Downl... from www.vandenborre.be

# AKR 808 IX

Decoratieve wanddampkap 80 cm

**Belangrijkste kenmerken**

- Randafzuiging
- Halogeenverlichting
- Debiet afvoer max 736 m³/h
- 1 aluminium vetfilter (vaatwasserbestendig)

**AKR 808 IX**
EAN 80 03437 98047 3

**Type apparaat**

- Decoratieve wanddampkap in inox
- Design: Gracefull
- Breedte 80 cm

**Uitvoering**

- 3 snelheden
- **Randafzuiging**
- Verlichting: Halogeen, 2 x 20 Watt
- 1 Motor
- Lichtschakelaar aan/uit
- Geschikt voor afvoer en recirculatie

**Technische gegevens**

- Debiet afvoer: 284 , 434 , 736 m³/h
- Debiet recirculatie: 242 , 360 , 553 m³/h
- Maximum debiet afvoer 736 m³/u
- Min. afstand tot elektrische kookplaat 450 mm
- Min. afstand tot gaskookplaat 650 mm
- Geluidsniveau afvoer: min. 43 - max. 67 dBA
- Geluidsniveau recirculatie: min. 52 - max. 71 dBA
- Totale hoogte apparaat (incl. schouw) min. 1100 mm - max. 1350 mm
- Diameter aansluiting afvoer 120 mm
- Ontluchting boven
- Diepte tot 420 mm
- Spanning 220-240 V
- Frequentie: 50 Hz
- Aansluitwaarde: 290 W
- Gewicht apparaat 14,2 kg
- Gewicht verpakt apparaat 20,4 kg

**Accessoires**

- 1 aluminium vetfilter (vaatwasserbestendig)

**Accessoires in optie leverbaar**

- Vaatwasserbestendige koolstoffilter voor recirculatie AMH 290 in optie leverbaar
- Schouw AMC 054 IX apart leverbaar

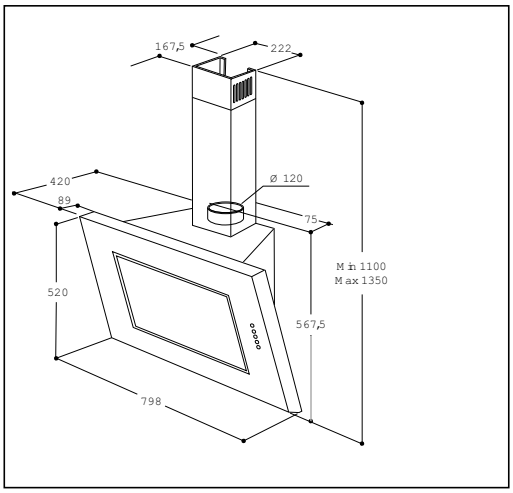


Voor technische informatie verwijzen we u naar de EU-productinformatie. Productkenmerken en prijzen onder voorbehoud van wijzigingen en drukfouten.
Teksten en/of afbeeldingen mogen niet gebruikt/gepubliceerd worden in andere media zonder voorafgaandelijke toestemming. Stand 09.02.2011

Whirlpool
SENSING THE DIFFERENCE