W6 4PS1 OM4 P

Four avec pyrolyse W6 Collection

Fonctions

POINTS FORTS

- La technologie 6TH SENSE : le mode de cuisson, la température et le temps sont adaptés automatiquement
- **Cook4** : cuire jusqu'à 4 plats différents en même temps, sans mélange de goût ni d'odeur
- Sonde thermique
- **Pyrolyse** : le four autonettoyant

inox Easy to Clean

W6 4PS1 OM4 P
EAN 80 03437 83447 9

TYPE D'APPAREIL

- Design : W6 Collection
- Montage dans une armoire avec une largeur de 60 cm

TIMER

- Four multifonction 6TH SENSE avec 17 fonctions de cuisson
- **AssistedDisplay** : un écran tactile avec aide textuelle
- La technologie 6TH SENSE : le mode de cuisson, la température et le temps sont adaptés automatiquement

FONCTIONS

- Cuisson 6TH SENSE avec 40 recettes préprogrammées
- **Cook4** : cuire jusqu'à 4 plats différents en même temps, sans mélange de goût ni d'odeur
- Option „Pas de préchauffage" (Ready2Cook) avec air pulsé
- Convection sole et voûte
- Gril
- Turbo gril
- Air brassé
- Air pulsé
- Fonction Maxi Cooking pour une cuisson optimale de gros morceaux de viande
- Basse température / levage pâte (40°C)
- Booster (préchauffage rapide)
- Eco air pulsé
- Ventilation à froid (décongélation)
- Gril réglable sur 3 positions
- Maintien au chaud (60°C)
- Surgelés (6 catégories d'aliments)

CARACTÉRISTIQUES

- **Revêtement inox Easy to Clean**
- Cavité 73 litres
- **Nettoyage pyrolyse**
- **Porte SoftClose**
- Porte pleine, 4 verres
- Porte froide (4 verres)
- Porte rabattable
- Set coulissant pour 1 glissière
- Fonction Favoris
- Commande électronique du four
- Température réglable jusqu'à 250°C
- Bloquage du bandeau de commande (sécurité enfants)
- Eclairage four avec halogène

ACCESSOIRES

- Sonde thermique
- 1 grille
- 1 Plaque à patisserie émaillée
- 1 lèche-frite émaillée
- Bandeau inférieur en inox, hauteur 8 mm

DONNÉES TECHNIQUES

- Classe énergétique A+
- Consommation d'énergie en mode conventionnel 0,91 kWh
- Consommation d'énergie en mode chaleur tournante/air pulsé 0,7 kWh
- Câble de raccordement 90 cm
- Puissance du gril 2450 W
- Puissance de raccordement 3650 W
- Alimentation électrique 220-240 V
- Frequence 50-60 Hz
- Fusible 16 A
- Dimensions de la niche (HxLxP) : 600 x 560 x 550 mm
- Dimensions du produit (HxLxP) : 595 x 595 x 564 mm
- Dimensions du produit emballé (HxLxP) : 690 x 630 x 650 mm
- Poids de l'appareil 40,5 kg
- Poids de l'appareil emballé 42,5 kg

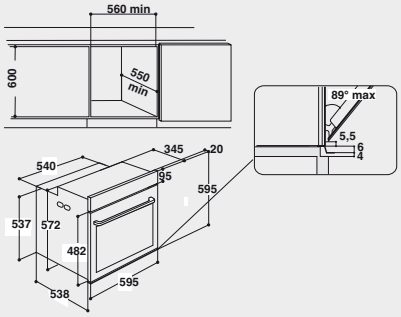

Pour toute information technique, veuillez vous référer aux informations produits EU. Sous réserve de modification des caractéristiques des produits et des prix mentionnés et des erreurs d'impression · L'utilisation/la publication des textes et/ou des images dans d'autres médias ne peut se faire que suite à un accord préalable · État 28.11.2018