SIEMENS

Downloaded from www.vandenborre.be

Siemens
SX614X00AE
Volledige geïntegreerde vaatwasser

Eerdere versie:
SX63D002EU

Latere versie:

EAN code:
4242003767818

0:

iQ100

SX614X00AE

speedMatic Vaatwasser 60 cm, 86,5 cm hoog
Volledig integreerbaar met

Verbruik en geluidsniveau
- Energie-efficiëntieklasse: A+
- Droogefficiëntieklasse: A
- Verbruik bij Eco 50°C: 1.02 kWu
- Energieverbruik bij het programma Eco 50: 290 kWh per jaar, gebaseerd op 280 standaard reinigingscycli gebruik makend van koud water en de modus voor laag stroomverbruik. Het reëele energieverbruik zal afhangen van het effectieve gebruik van het toestel.
- Waterverbruik bij Eco 50°C programma: 11.7 l
- Waterverbruik bij Eco 50°C: 3300 liter per jaar, op basis van 280 standaard-cycli. Het reële verbruik hangt af van het werkelijk gebruik van de vaatwasser.

Programma's en speciale functies
- 4 programma's: Intensief 70 °C, ECO 50 °C, 1H 65 °C, Voorspoelen

Uitrusting en comfort
- Geluidsniveau: 52 dB (A) re 1 pW
- Inhoud: 12 bestekken
- Elektronisch regenereersysteem
- Doorstroomverwarmer
- Doseerassistent
- iQdrive
- Beladingssensor
- Automatische herkenning van het reinigingsmiddel
- Wisselspoeltechniek
- Zelfreinigende zeef Zelfreinigende filter
- Bediening bovenaan
- Aanduiding programmaverloop via LED
- Akoestisch signaal bij programma-einde
- infoLight blauw
- Elektronische bijvulaanduiding voor zout
- Elektronische bijvulaanduiding voor spoelmiddel
- XXL-korven in silver
- Bestekkorf in de onderste korf
- Kopjeshouder in de bovenste korf (2x)
- Glashouder in de bovenste korf
- Inox / Polinox kuip
- aquaStop met garantie
- easyLock
- Glasspaarsysteem
- Achterste toestelsteun vooraan verstelbaar
- Dampafschermplaat inbegrepen
- Afmetingen (H x B x D): 86.5 x 59.8 x 55 cm

Toebehoren geïntegreerd

Dampbeschermingsplaat

Toebehoren

- SZ73017 Roestvrijstalen bevestigingsstrip
- SZ73010 Klapscharnier
- SZ73001 Houder voor zilveren bestek
- SZ73000 Afwashulpset
- SZ72010 Aquastopverlenging

Alternatieve kleuren

Technische Data

Kenmerken
Waterverbruik (l) : 11,7
Uitvoering : Integreerbare vinoThek
Hoogte van afneembaar bovenblad (mm) : 865
Inbouwafmetingen : 865-925 x 600 x 550
Diepte met 90° geopende deur (mm) : 1200
In hoogte verstelbare pootjes : Ja - alleen voorzijde
Maximaal instelbare hoogte (mm) : 60
Verstelbare sokkel : Horizontaal en verticaal
Nettogewicht (kg) : 30,0
Brutogewicht (kg) : 32,0
Aansluitwaarde (W) : 2400
Minimale smeltveiligheid (A) : 10
Spanning (V) : 220-240
Frequentie (Hz) : 60; 50
Lengte elektriciteitssnoer (cm) : 175
Type stekker : Schuko-/Gardy. met aarding
Lengte toevoerslang (cm) : 165
Lengte afvoerslang (cm) : 190
EAN-code : 4242003767818

Consumptie- en verbindingskenmerken
Aantal couverts : 12
Energie-efficiëntieklasse - NIEUW (2010/30/EG) : A+ : efficiënt
Energieverbruik per jaar (kWh/annum) - NIEUW (2010/30/EG) : 290
Energieverbruik (kWh) : 1,02
Elektriciteitsverbruik in de sluimerstand (W) - NIEUW (2010/30/EG) : 0,10
Energieverbruik in de uitstand (W) - NIEUW (2010/30/EG) : 0,10
Waterverbruik per jaar (l/annum) - NIEUW (2010/30/EG) : 3300
Droogprestaties : A
Referentieprogramma : Eco
Totale programmaduur referentieprogramma (min) : 210
Geluidsniveau (dB) : 52
Uitvoering : Volledig integreerbaar

SIEMENS

Downloaded from www.vandenborre.be

iQ100

SX614X00AE

speedMatic Vaatwasser 60 cm, 86,5 cm hoog
Volledig integreerbaar met

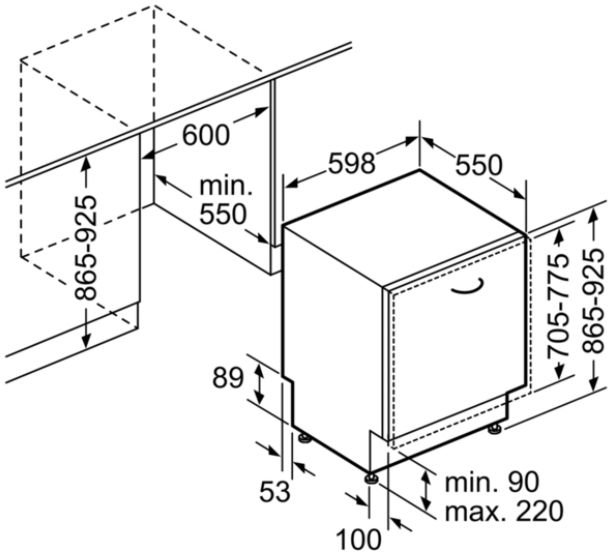

Afmeting in mm

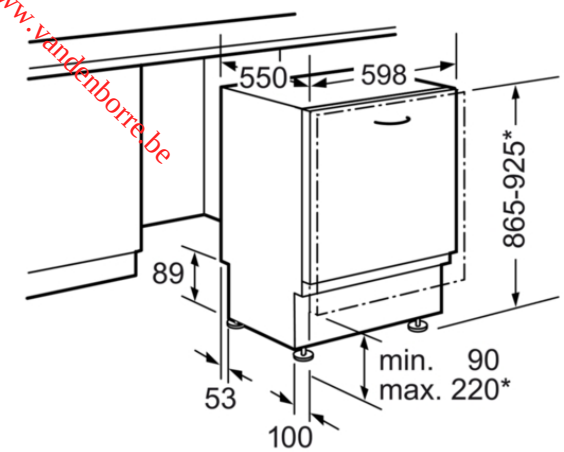

* Door hoogteverstelbare schroefvoeten
Sokkelhoogte bij apparaathoogte 865 - 90-160 mm
Sokkelhoogte bij apparaathoogte 925 - 150-220 mm

Afmetingen in mm

SIEMENS

Downloaded from www.vandenborre.be

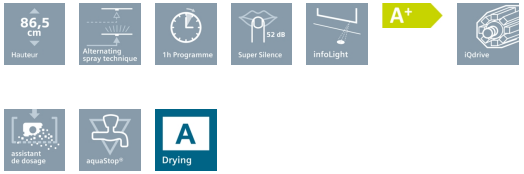

Siemens
SX614X00AE
Lave-vaisselle tout-intégrable

Eerdere versie:
SX63D002EU

Latere versie:

EAN code:
4242003767818

0:

iQ100

SX614X00AE

speedMatic Lave-vaisselle 60 cm, 86,5 cm de haut
Entièrement intégrable avec

Consommation et niveau sonore
- Classe d'efficacité énergétique: A+
- Classe d'efficacité de séchage: A
- Consommation pour le programme Eco 50°C: 1.02 kWh
- Consommation d'énergie pour le programme Eco 50°C: 290 kWh par an, basé sur 280 cycles standards utilisant de l'eau froide et le mode basse puissance. La consommation réelle dépendra de la manière dont l'appareil est utilisé.
- Consommation d'eau en programme Eco 50: 11.7 l
- Consommation d'eau pour le programme Eco 50°C: 3300 litres par an, basé sur 280 cycles standards. La consommation réelle dépendra de la façon dont le lave-vaisselle est utilisé.

Programmes et fonctions spéciales
- 4 programmes: Intensif 70 °C, ECO 50 °C, 1H 65 °C, Prélavage

Equipement et confort
- Niveau sonore: 52 dB (A) re 1 pW
- Capacité: 12 couverts
- Système de régénération électronique
- Elément de chauffage instantané
- Assistant de dosage
- iQdrive
- Capteur de charge
- Détection automatique du type de produit de lavage
- Technique de lavage alterné
- Filtre autonettoyant à triple filtre
- Commande sur le bord supérieur de la porte
- Indication de déroulement du programme via LED
- Signal acoustique de fin de programme
- infoLight bleu
- Indicateur électronique de la réserve de sel
- Indicateur électronique de la réserve de produit de rinçage
- Paniers XXL en silver
- Panier à couverts dans le panier inférieur
- Supports pour tasses dans le panier supérieur (2x)
- Support à verre dans le panier supérieur
- Cuve Inox / Polinox
- aquaStop avec garantie
- easyLock
- Technique de protection des verres
- Pied arrière réglable de l'avant
- Déflecteur de vapeur inclus
- Dimensions (H x L x P): 86.5 x 59.8 x 55 cm

Toebehoren geïntegreerd

tôle de protection pour vapeur

Toebehoren

- SZ73017 JEU DE FIXATION NIRO
- SZ73010 CHARNIERE MOBILE INSTALLATION LV HAUTEUR
- SZ73001 Panier à couverts argentés
- SZ73000 KIT LAVAGE 4ELEMENTS POUR LAVE-VAISSELLE
- SZ72010 RALLONGE AQUASTOP

Alternatieve kleuren

Technische Data

Kenmerken
Consommation en eau (l) : 11,7
Type de pose : vinoThek intégrable
Hauteur avec top amovible (mm) : 865
Taille de la niche d'encastrement (mm) : 865-925 x 600 x 550
Profondeur porte ouverte à 90° (mm) : 1200
Pieds réglables : Yes - front only
Réglage maximum de la hauteur des pieds (mm) : 60
Plinthe réglable : Horizontale et verticale
Poids net (kg) : 30,0
Poids brut (kg) : 32,0
Puissance de raccordement (W) : 2400
Intensité (A) : 10
Tension (V) : 220-240
Fréquence (Hz) : 60; 50
Longueur du cordon électrique (cm) : 175
Type de prise : Fiche cont.terre/Gard.filter.
Longueur du tuyau d'alimentation (cm) : 165
Longueur du tuyau d'évacuation (cm) : 190
Code EAN : 4242003767818

Consumptie- en verbindingskenmerken
Nombre de couverts : 12
Classe énergétique - NOUVEAU (2010/30/CE) : A+: efficace
Consommation énergétique annuelle (kWh/annum) - NOUVEAU (2010/30/CE) : 290
Consommation énergétique (kWh) : 1,02
Consommation énergétique en mode "laissé sur marche" (W) - NOUVEAU (2010/30/CE) : 0,10
Consommation énergétique en mode "arrêt" (W) - NOUVEAU (2010/30/CE) : 0,10
Consommation d'eau annuelle (l/annum) - NOUVEAU (2010/30/CE) : 3300
Classe d'efficacité de séchage : A
Programme de référence : Eco
Durée du cycle du programme de référence (min) : 210
Niveau sonore (dB) : 52
Type de pose : Entièrement intégrable

SIEMENS

Downloaded from www.vandenborre.be

iQ100

SX614X00AE

speedMatic Lave-vaisselle 60 cm, 86,5 cm de haut
Entièrement intégrable avec

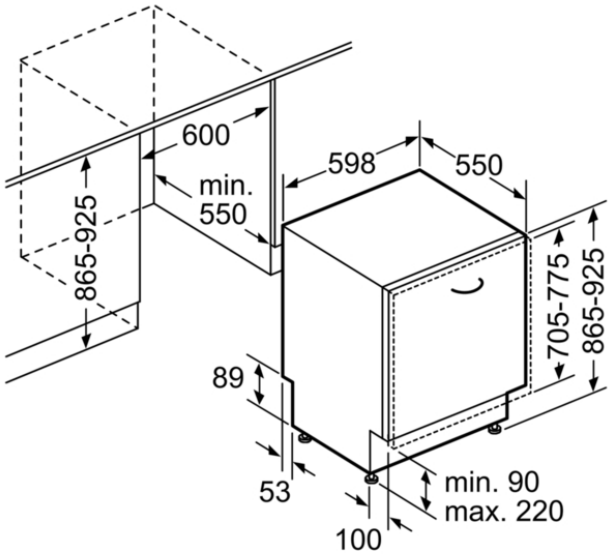

Mesures en mm

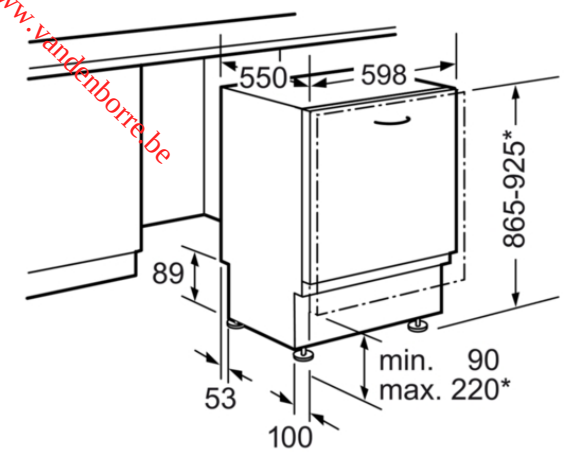

* Avec les pieds à vis réglables en hauteur
hauteur de socle pour hauteur d'appareil
865 - 90-160mm
hauteur de socle pour hauteur d'appareil
925 - 150-220mm

Mesures en mm