SIEMENS

Downloaded from www.vandenborre.be

Siemens
SN578S36TE
Inbouwvaatwasser

Eerdere versie:
SN578S26TE

Latere versie:

EAN code:
4242003769317

0:

iQ700

SN578S36TE

Vaatwasser 60 cm
Integreerbaar - Inox

Verbruik en geluidsniveau
- Energieverbruik: A+++ -10% spaarzamer (211 kWh/jaar) dan de grenswaarde (235 kWu/jaar) van de energieklasse A+++
- Droogefficiëntieklasse: A
- Verbruik bij Eco 50°C: 0.73 kWu
- Waterverbruik bij Eco 50°C programma: 7.5 l
- Geluidsniveau: 42 dB (A) re 1 pW
- Geluidsniveau (extra stil programma): 40 dB(A) re 1 pW

Programma's en speciale functies
- 8 programma's: Intensief 70 °C, Auto 45-65 °C, Eco 50 °C, Nacht 50 °C, Kort 60 °C, Glas 40 °C, Snel 45 °C, Voorspoelen
- 5 speciale functies: Home Connect via WLAN (bediening op afstand), Intensieve zone, varioSpeed Plus, hygienePlus, Shine & Dry
- MachineCare programma

Uitrusting en comfort
- Home Connect via WLAN
- brilliantShine system: de perfecte interactie van Zeolite®, Shine&Dry, raw water valve en glas 40°C voor buitengewone was- en droogresultaten
- Inhoud: 13 bestekken
- Elektronisch regenereersysteem
- Doorstroomverwarmer
- Zeolith
- Waterbesparingsysteem
- Doseerassistent
- iQdrive
- aquaSensor, Beladingssensor
- Automatische herkenning van het reinigingsmiddel
- Warmtewisselaar
- Wisselspoeltechniek
- Zelfreinigende zeef Zelfreinigende filter
- Piezo-touchControl (zwart)
- emotionLight
- Bediening bovenaan
- Hoge definitie TFT kleurendisplay met symbolen en tekst
- Akoestisch signaal bij programma-einde
- Display (zwart) met witte tekst
- Elektronische starttijduitstel: 1-24 uur
- Elektronische bijvulaanduiding voor zout
- Elektronische bijvulaanduiding voor spoelmiddel
- varioFlexPro-korven met blauwe touchPoints
- vario-besteklade Pro

Toebehoren geïntegreerd

Dampbeschermingsplaat

Toebehoren

- SZ73640 Inzetrek voor glazen
- SZ73300 Glazenhouder
- SZ73125 Roestvrijstalen deur + sokkel
- SZ73115 Ombouwset rvs
- SZ73010 Klapscharnier
- SZ73005 Profielen in roestvrij staal 81,5 cm
- SZ72010 Aquastopverlenging

Alternatieve kleuren

Technische Data

Kenmerken
Waterverbruik (l) : 7,5
Uitvoering : Integreerbare vinoThek
Hoogte van afneembaar bovenblad (mm) : 815
Inbouwafmetingen : 815-875 x 600 x 550
Diepte met 90° geopende deur (mm) : 1150
In hoogte verstelbare pootjes : Ja - alleen voorzijde
Maximaal instelbare hoogte (mm) : 60
Verstelbare sokkel : Horizontaal en verticaal
Nettogewicht (kg) : 47,0
Brutogewicht (kg) : 49,0
Aansluitwaarde (W) : 2400
Minimale smeltveiligheid (A) : 10
Spanning (V) : 220-240
Frequentie (Hz) : 60; 50
Lengte elektriciteitssnoer (cm) : 175
Type stekker : Schuko-/Gardy. met aarding
Lengte toevoerslang (cm) : 165
Lengte afvoerslang (cm) : 190
EAN-code : 4242003769317

Consumptie- en verbindingskenmerken
Aantal couverts : 13
Energie-efficiëntieklasse - NIEUW (2010/30/EG) : A+++ : uitzonderlijk efficiënt
Energieverbruik per jaar (kWh/annum) - NIEUW (2010/30/EG) : 211
Energieverbruik (kWh) : 0,73
Elektriciteitsverbruik in de sluimerstand (W) - NIEUW (2010/30/EG) : 0,50
Energieverbruik in de uitstand (W) - NIEUW (2010/30/EG) : 0,50
Waterverbruik per jaar (l/annum) - NIEUW (2010/30/EG) : 2100
Droogprestaties : A
Referentieprogramma : Eco
Totale programmaduur referentieprogramma (min) : 225
Geluidsniveau (dB) : 42
Uitvoering : Compact Modular

SIEMENS

Downloaded from www.vandenborre.be

iQ700

SN578S36TE

Vaatwasser 60 cm
Integreerbaar - Inox

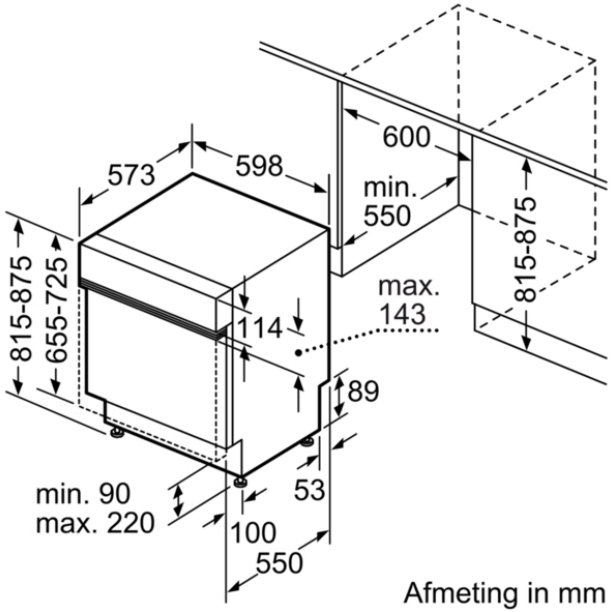

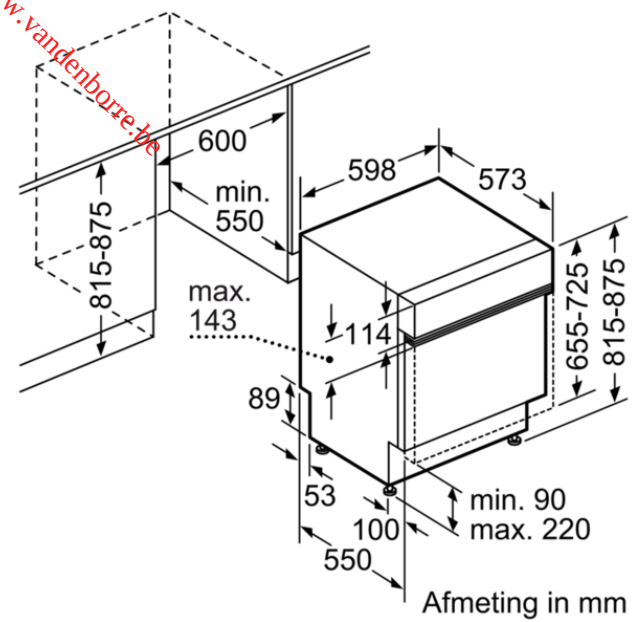

SIEMENS

Downloaded from www.vandenborre.be

Siemens
SN578S36TE
LAVE-VAISSELLE 60 INT A+++ ZEO HC INOX

Eerdere versie:
SN578S26TE

Latere versie:

EAN code:
4242003769317

0:

iQ700

SN578S36TE

Lave-vaisselle 60 cm
Intégrable - Inox

Consommation et niveau sonore
- Consommation énergétique: A+++ -10% plus économe (211 kWh/an) que la valeur limite (235 kWh/an) de la classe d'efficacité A+++
- Classe d'efficacité de séchage: A
- Consommation pour le programme Eco 50°C: 0.73 kWh
- Consommation d'eau en programme Eco 50: 7.5 l
- Niveau sonore: 42 dB (A) re 1 pW
- Niveau sonore progr. Silence : 40 dB(A) re 1 pW

Programmes et fonctions spéciales
- 8 Programmes : Intensif 70 °C, Auto 45-65 °C, Eco 50 °C, Silence 50 °C, Court 60 °C, Verre 40 °C, Rapide 45 °C, Prélavage
- 5 fonctions spécials: Home Connect par WLAN (contrôle du lave-vaisselle à distance), Zone haute pression, varioSpeed Plus, hygienePlus, Shine&Dry
- Programme Entretien de la machine

Equipement et confort
- Home Connect par WLAN
- brilliantShine system: l'interaction parfaite de Zeolite®, Shine&Dry, raw water valve et verre 40°C pour des résultats de lavage et séchage extraordinaires
- Capacité: 13 couverts
- Système de régénération électronique
- Elément de chauffage instantané
- Zeolith
- Système d'économie d'eau
- Assistant de dosage
- iQdrive
- aquaSensor, Capteur de charge
- Détection automatique du type de produit de lavage
- Echangeur thermique
- Technique de lavage alterné
- Filtre autonettoyant à triple filtre
- Piezo-touchControl (noir)
- emotionLight
- Commande sur le bord supérieur de la porte
- Display TFT couleur haute définition avec symboles et texte
- Signal acoustique de fin de programme
- Display (noir) avec texte blanc
- Démarrage différé électronique: 1-24 heures
- Indicateur électronique de la réserve de sel
- Indicateur électronique de la réserve de produit de rinçage
- Paniers varioFlexPro avec touchPoints bleus
- Tiroir à couverts vario Pro

Toebehoren geïntegreerd

tôle de protection pour vapeur

Toebehoren

- SZ73640 Panier pour verres à long pied
- SZ73300 SUPPORT VERRES A PIED PANIERS VF OU VFL
- SZ73125 PORTE INOX LV 60CM INTEG 13/14CVTS
- SZ73115 Kit décor inox
- SZ73010 CHARNIERE MOBILE INSTALLATION LV HAUTEUR
- SZ73005 Jeu de fixation Niro
- SZ72010 RALLONGE AQUASTOP

Alternatieve kleuren

Technische Data

Kenmerken
Consommation en eau (l) : 7,5
Type de pose : vinoThek intégrable
Hauteur avec top amovible (mm) : 815
Taille de la niche d'encastrement (mm) : 815-875 x 600 x 550
Profondeur porte ouverte à 90° (mm) : 1150
Pieds réglables : Yes - front only
Réglage maximum de la hauteur des pieds (mm) : 60
Plinthe réglable : Horizontale et verticale
Poids net (kg) : 47,0
Poids brut (kg) : 49,0
Puissance de raccordement (W) : 2400
Intensité (A) : 10
Tension (V) : 220-240
Fréquence (Hz) : 60; 50
Longueur du cordon électrique (cm) : 175
Type de prise : Fiche cont.terre/Gard.filter.
Longueur du tuyau d'alimentation (cm) : 165
Longueur du tuyau d'évacuation (cm) : 190
Code EAN : 4242003769317

Consumptie- en verbindingskenmerken
Nombre de couverts : 13
Classe énergétique - NOUVEAU (2010/30/CE) : A+++: efficacité exceptionnelle
Consommation énergétique annuelle (kWh/annum) - NOUVEAU (2010/30/CE) : 211
Consommation énergétique (kWh) : 0,73
Consommation énergétique en mode "laissé sur marche" (W) - NOUVEAU (2010/30/CE) : 0,50
Consommation énergétique en mode "arrêt" (W) - NOUVEAU (2010/30/CE) : 0,50
Consommation d'eau annuelle (l/annum) - NOUVEAU (2010/30/CE) : 2100
Classe d'efficacité de séchage : A
Programme de référence : Eco
Durée du cycle du programme de référence (min) : 225
Niveau sonore (dB) : 42
Type de pose : Compact Modular

SIEMENS

Downloaded from www.vandenborre.be

iQ700

SN578S36TE
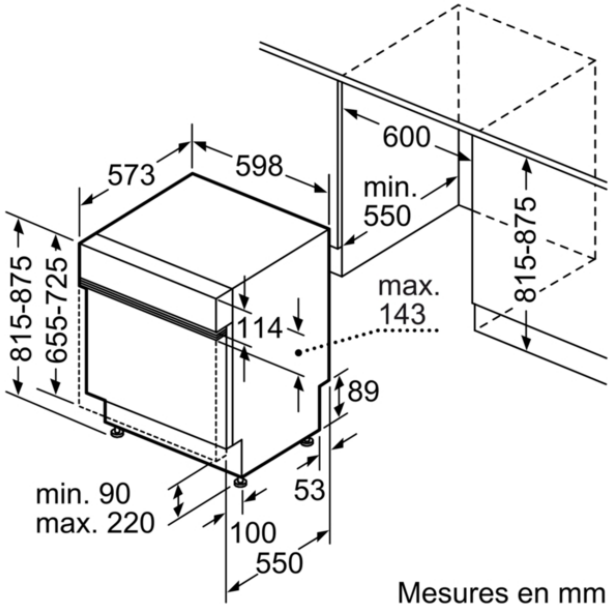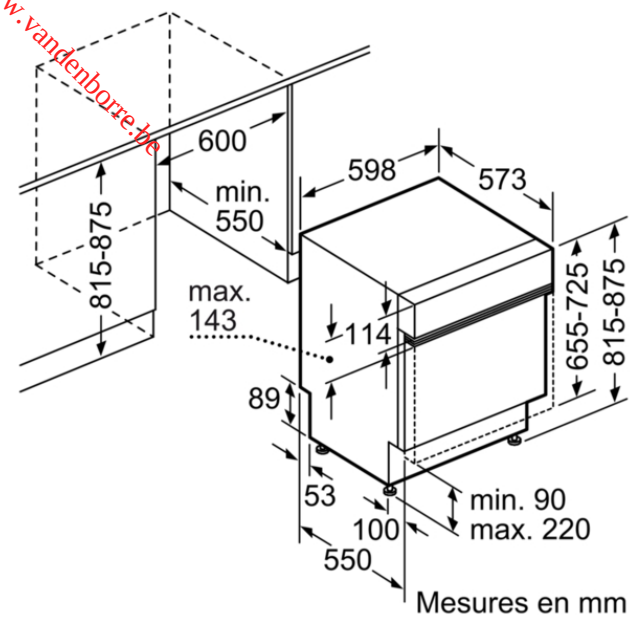
Lave-vaisselle 60 cm
Intégrable - Inox