Downloaded from www.vandenborre.be

BOSCH

WaveDrum · VarioPerfect · Sportswear · SelfCleaning Condenser · Bijvul functie · A

Licht strijken · 10 kg · AquaStop · AntiVibration Design · ActiveWater Plus

Bosch
WDU28540EU
Was-droogcombinatie

Voorganger:

Opvolger:

EAN code:
4242005053346

Verkoopsprogramma:

Serie | 6
WDU28540EU
Was-en droogcombinatie

- Wash&Dry 10/6kg

Algemene informatie
- Label: A / A
- Energie- en waterverbruik wassen en drogen in het labelprogramma: 6.82 kWh en 125 l
- Inhoud: 10 kg wassen / 6 kg drogen
- Trommel volume: 70 l
- Non-stop wassen en drogen programma voor 6 kg
- Centrifugeersnelheid: 1400 - 400 tr/min
- Geluidsniveau wassen: 47 dB
- Geluidsniveau centrifugeren: 71 dB
- Geluidsniveau: 61 dB

Programma's
- Standaard wasprogramma: katoen, kreukherstellend, fijn/zijde, wol/handwas
- Speciale programma's wassen: AllergyPlus, Dons, Trommel reinigen met automatische herinnering, Extra Snel 15', Overhemden, Mix, MyTime, Sport, Spoelen/Centrifugeren/Afpompen
- De meest gebruikelijke wasprogramma's kunnen ook als droogprogramma of als gecombineerd was- en droogprogramma gebruikt worden.
- Standaard droogprogramma: katoen, kreukherstellend
- Speciale droogprogramma's: Opfrissen, MyTime, Wash&Dry 60'

Opties
- VarioPerfect: Geoptimaliseerde programma's voor een laag energieverbruik (EcoPerfect) of een korte wascyclus (SpeedPerfect)
- Opties wassen: 1-3 extra spoelbeurten, Antikreuk, EcoPerfect, HygieneCare, Kinderbeveiliging, myFavorite, Night wash, SpeedPerfect, Voorwas, Extra water
- Opties drogen: Strijkdroog, Eco, Night Dry/Silent Dry, Solo Dry, Speed, Kastdroog, Kastdroog+, Wassen en Drogen
- Droogopties voor de meeste wasprogramma's
- AutoDry functie, Tijdprogramma's

Uitrusting en comfort
- Reload-functie: de herlaadfunctie biedt u de mogelijkheid linnen zelfs na de start van het wasprogramma nog toe te voegen
- ECARF kwaliteitslabel: allergievriendelijk product
- Buitengewoon comfortabele bediening dankzij het ergonomisch schuin geplaatste bedieningspaneel met zijn sensitieve knoppen op een hoogte van 85 cm
- AquaStop met levenslang garantie tegen waterschade
- EcoSilence Drive: meest zuinige en stille motor
- Volledig elektronische éénknopsbediening uit metaal voor alle wasprogramma's, temperaturen en speciale programma's.
- Groot MultiTouch LED-display voor het programmaverloop, temperatuur, max. centrifugeersnelheid, resttijd, eindtijduitstel 24 u, beladingsaanbeveling en aanduiding van het verbruik
- VarioDrum: trommelstructuur voor zacht en efficiënt wassen

Toebehoren geïntegreerd

Optionele toebehoren
- WMZ2200 Onderbouwset
- WMZ2380 AquaStop verlengslang

Alternatieve kleuren beschikbaar

Technische gegevens

Kenmerken
Uitvoering : Vrijstaand
Afneembaar bovenblad : Neen
Deurscharnier : Links
Lengte elektriciteitssnoer (cm) : 210
Hoogte van afneembaar bovenblad (mm) : 850
Afmetingen van het toestel (mm) : 848 x 598 x 620
Nettogewicht (kg) : 83,1
Trommelinhoud (l) : 70
EAN-code : 4242005053346

Verbruiks- en verbindingskenmerken
Aansluitwaarde (W) : 2050
Minimale smeltveiligheid (A) : 10
Spanning (V) : 220-240
Frequentie (Hz) : 50
Keurmerken : CE, VDE
Energieverbruik (wassen en drogen volle belading) (kWh) : 6,82
Energieverbruik (alleen wassen) (kWh) : 1,22
Waterverbruik wassen en drogen bij maximale belading (l) : 125

Downloaded from www.vandenborre.be

Serie | 6
WDU28540EU
Was-en droogcombinatie

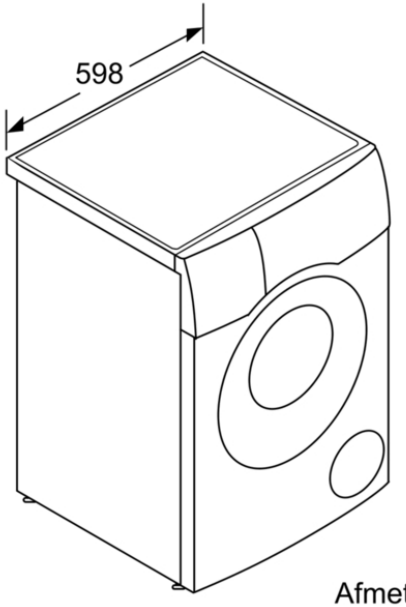

Afmeting in mm

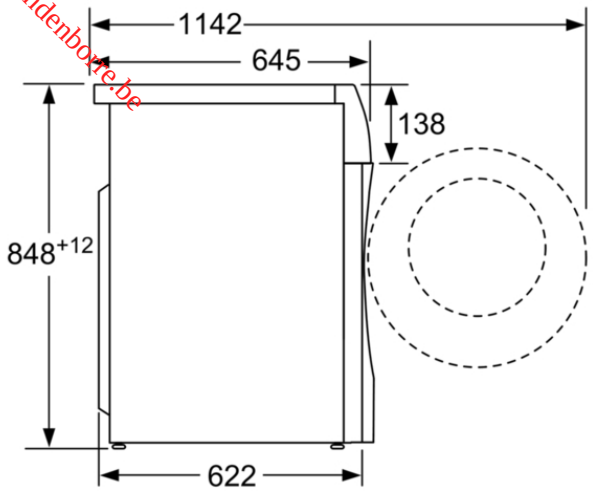

Afmeting in mm

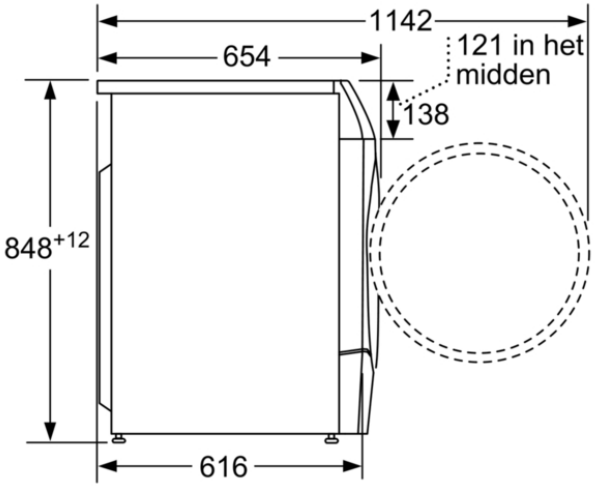

Afmeting in mm

Downloaded from www.vandenborre.be

BOSCH

Bosch
WDU28540EU
Lave-linge séchant

Voorganger:

Opvolger:

EAN code:
4242005053346

Verkoopsprogramma:

Serie | 6
WDU28540EU
Lavante-séchante

- Wash&Dry 10/6kg

Informations générales
- Label: A / A
- Consommation d'eau et d'électricité lors du lavage et séchage pour le programme de référence: 125 l et 6.82 kWh
- Capacité: 10 kg lavage / 6 kg séchage
- Volume du tambour: 70 l
- Programme pour laver et sécher 6 kg de linge d'une seule traite
- Vitesse d'essorage: 1400 - 400 tr/min
- Niveau sonore lors du lavage: 47 dB
- Niveau sonore lors de l'essorage: 71 dB
- Niveau sonore: 61 dB

Programmes
- Programme de lavage standard: coton, synthétiques, délicat/soie, laine/lavage à la main
- Programms spéciaux lavage: AllergyPlus, Duvet, Nettoyage tambour avec rappel automatique, Express 15 min, Blouses/Chemises, Mix, MyTime, Sport, Rinçage/Essorage/Vidange
- Les programmes de lavage principaux peuvent être utilisés comme programme de séchage ou comme programme de lavage et séchage combiné.
- Programme de séchage standard: coton, synthétiques
- Programmes de séchage spécial: Rafraichir, MyTime, Wash&Dry 60'

Options
- VarioPerfect: des programmes optimalisés pour une consommation d'énergie faible (EcoPerfect) ou pour une durée de cycle courte (SpeedPerfect)
- Options lavage: 1-3 cycles de rinçage en plus, Repassage facile, EcoPerfect, HygieneCare, Sécurité d'enfants, myFavorite, Night wash, SpeedPerfect, Prélavage, Niveau plus
- Options séchage: Prêt à repasser, Eco, Night Dry/Silent Dry, Solo Dry, Speed, Prêt à ranger, Prêt à ranger+, Lavage et Séchage
- Options de séchage pour la plupart des programmes de lavage
- Fonction AutoDry, Programmes à minuterie

Equipement et confort
- Rajout de linge: fonction qui vous offre la possibilité d'ajouter du linge même après le départ d'un programme de lavage
- Label de qualité ECARF: adapté aux personnes allergiques
- Commande extrêmement confortable grâce au bandeau de commande incliné et plus ergonomique avec touches sensitives à 85 cm de hauteur
- AquaStop avec une garantie à vie contre les dégâts des eaux
- EcoSilence Drive: moteur à faible consommation, des plus silencieux
- Commande entièrement électronique en métal pour tous les programmes de lavage, températures et programmes spéciaux.
- Grand display MultiTouch LED pour le déroulement du programme, la température, vitesse d'essorage max., temps résiduel, fin différée 24 h, recommendation de charge et affichage de la consommation

Toebehoren geïntegreerd

Optionele toebehoren

- WMZ2200 FIXATION AU SOL
- WMZ2380 RALLONGE AQUASTOP / AQUASECURE

Alternatieve kleuren beschikbaar

Technische gegevens

Kenmerken
Pose-libre,Encastrable : Pose libre
Top amovible : Non
Charnière de la porte : À gauche
Longueur du cordon électrique (cm) : 210
Hauteur avec top amovible (mm) : 850
Dimensions du produit : 848 x 598 x 620
Poids net (kg) : 83,1
Volume du tambour : 70
Code EAN : 4242005053346

Verbruiks- en verbindingskenmerken
Puissance : 2050
Intensité (A) : 10
Tension (V) : 220-240
Fréquence (Hz) : 50
Certificats de conformité : CE, VDE
Consommation d'énergie (lavage et séchage avec charge normale) : 6,82
Consommation d'énergie (lavage uniquement) : 1,22
Consommation d'eau (lavage et séchage avec charge normale) : 125

Downloaded from www.vandenborre.be

Serie | 6
WDU28540EU
Lavante-séchante

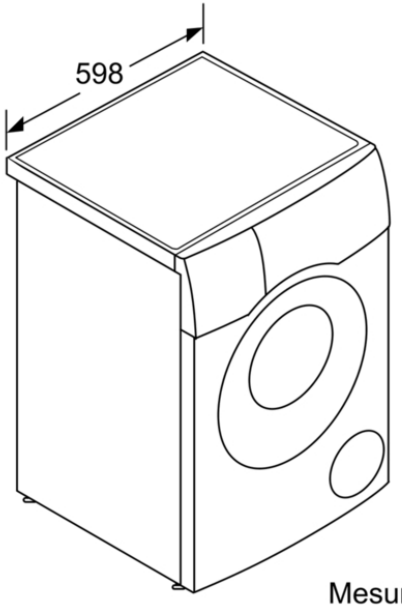

Mesures en mm

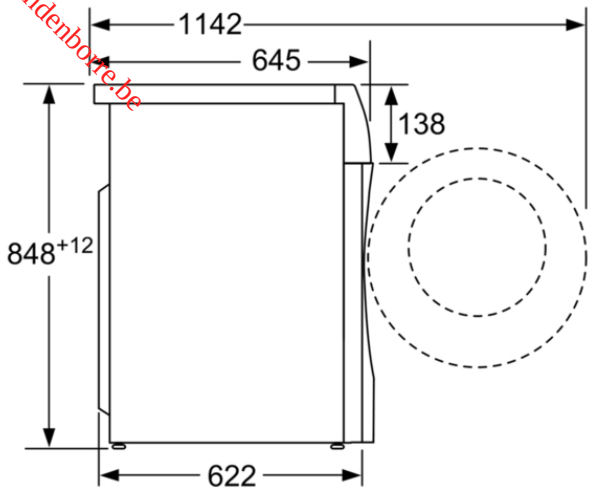

Mesures en mm

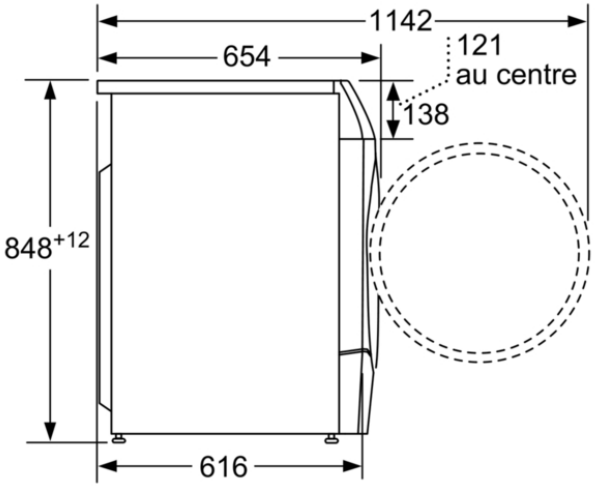

Mesures en mm