HomeProfessional, lave-linge à chargement frontal, 9 kg, 1400 trs/min
WAV28EHPFG

Le lave-linge Home Professional avec i-DOS, Home Connect et Système Anti taches Plus offre le plus haut niveau de confort et fait tout de manière entièrement automatique.

- **Home Connect:** les appareils connectés de Bosch pour une vie quotidienne plus facile.
- Le programme de lavage est adapté au degré de salissure, au type de textile et à la charge.
- **EcoSilence Drive™ :** efficacité énergétique et silence extrêmes avec 10 ans de garantie.
- **SpeedPerfect:** pour un linge impeccable jusqu'à trois fois plus rapide.
- **Intensif Plus:** pour un lavage intensif d'un linge très sale et une charge pleine.

Accessoires en option

WMZ2381 : RALLONGE AQUASTOP / AQUASECURE

Données techniques

Classe d'efficacité énergétique (UE 2017/1369):	A
Consommation énergétique pondérée en kWh pour 100 cycles de lavage Eco 40-60 (UE 2017/1369):	48
Capacité maximale en kg (UE 2017/1369):	9,0
Consommation d'eau du programme Eco en litres par cycle (UE 2017/1369):	48
Durée du programme Eco 40-60 en heures et en minutes à la capacité nominale (UE 2017/1369):	3:44
Classe d'efficacité d'essorage du programme Eco 40-60 (UE 2017/1369):	B
Classe d'émissions de bruit acoustique dans l'air (UE 2017/1369):	A
Émissions de bruit acoustique dans l'air (UE 2017/1369):	69
Type de construction:	Pose libre
Hauteur avec top amovible (mm):	850
Dimensions du produit:	848 x 598 x 590
Poids net (kg):	82,303
Puissance de raccordement (W):	2300
Intensité (A):	10
Tension (V):	220-240
Fréquence (Hz):	50
Certificats de conformité:	CE, VDE
Longueur du cordon électrique (cm):	160
Charnière de la porte:	À gauche
Roulettes:	Non
Code EAN:	4242005288403
Type de montage:	Pose libre

4 242005 288403

HomeProfessional, lave-linge à chargement frontal, 9 kg, 1400 trs/min WAV28EHPFG

Le lave-linge Home Professional avec i-DOS, Home Connect et Système Anti taches Plus offre le plus haut niveau de confort et fait tout de manière entièrement automatique.

- WAV28EHPFG
- Lave-linge Frt 60cm, Pose libre

Informations générales

- Classe d'efficacité énergétique[1]: A
- Capacité: 1 - 9 kg
- Vitesse d'essorage**: 400 - 1400 tr/min
- Classe d'efficacité d'essorage: B
- Energie[2] / Eau[3]: 48 kWh / 48 litres
- Durée programme[4]: 3:44 h:min
- Niveau sonore: 69 dB (A) re 1 pW
- Classe d'efficacité sonore: A

Programmes

- Programmes standard: Coton, Synthétiques, Délicat/Soie, Laine/Lavage à la main.
- Programmes spéciaux: AllergyPlus, Vidange, Automatic délicat, Automatic 40, Nettoyage tambour avec rappel automatique, Blouses/Chemises, Jeans/Couleurs sombres, Memory, Essorage, Mix rapide, Sport, Rinçage unique, Couvertures, Express 15 min/30 min

Options

- Home Connect: Contrôle à distance, iService Remote, Energiemanagement Photovoltaik
- i-Dos: dosage automatique du détergent liquide et de l'adoucissant
- Système Antitache
- Options: 1-3 cycles de rinçage en plus, Repassage facile, Trempage, Système Antitache, i-DOS 2.0 1, i-DOS 2.0 2, Intensive Plus, SpeedPerfect, Arrêt cuve pleine, Prélavage, Plus d'eau
- Touches TouchControl: Réglage, Start/Pause, Fin différée, i-DOS 2.0, Intensive Plus, Options, Remote Start, Départ/Stop avec fonction rajout de linge, Température, SpeedPerfect, Vitesse d'essorage/Arrêt cuve pleine

Equipement et confort

- Rajout de linge: fonction qui vous offre la possibilité d'ajouter du linge même après le départ d'un programme de lavage.
- Display TFT à texte clair de haute résolution - utilisation intuitive avec indication de déroulement du programme, sélection de la température, vitesse d'essorage max., temps résiduel, fin différée de 24 h, options supplémentaires et indication de la consommation
- JogDial - bouton de sélection avec fonction marche/arrêt intégrée en métal
- Système de lavage 4D: résultat de lavage parfait - même en charge pleine, l'eau et la lessive pénètrent au coeur des textiles.
- VarioDrum: tambour pour un lavage doux et efficace
- XXL Volume du tambour: 65 l
- Eclairage du tambour par LED
- Nettoyage tambour avec rappel automatique avec rappel automatique
- Hublot de 32 cm, avec angle d'ouverture de 180°
- EcoSilence Drive: moteur à faible consommation, des plus silencieux
- 10 ans de garantie sur le moteur EcoSilence Drive
- ActiveWater Plus: la détection automatique de la charge permet une consommation d'eau particulièrement économique, même pour les petites charges de linge.
- AquaSensor pour un résultat optimal de rinçage
- AquaStop* avec une garantie à vie contre les dégâts des eaux
- ECOPrognose: Affichage de la consommation d'eau et d'énergie avant le début du programme
- Affichage du poids du linge et conseil de dosage immédiat pour le produit lessiviel
- Indication de surdosage produit lessiviel
- Détection de mousse
- Système anti-balourd
- Design AntiVibration: plus de silence et stabilité
- Réduction sonore grâce à une isolation acoustique renforcée
- Isolation acoustique renforcée grâce à la plaque de sol
- Sécurité enfants
- Signal sonore polyphonique

Caractéristiques techniques

- A glisser sous plan de travail de 85 cm
- Dimensions (H x L): 84.8 cm x 59.8 cm
- Profondeur de l'appareil: 59.0 cm
- Profondeur porte incluse: 63.2 cm
- Profondeur avec porte ouverte: 108.5 cm

** Les conditions de garantie peuvent être trouvées sur notre site internet*
*** La valeur indiquée a été arrondie.*
[1] Echelle de classes d'efficacité énergétique de A à G
2 Consommation d'énergie en kWh par 100 cycles (programme Eco 40-60)
[3] Consommation d'eau pondérée en litres par cycle (programme Eco 40-60)
[4] Durée de programme Eco 40-60

HomeProfessional, lave-linge à chargement frontal, 9 kg, 1400 trs/min
WAV28EHPFG

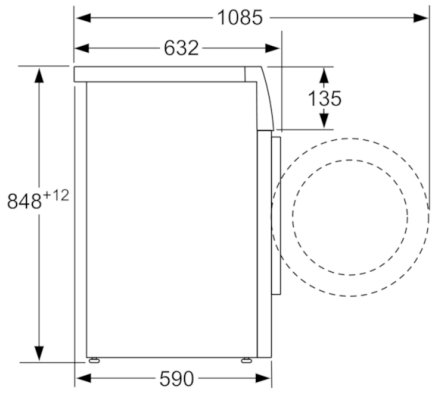

Mesures en mm

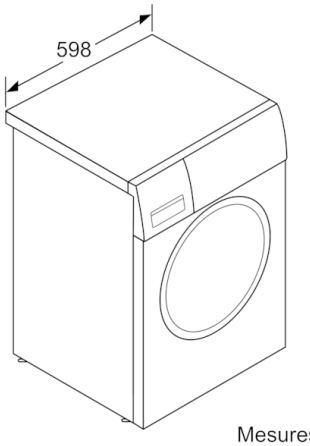

Mesures en mm