beko

TAQUE INDUCTION Performance line

HII64210MT

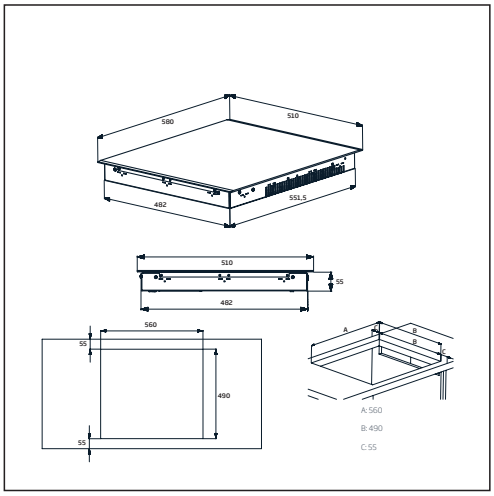

- Largeur (cm) : 60
- Zones à induction : 4
- Avant gauche : 145 mm - 1600 W/1800W (Max/booster)
- Avant droit : 180 mm - 2000 W/2300 W (Max/booster)
- Arrière gauche : 210 mm - 2100 W/2300 W (Max/booster)
- Arrière droit : 180 mm - 2000 W/2300 W (Max/booster)
- Au milieu
- Booster : 4
- Touches sensitives à l' avant
- Nombre de positions de cuisson : 9 semi direct access
- Voyant chaleur résiduelle par zone
- Indication électronique de la puissance choisie
- Timer
- Sécurité anti-débordement
- Détection récipients
- Arrêt automatique
- Sécurité enfants
- Easy installation
- Raccordement : 220/380 V
- Dimensions niche (B x D) : 560 x 490 mm
- Puissance (W) : 7200
- Dimensions (H x L x P): 5,2 x 58 x 51
- Poids (kg): 9,85

Nr 111123

Prix Recupel inclus (TVAC)	429,99 €
Prix sans Recupel (TVAC)	428,99 €
Cotisation Recupel	1,00 €

Toutes informations sont sujettes à modifications et/ou corrections sans avis préalable
Alle specificaties kunnen steeds gewijzigd en/of verbeterd worden zonder voorafgaande verwittiging

8 690842 393648

asogem