beko

FOUR MULTI FONCTIONS Performance line

BIM15400B

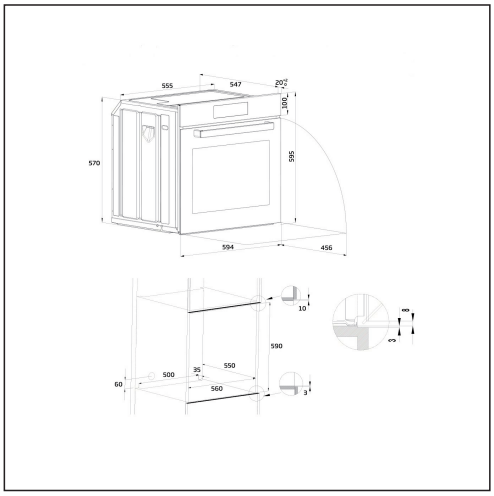

Label :

A

- Volume net (L) : 71
- Volume brut (L) : 77
- Four multifonction
- Nombre de fonctions : 13
- Voûte et sole conventionnel
- Voûte et sole + ventilation
- Air pulsé
- 3D Air pulsé
- Pizza
- Grill + ventilation
- Grill
- Grill faible
- Sole
- ECO-air pulsé
- Maintien chaud
- Décongeler
- Fonction de nettoyage Steam Shine
- Programmation digitale
- Booster
- Timer digital
- Intérieur de la porte du four entièrement en verre
- Porte du four amovible
- Support de grilles amovibles
- Glissière télescopique sur 2 niveaux
- Eclairage du four
- 2 Grilles, lèchefrite standard
- Couleur : Black
- Niveau sonore (dBA) : 46
- Consomm. d énergie four classique (kWh) : 0,99
- Consomm. d énergie four convection forcée (kWh) : 0,81
- Energy Efficency Index (EEI) : 95.5
- Puissance four (W) : 2400 (total)
- Dimensions niche (H x L x P) : 590x560x550 mm
- Dimensions (H x L x P): 59,5 x 59,4 x 56,7
- Poids (kg): 39,9

Nr 111077

Prix Recupel inclus (TVAC)	479,99 €
Prix sans Recupel (TVAC)	478,99 €
Cotisation Recupel	1,00 €

Toutes informations sont sujettes à modifications et/ou corrections sans avis préalable
Alle specificaties kunnen steeds gewijzigd en/of verbeterd worden zonder voorafgaande verwittiging

8 690842 390708

asogem