AEG

AEG L6FB7499M ProSense Lave-linge chargement frontal

L6FB7499M

Le protecteur de vos vêtements préférés
Les vêtements de qualité sont faits pour être portés, mais ils ont besoin de soins pour garder leur aspect. Que vous laviez une seule chemise ou une charge pleine, les lave-linge AEG ajustent le cycle pour réduire l'usure en utilisant un minimum de temps, d'eau et d'énergie pour un lavage en profondeur et conserver le meilleur

Avantages et spécifications

Un lavage délicat, des économies d'eau et d'énergie
La technologie ProSense® pèse automatiquement chaque charge pour proposer un cycle sur mesure. Les sondes règlent ensuite précisément le temps de lavage afin de prendre soin de chaque vêtement de manière optimale. Votre linge est comme neuf à chaque fois, et vous économisez de l'eau et de l'énergie.

Des vêtements sensiblement plus doux
Ces machines à laver vous offre des résultats visibles dès la fin du cycle de lavage. La technologie SoftPlus permet à l'adoucissant d'agir sur chaque fibre du tissu. Elle assure ainsi à votre linge une douceur et un soyeux inégalés, tout en protégeant les fibres pour prolonger la durée de vie de

Le plus rapide des lavages éco-énergétiques
Beaucoup de programmes Éco économisent de l'énergie. Éco TimeSave vous fait également gagner du temps. Ce programme vous permet d'utiliser les fonctions Éco et TimeSave en même temps pour vous offrir un lavage éco-énergétique qui est également le plus rapide possible.

Une protection pour vos vêtements
Toutes les machines à laver AEG sont dotés de notre tambour ProTex spécialement conçu pour prendre soin de vos vêtements. Les jets d'eau délicats soulèvent et protègent votre linge pendant le lavage. Avec davantage de trous que dans les lave-linges classiques, notre tambour réduit l'étirement des tissus et préserve la forme et

Une performance optimale et fiable
Cette machine possède le moteur Inverter le plus fiable et le plus durable jamais créé. Construit selon la technologie Inverter sans brosse, il réduit les vibrations et l'usure et vous offre une performance optimale avec un bruit minimal.

- Technologie ProSense® détectant la charge pour ajuster automatiquement le temps de lavage, ainsi que la consommation d'énergie et d'eau
- Ecran
- Moteur ÖKOInverter
- Tambour ProTex
- Vitesse d'essorage: 1400 t/min
- Protection AquaStop
- Certificat Woolmark Blue
- Départ différé
- Capacité de lavage: 7 kg
- Consommation ultra basse : 0.593 kWh, 45 L pour programme Eco
- Programme 'soie'
- Option rinçage supplémentaire
- Option Traitement des taches
- Contrôle d'équilibrage
- Consommation d'eau adaptée par capteur
- Système de rinçage anti-mousse

- Sécurité enfants
- Pied: 4 pieds réglables
- Nombre de bacs à détergent: SHORT 3
- Programmes: Eco 40-60, Coton, Synthétiques, Délicat, Wool\Silk, 20min 3Kg, Outdoor, jeans, Machine Clean, Essorage / Vidange, Anti-allergie

AEG L6FB7499M ProSense Lave-linge chargement frontal

L6FB7499M

Caractéristiques techniques

Dimensions (HxLxP) en mm	850x600x600(max)
Capacité maximale pour un cycle de lavage (kg) (UE 2017/1369)	7
Classe d'efficacité énergétique (UE 2017/1369)	C
Consommation énergétique pour 100 cycles de lavage, programme Eco (kWh) (UE 2017/1369)	59
Consommation énergétique du programme Eco par cycle (kWh) (UE 2017/1369)	0.593
Consommation d'eau du programme Eco par cycle (L) (UE 2017/1369)	45
Durée du cycle de lavage Eco 40-60 à la capacité nominale (h:min) (UE 2017/1369)	3:20
Durée du cycle de lavage Eco 40-60 à mi-capacité (h:min) (UE 2017/1369)	2:30
Consommation énergétique en mode Arrêt (W) (UE 2017/1369)	0.3
Classe d'efficacité d'essorage du programme Eco 40-60 (UE 2017/1369)	B
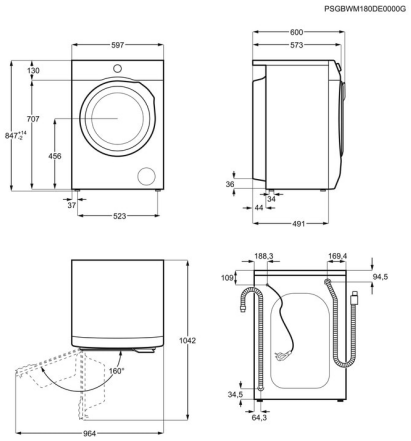
Vitesse d'essorage du programme Eco 40-60 à la capacité nominale (t/min) (UE 2017/1369)	1351
Classe d'émissions de bruit acoustique dans l'air (UE 2017/1369)	B
Niveau sonore (dB) (EU 2017/1369)	74
Taux d'humidité résiduelle à la fin du programme Eco 40-60 à la capacité nominale (UE 2017/1369)	52
Installation	Pose-Libre
Couleur	Blanc
Voltage (V)	230
Fusible (A)	10
Code PNC	914 913 054
Valeur de raccordement (W)	2200