AEG

AEG DBE5670R Hotte cheminée 60 cm

DBE5670R

Des lignes épurées, un air pur
Alimentée par un moteur économe en énergie, cette hotte à conduit bien conçue s'installe contre un mur et réduit efficacement les odeurs dans votre cuisine, tout en s'intégrant à l'aspect et au style de votre espace.

Hotte cheminée, 60 cm, 700-570-285 m³/h, noir mat

Avantages et spécifications

Un geste. Un contrôle complet.
Toute les fonctions de la hotte sont réunies en une seule commande électronique. Ainsi, les réglages peuvent être surveillés et ajustés d'un simple toucher. Précis et intuitif.

Un design en harmonie avec votre intérieur
De bien des façons, cette hotte de cuisinière donne le ton juste dans votre cuisine. Combinant des fonctions de purification de l'air efficaces et un style moderne, elle s'intègre dans toutes les cuisines.

Un air pur, moins d'énergie
Le moteur puissant et la faible consommation d'énergie permettent à cette hotte de montrer sa fiabilité et son efficacité pour éliminer les odeurs de cuisine.

Capture efficacement les fumées de cuisson
Capturant efficacement les odeurs et graisses de cuisson, ce filtre longue durée peut simplement être remplacé dès que nécessaire.

Bénéficiez d'un éclairage longue durée
Tirez avantage de l'éclairage par LED. Clair et lumineux, il éclaire idéalement la table de cuisson, tout en étant durable et économe en énergie.

- Hotte cheminée, largeur 60cm
- Hotte adaptée à l'évacuation de l'air vers l'extérieur ainsi qu'à la recirculation. Equipée d'un filtre à graisse. En mode recirculation, il faut aussi utiliser un filtre à charbon, disponible comme accessoire, pour éliminer les odeurs.
- Commandes électroniques par touches sensitives avec 3 + 1 intensive positions
- Nombre de moteurs : 1
- Puissance d'aspiration (int./max./min.) : 700/570/285 m³/h
- Puissance en recirculation (int./max./min.) : 505/480/305 m³/h
- Niveau sonore (max./min.) : 68/53 dB(A)
- Niveau sonore recirculation (max./min.): 75/67 dB(A)
- Classe énergétique : A
- Filtre à graisse : 2 filtre(s) cassette en aluminium
- Éclairage : 2 spots LED
- Raccordement évacuation d'air 150 mm
- Cheminée comprise, couleur Noir mat

AEG

AEG DBE5670R Hotte cheminée 60 cm

DBE5670R

Caractéristiques techniques

Dimensions (HxLxP) en mm	1180x598x450
Diamètre du raccordement d'évacuation (mm)	150
Classe d'efficacité énergétique	A
Classe d'efficacité fluidodynamique	A
Classe d'efficacité de filtration des graisses	D
Classe d'efficacité lumineuse	A
LED valeur Kelvin (K)	3000
Puissance d'aspiration, intensive (m³/h)	700
Puissance d'aspiration, max. (m³/h)	570
Puissance d'aspiration, min. (m³/h)	285
Niveau sonore, max. (dBa)	68
Niveau sonore, min. (dBa)	53
Puissance d'aspiration en recirculation, intensive (m³/h)	505
Puissance d'aspiration en recirculation, max. (m³/h)	480
Puissance d'aspiration en recirculation, min. (m³/u)	305
Niveau sonore en recirculation, max. (dB)	75
Niveau sonore en recirculation, min. (dB)	67
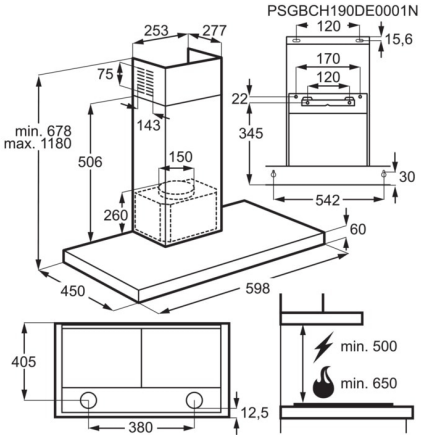
Type de filtre	filtre(s) cassette en aluminium
Filtre à charbon	Accessoire en option
Type filtre à charbon	ECFB01
PNC filtre au charbon	902 979 876
Filtre à charbon Longlife	accessoire en option
Type filtre à charbon Longlife	ECFBLL02
PNC filtre à charbon Longlife	902 979 879
Type filtre à charbon Super Performing - en option	Pas disponible pour cette hotte
Voltage (V)	230-240
Puissance de raccordement moteur +éclairage (W)	250+5
Couleur	noir mat
Code PNC	942 022 545