THOMSON

EASY25GRIL

MICROWAVE OVEN
FOUR À MICRO-ONDES
MAGNETRONOVEN
HORNO MICROONDAS
FORNO MICROONDAS

OPERATING INSTRUCTIONS
MANUEL D'UTILISATION
HANDLEIDING
MANUAL DE INSTRUCCIONES
MANUAL DE INSTRUÇÕES

INSTRUCTIONS DE SÉCURITÉ IMPORTANTES LIRE AVEC ATTENTION ET GARDER POUR DE FUTURES UTILISATIONS

ATTENTION

- Cet appareil est destiné à être utilisé dans des applications domestiques et analogues telles que:
  - les coins cuisines réservés au personnel des magasins, bureaux et autres environnements professionnels;
  - les fermes;
  - l’utilisation par les clients des hôtels, motels et autres environnements à caractère résidentiel;
  - les environnements de type chambre d’hôtes.
- Si le câble d'alimentation est endommagé, il doit être remplacé par le fabricant, son service après-vente ou des personnes de qualification similaire afin d'éviter un danger.
- Cet appareil peut être utilisé par des enfants âgés d'au moins 8 ans et des personnes dont les capacités physiques, sensorielles ou mentales sont réduites ou souffrant d'un manque d'expérience et de connaissances, à condition qu'elles soient placées sous une surveillance ou qu'elles aient reçu des instructions quant à l'utilisation de l'appareil en toute sécurité et en comprennent bien les dangers potentiels. Les enfants ne doivent pas utiliser l'appareil comme un jouet. Le nettoyage et l'entretien de l'utilisateur ne doivent pas être effectués par des enfants, à moins qu'ils ne soient âgés d'au moins 8 ans et qu'ils soient sous la surveillance d'un adulte.

- MISE EN GARDE: Si la porte ou le joint de porte est endommagé, le four ne doit pas être mis en fonctionnement avant d'avoir été réparé par une personne compétente.
- MISE EN GARDE: Il est dangereux pour quiconque autre qu'une personne compétente d'effectuer des opérations de maintenance ou de réparation entraînant le retrait d'un couvercle qui protège de l'exposition à l'énergie micro-ondes.
- MISE EN GARDE: Les liquides et autres aliments ne doivent pas être chauffés dans des contenants fermés hermétiquement car ils risquent d'exploser.
- Laissez un espace libre minimal de 30 cm au-dessus de la surface supérieure du four.
- N'utiliser que des ustensiles appropriés à l'usage dans les fours micro-ondes.
- Les récipients métalliques pour aliments et boissons ne sont pas admis lors de la cuisson par micro-ondes.
- Pendant le chauffage de denrées alimentaires dans des contenants en plastique, en carton ou en papier, garder un oeil sur le four en raison de la possibilité d'inflammation.
- Le four à micro-ondes est prévu pour chauffer des denrées alimentaires et des boissons. Le séchage de denrées alimentaires ou de linge et le chauffage de coussins chauffants, pantoufles, éponges, linge humide et autres articles similaires peuvent entraîner des risques de blessures, d'inflammation ou de feu.

- Si de la fumée est émise, arrêter ou débrancher le four et garder la porte fermée pour étouffer les flammes éventuelles.
- Le chauffage des boissons par micro-ondes peut provoquer un jaillissement brusque et différé de liquide en ébullition, aussi des précautions doivent-elles être prises lors de la manipulation du récipient.
- Le contenu des biberons et des pots d'aliments pour bébé doit être remué ou agité et la température doit en être vérifiée avant consommation, de façon à éviter les brûlures.
- Il n'est pas recommandé de chauffer les oeufs dans leur coquille et les oeufs durs entiers dans un four micro-ondes car ils risquent d'exploser, même après la fin de cuisson.
- En ce qui concerne les informations détaillées pour nettoyer les joints de portes, les cavités, les parties adjacentes et les surfaces en contact avec les aliments, référez-vous dans la section "NETTOYAGE ET ENTRETIEN" en page 13.
- Il est recommandé de nettoyer le four régulièrement et d'enlever tout dépôt alimentaire.
- Si l'appareil n'est pas maintenu dans un bon état de propreté, sa surface pourrait se dégrader et affecter de façon inexorable la durée de vie de l'appareil et conduire à une situation dangereuse.
- L'appareil ne doit pas être nettoyé à la vapeur.
- Le four à micro-ondes est destiné à être posé librement.
- L'appareil ne doit pas être placé dans un meuble.

- Appareil de groupe 2 Classe B
  Cet appareil est un appareil de Groupe 2 car il produit intentionnellement de l' énergie à fréquence radioélectrique pour le traitement de la matière et il est destiné à être utilisé dans un local domestique ou un établissement raccordé directement au réseau de distribution d'électricité à basse tension alimentant des bâtiments à usage domestique (Classe B).
- L’appareil ne doit pas être installé derrière une porte décorative pour éviter sa surchauffe.
- La température des surfaces accessibles peut être élevée lorsque l'appareil est en fonctionnement.
- Cet appareil n'est pas destiné à être mis en fonctionnement au moyen d'une minuterie extérieure ou par un système de commande à distance séparé.
- Maintenir l’appareil et son cordon hors de portée des enfants de moins de 8 ans.
- Ne pas placer l’appareil près de ou sur une gazinière ou une plaque chauffante, ne le posez pas sur un four ou un mini-four.
- La porte ou la surface extérieure peut devenir chaude lorsque l'appareil fonctionne.
- L’arrière de l’appareil doit être placé contre un mur.

CONSIGNES DE SÉCURITÉ

PRÉCAUTIONS VISANT À ÉVITER L'EXPOSITION EXCESSIVE À L'ÉNERGIE DES MICRO-ONDES.

1. N'essayez pas de faire fonctionner ce four à micro-ondes avec sa porte ouverte, car cela pourrait provoquer une exposition dangereuse à l'énergie des micro-ondes. Il est essentiel de ne pas casser ni modifier les verrous de sécurité.
2. Ne placez aucun objet entre le devant du four et sa porte. Ne laissez pas s'accumuler des résidus d'aliments ou de produit de nettoyage sur les surfaces d'étanchéité.

Les surfaces sont susceptibles de devenir chaudes au cours de l'utilisation.

- N'utilisez pas cet appareil à l'extérieur, dans une salles de bain, dans des environnements humides ou dans des endroits où il peut être mouillé.
- Ne laissez pas l'appareil sans surveillance pendant son utilisation.
- Utilisez toujours l'appareil sur une surface stable, plane, propre, sèche et antidérapante.
- Utilisez cet appareil uniquement pour son usage prévu, tel que décrit dans ce manuel.
- Ne faites pas fonctionner le four à vide.

USTENSILES DE CUISSON

Les ustensiles de cuisson doivent être inspectés afin de garantir qu'ils peuvent aller au four à micro-ondes.

Matériaux pouvant aller au four à micro-ondes

Ustensiles	Remarques
Plat brunisseur	Respectez les instructions du fabricant. Une utilisation incorrecte peut provoquer la casse du plateau tournant.
Vaisselle	Exclusivement ceux compatibles avec les fours à micro-ondes. Respectez les instructions du fabricant. N'utilisez pas de récipient fissuré ou ébréché.
Pots en verre	Retirez toujours leur couvercle. Utilisez-les uniquement pour réchauffer des aliments à des températures peu élevées. La plupart des pichets en verre ne résistent pas à des températures élevées et peuvent se briser.
Ustensiles en verre	Uniquement des récipients en verre thermorésistant conçus pour une utilisation dans un four à micro-ondes. Assurez-vous qu'ils ne comportent pas de décoration métallique. N'utilisez pas de récipient fissuré ou ébréché.
Sachets de cuisson au four	Respectez les instructions du fabricant. Ne les fermez pas avec une attache métallique. Faites plusieurs incisions pour que la vapeur puisse sortir.
Assiettes et verres en papier	Uniquement pour cuire/réchauffer sur une durée courte. Ne laissez pas le four sans surveillance pendant la cuisson.
Serviettes en papier	Pour recouvrir les aliments afin de les réchauffer et absorber les graisses. Uniquement pour de brèves cuissons sous votre surveillance.
Papier sulfurisé	Pour recouvrir les aliments afin d'éviter les éclaboussures ou pour les enrober et les cuire à la vapeur.
Plastique	Exclusivement ceux compatibles avec les fours à micro-ondes. Respectez les instructions du fabricant. Elles doivent porter l'indication « Compatible Micro-ondes ». Certains récipients en plastique ramollissent quand les aliments qu'ils contiennent deviennent chauds. Incisez, percez ou ouvrez partiellement les « sachets de cuisson » et les sachets en plastique hermétiquement fermés conformément aux instructions de leur emballage.
Film plastique	Exclusivement ceux compatibles avec les fours à micro-ondes. Pour recouvrir les aliments pendant la cuisson afin qu'ils conservent leur humidité. Veillez à ce que le film plastique ne touche pas les aliments. Consultez les instructions sur l'emballage des aliments
Thermomètres	Utilisez uniquement des thermomètres spécial micro-ondes (thermomètres pour viandes et confiseries).
Papier paraffiné	Utilisez pour recouvrir les aliments afin d'éviter les projections et pour retenir leur humidité.

Matériaux qui ne vont pas au four à micro-ondes

Ustensiles	Remarques
Plat en aluminium	Risque de provoquer des étincelles. Mettez les aliments dans un récipient pouvant aller au four à micro-ondes.
Carton alimentaire avec poignée métallique	Risque de provoquer des étincelles. Mettez les aliments dans un récipient pouvant aller au four à micro-ondes.
Ustensiles métalliques ou à décorations métalliques	Le métal bloque l'énergie des micro-ondes de sorte que les aliments ne peuvent pas cuire. Le métal risque de provoquer des étincelles.
Attaches avec fil métallique	Peuvent provoquer des étincelles et un feu dans le four.
Sachets en papier	Risque d'incendie dans le four.
Mousse en plastique	Les mousses en plastique peuvent fondre ou contaminer les liquides chauffés dans le four si elles sont exposées à des températures élevées.
Bois	Dans un four à micro-ondes, le bois peut sécher et se fissurer ou craquer.

DESCRIPTION DU FOUR A MICRO-ONDES

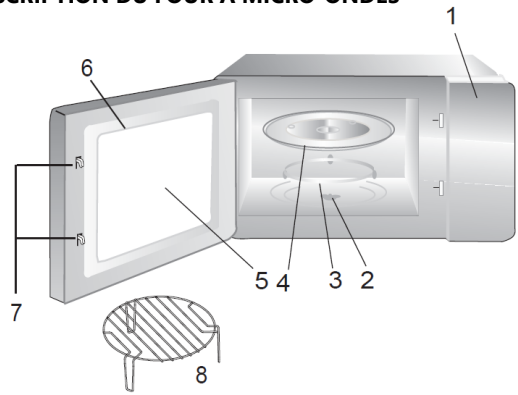

1. Panneau de contrôle
2. Axe du plateau rotatif
3. Anneau guide
4. Plateau en verre
5. Fenêtre d'observation
6. Porte
7. Système de verrouillage de la porte
8. Grille

Plateau rotatif

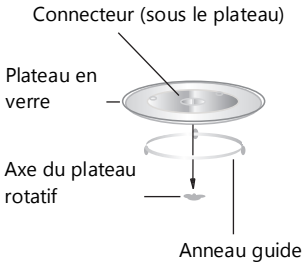

- Ne placez jamais le plateau en verre à l'envers. Veillez à ce que la rotation du plateau en verre ne soit pas gênée.
- Utilisez toujours le plateau en verre et l'anneau guide pendant la cuisson.
- Tous les aliments et récipients contenant des aliments doivent toujours être places sur le plateau en verre pour la cuisson.
- Si le plateau en verre ou le support roulant se fissure ou se brise, contactez le centre de réparation agréé le plus proche.

Première utilisation

Déballage

Enlevez tous les matériaux d'emballage et les accessoires. Examinez le four et vérifiez qu'il ne comporte pas de dommages, par exemple que sa porte n'est pas cassée ou cabossée. N'installez pas le four à micro-ondes s'il est endommagé.

Installation de l'appareil

- Sélectionnez une surface horizontale offrant un espace ouvert suffisant pour les ouvertures d'entrée et/ou de sortie d'air.

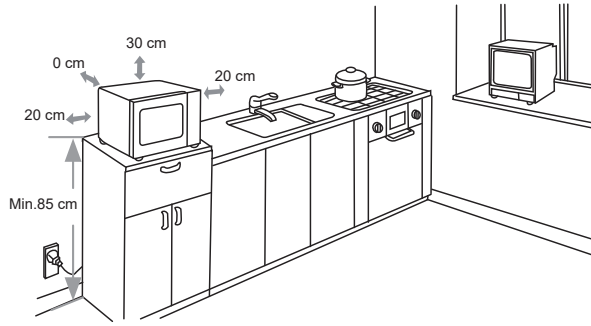

- Le four à micro-ondes doit être placé sur une surface se trouvant à une hauteur minimale de 85 cm par rapport au sol.
- Un espace vide minimum de 20 cm est nécessaire de chaque côté du four.
- Un espace dégagé d'une hauteur minimale de 30 cm est nécessaire au-dessus de la surface supérieure du four.
- N'enlevez pas les pieds situés sous le four à micro-ondes.
- Ne bloquez pas les orifices d'entrée et/ou de sortie d'air car cela peut endommager le four.
- Éloignez autant que possible le four à micro-ondes des téléviseurs et radios.
- L'utilisation d'un four à micro-ondes peut provoquer des interférences perturbant la réception de vos radios ou téléviseurs.
- Branchez le câble d'alimentation du four sur une prise de courant mise à la terre. Vérifiez que la tension et la fréquence du courant qu'elle fournit sont identiques à celles indiquées sur la plaque signalétique de l'appareil.
- **AVERTISSEMENT** : N'installez pas le four au-dessus d'une table de cuisson ou d'un autre appareil produisant de la chaleur.

PANNEAU DE CONTRÔLE

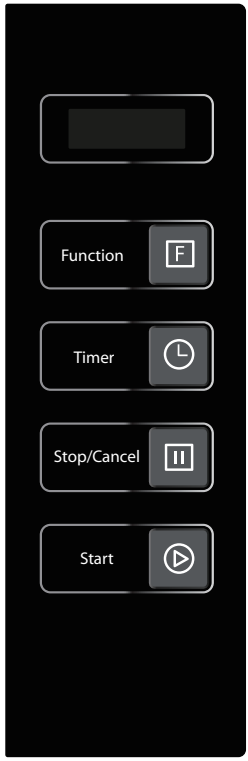

Bouton de sélection des fonctions

Utilisez ce bouton pour sélectionner :

- Cuisson par micro-ondes
- Cuisson par gril
- Décongélation par la durée

Bouton du minuteur

Appuyez sur ce bouton pour régler l'heure de l'horloge et le minuteur de cuisine

Bouton Arrêt / Annulation

Appuyez sur ce bouton pour désactiver la fonction d'annulation.
Appuyez une fois pour interrompre momentanément la cuisson ou appuyez deux fois pour l'annuler complètement.

Bouton de démarrage

Appuyez sur ce bouton pour démarrer un programme de cuisson.
Appuyez sur ce bouton pour confirmer le réglage.

FONCTIONNEMENT

Branchez le four, un bip retentit et son écran affiche « 0:00 ».

Utilisation générale

• Appuyez une fois sur [II] pour arrêter momentanément la cuisson. Vous pouvez redémarrer la cuisson en appuyant sur le bouton ▷ ou appuyez deux fois [II] pour annuler le programme de cuisson.

• Lorsque la durée de cuisson est écoulée, le four émettra quelques bips sonores.

Cuisson au micro-ondes

1. Appuyez une fois sur [F] . L'écran affichera "P100".
2. Appuyez une fois sur ◷ , et le temps de cuisson par défaut « 0:30 » sera affiché.
3. Appuyez de manière répétée sur ◷ pour régler le temps de cuisson.
   - La durée maximale de la cuisson est de 60 minutes.
     entre 0 à 5 minutes par intervalles de 30 secondes
     entre 5 et 60 minutes par intervalles de 1 minutes.
4. Appuyez sur ▷ pour démarrer la cuisson.
   - La puissance par défaut est de P100 et ne peut être modifiée.
   - Pendant la cuisson aux micro-ondes, chaque pression sur ▷ augmentera le temps de cuisson de 30 secondes.

Cuisson au gril

1. Appuyez de manière répétée sur [F] jusqu'à ce que l'écran affiche "G".
2. Appuyez une fois sur ◷ et le temps de cuisson par défaut 0:30 sera affiché.
3. Appuyez de manière répétée sur ◷ pour régler le temps de cuisson.
   - La durée maximale de la cuisson est de 60 minutes:
     entre 0 à 5 minutes par intervalles de 30 seconds
     entre 5 et 60 minutes par intervalles de 1 minutes.
4. Appuyez sur ▷ pour démarrer la cuisson.
   - La puissance par défaut est de P100 et ne peut être modifiée.
   - Pendant la cuisson au gril, chaque pression sur ▷ augmentera le temps de cuisson de 30 secondes.

REMARQUE: Lorsque la moitié de la cuisson au gril est écoulée, le four à micro-ondes émettra deux bips sonores pour vous rappeler de retourner les aliments afin d'optimiser la cuisson au gril. Après avoir retourné les aliments, refermez la porte du four, puis appuyez sur ▷ pour poursuivre la cuisson.

Décongélation par la durée

1. Appuyez de manière répétée sur F jusqu'à ce que l'écran affiche “dEF”.
2. Appuyez une fois sur , et la durée de décongélation « 0:30 » s’affichera.
3. Appuyez de manière répétée sur pour régler la durée de décongélation.
   - La durée de décongélation maximale est de 60 minutes.
     entre 0 à 5 minutes par intervalles de 30 secondes
     entre 5 et 60 minutes par intervalles de 1 minutes.
4. Appuyez sur le bouton pour démarrer la décongélation.
   - La puissance par défaut est de P30 et ne peut être modifiée.
   - Durant la décongélation, chaque pression sur augmente la durée de décongélation de 30 secondes.

Minuteur de cuisson

Vous pouvez utiliser votre four à micro-ondes comme minuteur de cuisson. Le minuteur peut être réglé jusqu'à 60 minutes.

REMARQUE: Le minuteur ne démarre pas et n'éteint pas le four à micro-ondes.

1. Appuyez une fois sur . L'écran affichera “00:30”.
2. Appuyez de manière répétée sur pour régler le temps.
   - Entre 0 à 5 minutes par intervalles de 30 seconds
     Entre 5 et 60 minutes par intervalles de 1 minutes.
3. Appuyez sur pour confirmer le réglage
4. Lorsque la durée de cuisson est écoulée, le four à micro-ondes en émettant cinq bips sonores.

Précautions d'usage

Aliments interdits

Si vous utilisez une méthode de cuisson utilisant les micro-ondes, vous ne devez jamais :

- Essayer de frire des aliments - Il est impossible de contrôler la température de l'huile et des autres matières grasses - Risque d'incendie.
- Tenter de cuire ou de chauffer des œufs encore dans leur coquille, des œufs durs avec ou sans leur coquille, ou des escargots – Ils risqueraient d'exploser.
- Essayer de cuire des aliments recouverts d'une coque intacte (par exemple les châtaignes) ou d'une peau dure (par exemple les tomates, les pommes de terre ou les saucisses) - Percez toujours leur peau.

Températures des aliments

Les micro-ondes ne chauffent que les aliments. Les récipients peuvent donc rester totalement ou partiellement froids alors que les aliments qu'ils contiennent sont brûlants.

Pour éviter tout risque de brûlure, mélangez systématiquement les aliments et vérifiez soigneusement leur température avant de les servir – Cela est particulièrement important pour les aliments destinés aux enfants.

Secouez complètement les biberons et versez quelques gouttes de liquide sur le dos de votre poignet pour en contrôler la température.

Préparer les aliments à cuire

Avant de réchauffer des biberons ou des petits pots, retirez-en les tétines et les couvercles.

Pensez à recouvrir les récipients pour éviter :

- Des projections dans la cavité du four.
- Un dessèchement des aliments.

Chauffer des liquides

Les liquides chauffés aux micro-ondes peuvent se mettre brusquement à déborder après que vous ayez sorti le récipient les contenant. Cela est dû au fait que lorsque la température atteint le point d'ébullition, la vapeur tend à rester prisonnière dans le liquide jusqu'à ce qu'il soit remué.

Afin de vous prémunir contre le risque de brûlures dues à ce phénomène, mettez toujours une cuillère en plastique dans les liquides à chauffer.

Il est facile de tester les récipients pour vous assurer qu'ils sont « transparents » aux micro-ondes. Placez le récipient à tester sur le plateau rotatif avec un verre d'eau, puis faites fonctionner le four une minute à la puissance maximale.

Au bout d'une minute :

- Si le récipient est froid, cela indique qu'il est "transparent" et peut aller au four à micro-ondes.
- Si le récipient est chaud ou brûlant, cela indique qu'il absorbe tout ou partie des micro-ondes et ne doit donc pas être utilisé pour cuire des aliments aux micro-ondes.

NETTOYAGE ET ENTRETIEN

- Avant toute opération d’entretien ou de nettoyage du four à micro-ondes, débranchez-le et attendez qu’il refroidisse jusqu’à la température ambiante.
- Après chaque utilisation, nettoyez l’intérieur du four avec un chiffon doux légèrement humidifié, puis sechez avec un chiffon doux et sec.
- Le cadre de la porte, le joint de porte et les parties adjacentes doivent être soigneusement nettoyés avec un chiffon doux légèrement humidifié, puis sechez avec un chiffon doux et sec.
- N’utilisez pas de produits d'entretien abrasifs ni de grattoirs métalliques durs pour nettoyer la porte en verre du four, car ils risquent de la rayer, ce qui peut provoquer l’éclatement du verre.

GUIDE DE DÉPANNAGE

Fonctionnement normal	
Le four à micro-ondes crée des interférences qui perturbent la réception de votre téléviseur.	Lorsque le four à micro-ondes est en marche, cela peut perturber la réception de vos radios et téléviseurs. C'est un phénomène que l'on retrouve avec d'autres appareils de petit électroménager, par exemple les mixeurs, les aspirateurs et les ventilateurs. Ceci est normal.
De la buée s'accumule sur la porte et de l'air chaud sort par les ouvertures de ventilation.	Pendant la cuisson, les aliments peuvent produire de la vapeur. La plus grande partie de la vapeur s'échappe par les orifices de ventilation du four. Néanmoins de la vapeur peut s'accumuler dans certains endroits, comme sur la porte du four. Ce phénomène Ceci est normal.
Le four à micro-ondes est mis en marche accidentellement alors qu'il est vide.	L'utilisation du four à micro-ondes sans aliment à l'intérieur pour une courte durée n'est pas recommandée. Ceci risque d'endommager l'appareil.

Problèmes	Causes possibles	Solutions
Impossible de mettre le four en marche.	Son câble d'alimentation n'est pas correctement branché.	Débranchez l'appareil, puis rebranchez-le au bout de 10 secondes.
	La prise de courant ne fonctionne pas correctement.	Testez la prise de courant en branchant un autre appareil dessus.
Le four ne chauffe pas.	Sa porte n'est pas bien fermée.	Fermez complètement la porte.

SPÉCIFICATIONS

Tension et fréquence nominales :	230V~ 50 Hz
Puissance d'entrée nominale (Micro-ondes) :	1450W
Puissance de sortie nominale (Micro-ondes) :	900W
Puissance de sortie nominale (Grill):	1000W
Fréquence des micro-ondes :	2450 MHz

Thomson et le logo Thomson sont des marques de Technicolor (S.A.) ou de ses filiales et sont utilisées sous licence par Fnac Darty (S.A.).

MISE AU REBUT

En tant que distributeur responsable, nous accordons une grande importance à la protection de l'environnement.
Nous vous encourageons à respecter les procédures correctes de mise au rebut de votre appareil, des piles et des éléments d'emballage. Cela aidera à préserver les ressources naturelles et à garantir qu'il soit recyclé d'une manière respectueuse de la santé et de l'environnement.

Vous devez jeter ce produit et son emballage selon les lois et les règles locales.
Puisque ce produit contient des composants électroniques et parfois des piles, le produit et ses accessoires doivent être jetés séparément des déchets domestiques lorsque le produit est en fin de vie.
Pour plus de renseignements sur les procédures de mise au rebut et de recyclage, contactez les autorités de votre commune.

Apportez l'appareil à un point de collecte local pour qu'il soit recyclé. Certains centres acceptent les produits gratuitement.

Hotline Darty France
Quels que soient votre panne et le lieu d'achat de votre produit en France, avant de vous déplacer en magasin Darty, appelez le 0 978 970 970 (prix d'un appel local) 7j/7 et 24h/24.

Hotline Vanden Borre
Le service après-vente est joignable au +32 2 334 00 00, du lundi au vendredi de 8h à 18h et le samedi de 9h à 18h.

En raison des mises au point et améliorations constamment apportées à nos produits, de petites incohérences peuvent apparaître dans ces instructions. Veuillez nous excuser pour la gêne occasionnée.

Etablissements Darty & fils ©,
129 Avenue Gallieni, 93140 Bondy, France 18/11/2019