SF9390X1

Fours, Classica, 90 cm, Chaleur tournante, Inox, A+, Vapor Clean

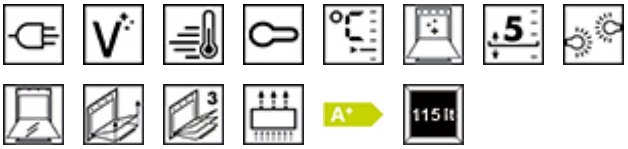

TYPE

Famille: Fours • Catégorie: 90 cm • Mode de cuisson: Chaleur tournante • Alimentation: Electrique • Code EAN: 8017709234614 • Système de nettoyage: Vapor Clean

ESTHÉTIQUE

Couleur: Inox • Finition: Anti-trace • Esthétique: Classica • Matériau: Inox • Type d'inox: Satiné • Type de verre: Noir Eclipse • Porte: Avec 2 bandeaux horizontaux • Poignée: Classica • Couleur de la poignée: Inox

PROGRAMMES / FONCTIONS

Nombre de fonctions de cuisson: 9 • Programmes automatiques: 20 • Fonctions de cuisson traditionnelle: Statique, Chaleur brassée, Chaleur tournante, Chaleur tournante turbo, ECO, Gril fort, Gril fort ventilé, Sole, Sole ventilé • Fonctions supplémentaires: Décongélation selon le temps, Décongélation selon le poids, Levage, Shabbat • Fonctions de nettoyage: Vapor Clean

COMMANDES

Afficheur: Oui • Type de commandes: Manettes • Nombre de manettes: 2 • Esthétique des manettes: Classica • Couleur des manettes: Effet inox

OPTIONS

Options de programmation de la durée de cuisson: Début et fin de cuisson • Minuteur: Oui • Mode Expo: Oui • Préchauffage rapide: Oui • Verrouillage commandes / Sécurité enfants: Oui • Autres options: Maintien au chaud, Eco-Light

TECH

Technologie de l'afficheur: LCD • Contrôle de température: Electronique • Température minimum: 30 °C • Température maximum: 280 °C • Matériau de la cavité: Email Ever Clean • Nombre de niveaux de cuisson: 5 • Type de niveaux de cuisson: Supports latéraux en métal • Turbine: 2 • Nombre de lampes: 2 • Type d'éclairage: Halogène • Puissance de l'éclairage: 40 W • Eclairage à l'ouverture de la porte: Oui • Type d'ouverture de la porte: Abattante • Porte: Tempérée • Porte démontable: Oui • Porte intérieure plein verre: Oui • Porte intérieure démontable: Oui • Nombre total de vitres de la porte: 3 • Thermostat de sécurité: Oui • Système de refroidissement: Tangentiel • Arrêt éléments chauffants à l'ouverture de la porte: Oui • Puissance résistance sole: 1700 W • Puissance résistante voûte: 1200 W • Puissance résistance gril: 1700 W • Puissance résistance gril fort: 2900 W • Puissance résistance circulaire: 1550 W • Puissance résistance circulaire n°2: 1550 W

PERFORMANCE / ETIQUETTE ENERGÉTIQUE

Classe d'efficacité énergétique: A+ • Volume net: 115 l • Consommation d'énergie en mode conventionnel: 4.86 MJ • Consommation d'énergie en convection naturelle: 1.35 KWh • Consommation d'énergie en convection forcée: 3.02 MJ • Consommation d'énergie en convection forcée: 0.84 KWh

RACCORDEMENT ÉLECTRIQUE

Tension (V): 220-240 V • Puissance nominale: 3100 W • Fréquence (Hz): 50/60 Hz • Longueur du câble d'alimentation (cm): 115 cm

RACCORDEMENT GAZ

INFORMATIONS LOGISTIQUES

Dimensions du produit (mm): 595x896x571 • Poids net (kg): 48.700 kg

ACCESSOIRES INCLUS

Grille avec arrêt arrière: 1Lèchefrite émaillé profond (40 mm): 1Kit rails télescopiques à sortie partielle: 1Grille intégrée au lèchefrite: 1

OPTIONAL
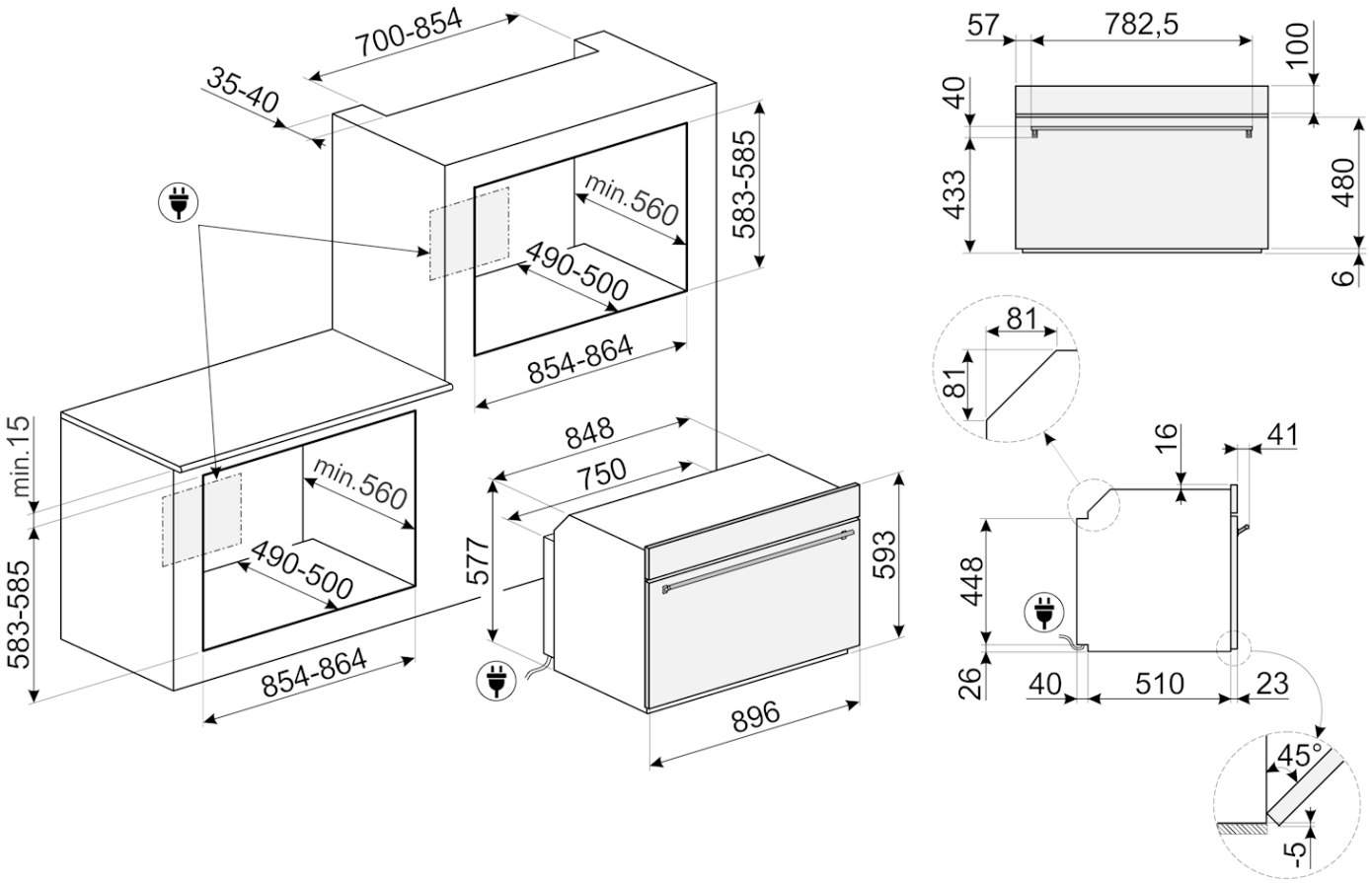
PPR9: Pierre à pizza, Fours, Centres de cuisson