SAMSUNG

GEBRUIKERSHANDLEIDING

Game-monitor

F24G3*T* F27G3*T*

De kleur en het uiterlijk kunnen afwijken, afhankelijk van het product. Ook kunnen de specificaties zonder voorafgaand bericht worden gewijzigd om de prestaties te verbeteren.

Wijzigingen voorbehouden.

© Samsung

Het auteursrecht op deze handleiding is eigendom van Samsung.

Gebruik of vermenigvuldiging van deze handleiding, geheel of gedeeltelijk, zonder toestemming van Samsung niet toegestaan.

Andere handelsmerken dan die van Samsung zijn het bezit van hun respectieve eigenaars.

In de volgende gevallen kunnen administratiekosten in rekening worden gebracht:

(a) Als op uw verzoek een monteur wordt gestuurd, maar het product niet defect is (wanneer u hebt nagelaten deze gebruiksaanwijzing te lezen).

(b) Als u het toestel naar een reparatiecentrum brengt, maar het product niet defect is (wanneer u hebt nagelaten deze gebruiksaanwijzing te lezen).

Voordat de monteur u bezoekt, krijgt u informatie over de administratiekosten.

Inhoudsopgave

Voordat u het product in gebruik neemt

Veiligheidsvoorzorgen 4
Elektriciteit en veiligheid 4
Installatie 5
Bediening 6

Reiniging 8

De juiste houding bij het gebruik van het product 8

Voorbereidingen

Installatie 9
De standaard bevestigen 9
De voet verwijderen 10
Voorzorgsmaatregelen voor het verplaatsen van het product 10
De ruimte rond het product controleren 11
De kanteling van het product aanpassen 11
Antidiefstalslot 12
Specificaties wandmontageset (VESA) 12

Configuratiescherm 13

Een bronapparaat aansluiten en gebruiken

Neem het volgende goed door voordat u het product aansluit. 14

Poorten 14

Een computer aansluiten en gebruiken 15
Een verbinding tot stand brengen met een HDMI-kabel 15
Aansluiten met een HDMI-DVI-kabel 15
Aansluiten met een DP-kabel 15
Aansluiten met behulp van de D-SUB kabel (Analoog Type) 15
Een hoofdtelefoon of oortelefoon 15

De voedingskabel aansluiten 16
Oortelefoonhouder 16

Optimale resolutie instellen 17

Menu

Scherm 18

Taal 19

Gamemodus 20

Modus 21

Kleur 22

Aspect 23

Invoer 24

Overig 25

Resetten 26

Afsluiten 26

De software installeren

Easy Setting Box 27
Beperkingen en problemen bij de installatie 27
Systeemeisen 27

Het stuurprogramma installeren 27

Problemen oplossen

Voordat u contact opneemt met een Samsung-servicecentrum 28
Productdiagnose (Probleem met het scherm) 28
De resolutie en frequentie controleren 28
Controleer het volgende. 28

V & A 30

Inhoudsopgave

Specificaties

Algemeen **31**

Tabel standaardsignaalmodi **32**

Bijlage

Dienstverlening tegen betaling (door klanten) **34**

Geen productdefect 34

Productschade als gevolg van een fout van de klant 34

Overig 34

FreeSync (voor grafische kaart van AMD) **35**

Hoofdstuk 01

Voordat u het product in gebruik neemt

Veiligheidsvoorzorgen

Waarschuwing	Als de aanwijzingen niet worden opgevolgd, kan dit ernstig letsel of de dood tot gevolg hebben.
Let op	Als de aanwijzingen niet worden opgevolgd, kan dit lichamelijk letsel of schade aan eigendommen tot gevolg hebben.

LET OP			
RISICO OP ELEKTRISCHE SCHOK. NIET OPENEN.			
LET OP: OM DE KANS OP EEN ELEKTRISCHE SCHOK TE VERKLEINEN MAG U HET PANEEL NIET VERWIJDEREN (OF DE ACHTERZIJDE). BEVAT GEEN ONDERDELEN DIE U ZELF KUNT REPAREREN. LAAT REPARATIE EN ONDERHOUD OVER AAN GEKWALIFICEERD PERSONEEL.			
	Dit symbool geeft aan dat de spanning binnen in het apparaat hoog is. Elk contact met onderdelen binnen in het product is gevaarlijk.		Wisselspanning: dit symbool geeft aan dat de nominale spanning wisselspanning is.
	Dit symbool geeft aan dat er belangrijke informatie over het gebruik en onderhoud is meegeleverd met dit product.		Gelijkspanning: dit symbool geeft aan dat de nominale spanning gelijkspanning is.
	Klasse II-product: Dit symbool geeft aan dat voor dit toestel geen veiligheidsaansluiting op aarde (massa) is vereist. Als dit symbool niet aanwezig is op een product met een voedingskabel, MOET het product een betrouwbare aardverbinding hebben (aarding).		Let op. Raadpleeg de instructies voor gebruik: Dit symbool geeft aan dat de gebruiker de handleiding moet raadplegen voor meer informatie over de veiligheid.

Elektriciteit en veiligheid

Waarschuwing

- Gebruik geen beschadigd netsnoer of beschadigde stekker en gebruik geen loszittend stopcontact.
- Sluit niet meerdere producten aan op één stopcontact.
- Kom niet met natte handen aan de stekker.
- Steek de stekker helemaal in het stopcontact (moet goed vastzitten).
- Steek de stekker in een geaard stopcontact (alleen voor apparaten met isolatie van type 1).
- Buig het netsnoer niet te sterk en trek nooit te hard aan het snoer. Let erop dat het netsnoer niet onder een zwaar voorwerp komt.
- Houd het netsnoer en product uit de buurt van warmtebronnen.
- Verwijder stof van de pennen van de stekker of het stopcontact met een droge doek.

Let op

- Trek de stekker niet uit het stopcontact wanneer het product in gebruik is.
- Gebruik alleen het netsnoer dat Samsung met uw product heeft meegeleverd. Gebruik het netsnoer niet voor andere producten.
- Houd voldoende ruimte vrij rond het stopcontact waarop het netsnoer is aangesloten.
  - Bij problemen moet u de stekker gemakkelijk uit het stopcontact kunnen trekken om de stroom naar het product volledig uit te schakelen.
- Trek het netsnoer altijd aan de stekker uit het stopcontact.

Installatie

Waarschuwing

- Zet geen kaarsen, insectenwerende middelen of sigaretten boven op het product. Plaats het product niet in de buurt van een warmtebron.
- Plaats het product niet in een slecht geventileerde ruimte, zoals een (boeken)kast.
- Houd tussen het product en de muur een afstand van minimaal 10 cm aan voor ventilatie.
- Houd de plastic verpakking buiten bereik van kinderen.
  - Kinderen kunnen stikken.
- Plaats het product niet op een instabiele of trillende ondergrond (bijvoorbeeld een plank die niet goed vastzit of een tafel die niet goed recht staat).
  - Het product kan omvallen, schade oplopen en/of letsel veroorzaken.
  - Wanneer het product wordt gebruikt in een ruimte met erg veel trillingen, kan het product schade oplopen of brand veroorzaken.
- Plaats het product niet in een voertuig of op een locatie waar het blootstaat aan stof, vocht (waterdruppels bijvoorbeeld), olie of rook.
- Stel het product niet bloot aan direct zonlicht, warmte of warme voorwerpen, zoals een kachel.
  - De levensduur van het product kan korter worden of er kan brand ontstaan.
- Zorg ervoor dat jonge kinderen niet bij het product kunnen.
  - Het product kan omvallen en letsel veroorzaken bij kinderen.
- Olie die als voedingsproduct wordt gebruikt, sojaolie bijvoorbeeld, kan het product beschadigen of vervormen. Installeer het project niet in een keuken of in de buurt van een aanrecht.

Let op

- Laat het product niet vallen wanneer u het verplaatst.
- Leg het product niet op de voorkant.
- Zorg er bij plaatsing van het product in een kast of op een plank voor dat de onderrand van de voorkant van het product niet uitsteekt.
  - Het product kan omvallen, schade oplopen en/of letsel veroorzaken.
  - Plaats het product alleen in een kast of op een plank van het juiste formaat.
- Zet het product voorzichtig neer.
  - Het product kan defect raken of er kan lichamelijk letsel ontstaan.
- Als u het product op een ongebruikelijke plek plaatst (blootgesteld aan veel fijne stofdeeltjes, chemische stoffen, extreme temperaturen, veel vocht of een plek waar het product lange tijd achter elkaar continu in gebruik is), kan dit ernstige gevolgen hebben voor de prestaties.
  - Neem contact op met een Samsung-servicecentrum als u het product op een dergelijke plek wilt plaatsen.
- Voordat u het product gaat monteren, plaatst u het product op een plat en stabiel oppervlak met het scherm naar beneden.
  - Er zit een kromming in het product. Wanneer u het product op een vlakke ondergrond legt en er vervolgens druk op uitoefent, kunt u het product beschadigen. Oefen geen druk op het product uit wanneer het op de grond ligt (naar boven of naar onderen).

Bediening

Waarschuwing

- In het product komt hoogspanning voor. Haal het product niet uit elkaar en repareer of wijzig het product niet zelf.
  - Neem voor reparatie contact op met een Samsung-servicecentrum.
- Als u het product wilt verplaatsen, moet u eerst alle kabels, waaronder de voedingskabel, van het product losmaken.
- Als het product vreemde geluiden, een brandgeur of rook produceert, moet u onmiddellijk de stekker uit het stopcontact trekken en contact opnemen met een Samsung-servicecentrum.
- Zorg ervoor dat kinderen het product niet als klimrek kunnen gebruiken.
  - Kinderen kunnen ernstig letsel oplopen.
- Als u het product laat vallen of als de behuizing beschadigd raakt, moet u het product uitzetten en het netsnoer losmaken. Neem vervolgens contact op met een Samsung-servicecentrum.
  - Langdurig gebruik kan leiden tot brand of een elektrische schok.
- Leg geen zware voorwerpen of voorwerpen die de aandacht trekken van kinderen, zoals speelgoed of snoep, boven op het product.
  - Het product of de zware voorwerpen kunnen vallen wanneer kinderen dat speelgoed of snoep proberen te pakken, met mogelijk ernstig letsel tot gevolg.
- Zet bij onweer het product uit en trek de stekker uit het stopcontact.
- Laat geen voorwerpen op het product vallen en stoot niet tegen het product.
- Verplaats het product niet door aan het netsnoer of ander kabels te trekken.
- Raak het product of de stekker niet aan als er een gaslek is. Laat de ruimte onmiddellijk goed luchten.
- Verplaats het product niet en til het niet op door aan het netsnoer of andere kabels te trekken.
- Gebruik en bewaar geen brandbare sprays of ontvlambare stoffen in de buurt van het product.
- Zorg ervoor dat de ventilatieopeningen niet worden geblokkeerd door een tafelkleed of gordijn.
  - Een te hoge binnentemperatuur kan brand veroorzaken.
- Steek geen metalen voorwerpen (een mes, muntstuk of haarspeld bijvoorbeeld) of ontvlambare voorwerpen (papier, lucifers en dergelijke) in het product (via de ventilatieopeningen of in- en uitgangen en dergelijke).
  - Zet het product uit en maak het netsnoer los als er water of vreemde substanties in het product komen. Neem vervolgens contact op met een Samsung-servicecentrum.
- Zet geen voorwerpen met een vloeistof erin, zoals een vaas, bloempot of fles, boven op het product.
  - Zet het product uit en maak het netsnoer los als er water of vreemde substanties in het product komen. Neem vervolgens contact op met een Samsung-servicecentrum.

Let op

- Wanneer er langere tijd een statisch beeld op het scherm wordt weergegeven, kan het beeld op het scherm inbranden of kunnen er pixels beschadigd raken.
  - Zet het scherm in de energiespaarstand of gebruik een schermbeveiliging met een bewegend beeld wanneer u het product gedurende langere tijd niet gebruikt.
- Trek de stekker uit het stopcontact als u van plan bent het product lang niet te gebruiken (tijdens een vakantie bijvoorbeeld).
  - Een teveel aan stof kan in combinatie met warmte een elektrische schok of een stroomlek veroorzaken.
- Gebruik het product op de aanbevolen resolutie en frequentie.
  - Uw ogen kunnen vermoeid raken.
- Plaats geen AC/DC-adapters bij elkaar.
- Verwijder de plastic verpakking van de AC/DC-adapter voordat u de adapter in gebruik neemt.
- Laat geen water in of op de AC/DC-adapter komen.
  - Dit zou een elektrische schok of brand kunnen veroorzaken.
  - Gebruik het product niet buitenshuis, waar het kan worden blootgesteld aan regen of sneeuw.
  - Zorg er bij het dweilen van de vloer voor dat de AC/DC-adapter niet nat wordt.
- Plaats de AC/DC-adapter niet in de buurt van de verwarming.
  - Anders kan er brand ontstaan.
- Bewaar de AC/DC-adapter in een goed geventileerde ruimte.
- Als u de stroomadapter laat hangen met de netsnoeraansluiting omhoog, kan er water of een andere stof in binnendringen. Dit kan leiden tot storingen van de adapter.

  Leg de stroomadapter plat neer op een tafel of de vloer.

- Houd het product niet op zijn kop en verplaats het product niet aan de voet alleen.
  - Het product kan omvallen, schade oplopen of letsel veroorzaken.
- Te lang van te dichtbij naar het scherm kijken kan slecht zijn voor de ogen.
- Gebruik geen luchtbevochtiger of waterkoker in de buurt van het product.
- Laat uw ogen minstens vijf minuten rusten of kijk naar voorwerpen op afstand na elk uur dat u de monitor hebt gebruikt.
- Het product wordt na verloop van tijd warm. Raak het beeldscherm niet aan wanneer het product al geruime tijd is ingeschakeld.
- Houd kleine onderdelen buiten bereik van kinderen.
- Wees voorzichtig bij het aanpassen van de hoek van het product.
  - U kunt uw handen of vingers knellen en u pijn doen.
  - Als u het product te scheef zet, kan het vallen en letsel veroorzaken.
- Zet geen zware voorwerpen op het product.
  - Het product kan defect raken of er kan lichamelijk letsel ontstaan.
- Zet bij het gebruik van een koptelefoon het volume niet te hard.
  - Dit kan uw gehoor beschadigen.
- Als er een probleem is met het scherm, schakel de monitor dan onmiddellijk uit en neem contact op met het servicecentrum.

Reiniging

Op het oppervlak van hoogglansmodellen kunnen witte vlekken ontstaan als in de buurt een ultrasone luchtbevochtiger wordt gebruikt.

― Neem contact op met het dichtstbijzijnde servicecentrum van Samsung als het product binnenin moet worden gereinigd (niet gratis).

Druk niet op het scherm van het product met handen of andere voorwerpen. Het risico bestaat dat u het scherm beschadigt.

― Wees voorzichtig bij het reinigen. De behuizing en het scherm van geavanceerde LCD-panelen zijn gevoelig voor krassen.

Ga bij het reinigen als volgt te werk.

1 Zet het product en de pc uit.

2 Trek het netsnoer uit het product.

― Pak het netsnoer vast aan de stekker en kom niet met natte handen aan de kabel. Anders kan een elektrische schok worden veroorzaakt.

3 Veeg het product af met een schone, zachte, droge doek.

Maak een zachte doek nat, wring deze goed uit en gebruik de doek om de buitenkant van het product schoon te maken.

– Gebruik op het product geen reinigingsmiddelen die alcohol, oplosmiddelen of middelen die de oppervlaktespanning verlagen, bevatten.

– Spuit geen water of reinigingsmiddel rechtstreeks op het product.

4 Sluit het netsnoer weer op het product aan wanneer u klaar bent met reinigen.

5 Zet het product en de pc aan.

De juiste houding bij het gebruik van het product

Gebruik het product in de juiste houding:

- Houd uw rug recht.
- Houd een afstand van 45 tot 50 cm aan tussen uw ogen en het scherm. Kijk licht omlaag naar het scherm.
- Houd uw ogen recht voor het scherm.
- Pas de hoek van het product zo aan dat er geen licht op het scherm wordt gereflecteerd.
- Houd uw onderarmen in een rechte hoek ten opzichte van uw bovenarmen en houd uw polsen recht.
- Houd uw ellebogen in een rechte hoek.
- Pas de hoogte van het product aan, zodat u uw knieën in een hoek van minstens 90 graden gebogen kunt houden, met uw hielen plat op de grond en uw armen lager dan uw hart.
- Doe de oogoefeningen of knipper regelmatig zodat geen oogvermoeidheid optreedt.

Installatie

De standaard bevestigen (F27G3*T*)

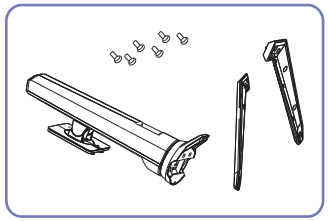

1

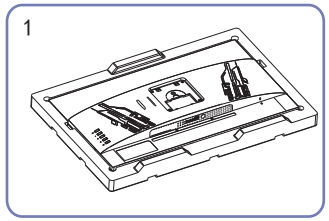

Plaats het beschermende piepschuim (kussen) dat is meegeleverd in het pakket op de grond en plaats het product met de voorkant naar beneden op het piepschuim, zoals weergegeven in de afbeelding.
Als er geen piepschuim beschikbaar is, gebruik dan een dikke zitmat.

2

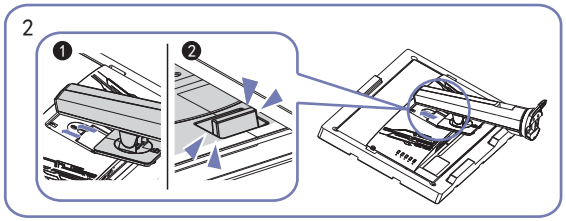

Plaats de standaard op het scherm, zoals weergegeven in de afbeelding. Bij het plaatsen van de standaard moet u ervoor zorgen dat de twee geleiders op de standaard in de groef van het scherm geplaatst kunnen worden. Duw vervolgens de standaard naar beneden totdat de knop voor het verhogen van de standaard in de groef van het scherm geplaatst wordt.

3

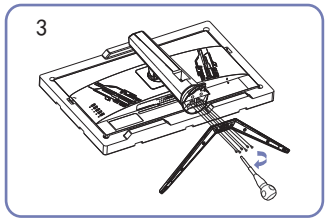

Haal de bodem eruit en maak deze vast op de beugel met 6 schroeven zoals weergegeven in de afbeelding.

4

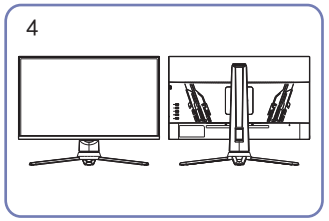

De montage is voltooid.

De standaard bevestigen (F24G3*T*)

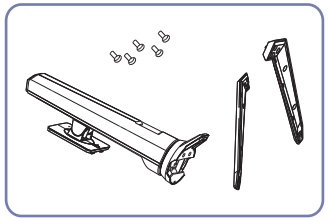

1

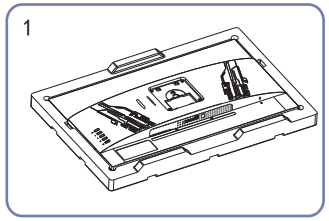

Plaats het beschermende piepschuim (kussen) dat is meegeleverd in het pakket op de grond en plaats het product met de voorkant naar beneden op het piepschuim, zoals weergegeven in de afbeelding.
Als er geen piepschuim beschikbaar is, gebruik dan een dikke zitmat.

2

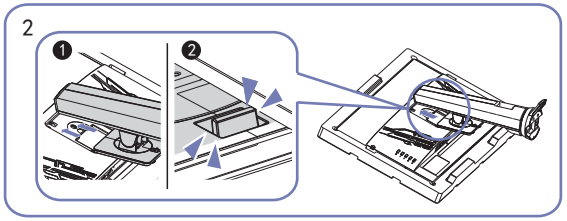

Plaats de standaard op het scherm, zoals weergegeven in de afbeelding. Bij het plaatsen van de standaard moet u ervoor zorgen dat de twee geleiders op de standaard in de groef van het scherm geplaatst kunnen worden. Duw vervolgens de standaard naar beneden totdat de knop voor het verhogen van de standaard in de groef van het scherm geplaatst wordt.

3

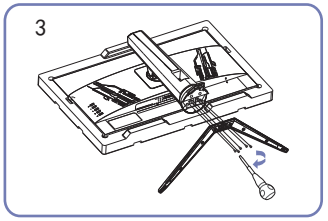

Haal de bodem eruit en maak deze vast op de beugel met 5 schroeven zoals weergegeven in de afbeelding.

4

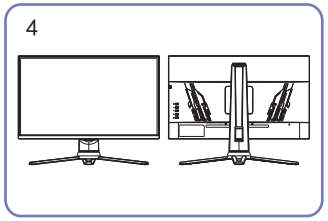

De montage is voltooid.

De voet verwijderen

― Voordat u de voet van het product verwijdert, moet u het product op een vlak en stabiel oppervlak plaatsen met het scherm omlaag gericht.

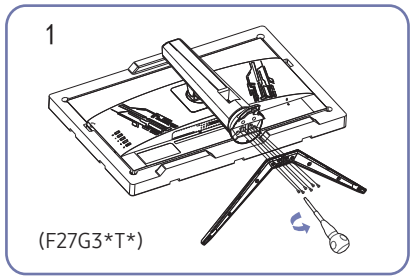

Plaats het beschermende piepschuim (kussen) dat in de doos is meegeleverd op de vloer en leg het product met de voorkant naar onderen op het piepschuim, zoals weergegeven in de afbeelding. Gebruik een dik kussen als u geen piepschuim hebt.
Verwijder de 6 schroeven uit de bodem met een schroevendraaier zoals weergegeven in de afbeelding.

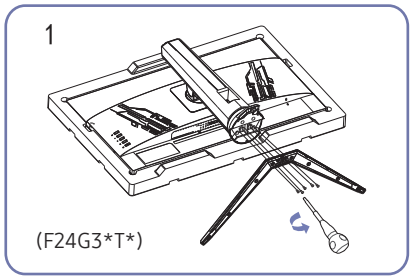

Plaats het beschermende piepschuim (kussen) dat in de doos is meegeleverd op de vloer en leg het product met de voorkant naar onderen op het piepschuim, zoals weergegeven in de afbeelding. Gebruik een dik kussen als u geen piepschuim hebt.
Verwijder de 5 schroeven uit de bodem met een schroevendraaier zoals weergegeven in de afbeelding.

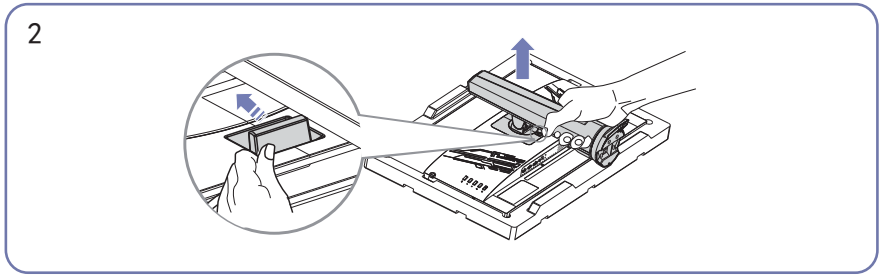

Duw de sleutel omhoog en houd deze vast.

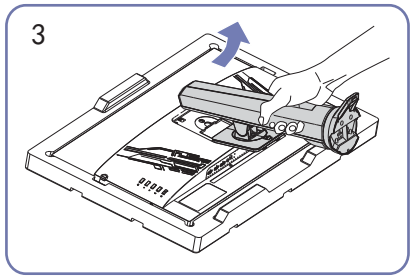

Til de standaard op in de richting van de pijl om deze van het scherm los te koppelen.

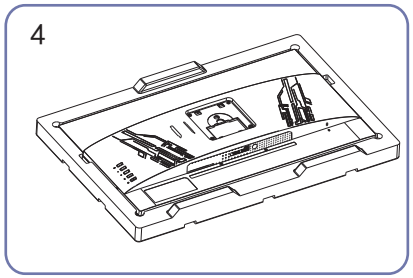

Het verwijderen is voltooid.

Voorzorgsmaatregelen voor het verplaatsen van het product

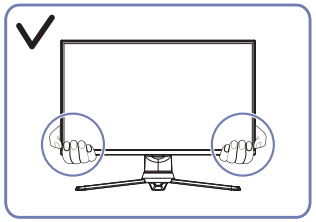

- Houd de onderste hoeken of randen van het product vast wanneer u het verplaatst.

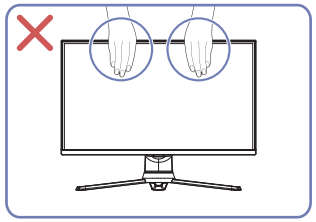

- Oefen geen rechtstreekse druk uit op het scherm.
- Houd het scherm niet vast wanneer u het product verplaatst.

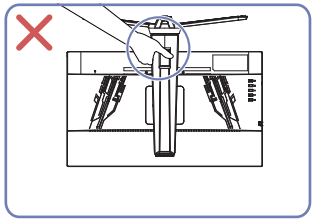

- Houd het product niet ondersteboven aan alleen de standaard.

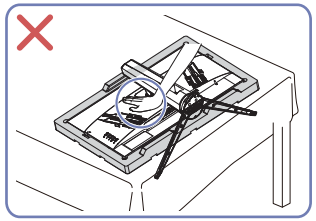

- Duw het product niet omlaag. Het risico bestaat dat u het product beschadigt.

De ruimte rond het product controleren

Zorg ervoor dat u voldoende ruimte voor ventilatie hebt wanneer u het product plaatst. Wanneer de interne temperatuur oploopt, kan er brand of schade aan het product ontstaan. Houd voldoende ruimte rond het product zoals getoond op de grafiek wanneer u het product installeert.

― De buitenkant kan afwijken, afhankelijk van het product.

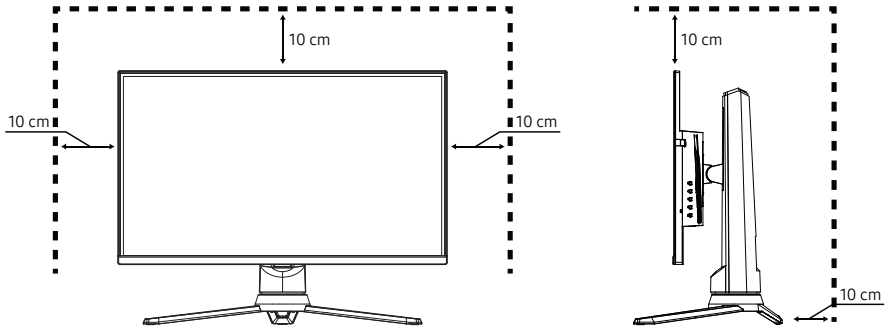

De kanteling van het product aanpassen

― De kleur en vorm van de onderdelen kan afwijken van de afbeelding. De specificaties kunnen zonder voorafgaande kennisgeving worden gewijzigd ter verbetering van de kwaliteit.

Kanteling

De kanteling van de monitor kan wordt aangepast.
Kantelhoek: -5.0° (±2.0°) ~ +20.0° (±2.0°)

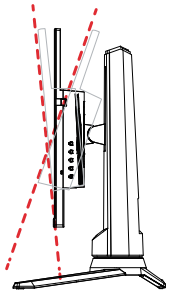

- Houd tijdens het aanpassen de onderkant van het product vast om te voorkomen dat het product belast wordt.
- Let op bij het aanpassen van de kanteling van het product om schade te voorkomen veroorzaakt door omringende voorwerpen en voorkom dat de vingers bekneld raken.

HAS

De hoogte van de monitor kan worden aangepast.
- Hoogte omlaag/omhoog aanpassen: 130.0±5.0 (F27G3*T*)
- Hoogte omlaag/omhoog aanpassen: 110.0±5.0 (F24G3*T*)
- Slip Omhoog/Omlaag Spec: 5.0mm

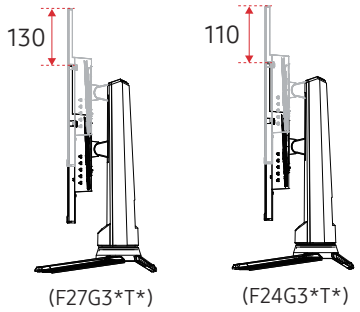

- Houd de beugel boven het midden vast, pas deze aan indien nodig en voorkom dat het
- product belast wordt.
  Let op bij het aanpassen van het product HAS om schade te voorkomen veroorzaakt door omringen Voorwerpen en voorkomt dat de vingers bekneld raken.

Draai-as

De rotatiehoek van de monitor kan worden aangepast.
Draaihoek -30° (±2.0°) ~ +30.0° (±2.0°)

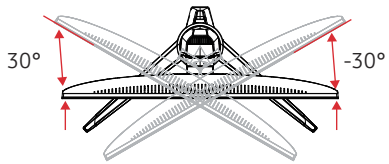

- Houd de beugel boven het midden vast, pas deze aan indien nodig en voorkom dat het product
- belast wordt.
  Let op bij het aanpassen van de draai-as van het product om schade te voorkomen veroorzaakt door omringende voorwerpen.

Spil

De richting van de monitor kan worden aangepast.
Spil: -90° (±2.0°) ~ +90.0° (±2.0°)

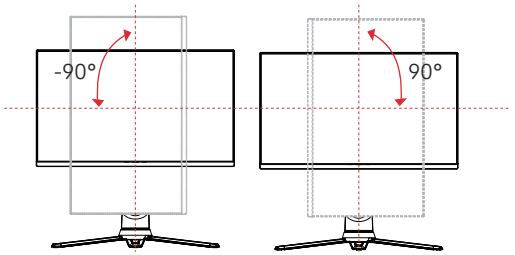

- Houd de beugel boven het midden vast, pas deze aan indien nodig en voorkom dat het product belast wordt.
- Let op bij het aanpassen van de spil van het product om schade te voorkomen veroorzaakt door omringende voorwerpen. De aanpassing moet worden gedaan wanneer de beugel in de hoogste stand staat/zoveel mogelijk naar achteren gekanteld is.
- Houd er rekening meer dat wanneer u de hoogte (verlaagd) aanpast in verticale positie, kan het apparaat de grond raken en een impact veroorzaken, of uw handen of andere voorwerpen raken.

Antidiefstalslot

― Dankzij het antidiefstalslot kunt u het product veilig gebruiken, zelfs in openbare ruimten.

― De vorm van het slot en de vergendelingsmethode zijn afhankelijk van de fabrikant. Raadpleeg de handleidingen bij het antidiefstalslot voor meer informatie.

Een antidiefstalapparaat vergrendelen:

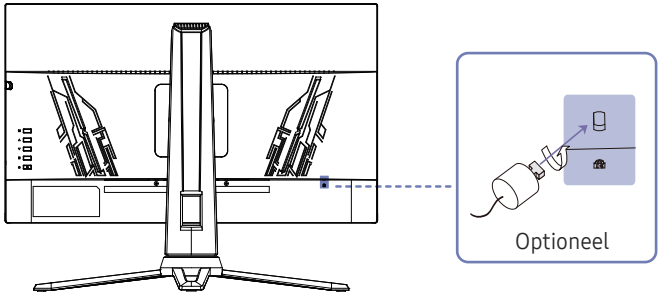

1 Bevestig de kabel van uw antidiefstalslot aan een zwaar object, bijvoorbeeld een bureau.

2 Steek een uiteinde van de kabel door de lus aan het andere eind.

3 Plaats het vergrendelingsapparaat in het antidiefstalslot aan de achterzijde van het product.

4 Sluit het slot.

- Een antidiefstalslot kan afzonderlijk worden aangeschaft.
- Raadpleeg de handleidingen bij het antidiefstalslot voor meer informatie.
- Antidiefstalsloten zijn verkrijgbaar bij elektronicazaken of online.

Specificaties wandmontageset (VESA)

― Installeer uw wandmontage op een stevige wand loodrecht op de vloer. Voordat u de wandmontage bevestigt op oppervlakken zoals gipsplaat, dient u contact op te nemen met uw dichtstbijzijnde dealer voor aanvullende informatie. Als u het product installeert tegen een schuine wand, kan het vallen en dit kan leiden tot ernstige persoonlijke verwondingen. Samsung-wandmontagesets bevatten een gedetailleerde installatiehandleiding en alle onderdelen die nodig zijn voor montage worden meegeleverd.

- Gebruik geen langere schroeven dan de standaardlengte en gebruik geen schroeven die niet voldoen aan de standaard VESA-schroefspecificaties. Te lange schroeven kunnen schade veroorzaken aan de binnenkant van het product.
- Wanneer u een andere wandmontage dan het vermelde product installeert, kan de installatie moeilijk verlopen.
- Voor wandmontages die niet voldoen aan de standaard VESA-schroefspecificaties, kan de lengte van de schroeven variëren afhankelijk van de specificaties van de wandmontage.
- Draai de schroeven niet te hard vast. Dit kan het product beschadigen of ertoe leiden dat het product valt, wat leidt tot persoonlijke verwondingen. Samsung is niet aansprakelijk voor dit soort ongelukken.
- Samsung is niet aansprakelijk voor schade aan het product of persoonlijke verwondingen wanneer een niet-VESA of niet-gespecificeerde wandmontage gebruikt wordt of wanneer de consument de installatie-instructies voor het product niet opvolgt.
- Monteer het product niet met een helling van meer dan 15 graden.
- Standaardafmetingen voor wandmontagesets worden getoond in de onderstaande tabel.

Modelnaam	VESA-specificaties schroefgat (A * B) in millimeter	Standaardschroef	Aantal
F27G3*T*	1 00,0 x 100,0	4.0 mm Φ, 8.0 mm draak	4 EA
F24G3*T*	1 00,0 x 100,0	4.0 mm Φ, 10.0 mm draak	4 EA

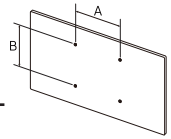

― Installeer uw wandmontageset niet terwijl uw product aan staat. Dit kan leiden tot persoonlijke verwondingen als gevolg van een elektrische schok.

Configuratiescherm

― De kleur en vorm van de onderdelen kan afwijken van de afbeelding. De specificaties kunnen zonder voorafgaande kennisgeving worden gewijzigd ter verbetering van de kwaliteit.

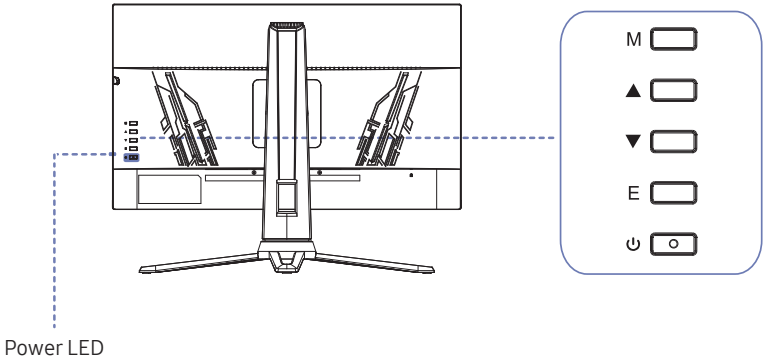

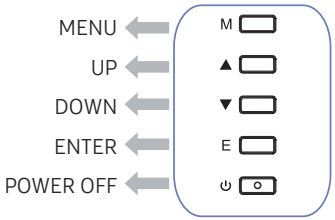

Poort		Omschrijving
Power LED		Dit ledlampje geeft een indicatie van de stroomstatus en werkt als • nschakelen (Power button): Aan • Energiebesparende modus: Knippert • Uitschakelen (Aan/uit knop): Uit ― De werking van de aan/uit indicator kan verwisseld worden door dit te wijzigen in het menu.((System→Power LED On) Vanwege functionele variatie is het mogelijk dat werkelijke modellen deze functie niet hebben.
M	Menu	Opent het menu/Gaat terug nar het vorige menu (in geval van hoofdmenu, verlaat het hele menu).
▲	Up	Wanneer het menu geopend is, zal de waarde van de voortgangsbalk toenemen als de omhoog-toets wordt geselecteerd. Als het menu wordt afgesloten, schakel de voorkant van het game om.
▼	Down	Wanneer het menu geopend is, zal de waarde van de voortgangsbalk afnemen als de omlaag-toets wordt geselecteerd; Voer de volume-instellingen in wanneer het menu is afgesloten. (niet beschikbaar wanneer VGA-signaal wordt ingevoerd)
E	Enter	Druk op deze knop als het menu geactiveerd is om deze functie te selecteren: Druk op deze knop als het menu afgesloten is om de automatische beeldcorrectiefunctie te openen (alleen voor VGA-signaal).
⏻	Power Off	Aan/uit schakelaar, druk op de knop om de monitor aan/uit te zetten.

Hoofdstuk 03

Een bronapparaat aansluiten en gebruiken

Neem het volgende goed door voordat u het product aansluit.

1 Controleer voordat u het product aansluit de vormen van beide poorten van de meegeleverde signaalkabels en de vormen en locaties van de poorten op het product en het externe apparaat.

2 Zorg ervoor dat u de stroomkabels uit het product en het externe apparaat verwijdert voordat u het product aansluit. Zo voorkomt u schade aan het product wegens kortsluiting of een stroompiek.

3 Nadat alle signaalkabels goed zijn aangesloten, sluit u de stroomkabels opnieuw aan op het product en het externe apparaat.

4 Zodra het product is aangesloten, moet u de handleidingen lezen om vertrouwd te raken met de functies van het product, de voorzorgsmaatregelen en overige informatie die nodig is om het product goed te gebruiken.

― De aansluitingen kunnen per product verschillen.

― De aanwezige poorten kunnen afwijken, afhankelijk van het product.

Poorten

― Welke functies beschikbaar zijn, kan per productmodel verschillen. De kleur en vorm van de onderdelen kan afwijken van de afbeelding. De specificaties kunnen zonder voorafgaande kennisgeving worden gewijzigd ter verbetering van de kwaliteit. Kijk op uw concrete product.

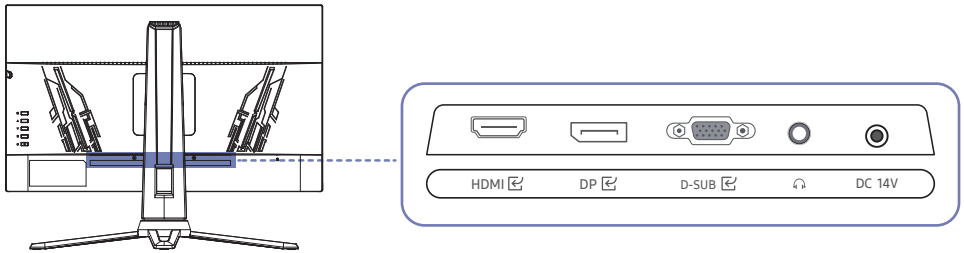

Poort	Omschrijving
HDMI	Aansluiting voor de verbinding met een bronapparaat via een HDMI- of HDMI-DVI-kabel.
DP	Hiermee kunt u het apparaat op een pc aansluiten met een DP-kabel.
D-SUB	Aansluiten op een PC met behulp van de D-SUB kabel.
	Aansluiten op een audio-uitvoer apparaat zoals koptelefoons of oortelefoons.
DC 14V	Aansluiten op de AC/DC adapter.

Een computer aansluiten en gebruiken

Selecteer een verbindingsmethode die geschikt is voor uw computer.

Een verbinding tot stand brengen met een HDMI-kabel

Aansluiten met een HDMI-DVI-kabel

― De audiofunctie wordt niet ondersteund als het bronapparaat met de HDMI-DVI-kabel is aangesloten.

― De optimale resolutie is mogelijk niet beschikbaar met een HDMI-DVI-kabel.

Aansluiten met een DP-kabel

― Een DP-kabel van minder dan 1,5 m lang wordt aanbevolen. Gebruik van een kabel die langer is dan 1,5 m kan de beeldkwaliteit beïnvloeden.

― Gebruik een VESA-gecertificeerde DP 1.2-kabel of hoger met de juiste DP-connector.

Aansluiten met behulp van de D-SUB kabel (Analoog Type)

Een hoofdtelefoon of oortelefoon aansluiten

― Gebruik een hoofdtelefoon of oortelefoon wanneer u geluid activeert met een HDMI-HDMI- of DP-kabel.

― De hoofdtelefoon- of oortelefoonstekker ondersteunt uitsluitend 3 aansluitingen met geleiders van het TRS-type (Tip-Ring-Sleeve).

De voedingskabel aansluiten

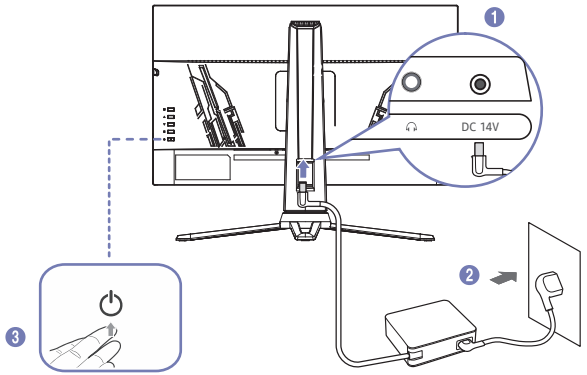

1 Sluit het stroomsnoer aan op de AC/DC-adapter. Sluit de AC/DC-adapter vervolgens aan op de **DC 14V**-poort aan de achterkant van het product.

2 Steek vervolgens de voedingskabel in het stopcontact.

3 Druk op de ⏻ - knop op de onderkant van het product om deze in te schakelen. — De invoerspanning wordt automatisch omgeschakeld.

Oortelefoonhouder

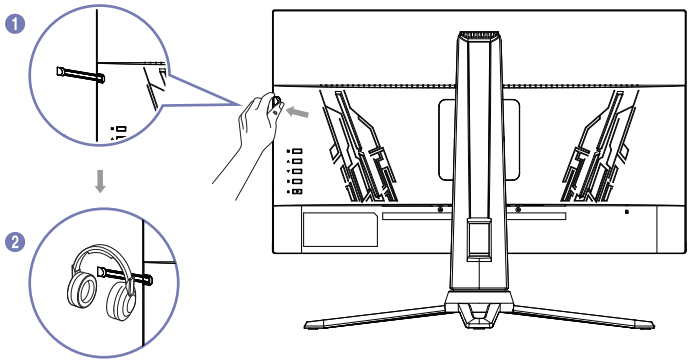

1 Haal de koptelefoonhouder eruit.

2 Zet vervolgens de koptelefoon op..

Optimale resolutie instellen

Als u het product voor de eerste keer na aanschaf aanzet, wordt een bericht over het instellen van de optimale resolutie weergegeven.

Selecteer een taal op het informatiebericht en zet de resolutie op de pc op de optimale instelling.

― Als u de optimale resolutie voor uw computer wilt instellen, raadpleegt u **(V&A)** → "Hoe kan ik de resolutie wijzigen?"

― Stel de **Vernieuwingssnelheid** in op **144 Hz** om de maximale vernieuwingssnelheid in te schakelen.

― Welke functies beschikbaar zijn, kan per productmodel verschillen. De kleur en vorm van de onderdelen kan afwijken van de afbeelding. De specificaties kunnen zonder voorafgaande kennisgeving worden gewijzigd ter verbetering van de kwaliteit.

Scherm

2e	3e	Omschrijving
Brightness		Hiermee kunt u de algemene helderheid van het beeld aanpassen. (Bereik: 0~100) Een hogere waarde resulteert in een helderder beeld. ― Dit menu is niet beschikbaar wanneer Eye Saver Mode is ingeschakeld.
Contrast		Hiermee past u het contrast tussen de objecten en de achtergrond aan. (Bereik: 0~100) Een hogere waarde resulteert in een groter contrast, zodat het object helderder wordt weergegeven. ― Dit menu is niet beschikbaar wanneerPicture Mode op Cinema of Dynamic Contrast staat.
DCR		Hiermee kunt u dynamisch contract activeren Hiermee kunt u dynamisch contrast deactiveren
Self Diagnosis		Hiermee kunt u het testscherm bekijken.

Taal

2e	3e	Omschrijving
Taal		Stel de menutaal in. ― Wanneer u de taalinstellingen wijzigt, worden de wijzigingen alleen toegepast op de schermmenu's. ― Ze worden niet toegepast op andere functies op uw computer.

Gamemodus

2e	3e	Omschrijving
OD		Hiermee kunt u de OD-functie activeren Hiermee kunt u de OD-functie deactiveren
Crosshair		Hiermee kunt u de gewenste richtpuntstijl selecteren.
FreeSync Premium		FreeSync-technologie is een oplossing die 'tearing' van het beeld voorkomt zonder de gebruikelijke vertraging in het beeld. FreeSync kan worden gebruikt wanneer u een grafische kaart van AMD met FreeSync-ondersteuning gebruikt. Meer informatie vindt u op de pagina FreeSync (voor grafische kaart van AMD).
MPRT		Hiermee kunt u MPRT openen Hiermee kunt u MPRT afsluiten De MPRT-functie zal worden uitgeschakeld als de resolutie groter is dan 85Hz.
Timer		30 40 50 60 90 Hiermee kunt u game-timing openen Hiermee kunt u game-timing afsluiten

Modus

2e	3e	Omschrijving
Standard		Dit menu biedt een optimale beeldkwaliteit die geschikt is voor de omgeving waarin het product zal worden gebruikt. • Standard Selecteer deze modus wanneer de omgeving helder is.
Cinema		• Cinema: **Selecteer deze modus wanneer de omgeving donker is. Dit bespaart energie en vermindert vermoeidheid van de ogen.**
FPS		• FPS: Verhoogt de helderheid van donkere gebieden van het FPS (First-Person Shooter) gamescherm. Deze modus vergroot de zichtbaarheid van uw vijanden tijdens een FPS (First-Person Shooter) game.
RTS		• RTS Verhoogt de kleurtemperatuur en contrastverhouding om de zichtbaarheid van het RTS (Real-Time Strategy) scherm en mini-map te verbeteren.
Eye Saver		• Eye Saver : Hiermee krijgt u een optimale beeldkwaliteit die rustgevend is voor de ogen.

Kleur

2e	3e	Omschrijving
Cool		Hiermee kunt u de tinten van het scherm aanpassen. ― Wanneer de externe invoer is verbonden via HDMI/DP en PC/AV Mode staat op AV (720P @ 60Hz en 1080P @ 60Hz).
Warm		• Color Tone: Hiermee kunt u een kleurtint selecteren die het beste past bij uw kijkwensen. ― Wanneer de externe invoer is verbonden via HDMI/DP en PC/AV Mode staat op AV (720P @ 60Hz en 1080P @ 60Hz).
User		• Red: Hiermee kunt u het roodverzadingsniveau aanpassen. Waarden dichter bij 100 betekenen een grotere intensiteit voor de kleur. • Green: AHiermee kunt u het groenverzadingsniveau aanpassen. Waarden dichter bij 100 betekenen een grotere intensiteit voor de kleur. • Blue: Hiermee kunt u het blauwverzadingsniveau aanpassen. Waarden dichter bij 100 betekenen een grotere intensiteit voor de kleur.

Aspect

2e	3e	Omschrijving
Aspect		Hiermee kunt u de beste schermgrootte en – verhouding selecteren. ―Dit menu is niet beschikbaar wanneer FreeSync is ingeschakeld. In PC modus • Auto: Hiermee kunt u het beeld weergeven volgens de aspect-verhouding van de invoerbron. • 16:9: Hiermee kunt u het beeld weergeven met een aspect-verhouding van 16:9. • 4:3: Hiermee kunt u het beeld weergeven met en aspect-verhouding van 4:3. Geschikt voor video's en standaard uitzendingen.

Invoer

2e	3e	Omschrijving
Invoer		VGA (Analoog) signaalinvoer. HDMI (Digitaal) signaalinvoer. Display port (Digitaal) signaalinvoer.

Overig

2e	3e	Omschrijving
Off Timer		Hiermee kunt u de uitschakel-timer activeren. Hiermee kunt u de uitschakel-timer deactiveren. ― 4 uur automatisch uitschakeling.
Gamma		Hiermee kunt u het middelste niveau van de luminantie aanpassen. — Gamma 1 / Gamma 2
Volume		Hiermee kunt u het Volume controlling the button UP/DOWN. Access the Volume control screen, then increase or decrease the Volume.verhogen of verlagen.
Adjust		Auto Adjust: Hiermee kunt u automatisch de horizontale / verticale locatie-focus en klok van de beelden aanpassen. Auto Color: Hiermee kunt u de witte balans van de beelden aanpassen. Coarse: Hiermee kunt u de beeldklok aanpassen om verticale lijnruis te verminderen . Fine: Hiermee kunt u de beeldfase aanpassen om horizontale ruis te verminderen . Alleen voor VGA-signalens.

Resetten

2e	3e	Omschrijving
Resetten		Hiermee kunt u alle instellingen voor het product terug zetten op de fabrieksinstellingen.

Afsluiten

2e	3e	Omschrijving
Afsluiten		Hiermee kunt u het hele menu verlaten

Hoofdstuk 05

De software installeren

Easy Setting Box

Met **Easy Setting Box** kunnen gebruikers het product opdelen in meerdere delen.

U kunt de meest recente versie van **Easy Setting Box** downloaden van de website van Samsung (http://www.samsung.com).

― De software werkt misschien niet goed als u de pc na installatie niet opnieuw opstart.

― Het pictogram **Easy Setting Box** verschijnt misschien niet, afhankelijk van het pc-systeem en de productspecificaties.

― Als het snelkoppelingspictogram niet verschijnt, drukt u op de toets F5.

Beperkingen en problemen bij de installatie

De installatie van **Easy Setting Box** kan beïnvloed worden door de grafische kaart, het moederbord en de netwerkomgeving.

Systeemeisen

Besturingssysteem	Hardware
• Windows 7 32Bit/64Bit	• Ten minste 32 MB geheugen
• Windows 8 32Bit/64Bit	• Ten minste 60 MB vrij ruimte op de harde schijf
• Windows 8.1 32Bit/64Bit	
• Windows 10 32Bit/64Bit	

Het stuurprogramma installeren

U kunt de meest recente versie van het stuurprogramma voor het product downloaden van de website van Samsung (http://www.samsung.com).

― U kunt de optimale resolutie en frequentie voor dit product instellen door de bijbehorende stuurprogramma's voor dit product te installeren.

Hoofdstuk 06

Problemen oplossen

Voordat u contact opneemt met een Samsung-servicecentrum

― Voordat u met de klantenservice van Samsung belt, kunt u het product als volgt testen. Als het probleem zich blijft voordoen, kunt u contact opnemen met de dichtstbijzijnde klantenservice van Samsung.

Productdiagnose (Probleem met het scherm)

Als zich een probleem voordoet met het scherm van de monitor, voer dan Self Diagnosis uit om te controleren of de monitor goed werkt.

De resolutie en frequentie controleren

Als een niet-ondersteunde resolutie (raadpleeg de Tabel standaardsignaalmodi) is geselecteerd, kan het bericht Buiten bereik gedurende korte tijd verschijnen of wordt het scherm mogelijk niet goed weergegeven.

― De weergegeven resolutie kan variëren, afhankelijk van de systeeminstellingen van de pc en de kabels.

Controleer het volgende.

Installatieprobleem (PC-modus)

Het scherm wordt constant in- en uitgeschakeld.

Controleer of de kabel goed is aangesloten tussen het product en de computer en of alle connectors goed vastzitten.

Wanneer er een HDMI- of HDMI-DVI-kabel is aangesloten op het product en de PC, wordt er aan alle vier de kanten van het scherm een lege ruimte weergegeven.

De lege ruimte op het scherm wordt niet veroorzaakt door het product.

De lege ruimte op het scherm wordt veroorzaakt door de pc of grafische kaart. U kunt dit probleem oplossen door de schermgrootte aan te passen in de HDMI- of DVI-instellingen voor de grafische kaart.

Als het instellingenmenu van de grafische kaart geen optie bevat waarmee de schermgrootte kan worden aangepast, werkt u het stuurprogramma van de grafische kaart bij naar de nieuwste versie.

(Neem contact op met de fabrikant van de grafische kaart of de pc voor meer informatie over het aanpassen van de scherminstellingen.)

Probleem met het scherm

Het aan/uit-lampje brandt niet. Het scherm wordt niet ingeschakeld.

Controleer of het netsnoer goed is aangesloten op het product.

Als zich een probleem voordoet met het scherm van de monitor, voer dan Self Diagnosis uit om te controleren of de monitor goed werkt.

Het bericht Check the cable connection and the settings of the source device. wordt weergegeven.

Controleer of de kabel goed is aangesloten op het product.

Als de monitor zich in de modus HDMI of DisplayPort bevindt, druk dan op de JOG-knop om het scherm van de Functietoetsbetekenis weer te geven en selecteer → Input → VGA/HDMI/DisplayPort .

Buiten bereik wordt weergegeven.

Dit bericht wordt weergegeven als het signaal dat de grafische kaart uitstuurt, de maximale resolutie of frequentie van het product overschrijdt.

Wijzig de maximale resolutie en frequentie. Gebruik waarden die voldoen aan de productspecificaties. Zie de tabel met standaardsignaalmodi (pag. 32).

De beelden op het scherm worden vervormd weergegeven.

Controleer de kabelaansluiting met het product.

Het scherm is niet helder. Het scherm is vaag.

Verwijder alle accessoires (videoverlengkabels, enzovoort) en probeer het opnieuw.

Stel de resolutie en de frequentie in op het aanbevolen niveau.

Het scherm is onstabiel en vertoont trillingen. Er blijven schaduwen of echobeelden achter op het scherm.

Controleer of de resolutie en de frequentie van de computer zijn ingesteld binnen een bereik voor de resolutie en frequentie dat compatibel is met het product. Wijzig vervolgens, indien nodig, de instellingen volgens de tabel Standaardsignaalmodi (pag. 32) in deze handleiding en het menu Information op het product.

Het scherm is te helder. Het scherm is te donker.

Pas de instellingen voor Brightness en Contrast aan.

De schermkleur is inconsistent.

Wijzig de instellingen bij Color.

De kleuren op het scherm hebben een schaduw en worden vervormd.

Wijzig de instellingen bij Color.

Het wit lijkt niet echt wit.

Wijzig de instellingen bij Color.

Er wordt geen beeld op het scherm weergegeven en het aan/uit-lampje knippert elke 0,5 tot 1 seconde.

Het product bevindt zich in de energiebesparingsmodus.

Druk op een toets op het toetsenbord of beweeg de muis om terug te keren naar het vorige scherm.

Tekst is vaag.

Bij gebruik van Windows (bijvoorbeeld Windows 7, Windows 8, Windows 8.1 of Windows 10): Ga naar **Configuratiescherm** → **Lettertypen** → **ClearType-tekst aanpassen** en wijzig **ClearType inschakelen**.

Videoweergave is schokkerig.

Weergave van grote videobestanden met een hoge definitie kan schokkerig zijn. De reden kan zijn dat de videospeler niet is geoptimaliseerd voor de gebruikte pc.

Probeer het bestand op een andere videospeler af te spelen.

Problemen met het geluid

Er wordt geen geluid weergegeven.

Controleer opnieuw de status van de aangesloten audiokabel en/of pas het volume aan.

Controleer het geluidsvolume.

Controleer of de audio is ingesteld op dempen.

Het volumeniveau is te laag.

Pas het volume aan.

Als het volumeniveau nog steeds erg laag is nadat u het hebt vergoogd naar het maximale niveau, past u het volume voor de grafische kaart of het programma op de computer aan.

Wel beeld, geen geluid.

Als het bronapparaat is aangesloten met een HDMI-DVI-kabel, is geen geluid te horen.

Sluit het apparaat aan met een HDMI-kabel of een DP-kabel.

Problemen met een bronapparaat

Er wordt een piepend geluid weergegeven wanneer mijn computer wordt opgestart.

Als u een piepgeluid hoort als de pc wordt aangezet, moet u de pc laten nakijken.

V & A

― Raadpleeg de gebruikershandleiding van uw computer of grafische kaart voor meer informatie over instellingen.

― Het pad naar de instellingen hangt af van het geïnstalleerde besturingssysteem.

Hoe kan ik de frequentie wijzigen?

U kunt de frequentie instellen via uw grafische kaart.

- Windows 7: Ga naar **Configuratiescherm** → **Vormgeving en persoonlijke instellingen** → **Beeldscherm** → **Schermresolutie** → **Geavanceerde instellingen** → **Beeldscherm** en pas **Schermvernieuwingsfrequentie** aan onder **Beeldscherminstellingen**.
- Windows 8 (Windows 8.1): Ga naar **Instellingen** → **Configuratiescherm** → **Vormgeving en persoonlijke instellingen** → **Beeldscherm** → **Schermresolutie** → **Geavanceerde instellingen** → **Beeldscherm** en pas **Vernieuwingsfrequentie** aan onder **Beeldscherminstellingen**.
- Windows 10: Ga naar **Instellingen** → **Systeem** → **Beeldscherm** → **Geavanceerde beeldscherminstellingen** → **Eigenschappen van beeldschermadapter** → **Beeldscherm** en pas onder **Beeldscherminstellingen** de **Vernieuwingsfrequentie** aan.

Hoe kan ik de resolutie wijzigen?

- Windows 7: Ga naar **Configuratiescherm** → **Vormgeving en persoonlijke instellingen** → **Beeldscherm** → **Schermresolutie** → **Resolutie aanpassen** en pas de resolutie aan.
- Windows 8 (Windows 8.1): Ga naar **Instellingen** → **Configuratiescherm** → **Vormgeving en persoonlijke instellingen** → **Beeldscherm** → **Resolutie aanpassen** en pas de resolutie aan.
- Windows 10: Ga naar **Instellingen** → **Systeem** → **Beeldscherm** → **Geavanceerde beeldscherminstelllingen** en pas de resolutie aan.

Hoe stel ik de energiebesparingsmodus in?

- Windows 7: Ga naar **Configuratiepaneel** → **Vormgeving en persoonlijke instellingen** → **Persoonlijke instellingen** → **Instellingen voor schermbeveiliging** → **Energiebeheer** of via BIOS SETUP op de pc.
- Windows 8 (Windows 8.1): Ga naar **Instellingen** → **Configuratiepaneel** → **Vormgeving en persoonlijke instellingen** → **Persoonlijke instellingen** → **Instellingen voor schermbeveiliging** → **Energiebeheer** of via BIOS SETUP op de pc.
- Windows 10: Ga naar **Instellingen** → **Persoonlijke instellingen** → **Vergrendelingsscherm** → **Instellingen voor time-out van beeldscherm** → **Stroomverbruik & slaapstand** of via BIOS SETUP op de computer.

Hoofdstuk 07
Specificaties

Algemeen

Modelnaam	F24G3*T*	F27G3*T*
Afmeting	24 Klasse (23.8 Inches / 60.4 cm)	27 Klasse (27 Inches / 68.6 cm)
Weergavegebied	527.04 mm (H) x 296.46 mm (V)	597.888 mm (H) x 336.312 mm (V)
Pixel Pitch	0.2745 mm (H) x 0.2745 mm (V)	0.3114 mm (H) x 0.3114 mm (V)
Maximale pixelfrequentie	384 MHz	384 MHz
Stroomtoevoer	AC100-240V~ 50/60Hz Gebaseerd op de AC-spanning van de adapter. Raadpleeg het productetiket voor de DC-spanning van het product.	
Signaalaansluitingen	D-SUB, HDMI, DisplayPort	
Omgevingsvereisten	In bedrijf Temperatuur: 10 °C – 40 °C (50 °F – 104 °F) Luchtvochtigheid: 10 % – 80 %, niet condenserend	
	Opslag Temperatuur: -20 °C – 45 °C (-4 °F – 113 °F) Luchtvochtigheid: 5 % – 95 %, niet condenserend	

― Plug-and-Play
Dit product kan worden geïnstalleerd op en gebruikt voor elk Plug and Play-systeem. De binaire gegevensuitwisseling tussen het product en het computersysteem optimaliseert de productinstellingen. Het product wordt automatisch geïnstalleerd. U kunt de installatie-instellingen echter naar wens wijzigen.

― Schermpunten (pixels)
Vanwege de aard van het productieproces voor dit product, wordt ongeveer 1 op de miljoen pixels (1ppm) op het LCD-scherm donkerder of lichter weergegeven. Dit is niet van invloed op de prestaties van het product.

― De bovenstaande specificaties kunnen zonder voorafgaande kennisgeving worden gewijzigd ter verbetering van de kwaliteit.

― Raadpleeg de website van Samsung voor de gedetailleerde specificaties van het apparaat.

― Geen flikkering
Het apparaat heeft geen zichtbare of onzichtbare flikkering binnen het bereik van 0-3000Hz.

Tabel standaardsignaalmodi

Modelnaam		F24G3*T*	F27G3*T*
Synchronisatie (specificaties PANEEL)	Verticale frequentie	48 - 144 Hz	48 - 144 Hz
Resolutie	Optimale resolutie	1920 x 1080 @ 144 Hz	1920 x 1080 @ 144 Hz
	Maximale resolutie	1920 x 1080 @ 144 Hz	1920 x 1080 @ 144 Hz

Als uw computer een signaal uitstuurt dat voldoet aan de volgende standaardsignaalmodi, wordt het scherm automatisch bijgeregeld. Als het signaal dat via de computer wordt verzonden, niet tot de standaard signaalmodi behoort, wordt er mogelijk een leeg scherm weergegeven terwijl het aan/uit-lampje brandt. Wijzig in dat geval de instellingen overeenkomstig de volgende tabel door de gebruikershandleiding bij de grafische kaart te raadplegen.

Resolutie	Horizontale frequentie (kHz)	Verticale frequentie (Hz)	Pixelfrequentie (MHz)	Sync-polariteit (H/V)	Poort		
					D-SUB	HDMI	DP
IBM, 720 x 400	31.469	70.087	28.322	-/+	O	O	O
MAC, 640 x 480	35.000	66.667	30.240	-/-	O	O	O
MAC, 832 x 624	49.726	74.551	57.284	-/-	O	O	O
VESA, 640 x 480	31.469	59.940	25.175	-/-	O	O	O
VESA, 640 x 480	37.861	72.809	31.500	-/-	O	O	O
VESA, 640 x 480	37.500	75.000	31.500	-/-	O	O	O
VESA, 800 x 600	35.156	56.250	36.000	+/+	O	O	O
VESA, 800 x 600	37.879	60.317	40.000	+/+	O	O	O
VESA, 800 x 600	48.077	72.188	50.000	+/+	O	O	O
VESA, 800 x 600	46.875	75.000	49.500	+/+	O	O	O
VESA, 1024 x 768	48.363	60.004	65.000	-/-	O	O	O
VESA, 1024 x 768	56.476	70.069	75.000	-/-	O	O	O
VESA, 1024 x 768	60.023	75.029	78.750	+/+	O	O	O
VESA, 1280 x 720	45.000	60.000	74.250	+/+	O	O	O
VESA, 1280 x 800	49.702	59.810	83.500	-/+	O	O	O

Resolutie	Horizontale frequentie (kHz)	Verticale frequentie (Hz)	Pixelfrequentie (MHz)	Sync-polariteit (H/V)	Poort		
					D-SUB	HDMI	DP
VESA, 1280 x 1024	63.981	60.020	108.000	+/+	O	O	O
VESA, 1280 x 1024	79.976	75.025	135.000	+/+	O	O	O
VESA, 1440 x 900	55.935	59.887	106.500	-/+	O	O	O
VESA, 1600 x 900	60.000	60.000	108.000	+/+	O	O	O
VESA, 1680 x 1050	65.290	59.954	146.250	-/+	O	O	O
VESA, 1920 x 1080	67.500	60.000	148.500	+/+	O	O	O
VESA, 1920 x 1080	137.280	120.000	285.540	+/+	x	O	O
VESA, 1920 x 1080	166.600	144.000	333.210	+/+	x	O	O

― Horizontale frequentie
De tijd die nodig is om één lijn van links naar rechts op het scherm te scannen, wordt de horizontale cyclus genoemd. Het omgekeerde van deze horizontale cyclus is de horizontale frequentie. De horizontale frequentie wordt gemeten in kHz.

― Verticale frequentie
Doordat hetzelfde beeld tientallen keren per seconde opnieuw wordt weergegeven, kan de mens het beeld zien. De snelheid waarmee dit opnieuw weergeven gebeurt, wordt de verticale frequentie of vernieuwingsfrequentie genoemd. Deze frequentie wordt aangegeven in Hz (hertz).

― Vanwege de eigenschappen van het scherm kan dit product voor elk schermformaat slechts worden ingesteld op één resolutie voor een optimale beeldkwaliteit. Wanneer er een andere resolutie dan de opgegeven resolutie wordt ingesteld, kan dit ten koste gaan van de beeldkwaliteit. Om dit te voorkomen, kunt u het beste de opgegeven optimale resolutie voor uw product selecteren.

Dienstverlening tegen betaling (door klanten)

― Wanneer u om service vraagt, kunnen wij in de volgende gevallen ondanks de garantie kosten in rekening brengen voor een bezoek van een monteur.

Geen productdefect

Reiniging van het product, afstelling, uitleg, herinstallatie enzovoort.

- Als een monteur wordt gevraagd om aanwijzingen te geven voor het gebruik van het product of gewoon enkele opties aanpast zonder het product te demonteren.
- Als een defect het gevolg is van externe omgevingsfactoren (internet, antenne, signaal van kabel enzovoort).
- Als een product opnieuw wordt geïnstalleerd of als er extra apparaten worden aangesloten na de eerste installatie van het aangeschafte product.
- Als een product opnieuw wordt geïnstalleerd op een andere locatie of na een verhuizing.
- Als de klant om aanwijzingen voor het gebruik van een product van een ander bedrijf vraagt.
- Als de klant om aanwijzingen voor het gebruik van het netwerk of een programma van een ander bedrijf vraagt.
- Als de klant vraagt om de software voor het product te installeren en te configureren.
- Als een monteur de binnenzijde van het product moet ontdoen van stof of vreemde stoffen.
- Als de klant om een extra installatie vraagt na aanschaf van het product bij een postorderbedrijf of online.

Productschade als gevolg van een fout van de klant

Productschade als gevolg van een verkeerde handeling of verkeerde reparatie door de klant.

Als het product schade heeft opgelopen als gevolg van:

- impact van buitenaf of laten vallen;
- het gebruik van verbruiksartikelen of apart verkochte producten die niet voldoen aan de eisen van Samsung;
- reparatie door een persoon die geen monteur is van een erkend servicebedrijf of partner van Samsung Electronics Co., Ltd.
- wijziging van het model of reparatie van het product door de klant;
- gebruik van het product op een verkeerde spanning of via niet-goedgekeurde elektrische aansluitingen;
- het niet volgen van de voorzorgsmaatregelen uit de gebruikershandleiding.

Overig

- Als het product defect raakt als gevolg van een natuurramp. (onweer, brand, aardbeving, overstroming enzovoort)
- Als verbruiksartikelen op zijn. (batterij, toner, verlichting, kop, trilmechanisme, lamp, filter, lint enzovoort)

― Als de klant om service vraagt terwijl het product niet defect is, kunnen servicekosten in rekening worden gebracht. Lees daarom eerst de gebruikershandleiding.

FreeSync (voor grafische kaart van AMD)

FreeSync-technologie is een oplossing die 'tearing' van het beeld voorkomt zonder de gebruikelijke vertraging in het beeld.

Deze functie voorkomt 'tearing' van het beeld en vertraging tijdens het spelen van games. Verbeter uw game-ervaring.

De weergegeven FreeSync menu-items op de monitor kunnen verschillen, afhankelijk van het model van de monitor en de compatibiliteit met de grafische kaart van AMD.

- Off: de functie FreeSync uitschakelen.
- On: Schakel de functie FreeSync van grafische AMD-kaarten in. Tijdens het spelen van games kunt u intermitterende flikkeringen opmerken.

Pas de optimale resolutie toe wanneer u FreeSync gebruikt.

Raadpleeg voor de instelmethode voor de vernieuwingsfrequentie de **Vragen en antwoorden** → **Hoe kan ik de frequentie wijzigen?**

― De FreeSync-functie is alleen ingeschakeld in de modus HDMI of DisplayPort.
Gebruik de HDMI/DisplayPort-kabel meegeleverd door de fabrikant voor het gebruik van FreeSync.

― Als de functie FreeSync in gebruik is en de tekst op het scherm van de pc wazig of beschadigd lijkt, lost u het probleem op door de resolutie van het scherm te wijzigen naar de aanbevolen resolutie.

― Als de DisplayPort Ver. wordt ingesteld op 1.1, wordt de FreeSync-modus uitgeschakeld.

Als u de FreeSync-functie gebruikt terwijl u een spel speelt, kunnen de volgende symptomen optreden:

- Er kan schermflikkering optreden afhankelijk van het type grafische kaart, de instellingen voor elke game of de video die wordt afgespeeld. Probeer de volgende acties: verminder de waardes van de game-instellingen, verander de huidige FreeSync modus naar Off, of bezoek de AMD website om de versie van het stuurprogramma van uw grafische kaart te controleren en deze bij te werken naar de nieuwste versie.
- Terwijl u de FreeSync-functie gebruikt, kan het scherm flikkeren als gevolg van variatie in de uitgangsfrequentie van de grafische kaart.
- De responssnelheid kan fluctueren tijdens het spelen van games, afhankelijk van de resolutie. Meestal is het zo dat een hogere resolutie de responssnelheid verlaagt.
- De geluidskwaliteit van de monitor kan verminderen.

― Als u problemen ondervindt met de functie, neem dan contact op met het Samsung Servicecenter.

― Als u de schermresolutie wijzigt met de functie ingesteld op On, kan het scherm af en toe wit worden als gevolg van de grafische kaart. Stel FreeSync in op Off en wijzig de resolutie.

― De functie is niet beschikbaar op apparaten (bv. AV-apparaten) die geen AMD grafische kaart hebben. Als de functie is geactiveerd, kan er een storing optreden op het scherm.

De modellen in de lijst met grafische kaarten ondersteunen FreeSync

FreeSync kan alleen worden gebruikt met specifieke grafische kaartmodellen van AMD. Raadpleeg de volgende lijst voor de ondersteunde grafische kaarten:

Installeer de nieuwste officiële grafische stuurprogramma's van AMD die FreeSync ondersteunen.

― Kijk op de officiële website van AMD voor meer grafische kaarten van AMD die FreeSync ondersteunen.

― Selecteer FreeSync Off als u een grafische kaart van een andere fabrikant gebruikt.

― Wanneer de functie FreeSync wordt toegepast via de HDMI-kabel, werkt dit mogelijk niet vanwege de beperkte bandbreedte van bepaalde grafische kaarten van AMD.

- Radeon™ RX Vega series
- Radeon™ RX 500 series
- Radeon™ RX 400 series
- Radeon™ R9/R7 300 series (exclusief R9 370/X, R7 370/X, R7 265)
- Radeon™ Pro Duo (2016 edition)
- Radeon™ R9 Nano series
- Radeon™ R9 Fury series
- Radeon™ R9/R7 200 series (exclusief R9 270/X, R9 280/X)