PROLINE

Gaufrier
SW750

MANUEL D'UTILISATION

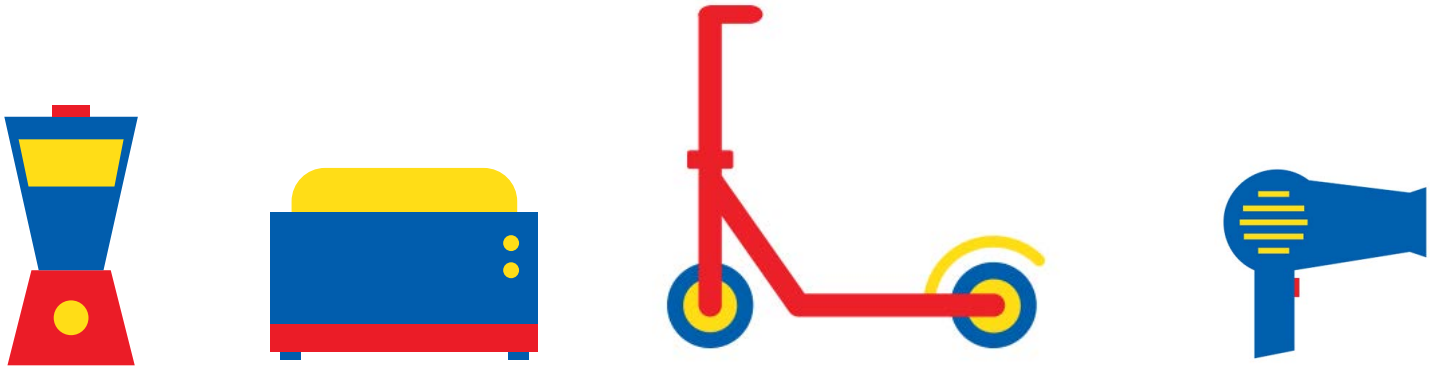

Besoin d'aide ? Rendez-vous sur https://sav.darty.com

142.50 mm

封面彩色 内容黑白 20200108 封底加东西

20191016

210.00 mm

PROLINE

SW750

SANDWICH MAKER

CROQUE & GAUFRE

TOSTI-APPARAAT

SANDWICHERA

TOSTADEIRA

OPERATING INSTRUCTIONS | MANUEL D'UTILISATION | HANDLEIDING

MANUAL DE INSTRUCCIONES | MANUAL DE INSTRUCÕES

FR

MISES EN GARDE IMPORTANTES
MERCI DE BIEN VOULOIR LIRE LES CONSIGNES DE SÉCURITÉ ATTENTIVEMENT AVANT D'UTILISER L'APPAREIL ET CONSERVER POUR RÉFÉRENCE ULTÉRIEURE.

ATTENTION

❖ Cet appareil est destiné à être utilisé dans des applications domestiques et analogues telles que:
- les coins cuisines réservés au personnel des magasins, bureaux et autres environnements professionnels;
- les fermes;
- l'utilisation par les clients des hôtels, motels et autres environnements à caractère résidentiel;
- les environnements de type chambre d'hôtes.

❖ Si le câble d'alimentation est endommagé, il doit être remplacé par le fabricant, son service après vente ou des personnes de qualification similaire afin d'éviter un danger.

❖ Cet appareil peut être utilisé par des enfants à partir de 8 ans et plus et par des personnes ayant des capacités physiques, sensorielles ou mentales réduites ou un manque d'expérience et de connaissances à condition qu'elles aient reçu une supervision ou des instructions concernant l'utilisation de l'appareil en toute sécurité et qu'elles comprennent les dangers encourus. Les enfants ne doivent pas jouer avec l'appareil. Le nettoyage et l'entretien par l'usager ne doivent pas être effectués par des enfants, sauf s'ils ont plus de 8 ans et qu'ils sont surveillés.

❖ Maintenir l'appareil et son cordon hors de portée des enfants de moins de 8 ans.

❖ Cet appareil n'est pas destiné à être mis en fonctionnement au moyen d'une minuterie extérieure ou par un système de commande à distance séparé.

- Les surfaces sont susceptibles de devenir chaudes au cours de l'utilisation.
- En ce qui concerne les informations détaillées sur la manière de nettoyer les surfaces en contact avec les aliments, référez-vous dans la section "NETTOYAGE ET ENTRETIEN" en page 11.
- La température des surfaces accessibles peut être élevée lorsque l'appareil est en fonctionnement.
- Ne pas toucher les surfaces chaudes. Utiliser la poignée lorsque vous déplacez l'appareil.
- Ne pas placer l'appareil près de ou sur une gazinière ou une plaque chauffante, ne le posez pas sur un four ou un mini-four.

MISES EN GARDE IMPORTANTES

- Débranchez toujours l'appareil après usage et avant de le déplacer ou de le nettoyer.
- L'utilisation d'accessoires non recommandés par le fabricant peut être dangereuse.
- N'essayez pas de déplacer l'appareil lorsqu'il est chaud.
- N'essayez pas de décoincer les aliments pendant que l'appareil fonctionne.

DESCRIPTION

1. Témoin lumineux de cuisson (vert)
2. Témoin lumineux d'alimentation (rouge)
3. Poignée
4. Loquet

FR

Inclus avec l'appareil à croque-monsieur

1 jeu de plaques à gaufres

1 jeu de plaques à croque-monsieur

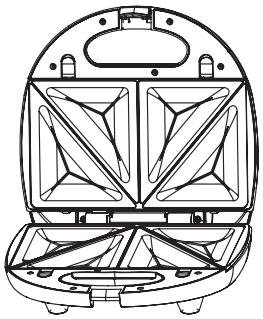

AVANT LA PREMIÈRE UTILISATION

- Enlevez tous les matériaux d'emballage et frottez l'extérieur de l'appareil avec un chiffon légèrement mouillé.
- Nettoyez les plaques de cuisson avec un chiffon mouillé.

NE METTEZ PAS L'APPAREIL DANS L'EAU ET NE VERSEZ PAS DE L'EAU DIRECTEMENT SUR LES PLAQUES DE CUISSON.

- Séchez-les avec un chiffon mou.
- Pour de meilleurs résultats, graissez les plaques avec une fine couche d'huile alimentaire.

Remarque: Lorsque l'appareil chauffe pour la première fois, vous remarquerez peut-être une odeur accompagnée de fumée. Ce phénomène est normal.

PRÉPARATION

- Choisissez les plaques à utiliser et montez-les de manière correcte.
- Refermez l'appareil et branchez-le.
- Le témoin d'alimentation rouge s'allume, indiquant que l'appareil commence à préchauffer.
- Au bout d'environ 4 minutes, le témoin de cuisson vert s'allume, indiquant que la température de cuisson est atteinte. L'appareil est prêt à l'emploi.

Vous avez à votre disposition deux jeux de plaques amovibles: un pour les croque-monsieur et un pour les gaufres.

Démontage des plaques de cuisson
Poussez les boutons de démontage dans le sens des flèches et sortez les plaques de l'appareil.

Montage des plaques de cuisson
Les fixations des plaques doivent venir s'insérer dans les cavités situées du côté des charnières de l'appareil; puis appuyez sur les plaques jusqu'à entendre un déclic indiquant qu'elles sont verrouillées en place.

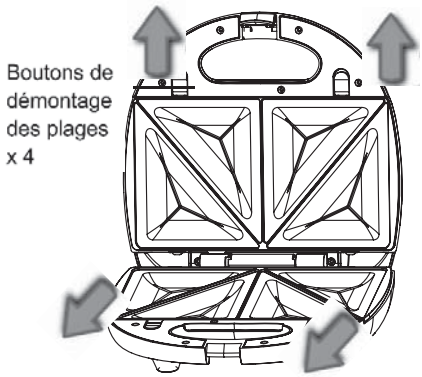

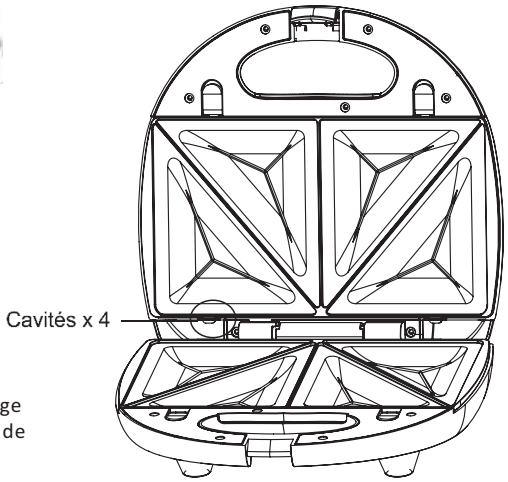

Ne touchez pas les dispositifs de démontage des plaques et ne changez pas les plaques de cuisson avant qu'elles aient refroidi.

CUISINE

UTILISATION COMME APPAREIL À CROQUE-MONSIEUR

1. Mettez les plaques à croque-monsieur dans l'appareil.
2. Préparez vos croque-monsieur pendant que l'appareil est en train de préchauffer.
3. Lorsque le témoin vert s'allume, l'appareil a atteint la température nécessaire pour la cuisson.
4. Ouvrez le couvercle et placez les croque-monsieur sur les plaques du bas.
5. Refermez le couvercle, pressez les poignées l'une contre l'autre et fermez le verrou.
6. Laissez chauffer les croque-monsieur pendant 4 à 5 minutes, où jusqu'à ce que leur surface soit bien dorée.
7. Ouvrez le couvercle et sortez les croque-monsieur à l'aide d'une spatule (non fournie).
8. Débranchez l'appareil quand vous avez fini de l'utiliser.

UTILISATION COMME MOULE À GAUFRES

1. Mettez les plaques à gaufres dans l'appareil.
2. Préparez la pâte souhaitée pendant que l'appareil est en train de préchauffer.
3. Lorsque le témoin vert s'allume, l'appareil a atteint la température nécessaire pour la cuisson.
4. Soulevez le couvercle et versez la pâte dans chacune des plaques du bas. Évitez de trop remplir l'appareil.
   - La gaufre sera prête au bout de 4-5 minutes.
5. Ouvrez le couvercle et sortez les gaufres à l'aide d'une spatule (non fournie).
6. Débranchez l'appareil quand vous avez fini de l'utiliser.

Conseils pour la préparation des gaufres

- Pour de meilleurs résultats, il est préférable que les ingrédients servant à préparer la pâte soient à température ambiante.
- Il est important que la pâte à gaufres ne soit pas trop riche en graisse, en sucre ou en œufs, faute de quoi les gaufres bruniront trop rapidement et ramolliront peu de temps après la cuisson.

FR

REMARQUE :

- Pendant la cuisson, le témoin vert s'allume et s'éteint par intermittence, indiquant que l'appareil fonctionne de manière à maintenir la température.
- N'utilisez pas d'objet pointu: vous risqueriez d'endommager le revêtement des plaques.

DONNÉES TECHNIQUES

Caractéristiques nominales: 220-240V~ 50-60Hz
750W

ENTRETIEN ET NETTOYAGE

Débranchez l'appareil et attendez qu'il refroidisse avant de le nettoyer et de le ranger.

Essuyez les surfaces extérieures avec un chiffon légèrement mouillé. Séchez-les avec un chiffon mou.
N'utilisez en aucun cas des produits de nettoyage chimiques ou abrasifs.
Ne mettez jamais l'appareil dans l'eau.

Enlevez et nettoyez les plaques de cuisson après chaque utilisation.
Les surfaces en contact avec les aliments doivent faire l'objet d'un nettoyage régulier afin d'éviter tout risque de contamination croisée entre les différents types d'aliments ; les surfaces en contact avec les aliments sont à nettoyer de préférence avec de l'eau chaude propre et un détergent doux. Le maintien de bonnes pratiques en matière d'hygiène alimentaire permet d'éviter tout risque de contamination croisée ou d'intoxication alimentaire.
Rincez-les et séchez-les bien avant de les remettre en place dans l'appareil.

MISE AU REBUT

En tant que distributeur responsable, nous accordons une grande importance à la protection de l'environnement.
Nous vous encourageons à respecter les procédures correctes de mise au rebut de votre appareil, des piles et des éléments d'emballage. Cela aidera à préserver les ressources naturelles et à garantir qu'il soit recyclé d'une manière respectueuse de la santé et de l'environnement.

Vous devez jeter ce produit et son emballage selon les lois et les règles locales.
Puisque ce produit contient des composants électroniques et parfois des piles, le produit et ses accessoires doivent être jetés séparément des déchets domestiques lorsque le produit est en fin de vie.

Pour plus de renseignements sur les procédures de mise au rebut et de recyclage, contactez les autorités de votre commune.

Apportez l'appareil à point de collecte local pour qu'il soit recyclé. Certains centres acceptent les produits gratuitement.

Hotline Darty France
Quels que soient votre panne et le lieu d'achat de votre produit en France, avant de vous déplacer en magasin Darty, appelez le 0 978 970 970 (prix d'un appel local) 7j/7 et 24h/24.

Hotline Vandenborre
Le service après-vente est joignable au +32 2 334 00 00, du lundi au vendredi de 8h à 18h et le samedi de 9h à 18h.

En raison des mises au point et améliorations constamment apportées à nos produits, de petites incohérences peuvent apparaître dans ces instructions. Veuillez nous excuser pour la gêne occasionnée.

Etablissements Darty & fils ©,
129 Avenue Gallieni, 93140 Bondy, France 10/10/2019

FNAC DARTY

ETABLISSEMENTS DARTY ET FILS ©
129 AVENUE GALLIENI 93140 BONDY
FRANCE

N°862019120748

EU Declaration of Conformity

Déclaration UE de Conformité
EU- Conformiteitsverklaring
DeclaracionUEdeconformidad
Declaraçào de conformidade da UE

ProductDescription-
Description du produit:
Productbeschrijving:
Descripcion del producto:
Descriçào do produto:

Sandwich maker

Brand–
Marque /Merk /Marca:

Proline

Model number -
Référence commerciale:
/Modelnummer / Numero de modelo /
Numero do modelo:

SW750

We declare that the above product has been evaluated and deemed to comply with the requirements of the listed European Directives and standards:

Nousdéclaronsqueleproduitci-dessusaétéévaluéetjugéconformeauxdispositions des directives et des normes européennes énumérées ci-après:

Wijverklarendathethierbovenvermeldproductisbeoordeeldovereenkomstigen geacht te voldoen aan de eisen van genoemde Europese Richtlijnen en normen:

Declaramosqueelproductomencionadoanteriormentehasidoevaluadoyseha estimado que cumple co las normas y los requisitos de las Directivas Europeas enunciadas:

Declaramos que o produto apresentado acima foi avaliado e considerado em conformidade com os requisitos das diretivas e normas europeias listadas:

Reference number	Title
☒ 2014/30/EU	EMC Directive (EMC)
☒ 2014/35/EU	Low Voltage Directive (LVD)
☒ 2009/125/EC	Eco design requirements for energy-related products (ErP)
☒ 2011/65/EU & 2015/863/EU	RoHS

EMC:

EN 55014-1：2017
EN 55014-2:2015
EN 61000-3-2：2014
EN 61000-3-3:2013

LVD:

EN 60335-2-9:2003+A1:2004+A2:2006+A12:2007+A13:2010
EN 60335-1:2012+A11:2014
EN 62233:2008

ErP:

(EU) No 801/2013
EN 50564:2011
IEC 62301:2011

The person responsible for this declaration is:

Le responsable de cette déclaration est :

De verantwoordelijloe persoon voor deze verklaring is:

La persona responsable de esta declaración es:

A pessoa responsavel por esta declaraçào é:

Name -*Nom-*: **Hervé HEDOUIS**
Position -*Poste:***General Manager Direct Sourcing**
Signature -*Signature:*
Place, Date/ *Lieu :*
Jennifer, January 2, 2020

CE

ASSURANCE SERVICE QUALITY FNAC DARTY