Downloaded from www.vandenborre.be

Miele

Mode d'emploi et instructions de montage
Hotte

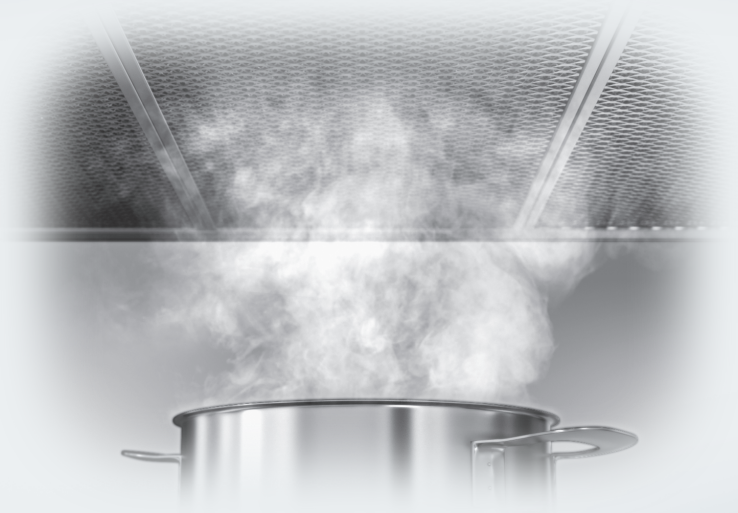

Lisez **impérativement** cette notice de montage et d'utilisation avant d'installer et de mettre en service cet appareil. Vous veillerez ainsi à votre sécurité et éviterez tout dommage.

fr-BE

M.-Nr. 10 112 770

Contenu

Downloaded from www.vandenborre.be

Consignes de sécurité et mises en garde 3

Votre contribution à la protection de l'environnement 12

Fonctionnement de l'appareil 13

Schéma descriptif de la hotte 14

Commande 16
Mise en marche du ventilateur 16
Sélection le niveau de puissance 16
Désactivation du ventilateur 17
Activation/Désactivation de l'éclairage des zones de cuisson 17
Arrêt de sécurité 17

Conseils d'économie d'énergie 18

Nettoyage et entretien 19
La carrosserie 19
Filtre à graisses 20
Filtre à charbon actif 22
Jeter le filtre à charbon actif 22

Montage 23
Avant le montage 23
Retrait des films de protection 23
Notice de montage 23
Démontage 23
Matériel de montage 24
Dimensions de l'appareil 26
Distance entre la zone de cuisson et la hotte (S) 27
Conseils de montage 28
Gabarit de perçage pour le montage mural 28

Conduite d'évacuation 29
Dispositif de retenue 30
Amortisseur de bruit 30

Branchement électrique 32

Service après-vente et garantie 33
Position de la plaque signalétique 33

Caractéristiques techniques 34

Downloaded from www.vandenborre.be

Cette hotte répond aux prescriptions de sécurité en vigueur. Une utilisation non conforme peut cependant provoquer des dommages corporels et matériels.

Avant d'utiliser la hotte pour la première fois, lisez attentivement le mode d'emploi. Vous y trouverez des instructions importantes concernant le montage, la sécurité, l'utilisation et l'entretien. Vous veillerez ainsi à votre sécurité et éviterez d'endommager la hotte. Miele décline toute responsabilité en cas de dommages dus au non-respect des présentes consignes.

Conservez précieusement ce mode d'emploi afin de pouvoir le transmettre à un éventuel propriétaire ultérieur de l'appareil.

Utilisation conforme

▶ Cette hotte est réservée à un usage ménager dans un environnement de type domestique ou équivalent.

▶ Cette hotte ne doit pas être utilisée à l'air libre.

▶ Utilisez uniquement la hotte pour réaliser des tâches ménagères, telles que l'aspiration et l'évacuation des vapeurs produites lors de la préparation de repas.
Tout autre type d'utilisation est interdit.

▶ Si vous souhaitez aérer la pièce, n'utilisez pas la hotte en mode recyclage pendant que vous cuisinez au gaz. Demandez conseil à un spécialiste des installations au gaz.

Downloaded from www.vandenborre.be

▶ Cette hotte n'est pas destinée à être utilisée par des personnes sans assistance ni supervision si leurs capacités physiques, sensorielles ou mentales les empêchent de l'utiliser en toute sécurité. Ces personnes peuvent uniquement utiliser la hotte sans surveillance si vous leur en avez expliqué le fonctionnement de sorte qu'elles sachent l'utiliser en toute sécurité. Ils doivent être en mesure d'appréhender et de comprendre les risques encourus en cas de mauvaise manipulation.

Si vous avez des enfants

▶ Veillez à ce que les enfants âgés de moins de 8 ans se tiennent à distance de la hotte, sauf à exercer une surveillance constante.

▶ Les enfants âgés de 8 ans et plus sont uniquement autorisés à utiliser la hotte si vous leur en avez expliqué le fonctionnement de sorte qu'ils sachent l'employer correctement. Ils doivent être en mesure d'appréhender et de comprendre les risques encourus en cas de mauvaise manipulation.

▶ Les enfants ne peuvent pas nettoyer ou entretenir la hotte sans surveillance.

▶ Surveillez les enfants se trouvant à proximité de la hotte. Ne laissez jamais les enfants jouer avec la hotte.

▶ Risque de suffocation ! En jouant, les enfants peuvent s'envelopper dans les emballages (par exemple, les films en plastique) ou les enfiler sur la tête et s'asphyxier. Tenez les matériaux d'emballage hors de portée des enfants.

Downloaded from www.vandenborre.be

Sécurité technique

▶ Des travaux d’installation, d’entretien ou de réparation non conformes peuvent être lourds de conséquences pour l’utilisateur. Les travaux d'installation, ainsi que les interventions d'entretien et de réparation sont à confier exclusivement à des professionnels agréés par Miele.

▶ Tout dommage de la hotte peut mettre votre sécurité en danger. Vérifiez que la hotte ne présente pas de dommages visibles. Ne mettez jamais une hotte endommagée en service.

▶ La sécurité électrique de l’appareil n’est garantie que lorsqu’il est raccordé à une prise de terre réglementaire. Cette condition de sécurité fondamentale doit être respectée. En cas de doute, faites contrôler votre installation par un électricien.

▶ Seul un raccordement de la hotte au réseau électrique public permet de garantir un fonctionnement sûr et fiable de cette dernière.

▶ Les données de raccordement (tension et fréquence) figurant sur la plaque signalétique de la hotte doivent impérativement correspondre à celles du réseau électrique pour éviter tout dommage à l'appareil.
Comparez-les avant de la brancher. En cas de doute, consultez un électricien.

▶ Les prises multiples et les rallonges ne garantissent pas la sécurité requise (risque d'incendie). Ne branchez pas la hotte avec une prise multiple ou un rallonge.

Downloaded from www.vandenborre.be

▶ N'utilisez la hotte que lorsqu'elle est entièrement montée afin de garantir son bon fonctionnement.

▶ Cette hotte n'est pas destinée à une utilisation dans un emplacement mobile (par exemple, sur un bateau).

▶ Toucher aux connexions électriques ou modifier la structure électrique ou mécanique risque de vous mettre en danger et d'entraver le bon fonctionnement de la hotte.
Ouvrez la carrosserie en respectant les indications de montage et de nettoyage. N'ouvrez en aucun cas d'autres pièces de la carrosserie.

▶ La garantie ne s'applique que si les interventions sur la hotte sont exécutées par un réparateur agréé par Miele.

▶ Seule l'utilisation de pièces de rechange d'origine permet à Miele de garantir la satisfaction aux exigences de sécurité. Les pièces défectueuses doivent uniquement être remplacées que par de telles pièces.

▶ Un câble d'alimentation abîmé doit uniquement être remplacé par un technicien qualifié.

▶ En cas de travaux d'installation, d'entretien et de réparation, déconnectez impérativement la hotte du réseau électrique. La hotte est débranchée du réseau électrique uniquement lorsque l'une des conditions suivantes est remplie :

– les fusibles de l'installation électrique sont hors circuit,
– le fusible à vis de l'installation électrique est totalement dévissé ou
– la fiche est débranchée de la prise. Ne tirez jamais sur le fil mais sur la fiche

Downloaded from www.vandenborre.be

Fonctionnement simultané avec un appareil de chauffage dépendant de l'air ambiant

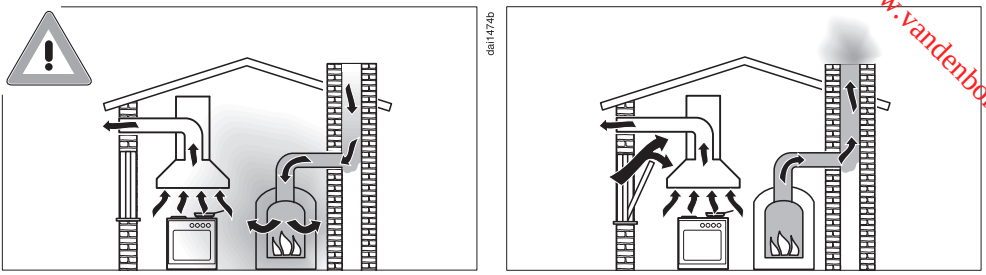

⚠ Risque d'intoxication lié aux gaz de combustion !
En cas de fonctionnement simultané d'une hotte et d'un appareil de chauffage dépendant de l'air ambiant installés dans la même pièce ou zone d'aération, la prudence est de rigueur.
Par appareils de chauffage dépendant de l'air ambiant, il faut entendre notamment les appareils de chauffage au gaz, au pétrole ou au charbon, les chauffe-eau (instantanés), les cuisinières à gaz ou encore les fours à gaz qui puisent l'air nécessaire à leur combustion dans la pièce où ils sont installés et dont les gaz de combustion sont évacués par une installation spéciale (par exemple, une cheminée).

La hotte aspire de l'air dans la cuisine et les pièces voisines. Ceci vaut pour
- les hottes à évacuation,
- les hottes à recyclage avec kit de recyclage situé en dehors de la pièce.

Sans apport d'air suffisant, il y a une dépression. L'appareil de chauffage n'a alors pas suffisamment d'air pour la combustion. Celle-ci ne se fait dès lors pas correctement.
De dangereux gaz de combustion peuvent sortir de la cheminée ou de la hotte.
Il y a danger de mort !

Downloaded from www.vandenborre.be

Un fonctionnement simultané sans danger d'une hotte et d'un appareil dépendant de l'air ambiant est possible si une dépression de 4 Pa max. (0,04 mbar) est atteinte, ce qui évite un refoulement des gaz brûlés.

Cette dépression peut être obtenue si l'air nécessaire à la combustion peut circuler par des ouvertures, par exemple, dans les portes ou les fenêtres. Il faut veiller à ce que l'ouverture d'aération soit suffisamment grande. Un extracteur d'air seul n'assure en général pas une aération suffisante.

Il faut toujours tenir compte de la capacité totale de ventilation de l'habitation. En cas de doute, renseignez-vous auprès d'une société de ramonage compétente.

Si la hotte est installée en mode recyclage, le fonctionnement simultané d'une hotte et d'un appareil de chauffage dépendant de l'air ambiant n'a aucune conséquence.

Downloaded from www.vandenborre.be

Utilisation appropriée

▶ Les flammes non recouvertes présentent un risque d'incendie !
Il est interdit de cuire avec une flamme non recouverte d'un récipient sous la hotte (flamber, griller, etc.). Lorsqu'elle est enclenchée, la hotte aspire les flammes dans le filtre ; il y a risque d'incendie en raison de la graisse qui est accumulée.

▶ Une chaleur excessive lors de la cuisson sur un brûleur de cuisinière à gaz peut endommager la hotte.

- Ne laissez jamais un brûleur de cuisinière à gaz allumé sans récipient posé sur celui-ci. Si vous devez retirer le récipient, éteignez le brûleur, même pour un court instant.
- Utilisez des récipients de taille adaptés à la zone de cuisson.
- Réglez la flamme de sorte qu'elle ne dépasse jamais du récipient à chauffer.
- Évitez de trop chauffer les récipients de cuisine (par exemple, pour la cuisine au wok).

▶ L'eau condensée peut provoquer points de corrosion sur la hotte.
Enclenchez toujours la hotte lorsqu'une des zones de cuisson est utilisée. Vous évitez ainsi toute condensation d’eau.

▶ Si elles chauffent de façon excessive, les huiles ou les graisses peuvent s'enflammer et mettre le feu à la hotte.
Assurez une surveillance en cas de cuisson avec des casseroles, poêles ou friteuse contenant de l'huile ou des graisses. De même, vous devez contrôler en permanence les grillades réalisées sur des grils électriques.

Downloaded from www.vandenborre.be

▶ Les projections de graisses et autres salissures entravent le bon fonctionnement de la hotte.
N'utilisez jamais la hotte sans filtre à graisse pour garantir l'épuration des vapeurs.

▶ Un filtre saturé de graisse peut prendre feu.
Nettoyez ou changez les filtres régulièrement.

▶ Veuillez noter que la hotte risque de chauffer considérablement par la chaleur dégagée lors de la cuisson.
Ne touchez la carrosserie de la hotte et les filtres à graisse que lorsque la hotte a refroidi.

Montage conforme

▶ Lisez attentivement les instructions du fabricant de votre appareil de cuisson pour savoir si l'appareil peut être combiné avec une hotte.

▶ Il est interdit de monter la hotte au-dessus de foyers fonctionnant aux combustibles solides.

▶ Une distance trop faible entre l'appareil de cuisson et la hotte peut entraîner un endommagement de la hotte.
Sauf si le fabricant de l'appareil de cuisson a spécifié une distance de sécurité plus importante, il convient de respecter, lors du montage, les distances minimales entre l'appareil de cuisson et le bord inférieur de la hotte indiquée au chapitre "Montage".
Si plusieurs appareils de cuisson sont installés sous la hotte, respectez la distance de sécurité la plus élevée.

▶ Tenez compte des indications au chapitre "Montage" pour fixer la hotte.

Downloaded from www.vandenborre.be

▶ N’utilisez que des tubes ou flexibles en matériau non inflammable pour raccorder l’évacuation d’air. Ceux-ci sont disponibles auprès de votre distributeur spécialisé ou au service après-vente Miele.

▶ Ne raccordez l'évacuation de l'appareil ni à une cheminée d'évacuation de fumées ou de gaz en fonctionnement, ni à une cheminée servant à l'aération de pièces où sont installés des foyers.

▶ Si l'évacuation est prévue dans une cheminée non utilisée, respectez impérativement les prescriptions des autorités locales.

Nettoyage et entretien

▶ La vapeur d'un système de nettoyage à la vapeur peut humidifier les pièces sous tension de la hotte et provoquer un court-circuit. N'utilisez en aucun cas un système de nettoyage à la vapeur pour nettoyer la hotte.

Accessoires

▶ N'utilisez que des accessoires d'origine Miele. Lorsque d'autres accessoires sont utilisés, les droits conférés par la garantie et/ou la responsabilité du fait du produit ne peuvent plus être invoqués.

Downloaded from www.vandenborre.be

Élimination de l'emballage de transport

L’emballage protège l’appareil contre les éventuels dommages en cours de transport. Les matériaux utilisés sont sélectionnés d'après des critères écologiques, de façon à faciliter leur recyclage.

Le recyclage de l'emballage permet d'économiser des matières premières et de réduire le volume de déchets à éliminer. Votre revendeur reprend l’emballage.

Élimination de l'ancien appareil

Les anciens appareils électriques et électroniques contiennent souvent encore des matériaux recyclables. Ils contiennent également des matériaux nocifs, nécessaires au bon fonctionnement et à la sécurité de l'appareil. Ces matériaux peuvent être dangereux pour les hommes et l'environnement s'ils restent dans la collecte de déchets ou s'ils sont mal manipulés. Ne jetez par conséquent en aucun cas votre appareil avec les déchets.

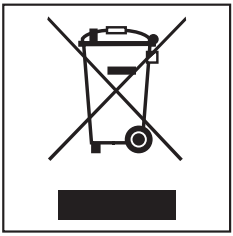

À la place, utilisez les centres de collecte de votre localité pour la restitution et le recyclage de vos anciens appareils électriques et électroniques.

Veillez aussi à ce que l'appareil reste hors de portée des enfants jusqu'à ce qu'il soit évacué.

Downloaded from www.vandenborre.be

En fonction du modèle de votre hotte, les modes de fonctionnement suivants sont possibles :

Évacuation

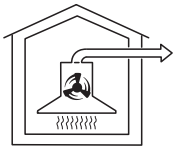

L'air aspiré passe par les filtres à graisse et est évacué vers l'extérieur du bâtiment.

Clapet anti-retour

Le rôle du clapet anti-retour est d'empêcher les échanges d'air non désirés entre la pièce et l'extérieur lorsque la hotte ne fonctionne pas.
Ce clapet est fermé lorsque la hotte est arrêtée.
Lorsque l'appareil est en marche, le clapet s'ouvre pour que les vapeurs de cuisson puissent être évacuées vers l'extérieur.

Si votre système d'évacuation ne dispose pas d'un clapet anti-retour, la hotte est livrée avec un clapet anti-retour à encastrer dans le manchon d'évacuation du bloc-moteur.

Mode recyclage

(uniquement en cas d'utilisation d'un set d'adaptation et d'un filtre à charbon actif comme accessoires en option, voir chapitre " Caractéristiques techniques ")

L'air aspiré est filtré par les filtres à graisse et en plus par un filtre à charbon actif. L'air est ensuite redirigé dans la cuisine.

Schéma descriptif de la hotte

Downloaded from www.vandenborre.be

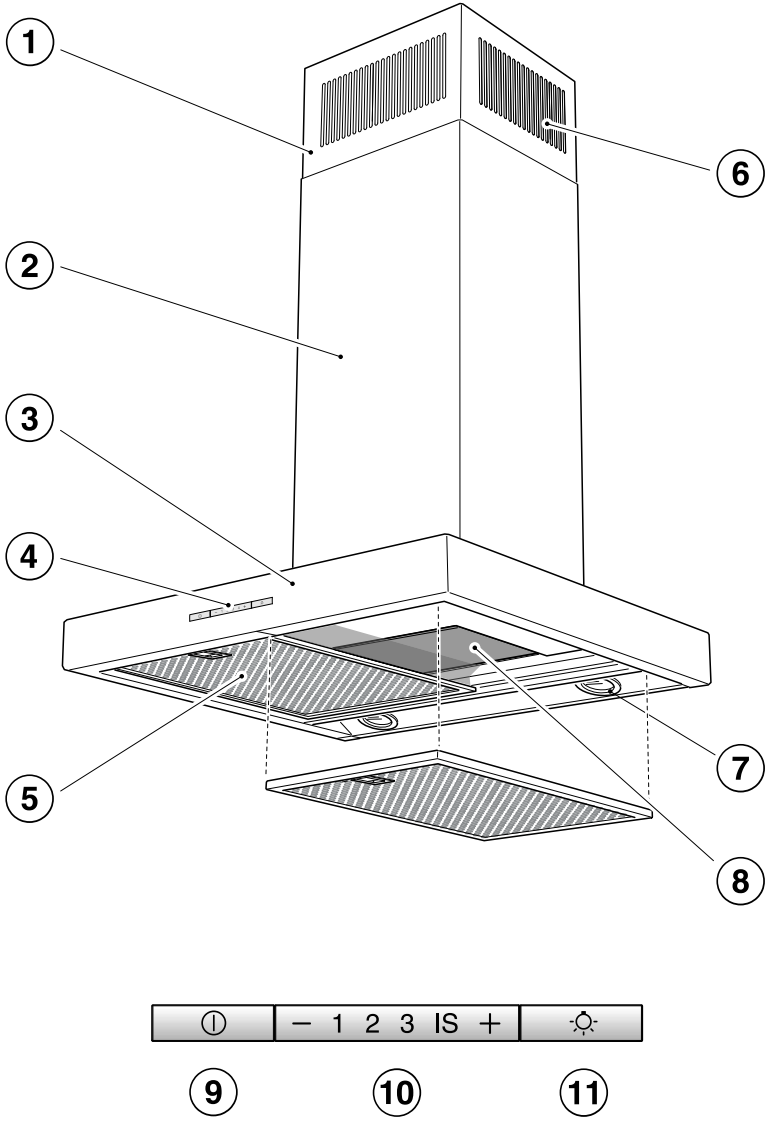

Schéma descriptif de la hotte

Downloaded from www.vandenborre.be

① Pièce de rattrapage

② Cheminée

③ Déflecteur

④ Panneau de commande

⑤ Filtre à graisses

⑥ Grille d'aération
(uniquement pour le fonctionnement en mode recyclage)

⑦ Éclairage des zones de cuisson

⑧ Filtre à charbon actif
Accessoires en option pour le fonctionnement en mode recyclage

⑨ Touche Marche/Arrêt du ventilateur

⑩ Touches de sélection de la puissance d'aspiration

⑪ Touche Marche/Arrêt de l’éclairage des zones de cuisson

Downloaded from www.vandenborre.be

Mise en marche du ventilateur

■ Appuyez sur la touche Marche/Arrêt ⏻.

Le ventilateur démarre à la puissance **2**. Le symbole ⏻ et le témoin **2** de l'afficheur des niveaux de puissance du ventilateur s'allument.

Sélection le niveau de puissance

En cas de dégagement léger voire prononcé des vapeurs et d'odeur, vous pouvez sélectionner les niveaux de puissance **1** à **3**.

Si vous rissolez ou cuisez des aliments qui dégagent une forte odeur, vous pouvez enclencher le niveau intensif **IS**.

■ Pour sélectionner un niveau de puissance inférieur, appuyez sur la touche "—". Pour sélectionner un niveau de puissance supérieur, appuyez sur la touche "+".

Arrêt automatique du niveau intensif

Il vous est loisible de régler le niveau intensif de telle sorte que le ventilateur repasse automatiquement au niveau **3** au bout de dix minutes.

■ Pour ce faire, vous devez avoir préalablement désactivé le ventilateur et l'éclairage des zones de cuisson.

■ Appuyez simultanément sur les touches « — » et « + » pendant environ dix secondes jusqu'à ce que le témoin **1** s'allume.

■ Ensuite, effleurez successivement :

– la touche d'éclairage ☼ ;

– la touche « — », puis à nouveau sur

– la touche d'éclairage ☼.

Si l'arrêt automatique n'est pas activé, les témoins **1**et **IS** clignotent.

■ Pour activer l'arrêt automatique, appuyez sur la touche « + ».

Si l'arrêt automatique est activé, les témoins **1**et **IS** s'allument en continu.

■ Pour désactiver l'arrêt automatique, appuyez sur la touche « — ».

■ Confirmez ce choix à l'aide de la touche Marche/Arrêt ⏻.
Si vous ne confirmez pas votre choix dans les 4 minutes qui suivent la programmation, l'appareil reprend automatiquement les anciens réglages.

Downloaded from www.vandenborre.be

Désactivation du ventilateur

- Arrêtez le ventilateur en appuyant sur la touche Marche/Arrêt ⏻.
  Le symbole ⏻ s'éteint.

Activation/Désactivation de l'éclairage des zones de cuisson

Vous pouvez activer ou désactiver l'éclairage des zones de cuisson indépendamment du ventilateur.

- Appuyez sur la touche d'éclairage ☼.

Le symbole ☼ s'allume lorsque l'éclairage est activé.

Arrêt de sécurité

Si vous n'utilisez pas les commandes de la hotte pendant dix heures alors que celle-ci est allumée, le ventilateur s'arrête automatiquement. L'éclairage reste allumé.

- Pour réenclencher le ventilateur, appuyez sur la touche Marche/Arrêt ⏻.

Conseils d'économie d'énergie

Downloaded from www.vandenborre.be

Cette hotte, économe en énergie fonctionne de manière très efficace. Les mesures suivantes participent à une utilisation économique :

- Lors de la cuisson, veillez à bien aérer votre cuisine. S'il n'y a pas assez d'air amené en mode à évacuation, la hotte ne fonctionne pas de manière efficace et des bruits de fonctionnement se font entendre.
- Cuisinez avec le plus petit niveau de puissance possible. Peu de vapeurs de cuisson signifie un niveau de puissance faible sur la hotte, et par conséquent une consommation d'énergie plus faible.
- Vérifiez sur la hotte, le niveau de puissance sélectionné. La plupart du temps, un niveau de puissance faible est suffisant. Utilisez le niveau intensif seulement lorsque cela s'avère nécessaire.
- En cas de fortes vapeurs de cuisson, enclenchez assez tôt le niveau de puissance supérieur. Cela est bien plus efficace que d'essayer de disperser les vapeurs de cuisson en prolongeant le fonctionnement de la hotte.
- Veillez à éteindre de nouveau la hotte une fois la cuisson terminée.
- Nettoyez ou remplacez les filtres régulièrement. Des filtres fortement encrassés réduisent la puissance d'aspiration, augmentent le risque d'incendie et vont à l'encontre de bonnes pratiques d'hygiène.

Downloaded from www.vandenborre.be

La carrosserie

Informations générales

Les surfaces et le panneau de commande sont sensibles aux rayures et entailles.
Nous vous recommandons par conséquent de respecter scrupuleusement les conseils de nettoyage ci-dessous.

- Utilisez uniquement une éponge, du produit vaisselle et de l'eau chaude pour nettoyer les surfaces et le panneau de commande.

Veillez à ce que l'eau ne pénètre pas dans la hotte.
En particulier près de panneau de commande, essorez bien l'éponge auparavant.

- Séchez ensuite les surfaces nettoyées à l'aide d'un chiffon doux.

Évitez à tout prix :

– de détergents sodés, acides ou chlorés, ou contenant des solvants ;

– les détergents abrasifs (poudre ou crème à récurer) et les éponges abrasives (éponges pour casseroles ou éponges usagées contenant encore des résidus de produit abrasif) ;

Consignes particulières pour les surfaces en inox

(ne s'appliquent pas au panneau de commande !)

- Outre les consignes ordinaires, veillez à utiliser un nettoyant pour acier inoxydable non abrasif pour nettoyer les surfaces en inox.

- Pour éviter que les surfaces ne se resalissent rapidement, il est conseillé de les entretenir avec un produit spécial pour acier inoxydable (disponible chez Miele).
  Étalez une petite quantité de produit uniformément à l'aide d'un chiffon doux.

Consignes particulières pour les appareils à carrosserie colorée

(modèles spéciaux)

- Pour le nettoyage, respectez les consignes générales indiquées dans ce chapitre.

Lors du nettoyage de l'appareil, il est impossible d'éviter de rayer légèrement la surface. Ces rayures peuvent se voir en fonction de l'éclairage de la cuisine.

Downloaded from www.vandenborre.be

Conseils d'entretien des touches

Ne laissez pas les salissures rester trop longtemps en place.
Le panneau de commande est susceptible de se décolorer ou de s'altérer.
Par conséquent, ne tardez pas à enlever ces salissures.

- Pour le nettoyage, respectez les consignes générales indiquées dans ce chapitre.

N'utilisez pas de nettoyant pour acier inoxydable pour nettoyer le panneau de commande.

Filtre à graisses

Les filtres à graisse sont en métal, donc réutilisables. Ils absorbent toutes les particules solides véhiculées par les vapeurs (graisse, poussière, etc.). Ils empêchent ainsi l'encrassement de la hotte.

⚠ Un filtre saturé entraîne des risques d'incendie !

Fréquence de nettoyage

La graisse accumulée se solidifie au bout d'un certain temps et rend le nettoyage des filtres difficile. Il est recommandé de nettoyer les filtres à graisse toutes les trois à quatre semaines.

Retrait du filtre à graisse

Lorsque vous le manipulez, le filtre à graisse peut tomber.
Ceci pourrait endommager le filtre et la zone de cuisson.
Tenez fermement le filtre à graisse lorsque vous le manipulez.

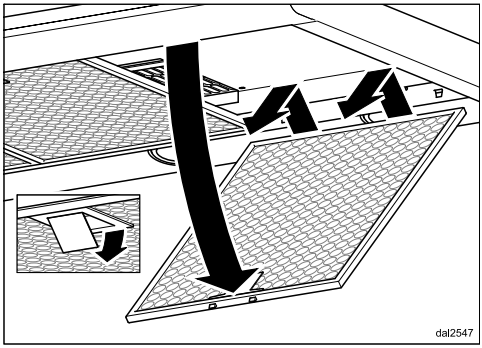

- Ouvrez le système de verrouillage du filtre à graisse, penchez le filtre d'environ 45° vers le bas, ôtez le filtre des crochets et enlevez-le.

Downloaded from www.vandenborre.be

Nettoyage des filtres à graisse à la main

- Nettoyez les filtres à graisse avec une petite brosse à vaisselle et de l'eau chaude additionnée de produit vaisselle. N'utilisez pas du détergent vaisselle pur.

Produits de nettoyage inadéquats

Produits de nettoyage inadéquats peuvent endommager la surface des filtres s'ils sont utilisés régulièrement.
N'utilisez en aucun cas :

– de détergents détartrants

– la poudre ou la crème à récurer

– les produits multi-usages agressifs et les sprays dégraissants

– les sprays nettoyants pour four.

Nettoyage des filtres à graisse au lave-vaisselle

- Placez les filtres à graisse verticalement ou inclinés dans le panier inférieur du lave-vaisselle. Veillez à ce que le bras puisse se mouvoir librement.
- Utilisez un détergent pour lave-vaisselle habituel.
- Sélectionnez un programme avec une température de lavage située entre 50 °C minimum et 65 °C maximum.

Si vous lavez le filtre à graisse au lave-vaisselle, il est possible que certains détergents décolorent la surface du filtre. Néanmoins, ces décolorations n'ont aucune incidence sur le bon fonctionnement des filtres.

Après le nettoyage :

- Après le nettoyage, faites sécher les filtres à graisse sur une surface absorbante.
- Lorsque les filtres sont démontés, nettoyez également les parties accessibles de la carrosserie de la hotte. Vous préviendrez ainsi tout risque d'incendie.
- Remettez les filtres à graisse en place. Lorsque vous remettez les filtres à graisse en place, assurez-vous que le système de verrouillage pointe vers le bas.

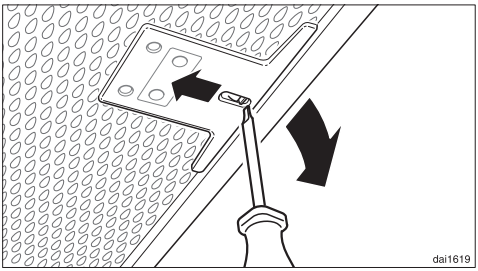

- Si, par mégarde, vous placez les filtres à l'envers, vous pouvez les déverrouiller par les encoches à l'aide d'un petit tournevis.

Downloaded from www.vandenborre.be

Filtre à charbon actif

Si la hotte est raccordée pour un fonctionnement en mode recyclage, il faut utiliser un filtre à charbon actif en plus des filtres à graisse. Le filtre à charbon actif absorbe les odeurs de cuisson. Il est installé dans le déflecteur au-dessus des filtres à graisse.

Vous pouvez vous procurer le filtre à charbon actif dans les magasins spécialisés ou auprès de notre service après-vente. Vous en trouverez le type et la désignation au chapitre "Caractéristiques techniques".

Mise en place/remplacement du filtre à charbon actif

- Pour mettre en place ou remplacer le filtre à charbon actif, il faut retirer les filtres à graisse comme expliqué auparavant.
- Sortez le filtre à charbon actif de son emballage.

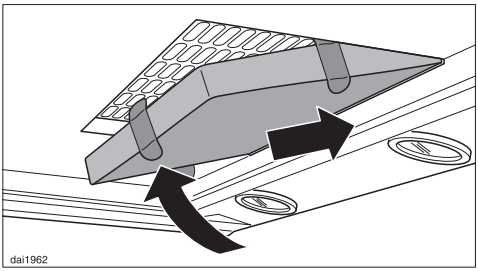

- Poussez légèrement le filtre à charbon actif vers l'arrière, puis faites-le basculer à l'avant vers le haut et poussez-le dans le cadre.
- Remettez les filtres à graisse en place.

Intervalle de remplacement

- Nous vous conseillons de remplacer le filtre à charbon actif dès qu'il n'élimine plus suffisamment les odeurs et au moins tous les six mois.

Jeter le filtre à charbon actif

- Vous pouvez jeter le filtre à charbon actif dans une poubelle ménagère.

Downloaded from www.vandenborre.be

Avant le montage

⚠ Avant le montage, lisez attentivement les informations de ce chapitre et le chapitre "Consignes de sécurité et mises en garde".

Retrait des films de protection

Les pièces de la carrosserie de la hotte sont couvertes d'un film qui les protège contre d'éventuels dégâts durant le transport.

- Veuillez enlever ce film protecteur avec de monter la hotte. Aucun outil n'est nécessaire pour enlever le film protecteur.

Notice de montage

Les différentes étapes de montage sont décrites dans la notice de montage ci-jointe.

Démontage

Pour démonter l'appareil, suivez toutes les étapes du montage (décrites sur la fiche de montage) mais dans l'ordre inverse. Un levier est fourni pour faciliter l'enlèvement du cache-conduit.

- Dévissez les deux vis de fixation de la cheminée.

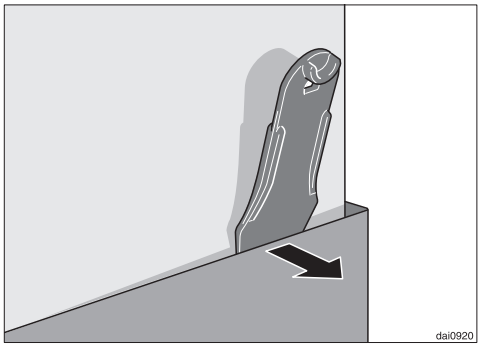

- Glissez le levier fourni entre le cache-conduit et la pièce de rattrapage.
- Dégagez le cache-conduit.

Downloaded from www.vandenborre.be

Matériel de montage

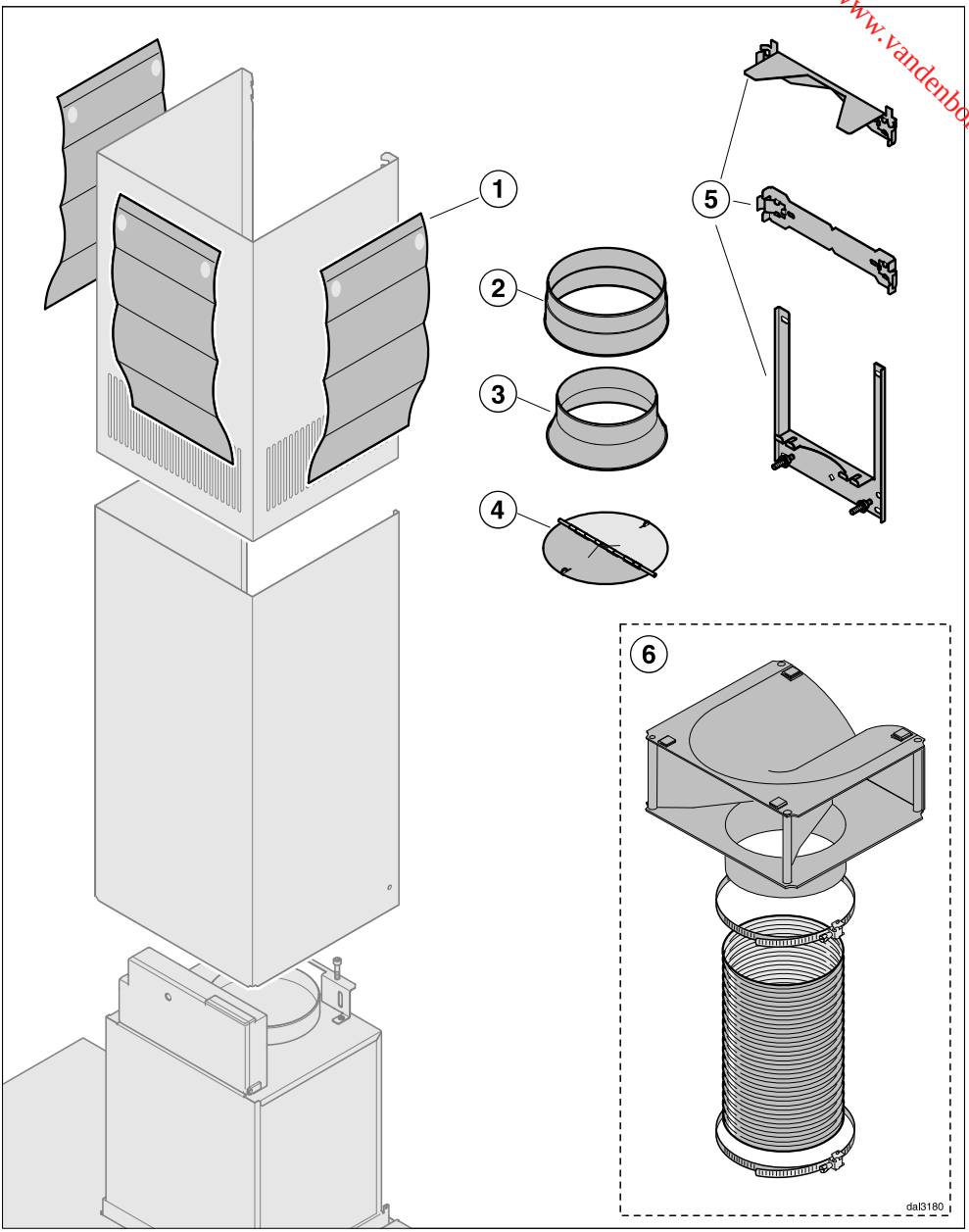

Downloaded from www.vandenborre.be

① **3 coudes pour cache de cheminée**
pour le montage de la cheminée

② **1 raccord d'évacuation**
pour une conduite d'évacuation ∅ de 150 mm.

③ **1 réducteur**
pour une conduite d'évacuation ∅ de 125 mm.

④ **1 clapet anti-retour**
à monter dans le raccord d'évacuation du bloc-moteur (sauf en mode recyclage). Sur certains modèles, le clapet antiretour est déjà livré monté.

⑤ **Plaques de fixation au mur**
pour fixer la hotte au mur.

⑥ **Set d'adaptation pour le fonctionnement en mode recyclage**
comprend un embout de renvoi, un tuyau en aluminium et des colliers de serrage (accessoire en option, voir chapitre « Caractéristiques techniques »).

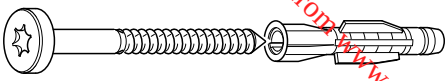

8 vis 5 x 60 mm et

8 chevilles 8 x 50 mm
pour fixer la hotte au mur.

Les vis et chevilles conviennent pour le montage contre un mur en béton.
Pour d'autres types de murs, utilisez le matériel de fixation adéquat.
Vérifiez que le mur est suffisamment solide.

2 écrous M 6 avec rondelles dentelées
pour fixer le déflecteur

2 vis 3,9 x 7,5 mm
pour fixer la cheminée.

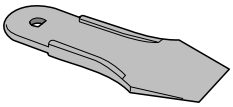

1 levier
pour le démontage de la cheminée

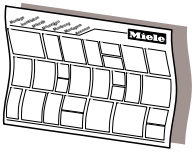

Notice de montage

Downloaded from www.vandenborre.be

Dimensions de l'appareil

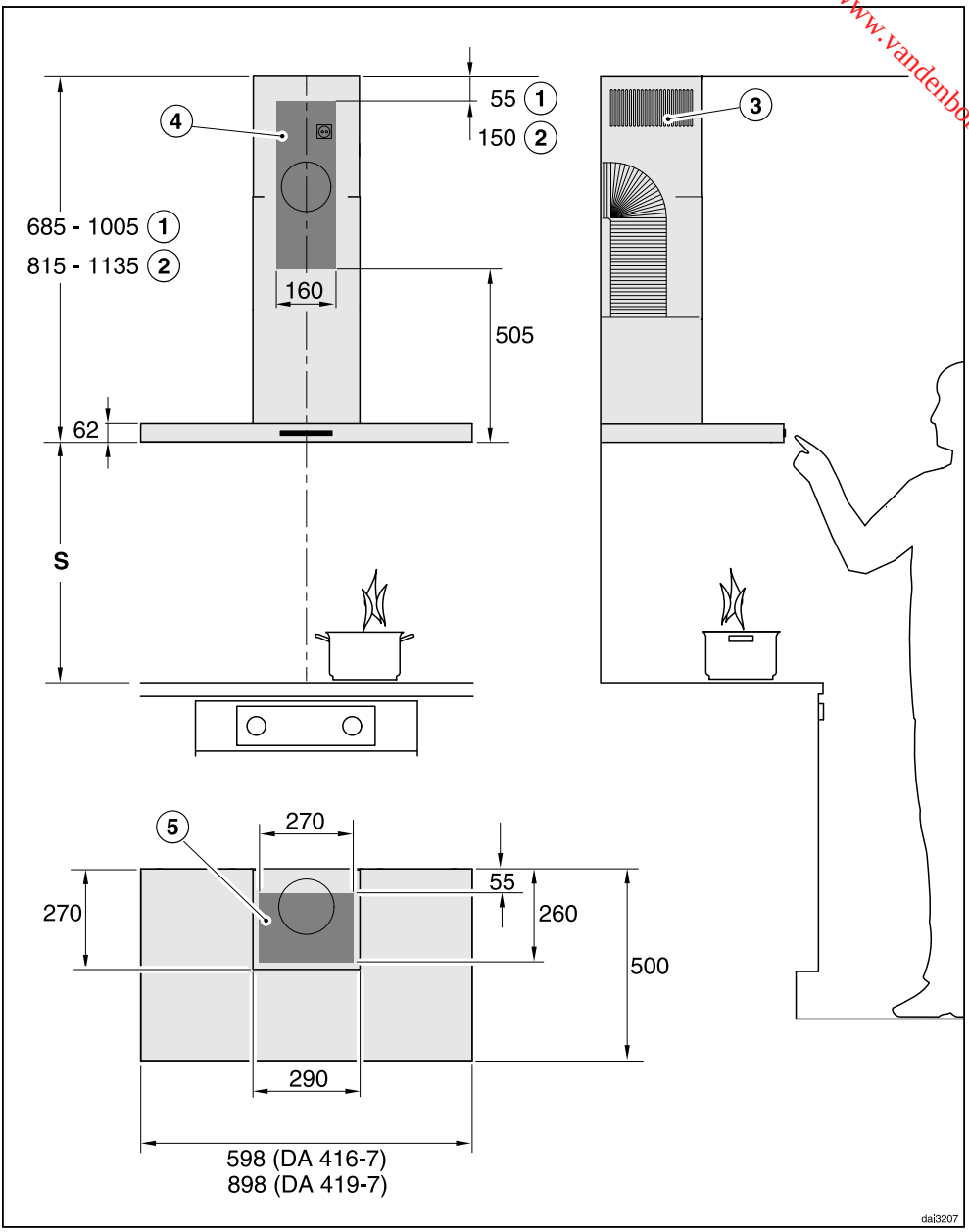

Le schéma n’est pas à l’échelle

Downloaded from www.vandenborre.be

① Évacuation

② Recyclage

③ Évacuation de l'air montée vers le haut en cas de fonctionnement en mode recyclage

④⑤ Zone d'installation (en mode recyclage uniquement ④). Zone du mur ou du toit pour l'orifice d'évacuation, pour le montage de la prise. En mode recyclage, seul le montage d'une prise est nécessaire.

Conduite d'évacuation ∅ 150 mm, avec réducteur ∅ 125 mm.

Distance entre la zone de cuisson et la hotte (S)

Lorsque vous choisissez la distance entre le plan de cuisson et le bord inférieur de la hotte, tenez compte des indications du fabricant des appareils de cuisson.
S'il ne prescrit pas de distance plus importante, les distances de sécurité suivantes doivent être respectées.
Reportez-vous également au chapitre "Consignes de sécurité et mises en garde".

Appareil de cuisson	Distance S minimum
Cuisinière électrique	450 mm
Gril électrique et friteuse électrique	650 mm
Plan de cuisson au gaz à plusieurs foyers : puissance totale maximale ≤ 12,6 kW, sans brûleur > 4,5 kW	650 mm
Table de cuisson au gaz à plusieurs foyers : puissance totale maximale > à 12,6 kW et ≤ 21,6 kW, sans brûleur > à 4,8 kW.	760 mm
Table de cuisson au gaz à plusieurs foyers : puissance totale maximale > à 21,6 kW, ou un des brûleurs > à 4,8 kW.	impossible
Foyer de gaz unique avec une puissance ≤ à 6 kW	650 mm
Foyer de gaz unique avec une puissance > à 6 kW et ≤ à 8,1 kW.	760 mm
Foyer de gaz unique avec une puissance > à 8,1 kW	impossible

Downloaded from www.vandenborre.be

Conseils de montage

- Même avec une cuisinière électrique, il faut compter une distance de minimum 650 mm pour pouvoir travailler aisément sous la hotte.
- Lors du choix de la hauteur de montage, prenez en compte la taille des utilisateurs. La hauteur d'installation doit leur permettre de travailler aisément devant la zone de cuisson et d'utiliser la hotte de manière optimale.
- Notez que la hotte aspire d'autant moins bien les vapeurs et odeurs qu'elle est éloignée de la zone de cuisson.
- Pour une aspiration optimale des vapeurs de cuisson, veillez à ce que la hotte couvre parfaitement la zone de cuisson. La hotte doit être montée au-dessus du plan de cuisson, et non décalée sur le côté.
- La zone de cuisson devrait au mieux être plus étroite que la hotte, et doit au maximum être de taille identique.
- L'emplacement de montage doit être facilement accessible. La hotte doit être facilement accessible et démontable au cas où une réparation serait nécessaire. Veuillez en tenir compte lors de l'agencement des meubles de cuisine, étagères, éléments de plafond et de décoration autour de la hotte.

Gabarit de perçage pour le montage mural

■ Pour effectuer les perçages, servez-vous de la notice de montage ci-jointe.

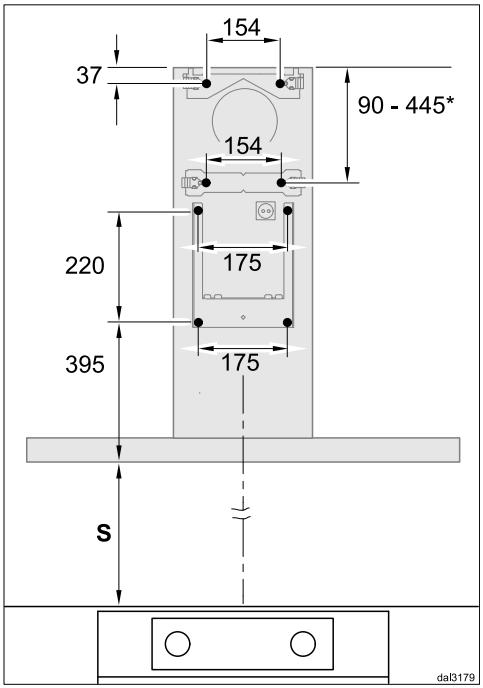

■ Si la paroi arrière doit être percée à l'avance, les cotes d'espacement des perçages sont indiquées ici (vis ∅ 5 mm).

*Les dimensions de la plaque centrale de fixation sont variables. Choisissez-les en fonction de l'orifice d'évacuation et de la position de la prise. La plaque doit être montée le plus bas possible.

Downloaded from www.vandenborre.be

⚠ En cas de fonctionnement simultané d'une hotte et d'un appareil de chauffage qui utilisent l'air de la même pièce. Il y a parfois un risque d'empoisonnement !

Respectez impérativement les instructions figurant au chapitre "Consignes de sécurité et mises en garde".

En cas de doute, demandez à votre ramoneur de confirmer le fonctionnement sans risque de votre installation.

- Pour l'installation de l'évacuation, n'utilisez que des tuyaux lisses ou flexibles constitués de matériaux non inflammables.
- Pour assurer une puissance d'aspiration maximale et éviter les bruits de ventilation, respectez les points suivants :
  - Le diamètre de la conduite d'évacuation doit être au moins égal à 150 mm.
  - Si vous utilisez des conduites extra-plates, leur section ne doit pas être inférieure à la section du raccord d'évacuation.
  - La conduite d'évacuation doit être aussi courte et droite que possible.
  - Utilisez uniquement des coudes à rayons larges.
  - La conduite d'évacuation ne doit être ni comprimée ni écrasée.
  - Veillez à ce que toutes les liaisons soient correctement fixées et étanches.

Tout obstacle au flux d'air limite la puissance d'aspiration et augmente le bruit de fonctionnement.

- Nous vous recommandons d'installer un tuyau mural télescopique ou une conduite de toit si l'air est évacué à l'air libre (accessoire en option).

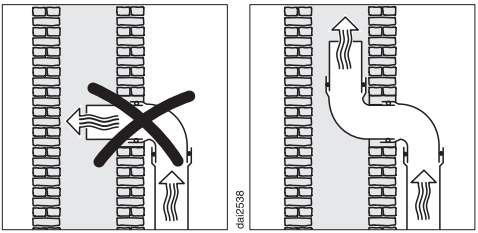

- En cas d'évacuation dans une cheminée, dirigez le raccord dans le sens du flux d'air.
- Si la conduite d'évacuation est installée à l'horizontale, prévoyez une déclivité de minimum 1 cm / mètre afin d'éviter que l'eau de condensation ne reflue dans la hotte.
- Si la conduite d'évacuation passe par des pièces froides, un grenier, etc., il peut se produire une forte chute de température dans les différentes zones. La conduite d'évacuation doit alors être isolée en conséquence.

Downloaded from www.vandenborre.be

Dispositif de retenue

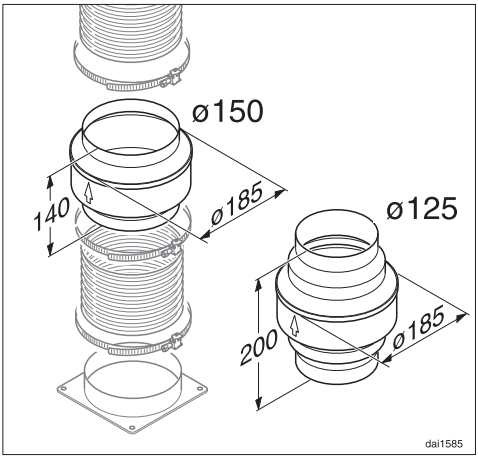

Il est conseillé d'installer un dispositif de retenue dans lequel l'eau de condensation produite malgré l'isolation de la conduite d'évacuation est collectée et évaporée.
Il est disponible en option pour une conduite d'évacuation de 125 mm ou 150 mm de diamètre.

- Le dispositif de retenue doit être installé verticalement, le plus près possible du manchon d'évacuation de la hotte.
  La flèche sur la carrosserie indique la direction de l'évacuation.

Amortisseur de bruit

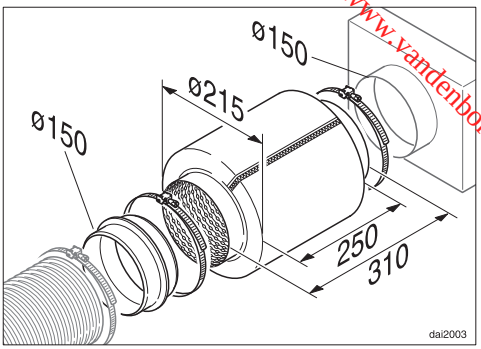

Vous pouvez installer un amortisseur de bruit dans la conduite d'évacuation (accessoires en option). Ce dispositif permet de limiter davantage les nuisances sonores.

Évacuation

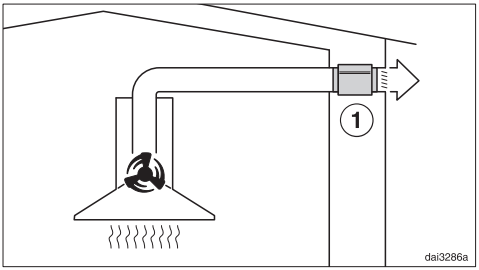

L'amortisseur de bruit limite les bruits de ventilation vers l'extérieur, ainsi que les bruits extérieurs qui arrivent dans la cuisine par le biais de la conduite d'évacuation (le bruit de la rue par exemple). Il convient de placer l'amortisseur de bruits le plus près possible devant la sortie de l'air d'évacuation ①.

Downloaded from www.vandenborre.be

Mode recyclage

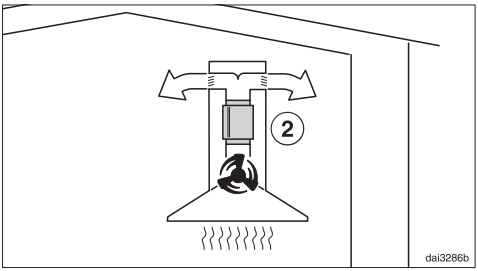

L'amortisseur de bruit est placé entre le manchon d'évacuation et le dispositif de répartition ②. L'espace de montage doit être vérifié au cas par cas.

Branchement électrique

Downloaded from www.vandenborre.be

La hotte ne peut être raccordée qu'à une installation électrique réglementaire (prise de courant de sécurité CA 230 V ~ 50 Hz).
L'installation électrique doit être conforme à la norme VDE 0100.

Pour plus de sécurité, le VDE recommande dans sa directive DIN VDE 0100 Partie 739 de protéger le circuit en amont par un disjoncteur différentiel résiduel de 30 mA (DIN VDE 0664).

De même, il est recommandé de raccorder l'appareil à une prise de courant électrique pour faciliter le travail du service après-vente (conformément à la norme VDE 0701). À cette fin, veillez à laisser la prise de courant accessible après encastrement de l'appareil.

Si la prise de courant n'est plus accessible après l'installation de l'appareil, il est impératif de prévoir un dispositif de coupure pour chaque pôle. Ce dispositif peut être constitué d'un interrupteur à ouverture de contact de min. 3 mm. Il peut s'agir d'un disjoncteur automatique, de fusibles ou de contacteurs (conformes à la norme EN 60335).

Les données nécessaires au raccordement se trouvent sur la plaque signalétique (voir chapitre "Service après-vente et garantie"). Vérifiez que ces données correspondent bien à la tension et à la fréquence du réseau électrique.

Downloaded from www.vandenborre.be

En cas de défectuosités auxquelles vous ne pouvez pas remédier par vous-même, faites appel à votre revendeur Miele ou au service après-vente Miele.

Les numéros de téléphone du service après-vente figurent à la fin du présent mode d'emploi.

Lorsque vous vous adressez à notre service après-vente, mentionnez le type ainsi que le numéro de fabrication de votre hotte.
Ces deux indications figurent sur la plaque signalétique.

Position de la plaque signalétique

Ces données figurent sur la plaquette signalétique. Celle-ci est visible après enlèvement des filtres à graisse.

Conditions et durée de la garantie

La durée de garantie est de deux ans.

Vous trouverez de plus amples informations dans le livret de garantie joint.

Caractéristiques techniques

Downloaded from www.vandenborre.be

Moteur du ventilateur	200 W
Éclairage des zones de cuisson	2 x 4,5 W
Puissance de raccordement	209 W
Tension réseau, fréquence	AC 230 V, 50 Hz
Fusible	10 A
Longueur du cordon d'alimentation	1,5 m
Poids	
DA 416-7	21 kg
DA 419-7	25 kg

*Mode recyclage avec set d'adaptation DUW 20 et filtre à charbon actif DKF 12-1 (accessoires en option)

Downloaded from www.vandenborre.be

fiche relatives aux hottes domestiques

selon règlement délégué (UE) N° 65/2014 et règlement (UE) N°66/2014

MIELE	
Identification du modèle	DA 416-7
Consommation énergétique annuelle (AEC_{hood})	69,2 kWh par an
Classe d'efficacité énergétique	
A+ (la plus grande efficacité) à F (la plus faible efficacité)	B
Indice d'efficacité énergétique (EEI_{hood})	67,7
Efficacité de dynamique des fluides (FDE_{hood})	23,6
Classe d'efficacité de dynamique des fluides	
A (la plus grande efficacité) à G (la plus faible efficacité)	B
Efficacité lumineuse (LE_{hood})	55,6 lx/W
Classe d'efficacité lumineuse	
A (la plus grande efficacité) à G (la plus faible efficacité)	A
Degré de séparation des graisses	95,1 %
Classe pour le degré de séparation des graisses	
A (la plus grande efficacité) à G (la plus faible efficacité)	A
Volume d'air optimal mesuré	374,2 m^3/h
Débit d'air (vitesse minimale)	200 m^3/h
Débit d'air (vitesse maximale)	400 m^3/h
Débit d'air (niveau intensif ou rapide)	640 m^3/h
Débit d'air max. (Q_{max})	640 m^3/h
Pression d'air optimale mesurée	338 Pa
Emissions sonores pondérées A (vitesse minimale)	41 dB
Emissions sonores pondérées A (vitesse maximale)	55 dB
Emissions sonores pondérées A (niveau intensif ou rapide)	67 dB
Puissance d'entrée électrique optimale mesurée	149,0 W
Puissance en mode OFF (P_o)	W
Consommation énergétique pondérée en marche (P_s)	0,85 W
Puissance nominale du système d'éclairage	9,0 W
Intensité lumineuse moyenne du système d'éclairage sur la surface de cuisson	500 lx
Facteur de prolongation	1,2

Caractéristiques techniques

Downloaded from www.vandenborre.be

fiche relatives aux hottes domestiques

selon règlement délégué (UE) N° 65/2014 et règlement (UE) N°66/2014

MIELE	
Identification du modèle	DA 419-7
Consommation énergétique annuelle (AEC_{hood})	69,2 kWh par an
Classe d'efficacité énergétique	
A+ (la plus grande efficacité) à F (la plus faible efficacité)	B
Indice d'efficacité énergétique (EEI_{hood})	67,7
Efficacité de dynamique des fluides (FDE_{hood})	23,6
Classe d'efficacité de dynamique des fluides	
A (la plus grande efficacité) à G (la plus faible efficacité)	B
Efficacité lumineuse (LE_{hood})	51,1 lx/W
Classe d'efficacité lumineuse	
A (la plus grande efficacité) à G (la plus faible efficacité)	A
Degré de séparation des graisses	95,1 %
Classe pour le degré de séparation des graisses	
A (la plus grande efficacité) à G (la plus faible efficacité)	A
Volume d'air optimal mesuré	374,2 m^3/h
Débit d'air (vitesse minimale)	200 m^3/h
Débit d'air (vitesse maximale)	400 m^3/h
Débit d'air (niveau intensif ou rapide)	640 m^3/h
Débit d'air max. (Q_{max})	640 m^3/h
Pression d'air optimale mesurée	338 Pa
Emissions sonores pondérées A (vitesse minimale)	41 dB
Emissions sonores pondérées A (vitesse maximale)	55 dB
Emissions sonores pondérées A (niveau intensif ou rapide)	67 dB
Puissance d'entrée électrique optimale mesurée	149,0 W
Puissance en mode OFF (P_o)	W
Consommation énergétique pondérée en marche (P_s)	0,85 W
Puissance nominale du système d'éclairage	9,0 W
Intensité lumineuse moyenne du système d'éclairage sur la surface de cuisson	460 lx
Facteur de prolongation	1,2

Downloaded from www.vandenborre.be

Downloaded from www.vandenborre.be

Downloaded from www.vandenborre.be

S.A. Miele Belgique
Z.5 Mollem 480
Hof te Bollebeeklaan 9 – 1730 Mollem

Réparations à domicile
En cas de panne, plusieurs techniciens spécialisés Miele
sont à votre disposition dans votre proche voisinage.
Choisissez donc le numéro de téléphone de votre région.

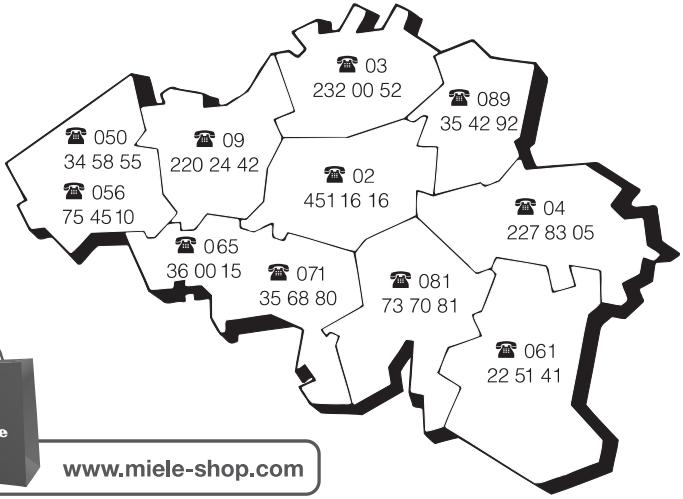

Service "Pièces détachées et accessoires": (02) 451.16.00
Pour tout autre renseignement, Service "Intérêts Consommateurs": (02) 451.16.80
Télécopieur: (02) 451.14.14
Internet: www.miele.be

Miele Luxembourg S. à R.L.
Z.I. Luxembourg-Gasperich, 20, rue Christophe Plantin
Boîte postale 1011 – 1010 Luxembourg
Réparations: 49711-20, -22
Pièces de rechange: 49711-36
Informations générales: 49711-28, -29

Duitsland - Miele & Cie. KG, Carl-Miele-Straße 29, 33332 Gütersloh

Downloaded from www.vandenborre.be

Miele

DA 416-7
DA 419-7

CE

fr-BE

M.-Nr. 10 112 770 / 01