Downloaded from www.vandenborre.be

BLACK+ DECKER™

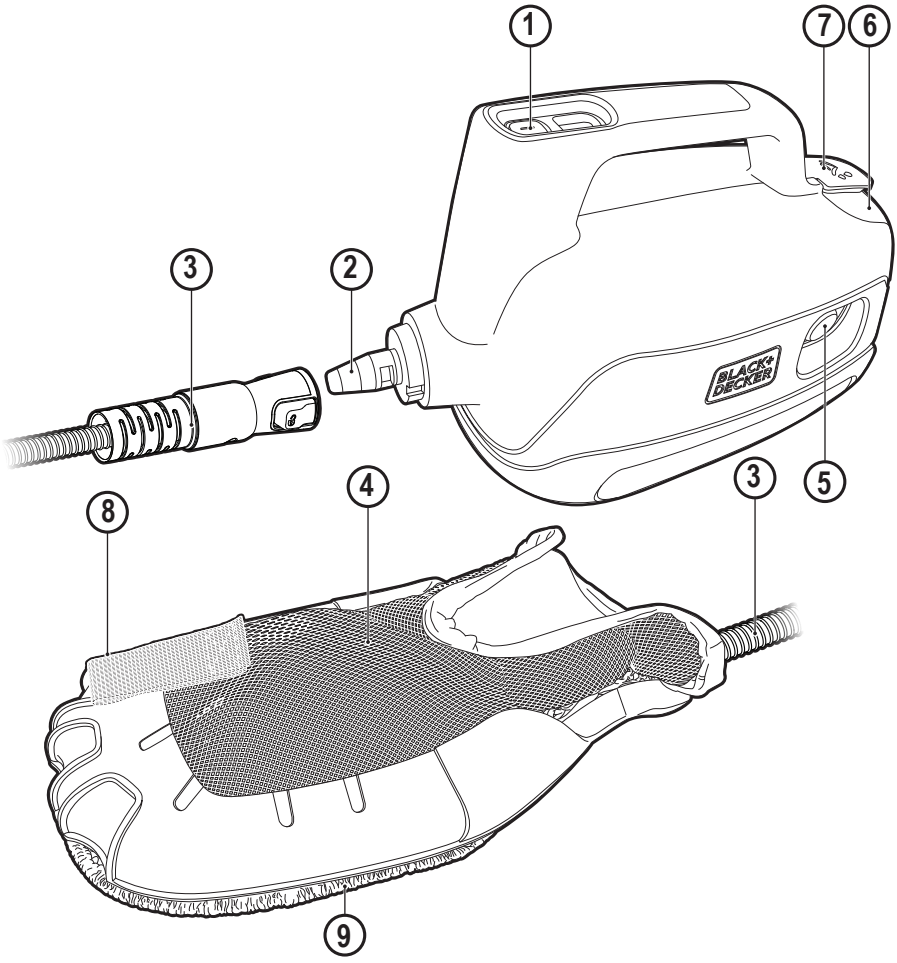

www.blackanddecker.eu

FSH10SM

Downloaded from www.vanenborre.be

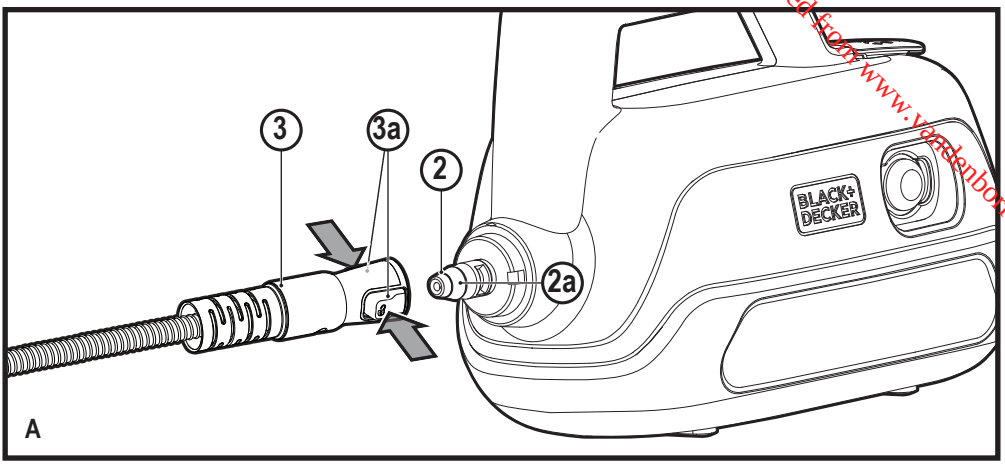

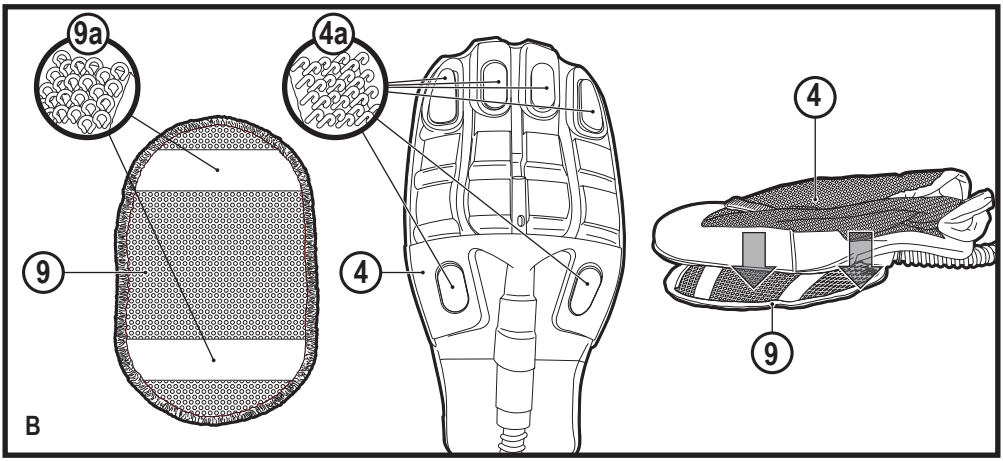

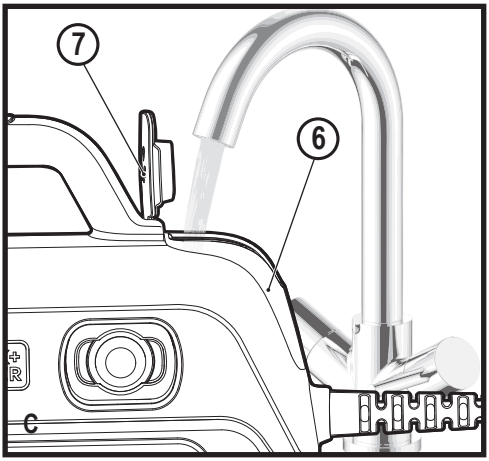

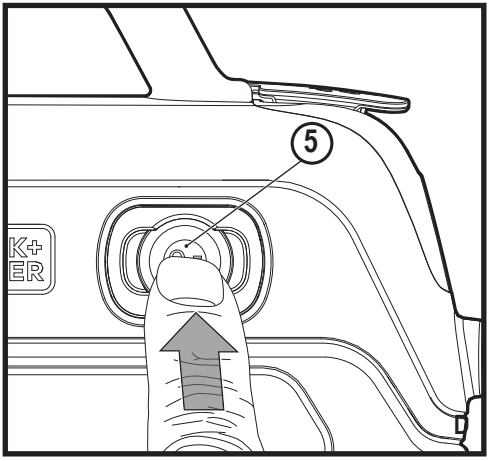

Downloaded from www.vandenborre.be

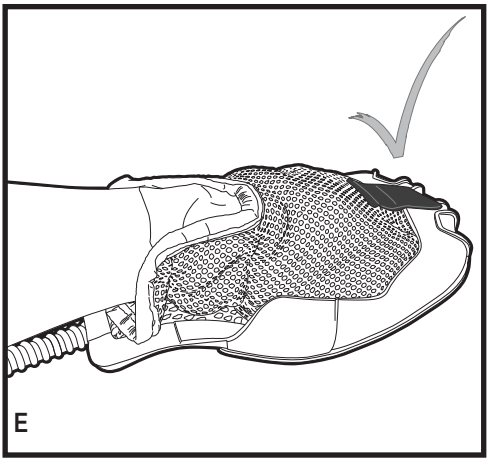

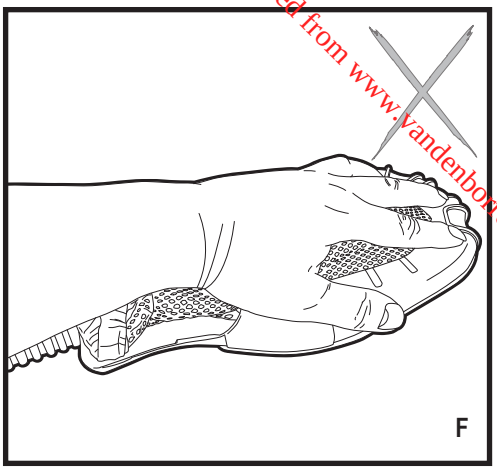

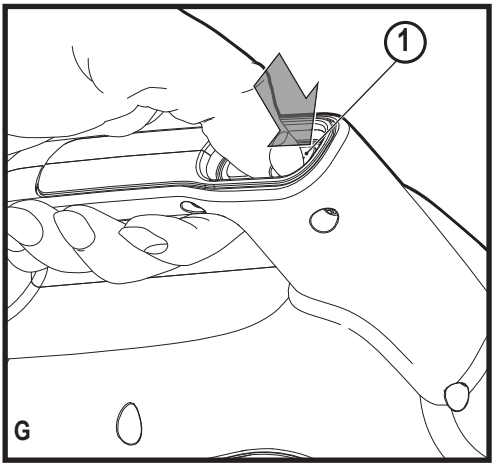

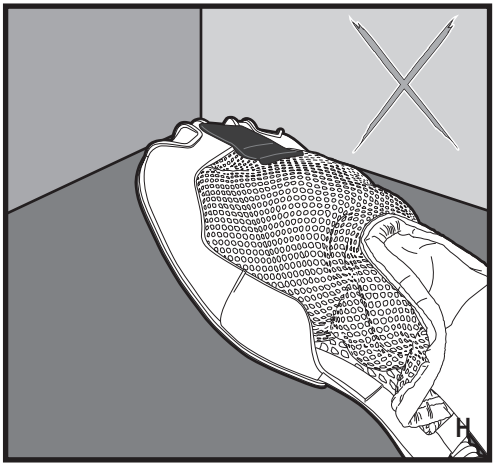

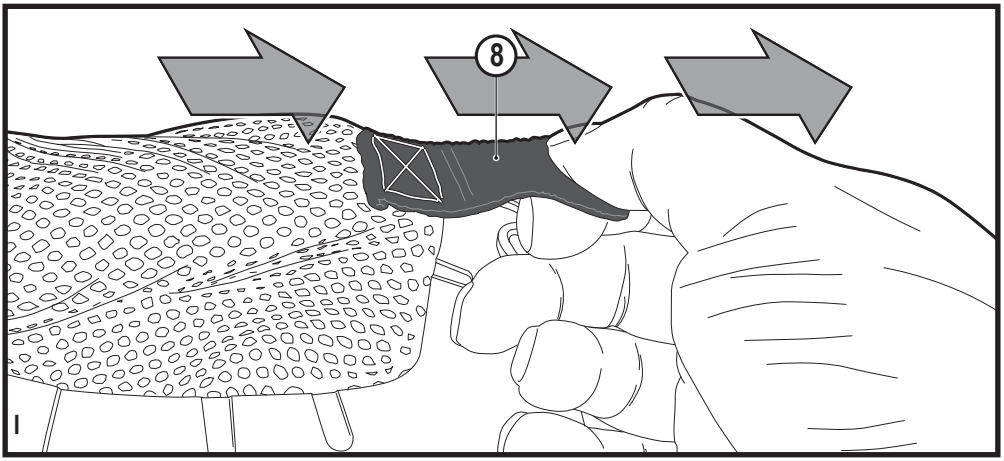

Downloaded from www.vantenborre.be

Intended use

Your BLACK+DECKER™ FSH10SM SteaMitt™ has been designed for sanitising and cleaning tiles, work tops, kitchen surfaces and bathroom surfaces. This appliance is intended for indoor household use only.

The water tank (6) should only be used in a horizontal position on a worktop or floor.

Safety Instructions

Warning! Read all of the 'Safety, Maintenance, Service' manual carefully before operating this appliance. Read all of this manual carefully before operating this appliance.

Safety of others

- This appliance can be used by children aged from 8 years and above and persons with reduced physical, sensory or mental capabilities or lack of experience and knowledge if they have been given supervision or instruction concerning use of the appliance in a safe way and understand the hazards involved.
- Children shall not play with the appliance. Cleaning and user maintenance shall not be made by children without supervision.
- If the supply cord is damaged, it must be replaced by the manufacturer, its service agent or similarly qualified persons in order to avoid a hazard.
- The plug must be removed from the socket-outlet before cleaning or maintaining the appliance.
- The liquid or steam must not be directed towards equipment containing electrical components, such as the interior of ovens.
- The appliance shall not be left unattended while it is connected to the supply mains;
- The appliance is not to be used if it has been dropped, if there are visible signs of damage or if it is leaking;
- keep the appliance out of reach of children when it is energized or cooling down.
- Never point or direct the mitt at yourself or any other person.

Labels on appliance

The following pictograms along with the date code are shown on the appliance.

CAUTION Hot Steam

Water dripping when used upside down

Steam escapes from all sides

Do not leave unsupervised with young children

Hand wash only

Features

1. Steam operate button
2. Steam nozzle
3. Hose
4. Mitt
5. ON/Off button
6. Water tank
7. Filler cap
8. Quick release tab
9. Cleaning pad

Assembly

Warning! Before attempting any of the following instructions, make sure that the appliance is switched off and unplugged and the appliance is cold and does not contain any water.

Downloaded from www.vandenborre.be

Attaching the hose and accessories (Fig. A & B)

Warning! Inspect the seal (2a) on the steam nozzle (2) and hose (3) before each use. If the seal is missing or damaged then please contact your nearest authorised repair agent. Do not use the appliance.

Attaching the hose (Fig. A)

- Press in the clips (3a) on either side of the hose (3).
- Press the hose (3) onto the steam nozzle (2) and release the clips (3a).

Important! Ensure that the hose (3) is securely fastened before using SteaMitt™. If steam escapes from the joint then the SteaMitt™ is not correctly fitted, allow the unit to cool then remove and re-fit the hose.

Removing the hose and accessories (Fig. A & B)

Warning! The Steam nozzle, hose and SteaMitt™ become hot during use.
Allow the unit and all attachments to cool before removing.

Removing the hose (Fig. A)

- Press in the clips (3a) on either side of the hose (3) and pull away from the steam nozzle (2)

Filling the water tank (Fig. C)

Note! Fill the water tank with clean tap water. Donot use chemicals or any other additives.
Note! In areas of very hard water, the use of de-ionised water is recommended.

- Switch off the unit and disconnect from the mains supply.
- Open the filler cap (7) by flipping it up.
- Fill the water tank (6) with water.

Warning! Your water tank has a 0.10 litre capacity. Do not over fill the tank.

- Replace the filter cap.

Note: Ensure the filter cap is firmly secured.
Note: Do not use chemical cleaners with your SteaMitt™.

Fitting the cleaning pad (Fig. B)

- Fit the cleaning pad (9) to the SteaMitt™ (4) by attaching the 'loop' velcro strips (9a) on the upper side of the cleaning pad, to the 'hook' velcro pads (4a) on the underside of the SteaMitt™ (4). Press down firmly.

Warning! The SteaMitt™ should not be used without fitting a cleaning pad.
Note: The SteaMitt™ accommodates 3 types of cleaning pads of varying thickness. The thinnest can be used for cleaning 3D forms such as taps etc. The thicker versions can be used for larger flat areas.

Use

Switching on and off

- To switch the appliance on, press the ON/Off button (5). It takes approximately 15 seconds for the SteaMitt™ to heat up.

Note: always have your hand inside the SteaMitt™ before you press the steam button.

- To produce steam, press the steam button (1) on top of the unit.
- To switch the appliance off, turn off the steam switch (1) then press the ON/OFF button (5).

Caution! Always empty the SteaMitt™ water tank after use.
Note! When first filled or after running dry, it can take up to 45 seconds for steam to be produced.

Hints for optimum use

General

- For optimal cleaning results never use the SteaMitt™ without first attaching a cleaning pad.
- Do not use chemical cleaners or any other additives with your SteaMitt™.
- Delicate surfaces, mirrors for example, should be cleaned first while the pad is at its driest, thereby avoiding streaks.
- Do not use the SteaMitt™ on cold glass, such as windows as damage may be caused by the sudden change in temperature.

Caution! It is important to monitor the water level in the water tank (6). To refill the water tank and continue to sanitize/clean turn the SteaMitt™ 'OFF'. Unplug the unit from the electrical wall outlet, refill the water tank (6).

- ⚠ **Warning!** Always use the SteaMitt™ as shown in figure E, with your hand inside the protective glove.
- ⚠ **Warning!** Never attempt to use the SteaMitt™ by gripping it externally as shown in figure F. This will result in scalding.
- ⚠ **Warning!** Avoid using the SteaMitt™ in tight corners as shown in figure H.
- ⚠ **Warning!** Should a problem occur during use, use the quick release tab (8) to quickly remove the SteaMitt™ from your hand as shown in figure I.

After use (Fig. E)

- Turn the SteaMitt™ 'OFF'. Turn the steam operation button (1) to off and then press the ON/OFF button (5).
- Wait until the SteaMitt™ cools down.
- Unplug the SteaMitt™ from the electrical wall outlet.
- Empty the water tank.
- remove the cleaning pad (9) and wash it ready for next use.

Technical Data

		FSH10SM
Voltage	V_{ac}	230
Power	W	1000
Tank Capacity	ml	100
Weight	kg	1.65

Troubleshooting

If your appliance seems not to operate properly, follow the instructions below. If this does not solve the problem, please contact your local BLACK+DECKER repair agent.

Problem	Step	Possible solution
The SteaMitt™ is not turning on	1.	Check the unit is plugged in at the wall socket.
	2.	Check the unit is switched on using the ON/OFF switch (5)
	3.	Check the fuse in the plug.
The SteaMitt™ is not producing steam	4.	Turn on the steam switch (1) After a few seconds steam will be produced.
	5.	Check that the water tank is full.
The SteaMitt™ stops producing steam during use	6.	Check step 5, then 3.
The SteaMitt™ is producing too little steam during use	7.	Check step 5.
Steam is escaping from unexpected areas of the unit.	8.	Refer to the assembly chapter of the manual for correct fitting instructions of all parts and accessories. Check for any signs of tears or rips in the SteaMitt™ or cleaning pads. If this continues, stop using the unit.
Where can I get further information / accessories for my steam mop	9.	www.blackanddecker.co.uk/steammitt www.blackanddecker.ie/steammitt

Downloaded from www.vandenborre.be

Verwendungszweck

Ihr BLACK+DECKER™ FSH10SM SteaMitt™ wurde zum Desinfizieren und Reinigen von Fliesen, Arbeitsflächen, Küchen und Badezimmern entwickelt. Dieses Gerät darf nur im Innenbereich verwendet werden und ist nicht für den gewerblichen Einsatz vorgesehen.
Der Wassertank (6) sollte nur in horizontaler Position auf einer Arbeitsplatte oder dem Boden verwendet werden.

Sicherheitshinweise

Warnung! Lesen Sie die Anleitung “Sicherheit, Pflege und Wartung” vollständig und aufmerksam durch, bevor Sie das Gerät verwenden. Lesen Sie diese Anleitung vollständig und aufmerksam durch, bevor Sie dieses Gerät verwenden.

Sicherheit anderer Personen

- Dieses Gerät darf von Kindern ab 8 Jahren und Personen mit eingeschränkten körperlichen, sensorischen oder geistigen Fähigkeiten sowie mangelnder Erfahrung und Wissen in Bezug auf dessen Gebrauch bedient werden, wenn sie bei der Verwendung des Geräts beaufsichtigt oder angeleitet werden und die möglichen Gefahren verstehen.
- Kinder dürfen nicht mit dem Gerät spielen. Reinigung und Wartungsarbeiten dürfen von Kindern nur unter Aufsicht durchgeführt werden.
- Bei einer Beschädigung des Netzkabels muss dieses durch den Hersteller, eine Vertragswerkstatt oder eine ähnlich qualifizierte Person ausgetauscht werden, um mögliche Gefahren zu vermeiden.
- Der Stecker muss vor der Reinigung oder Wartung des Geräts aus der Steckdose gezogen werden.

Downloaded from www.vandenborre.be

- Halten Sie Flüssigkeiten oder Dampf von Geräten mit elektrischen Komponenten fern, z.B. vom Inneren eines Backofens.
- Das Gerät darf nicht unbeaufsichtigt gelassen werden, während es an das Stromnetz angeschlossen ist;
- Das Gerät darf nicht verwendet werden, wenn es fallen gelassen wurde, wenn es sichtbare Beschädigungen aufweist oder undicht ist;
- Halten Sie das Gerät außerhalb der Reichweite von Kindern, wenn es an eine Stromzufuhr angeschlossen ist oder abkühlt.
- Richten Sie den Dampfreiniger niemals auf sich selbst oder andere Personen.

Warnsymbole am Gerät

Folgende Piktogramme sowie der Datumscode befinden sich auf dem Gerät.

VORSICHT Heißer Dampf

Wasser tropft, wenn das Gerät umgedreht verwendet wird

Dampf entweicht von allen Seiten

Lassen Sie kleine Kinder nicht unbeaufsichtigt

Nur Handwäsche

Merkmale

1. Dampf-Taste
2. Dampfdüse
3. Schlauch
4. Handschuh
5. Ein-/Aus-Schalter
6. Wassertank
7. Verschlusskappe
8. Lasche mit Schnellspannung
9. Reinigungstuch

Montage

Warnung! Vergewissern Sie sich vor Ausführung der folgenden Schritte, dass das Gerät ausgeschaltet ist und der Netzstecker gezogen wurde. Weiterhin muss das Gerät abgekühlt sein und darf kein Wasser enthalten.

Anbringen des Schlauchs und des Zubehörs (Abb. A und B)

Warnung! Überprüfen Sie vor jeder Verwendung die Dichtung (2a) an der Dampfdüse (2) und am Schlauch (3). Wenden Sie sich an eine Vertragswerkstatt in Ihrer Nähe, wenn die Dichtung fehlt oder beschädigt ist. Das Gerät darf nicht weiter verwendet werden.

Anbringen des Schlauchs (Abb. A)

- Drücken Sie die Clips (3a) an beiden Seiten des Schlauchs (3).
- Drücken Sie den Schlauch (3) auf die Dampfdüse (2), und lassen Sie die Clips (3a) los.

Wichtig! Stellen Sie vor der Verwendung des SteaMitt™ sicher, dass der Schlauch (3) ordnungsgemäß angebracht ist. Der SteaMitt™ ist nicht ordnungsgemäß angebracht, wenn an der Anschlussstelle Dampf austritt. Warten Sie, bis das Gerät abgekühlt ist, nehmen Sie den Schlauch ab, und bringen Sie diesen erneut an.

Entfernen des Schlauchs und des Zubehörs (Abb. A und B)

Warnung! Dampfdüse, Schlauch und SteaMitt™ werden bei der Verwendung heiß.
Warten Sie vor dem Entfernen von Zubehörteilen, bis das Gerät und alle Zubehörteile abgekühlt sind.

Entfernen des Schlauchs (Abb. A)

- Drücken Sie die Clips (3a) an beiden Seiten des Schlauchs (3), und ziehen Sie diesen von der Dampfdüse (2) ab.

Füllen des Wassertanks (Abb. C)

Hinweis! Füllen Sie den Wassertank mit sauberem Leitungswasser. Verwenden Sie keine Chemikalien oder anderen Zusätze.
Hinweis! In Regionen mit besonders kalkhaltigem Wasser wird die Verwendung von destilliertem Wasser empfohlen.

- Schalten Sie das Gerät aus, und ziehen Sie den Netzstecker aus der Steckdose.

Downloaded from www.vandenborre.be

- Öffnen Sie die Verschlusskappe (7), indem Sie diese nach oben klappen.
- Füllen Sie den Wassertank (6) mit Wasser.

Warnung! Der Tank hat eine Kapazität von 0.10 l. Überfüllen Sie den Tank nicht.

- Bringen Sie den Filterdeckel wieder an.

Hinweis: Stellen Sie sicher, dass der Filterdeckel fest sitzt.
Hinweis: Verwenden Sie bei der Arbeit mit dem SteaMitt™ keine chemischen Reinigungsmittel.

Anbringen des Reinigungstuchs (Abb. B)

- Bringen Sie das Reinigungstuch (9) am SteaMitt™ (4) an, indem Sie die Klettverschlüsse (9a) oben am Reinigungstuch mit den Klettverschlüssen (4a) an der Unterseite des SteaMitt™ (4) verbinden. Drücken Sie diese gut fest.

Warnung! Der SteaMitt™ sollte nur mit angebrachtem Reinigungstuch verwendet werden.
Hinweis: Am SteaMitt™ können 3 verschieden dicke Reinigungstücher angebracht werden. Das dünnste eignet sich zur Reinigung von 3D-Formen wie Wasserhähne usw. Die dickeren eignen sich gut für größere ebene Flächen.

Verwendung

Ein- und Ausschalten

- Drücken Sie den Ein-/Aus-Schalter (5), um das Gerät einzuschalten. Der SteaMitt™ benötigt zum Erreichen der Betriebstemperatur ca. 15 Sekunden.

Hinweis: Stecken Sie immer die Hand in den SteaMitt™, bevor Sie die Dampftaste drücken.

- Zur Erzeugung von Dampf drücken Sie die Dampftaste (1) oben am Gerät.
- Schalten Sie das Gerät aus, indem Sie den Dampfschalter (1) loslassen und anschließend den Ein-/Aus-Schalter (5) drücken.

Achtung! Entleeren Sie nach Gebrauch immer den Wassertank des SteaMitt™.
Hinweis! Nach dem ersten Befüllen oder nachdem der Tank vollständig leer war, kann es bis zu 45 Sekunden dauern, bis Dampf erzeugt wird.

Hinweise für optimale Arbeitsergebnisse

Allgemeines

- Um optimale Reinigungsergebnisse zu erhalten, verwenden Sie den SteaMitt™ nie, ohne zuerst ein Reinigungstuch anzubringen.
- Verwenden Sie bei der Arbeit mit dem SteaMitt™ keine chemischen Reinigungsmittel oder anderen Zusätze.
- Empfindliche Oberflächen, zum Beispiel Spiegel, sollte zuerst gereinigt werden, wenn das Tuch noch am trockensten ist, um so Streifen zu vermeiden.
- Verwenden Sie den SteaMitt™ nicht auf kaltem Glas, z.B. an Fenstern, da dies zu Schäden durch die plötzliche Temperaturänderung führen kann.

Achtung! Achten Sie stets auf den Wasserpegel im Tank (6). Schalten Sie den SteaMitt™ aus, um den Wassertank aufzufüllen und mit dem Reinigen fortzufahren. Trennen Sie das Gerät von der Stromversorgung, und füllen Sie den Wassertank (6).

⚠ **Warnung!** Verwenden Sie den SteaMitt™ ausschließlich wie in Abbildung E gezeigt, d.h. mit der Hand im Schutzhandschuh.

⚠ **Warnung!** Versuchen Sie niemals, den SteaMitt™ zu verwenden,
indem Sie ihn wie in Abbildung F gezeigt von außen greifen. Es droht die Gefahr von Verbrühungen.

⚠ **Warnung!** Vermeiden Sie die Verwendung des SteaMitt™ an engen Stellen, wie in Abbildung H gezeigt.

⚠ **Warnung!** Sollte ein Problem bei der Verwendung auftreten, verwenden Sie die Lasche mit Schnellspannung (8), um den SteaMitt™ schnell von der Hand zu lösen, siehe Abbildung I.

Nach der Verwendung (Abb. E)

- Schalten Sie den SteaMitt™ 'AUS'. Schalten Sie die Dampf-Taste (1) aus und drücken Sie dann den Ein-/Aus-Schalter (5).
- Warten Sie, bis der SteaMitt™ abgekühlt ist.
- Ziehen Sie den Netzstecker des SteaMitt™.
- Leeren Sie den Wassertank.
- Entfernen Sie das Reinigungstuch (9), und reinigen Sie es vor dem nächsten Gebrauch.

Technische Daten

		FSH10SM
Spannung	V_{AC}	230
Elektrowerkzeuge	W	1000
Fassungsvermögen des Tanks	ml	100
Gewicht	kg	1,65

Fehlerbehebung

Wenn das Gerät nicht richtig zu funktionieren scheint, befolgen Sie die nachfolgenden Hinweise. Sollte sich das Problem nicht beheben lassen, wenden Sie sich an eine BLACK+DECKER Vertragswerkstatt in Ihrer Nähe.

Problem	Schritt	Mögliche Lösung
Der SteaMitt™ **lässt sich nicht einschalten.**	1.	Überprüfen Sie, ob der Stecker in der Steckdose steckt.
	2.	Prüfen Sie, ob das Gerät mit dem Ein-/Aus-Schalter (5) eingeschaltet wurde.
	3.	Prüfen Sie die Sicherung im Stecker.

Downloaded from www.vanenborre.be

DEUTSCH

(Übersetzung der ursprünglichen Anweisungen)

Problem	Schritt	Mögliche Lösung
Der SteaMitt™ erzeugt keinen Dampf.	**4.**	Schalten Sie die Dampf-Taste (1) ein. Nach wenigen Sekunden tritt Dampf aus.
	5.	Überprüfen Sie, ob der Wassertank voll ist.
Der SteaMitt™ hört während der Verwendung mit der Dampferzeugung auf.	**6.**	Überprüfen Sie Schritt 5, dann 3.
Der SteaMitt™ erzeugt bei der Verwendung zu wenig Dampf.	**7.**	Überprüfen Sie Schritt 5.
Aus unerwarteten Stellen des Geräts tritt Dampf aus.	**8.**	Beachten Sie das Kapitel "Montage" in diesem Handbuch mit Anweisungen zum richtigen Anbringen von Teilen und Zubehör. Suchen Sie nach Anzeichen von Rissen oder Löchern im SteaMitt™ oder im Reinigungstuch. Wenn das Problem weiterhin besteht, verwenden Sie das Gerät nicht mehr.
Wo kann ich weitere Informationen/ Zubehör für meinen Dampfreiniger bekommen?	**9.**	www.blackanddecker.co.uk/steammitt www.blackanddecker.ie/steammitt

FRANÇAIS

(Traduction des instructions initiales)

Utilisation prévue

Votre BLACK+DECKER™ FSH10SM SteaMitt™ a été conçu pour désinfecter et nettoyer les carrelages, plans de travail, surfaces de cuisines et de salles de bain. Il est destiné à une utilisation à l'intérieur et exclusivement domestique.
Le réservoir d'eau (6) ne doit être utilisé qu'à l'horizontale, posé sur un plan de travail ou sur le sol.

Consignes de sécurité

Avertissement ! Lisez attentivement l'intégralité des manuels de sécurité, de maintenance, d'entretien avant d'utiliser cet appareil. Lisez attentivement et entièrement le manuel avant d'utiliser l'appareil.

Sécurité des personnes

- Cet appareil peut être utilisé par des enfants âgés de 8 ans ou plus et par des personnes aux capacités physiques, mentales ou sensorielles déficientes ou qui manquent d'expérience ou de connaissance s'ils sont supervisés ou ont été formés sur l'utilisation sûre de l'appareil et qu'ils sont conscients des dangers potentiels.
- Ne laissez pas les enfants jouer avec l'appareil. Les enfants ne peuvent en aucun cas assurer le nettoyage et l'entretien sans surveillance.
- Si le cordon d'alimentation est endommagé, il doit être remplacé par le fabricant ou l'un de ses prestataires de service ou par une personne de même qualification, afin d'éviter tout risque.
- La prise doit être débranchée de la prise murale avant le nettoyage ou l'entretien de l'appareil.
- Le liquide ou la vapeur ne doivent en aucun cas être dirigés vers des équipements contenant des composants électriques, comme l'intérieur d'un four par exemple.
- L'appareil ne doit pas être laissé sans surveillance tant qu'il est branché au secteur ;
- L'appareil ne doit pas être utilisé s'il a chuté, s'il présente des signes visibles de dommages ou s'il fuit ;
- Gardez l'appareil hors de portée des enfants lorsqu'il est sous tension ou pendant qu'il refroidit.
- Ne pointez et ne dirigez jamais le SteamMitt™ vers vous-même ou d'autres personnes.

Étiquettes apposées sur l'appareil

Les pictogrammes suivants ainsi que le code date sont apposés sur l'outil.

ATTENTION Vapeur bouillante

Ruissellement d'eau lorsque l'appareil est utilisé à l'envers

Downloaded from www.vanenborre.be

La vapeur s'échapper de tous les côtés

Ne laissez l'appareil sans surveillance en présence de jeunes enfants

Lavage à la main

Caractéristiques

1. Bouton d'activation de vapeur
2. Buse vapeur
3. Tuyau
4. Gant
5. Bouton Marche/Arrêt
6. Réservoir d'eau
7. Bouchon de remplissage
8. Languette de libération rapide
9. Patin de nettoyage

Assemblage

Avertissement ! Avant d'exécuter ce qui suit, assurez-vous que l'appareil est éteint, débranché, qu'il est froid et ne contient pas d'eau.

Fixation du tuyau et des accessoires (Fig. A et B)

Avertissement ! Vérifiez le joint (2a) sur la buse vapeur (2) et le tuyau (3) avant chaque utilisation. Si le joint est endommagé ou manquant, contactez le réparateur agréé Black & Decker le plus proche. N'utilisez pas l'appareil.

Fixation du tuyau (Fig. A)

- Appuyez sur les clips (3a) de chaque côté du tuyau (3).
- Enfoncez le tuyau (3) sur la buse vapeur (2) et relâchez les clips (3a).

Important ! Assurez-vous que le tuyau (3) est correctement fixé avant d'utiliser le SteaMitt™. Si de la vapeur s'échappe du joint, cela indique que le SteaMitt™ n'est pas correctement assemblé. Laissez-le refroidir avant de réinstaller le tuyau.

Retrait du tuyau et des accessoires (Fig. A et B)

Avertissement ! La buse vapeur, le tuyau et le SteaMitt™ deviennent chauds pendant l'utilisation.
Laissez l'appareil et tous les accessoires refroidir, avant de retirer ces derniers.

Retrait du tuyau (Fig. A)

- Appuyez sur les clips (3a) de chaque côté du tuyau (3) pour l'extraire de la buse vapeur (2)

Remplissage du réservoir d'eau (Fig. C)

Remarque ! Remplissez le réservoir avec de l'eau du robinet. N'utilisez pas de produits chimiques ni tout autre additifs.
Remarque ! Dans les zones où l'eau est très calcaire, l'utilisation d'eau déminéralisée est recommandée.

- Éteignez l'appareil et débranchez-le du secteur.
- Ouvrez le bouchon de remplissage (7) en le basculant vers le haut.
- Remplissez le réservoir d'eau (6) avec de l'eau.

Avertissement ! La capacité du réservoir d'eau est de 0,10 l. Ne remplissez pas trop le réservoir.

- Refermez le bouchon de remplissage.

Remarque : Assurez-vous que le bouchon de remplissage est correctement fixé en place.
Remarque : N'utilisez pas de nettoyants chimiques dans votre SteaMitt™.

Installation du patin de nettoyage (Fig. B)

- Installez le patin de nettoyage (9) sur le SteaMitt™ (4) en fixant les bandes Velcro "bouclées" (9a) de la partie supérieure du patin de nettoyage sur les coussinets Velcro "crochetés" (4a) en dessous du SteaMitt™ (4). Appuyez fermement.

Avertissement ! Le SteaMitt™ ne doit pas être utilisé si le patin de nettoyage n'est pas installé.
Remarque : Le SteaMitt™ peut accueillir 3 types de patins de nettoyage de différentes 'épaisseurs. Le plus fin peut servir à nettoyer les formes en 3D comme les robinets, etc. Les plus épais peuvent servir pour les surfaces plates plus grandes.

Utilisation

Mise en marche et extinction

- Pour mettre l'appareil en marche, appuyez sur le bouton Marche/Arrêt (5). Le SteaMitt™ met d'environ 15 secondes pour chauffer.

Remarque : Assurez-vous de toujours avoir la main à l'intérieur du SteaMitt™ avant d'appuyer sur le bouton d'activation de la vapeur.

- Pour produire de la vapeur, appuyez sur le bouton d'activation de vapeur (1) au dessus de l'appareil.
- Pour éteindre l'appareil, coupe l'interrupteur d'activation de vapeur (1), puis appuyez sur le bouton Marche/Arrêt (5).

Attention ! Videz toujours le réservoir d'eau du SteaMitt™ après utilisation.
Remarque ! Au premier remplissage ou après avoir fonctionner à vide, la production de vapeur peut prendre jusqu'à 45 minutes.

Downloaded from www.vandenborre.be

FRANÇAIS (Traduction des instructions initiales)

Conseils pour une utilisation optimale

Généralités

- Pour un nettoyage optimal, n'utilisez jamais le SteaMitt™ sans avoir fixé le patin de nettoyage au préalable.
- N'utilisez pas de nettoyants chimiques ou tout autre additif dans votre SteaMitt™.
- Les surfaces délicates, comme les miroirs par exemple, doivent être nettoyées pendant que le patin est encore presque sec, afin d'éviter les traînées.
- N'utilisez pas le SteaMitt™ sur du verre froid, comme des fenêtres par exemple, car le choc thermique pourrait provoquer des dégâts.

Attention ! Il est important de surveiller le niveau d'eau dans le réservoir (6). Pour faire le plein dur réservoir d'eau et poursuivre la désinfection / le nettoyage, éteignez d'abord le SteaMitt™. Débranchez l'appareil de la prise de courant murale et remplissez le réservoir d'eau (6).

⚠ **Avertissement !** Utilisez toujours le SteaMitt™ comme illustré par la figure E, votre main à l'intérieur du gant de protection.

⚠ **Avertissement !** Ne tentez jamais d'utiliser le SteaMitt™ en le tenant par l'extérieur, comme illustré par la figure F. Vous pourriez sinon vous brûler.

⚠ **Avertissement !** Évitez d'utiliser le SteaMitt™ dans des coins étroits comme illustré par la figure H.

⚠ **Avertissement !** En cas de problème pendant l'utilisation, utilisez la languette de libération rapide (8) pour pouvoir rapidement retirer votre main du SteaMitt™ comme illustré par la figure I.

Après utilisation (Fig. E)

- Éteignez le SteaMitt²™. Coupez la vapeur grâce au bouton (1) puis appuyez sur le bouton Marche/Arrêt (5).
- Patientez jusqu'à ce que le SteaMitt™ ait refroidi.
- Débranchez le SteaMitt™ de la prise de courant murale.
- Videz le réservoir d'eau.
- Retirez le patin de nettoyage (9) et lavez-le pour le trouver propre à la prochaine utilisation.

Données techniques

		FSH10SM
Tension	V_{ca}	230
Puissance	W	1000
Capacité du réservoir	ml	100
Poids	kg	1,65

Dépannage

Si votre appareil semble ne pas fonctionner correctement, suivez les instructions ci-dessous. Si le problème persiste, veuillez contacter votre réparateur local BLACK+DECKER.

Problème	Étape	Solution possible
Le SteaMitt™ ne s'allume pas	**1.**	Vérifiez que l'appareil est branché dans une prise murale.
	2.	Vérifiez que l'appareil a bien été allumé à l'aide de l'interrupteur Marche/Arrêt (5)
	3.	Vérifiez le fusible de la prise.
Le SteaMitt™ ne produit pas de vapeur	**4.**	Allumez l'interrupteur d'activation de vapeur (1). Après quelques secondes, la vapeur apparaît.
	5.	Vérifiez que le réservoir d'eau est plein.
Le SteaMitt™ cesse de produire de la vapeur pendant l'utilisation	**6.**	Vérifiez l'étape 5, puis 3.
Le SteaMitt™ produit trop peu de vapeur pendant l'utilisation	**7.**	Vérifiez l'étape 5.
De la vapeur s'échappe par des zones non prévues de l'appareil.	**8.**	Consultez le chapitre sur l'assemblage dans le manuel pour savoir comment correctement installer les pièces et les accessoires. Vérifiez l'absence de signes de fendaison ou de déchirure sur le SteaMitt™ ou les patins de nettoyage. Si le problème persiste, n'utilisez plus l'appareil.
Où puis-je obtenir plus d'informations / d'accessoires pour mon balai vapeur	**9.**	www.blackanddecker.co.uk/steammitt www.blackanddecker.ie/steammitt

(Traduzione del testo originale) **ITALIANO**

Uso previsto

Il tuo pulitore BLACK+DECKER™ FSH10SM SteaMitt™ è stato progettato per igienizzare e pulire piastrelle, piani di lavoro e superfici di cucina e bagno. L'elettroutensile è stato progettato solo per uso domestico e all'interno.
Il serbatoio dell'acqua (6) dovrebbe essere utilizzato solamente in posizione orizzontale su una superficie di lavoro o sul pavimento.

Istruzioni di sicurezza

Avvertenza! Leggere attentamente il manuale "Sicurezza, manutenzione, assistenza" prima di usare l'elettrodomestico. Leggere attentamente il presente manuale prima di usare l'elettroutensile.

Downloaded from www.vandenborre.be

Sicurezza altrui

- Questo elettroutensile può essere usato da bambini dagli 8 anni in su e da persone portatrici di handicap fisici, psichici o sensoriali o che non abbiano la dovuta esperienza o conoscenza, sempre che siano seguite o opportunamente istruite sull'uso sicuro e comprendano i pericoli inerenti.
- I bambini non devono giocare con l'elettrodomestico. Gli interventi di pulizia e di manutenzione da parte dell'utente non devono essere eseguiti da bambini senza supervisione.
- In caso di danneggiamento del filo di alimentazione, è necessario farlo riparare dal fabbricante o da un agente di servizio o altro personale qualificato in modo da evitare eventuali pericoli.
- La spina deve essere rimossa dalla presa elettrica prima di pulire o eseguire la manutenzione dell'apparecchio.
- Il liquido o vapore non devono essere orientati verso apparecchiature contenenti componenti elettrici, come l'interno di forni.
- L'apparecchio non deve essere lasciato incustodito quando è collegato all'alimentazione elettrica.
- Il dispositivo non deve essere usato se è stato fatto cadere, se vi sono segni visibili di danni oppure se perde.
- Tenere l'apparecchio lontano dalla portata dei bambini quando è alimentato o si sta raffreddando.
- Non puntare o indirizzare mai il pulitore verso sé stessi o verso un'altra persona.

Etichette sull'apparecchio

I seguenti simboli sono mostrati sull'utensile insieme al codice data:

ATTENZIONE vapore bollente

Acqua gocciolante se utilizzato quando capovolto

Il vapore fuoriesce da tutti i lati

Non lasciare incustodito con bambini piccoli

Lavare esclusivamente a mano

Caratteristiche

1. Pulsante getto di vapore
2. Ugello a vapore
3. Tubo flessibile
4. Pulitore
5. Pulsante di accensione
6. Serbatoio acqua
7. Tappo di rifornimento
8. Linguetta a sgancio rapido
9. Tampone di pulitura

Assemblaggio

Avvertenza! Prima di iniziare una delle seguenti operazioni, verificare che l'elettrodomestico sia spento e scollegato dalla presa elettrica, che sia freddo e non contenga acqua.

Montaggio del tubo flessibile e degli accessori (figg. A e B)

Avvertenza! Ispezionare la tenuta (2a) sull'ugello a vapore (2) e sul tubo flessibile (3) prima di ciascun utilizzo. Se la tenuta manca o è danneggiata, non usarla e contattare il tecnico autorizzato più vicino. Non usare l'elettroutensile.

Montaggio del tubo flessibile (fig. A)

- Premere i ganci (3a) da ambo i lati del tubo flessibile (3).
- Calzare il tubo flessibile (3) sull'ugello a vapore (2) e rilasciare i ganci (3a).

Importante! Verificare che il tubo flessibile (3) sia fissato saldamente prima di usare il SteatMitt™.

Downloaded from www.vandenborre.be

Se il vapore fuoriesce dalla giunzione, significa che il SteatMitt™ non è montato correttamente; lasciar raffreddare l'elettrodomestico e scollegare e ricollegare il tubo flessibile.

Rimozione del tubo flessibile e degli accessori (figg. A e B)

Avvertenza! L'ugello a vapore e il SteaMitt™ si induriscono durante l'utilizzo.
Lasciare che l'elettrodomestico e tutti gli accessori si raffreddino prima di smontarli.

Smontaggio del tubo flessibile (fig. A)

- Premere i ganci (3a) da ambo i lati del tubo flessibile (3) e staccare il tubo dall'ugello a vapore (2).

Rifornimento del serbatoio con acqua (fig. C)

Nota! Riempire il serbatoio con acqua di rubinetto pulita. Non utilizzare prodotti chimici o altri tipi di additivo.
Nota! In zone con acqua dura si consiglia di usare acqua deionizzata.

- Spegnere l'elettrodomestico e scollegarlo dall'alimentazione elettrica.
- Aprire il tappo di rifornimento (7) ruotandolo verso il basso.
- Riempire il serbatoio (6) con acqua.

Avvertenza! Il serbatoio dell'acqua ha una capacità di 0,10 l. Non riempire eccessivamente il serbatoio.

- Sostituire il tappo del filtro.

Nota: Verificare che il tappo di rifornimento sia fissato saldamente.
Nota: Non usare detersivi chimici con il SteaMitt™.

Montaggio del tampone di pulitura (fig. B)

- Montare il tampone di pulitura (9) sul SteaMitt™ (4) fissando i nastri ad anello di tipo (9a) sulla parte superiore del tampone di pulitura, i tamponi a gancio di tipo velcro (4a) sulla parte inferiore del SteaMitt™ (4). Premere in basso con forza.

Avvertenza! Il SteaMitt™ non deve essere utilizzato senza fissaggio su un tampone di pulitura.
Nota: Il SteaMitt™ contiene 3 tipi di tamponi di pulitura con spessori differenti. Il più sottile può essere utilizzato per pulire forme tridimensionali come tamponi ecc. Le versioni più spesse possono essere utilizzate per superficie piane di dimensioni maggiori.

Utilizzo

Accensione e spegnimento

- Per accendere l'elettrodomestico, premere l'interruttore di accensione (5). Il SteaMitt™ impiega 15 secondi circa per riscaldarsi.

Nota: tenere sempre la propria mano all'interno del SteaMitt™ prima di premere il pulsante del vapore.

- Per la generazione di vapore, premere il pulsante del vapore (1) sulla parte superiore dell'unità.
- Per spegnere l'elettrodomestico, rilasciare l'interruttore del vapore (1) e premere il pulsante di accensione (5).

Attenzione! Svuotare sempre il serbatoio dell'acqua del SteaMitt™ dopo l'utilizzo.
Nota! In occasione del primo rifornimento oppure se ha funzionato a secco, possono trascorrere fino a 45 secondi prima che venga generato del vapore.

Consigli per un utilizzo ottimale

Generali

- Per ottenere una pulizia ottimale, non utilizzare mai il SteaMitt™ senza prima fissarlo sul tampone di pulitura.
- Non usare detersivi chimici o qualsiasi altro additivo con il SteaMitt™.
- Le superfici delicate, come per esempio gli specchi, devono essere pulite per prime quando il tampone è più asciutto, per evitare striature.
- Non utilizzare il SteaMitt™ su vetro freddo, come per esempio finestre, poiché si potrebbero verificare danni a causa di un improvviso cambiamento della temperatura.

Attenzione! È importante controllare il livello dell'acqua nel serbatoio dell'acqua (6). Per rifornire il serbatoio dell'acqua e continuare a igienizzare/pulire, spegnere il SteaMitt™. Scollegare l'elettrodomestico dalla presa a parete e rifornire il serbatoio dell'acqua (6).

⚠ Avvertenza! Utilizzare il SteaMittTM sempre come da figura E con la propria mano all'interno del guanto protettivo.

⚠ Avvertenza! Non tentare mai di utilizzare il SteaMittTM afferrandolo esternamente come da figura F per non correre il pericolo di ustionarsi.

⚠ Avvertenza! Evitare di utilizzare il SteaMittTM in angoli stretti come da figura H.

⚠ Avvertenza! In caso di problemi durante l'utilizzo, servirsi della linguette a sgancio rapido (8) per rimuovere rapidamente il SteaMittTM dalla propria mano come da figura I.

Dopo l'impiego (fig. F)

- Spegnere il SteaMitt™. Ruotare il pulsante di azionamento vapore (1) su off e premere il pulsante ON/OFF (5).
- Attendere fino a quando il SteaMitt™ non si raffredda.
- Scollegare il SteaMitt™ dalla presa di corrente a parete.
- Svuotare il serbatoio dell'acqua.
- Rimuovere il tampone di pulitura (9) e lavarlo lasciandolo pronto per l'impiego successivo.

ITALIANO (Traduzione del testo originale)

Dati Tecnici

		FSH10SM
Tensione	$V_{c.a.}$	230
Potenza	W	1000
Capacità serbatoio	ml	100
Peso	kg	1,65

Ricerca guasti

Se l'elettroutensile non dovesse funzionare correttamente, seguire le istruzioni riportate di seguito. Nel caso in cui non sia comunque possibile risolvere il problema, rivolgersi al tecnico BLACK+DECKER di zona.

Problema	Passo	Eventuale soluzione
Il SteaMitt™ non si accende	1.	Controllare che l'unità sia inserita nella presa a muro.
	2.	Controllare che l'unità sia accesa utilizzando l'interruttore di accensione/ spegnimento (5)
	3.	Controllare il fusibile nella spina.
Il SteaMitt™ non genera vapore	4.	Girare l'interruttore del vapore (1) Dopo alcuni secondi verrà generato del vapore.
	5.	Controllare che il serbatoio dell'acqua sia pieno.
Il SteaMitt™ smette di generare vapore durante l'uso	6.	Controllare il passo 5, poi il passo 3.
Il SteaMitt™ genera troppo poco vapore durante l'uso	7.	Controllare il passo 5
Il vapore fuoriesce da parti non previste dell'unità	8.	Consultare il capitolo assemblaggio per il corretto montaggio di tutte le parti e gli accessori. Controllare qualsiasi segnale di rottura o lacerazione nel SteaMitt™ o dei tamponi di pulitura. Nel caso in cui tale situazione continuasse, smettere di utilizzare l'utilità.
Dove posso ottenere ulteriori informazioni/ accessori per la mia scopa a vapore	9.	www.blackanddecker.co.uk/steammitt www.blackanddecker.ie/steammitt

NEDERLANDS (Vertaling van de originele instructies)

Bedoeld gebruik

De BLACK+DECKER™ FSH10SM SteaMitt™ is ontworpen voor het reinigen van tegels, werkbladen, keukenbladen en badkamers. Dit apparaat is uitsluitend bestemd voor gebruik binnenshuis.

De watertank (6) mag alleen in een horizontale stand worden gebruikt op een werkblad of op de vloer.

Instructies voor de veiligheid

Waarschuwing! Lees deze handleiding over Veiligheid, onderhoud en service zorgvuldig door voordat u het apparaat in gebruik neemt. Lees deze handleiding aandachtig geheel door voordat u dit apparaat in gebruik neemt.

Veiligheid van anderen

- Deze machine mag worden gebruikt door kinderen van 8 jaar en ouder en personen die lichamelijk of geestelijk minder valide zijn of die geen ervaring met of kennis van de machine hebben, als zij onder toezicht staan en instructies krijgen voor veilig gebruik van de machine en de mogelijke gevaren begrijpen.
- Kinderen mogen niet met het apparaat spelen. Laat kinderen nooit zonder toezicht het gereedschap schoonmaken of onderhouden.
- Als het netsnoer is beschadigd, moet het door de fabrikant, zijn serviceagent of door iemand die ook gekwalificeerd is, worden vervangen, zodat gevaarlijke situaties worden voorkomen.
- Haal de stekker uit het stopcontact voordat u het apparaat gaat schoonmaken of er onderhoud aan gaat uitvoeren.
- De vloeistof of stoom mag niet worden gericht op apparatuur die elektrische componenten bevat, zoals de binnenzijde van ovens.
- Het apparaat mag niet onbeheerd worden achtergelaten terwijl de stekker in het stopcontact zit;
- Gebruik het apparaat niet als het is gevallen, als er zichtbare tekenen van beschadiging zijn of als het lekt;

Downloaded from www.vandenborre.be

Downloaded from www.vanenborre.be

- Houd het apparaat buiten bereik van kinderen wanneer het is ingeschakeld of wanneer het afkoelt.
- Richt de mof nooit op uzelf of een ander persoon.

Labels op het apparaat

De volgende pictogrammen worden met de datumcode op het apparaat weergegeven:

VOORZICHTIG Hete stoom

Lekkage van waterdruppels bij gebruik ondersteboven

Er ontsnapt stoom aan alle zijden

Laat niet onbeheerd achter in aanwezigheid van jonge kinderen

Alleen handwas

Functies

1. Stoomknop
2. Stoommondstuk
3. Slang
4. Mof
5. Aan/uit-knop
6. Watertank
7. Vuldop
8. Nok van de snelsluiting
9. Reinigingsdoek

Montage

Waarschuwing! Voordat u de volgende instructies volgt, moet u controleren dat het apparaat is uitgeschakeld en de stekker uit het stopcontact is getrokken en dat het apparaat is afgekoeld en geen water bevat.

De slang en accessoires vastmaken (Afb. A & B)

Waarschuwing! Controleer de afdichting (2a) op het stoommondstuk (2) en de slang (3) voor elk gebruik. Raadpleeg uw dichtstbijzijnde servicecentrum als de afdichting ontbreekt of beschadigd is. Gebruik het apparaat niet.

De slang koppelen (Afb. A)

- Druk op de klemmen (3s) aan beide zijden van de slang (3).
- Druk de slang (3) op het stoommondstuk (2) zodat de klemmen (3a) loslaten.

Belangrijk! Controleer, voordat u de SteaMitt™ in gebruik neemt, dat de slang (3) stevig vastzit. Als er stoom bij de aansluiting ontsnapt, is de SteaMitt™ niet goed aangesloten, laat de unit afkoelen, maak de slang los en plaats de slang weer.

De slang en accessoires verwijderen (Afb. A & B)

Waarschuwing! Het stoommondstuk, de slang en de SteaMitt™ worden heet tijdens gebruik.
Laat het apparaat en alle hulpstukken afkoelen voordat u de hulpstukken losneemt.

De slang verwijderen (Afb. A)

- Druk op de klemmen (3a) aan beide kanten van de slang (3) en haal ze van het stoommondstuk af (2).

De watertank vullen (Afb. C)

Opmerking! Vul de watertank met schoon kraanwater. Gebruik geen chemicaliën of andere toevoegingen.
Opmerking! In gebieden met zeer hard water wordt het gebruik van gedeïoniseerd water aangeraden.

- Zet het apparaat uit en haal de stekker uit het stopcontact.
- Open de vuldop (7) door deze omhoog te klappen.
- Vul de watertank (6) met water.

Waarschuwing! De watertank heeft een capaciteit van 0,10 liter. Doe de tank niet te vol.

- Plaats de filterdop terug.

Opmerking: Controleer dat de filterkap goed vastzit.
Opmerking: Gebruik geen chemische schoonmaakmiddelen in de SteaMitt™.

De onderste reinigingsdoek bevestigen (Afb. B)

- Plaats de reinigingsdoek (9) op de SteaMitt™ (4) door de klittenband-stroken (9a) aan de bovenzijde van de reinigingsdoek en de klittenband-stroken (4a) aan de onderzijde van de SteaMitt™ (4) op elkaar vast te maken. Druk de reinigingsdoek stevig vast.

Waarschuwing! De SteaMitt™ kan beter niet zonder een reinigingsdoek worden gebruikt.
Opmerking: De SteaMitt™ is geschikt voor 3 typen reinigingsdoeken van verschillende dikten. De dunste kan worden gebruikt voor het reinigen van 3-dimensionale vormen, zoals kranen, enz. De dikkere versies kunnen worden gebruikt voor grotere vlakke oppervlakken.

Downloaded from www.vandenborre.be

Gebruik van het gereedschap

In- en uitschakelen

- Schakel het apparaat in door op de AAN/UIT-knop (5) te drukken. Het opwarmen van de SteaMitt™ duurt ongeveer 15 seconden.

Opmerking: Steek altijd eerst uw hand in de SteaMitt™ voordat u op de stoomknop drukt.

- Produceer stoom door op de stoomknop (1) boven op het apparaat te drukken.
- U schakelt het gereedschap uit door de stoomschakelaar (1) uit te schakelen en vervolgens op de aan/uit-knop (5) te drukken.

Let op! Giet na gebruik altijd de watertank van de SteaMitt™ leeg.

Opmerking! Wanneer u de stoomreiniger voor de eerste keer vult of nadat de watertank leeg is geweest, kan het tot wel 45 seconden duren voordat er stoom wordt geproduceerd.

Tips voor optimaal gebruik

Algemeen

- U kunt alleen optimale schoonmaakresultaten bereiken, als u de SteaMitt™ gebruikt met de reinigingsdoek erop bevestigd.
- Gebruik geen chemische schoonmaakmiddelen of andere toevoegingen in de SteaMitt™.
- Kwetsbare oppervlakken, spiegels bijvoorbeeld, moeten eerst worden gereinigd met een zo droog mogelijk het doek, zodat strepen worden voorkomen.
- Gebruik de SteaMitt™ niet op koud glas, zoals vensterruiten, omdat deze kunnen beschadigen door de plotselinge temperatuursverandering.

Let op! Het is belangrijk dat u let op het waterniveau in de watertank (6). Schakel de SteaMitt™ 'OFF', als u de watertank wilt vullen en wilt doorgaan met ontsmettings/reinigingswerk. Haal de stekker uit het stopcontact en vul de watertank (6).

⚠ **Waarschuwing!** Gebruik de SteaMitt™ altijd zoals wordt getoond in afbeelding E, met uw handschoen in de beschermende handschoen.

⚠ **Waarschuwing!** Probeer nooit de SteaMitt™ te gebruiken door het apparaat aan de buitenzijde vast te pakken zoals wordt getoond in afbeelding F. U zult zich dan branden.

⚠ **Waarschuwing!** Gebruik de SteaMitt™ niet in krappe hoeken zoals in afbeelding H wordt getoond.

⚠ **Waarschuwing!** Als er zich een probleem voordoet tijdens het gebruik, haal dan met behulp van de nok van de snelsluiting (8) snel de SteaMitt™ van uw hand, zoals wordt getoond in afbeelding I.

Na gebruik (Afb. E)

- Schakel de SteaMitt™ 'OFF'. Draai de stoomknop (1) in de uit-stand en druk vervolgens op de AAN/UIT-knop (5).
- Wacht even tot de SteaMitt™ is afgekoeld.
- Trek de stekker van de SteaMitt™ uit het stopcontact.
- Giet de watertank leeg.
- Neem de reinigingsdoek (9) los en was deze voor een volgend gebruik.

Technische gegevens

		FSH10SM
Spanning	V_{ac}	230
Elektrisch	W	1000
Tankcapaciteit	ml	100
Gewicht	kg	1,65

Problemen oplossen

Ga te werk volgens onderstaande instructies, als de machine niet goed lijkt te functioneren. Neem contact op met het BLACK+DECKER-servicecentrum bij u in de buurt, als u het probleem niet kunt verhelpen.

Probleem	Stap	Mogelijke oplossing
Het lukt niet de SteaMitt™ in te schakelen	1.	Controleer dat de stekker van de unit in het stopcontact zit.
	2.	Controleer dat de unit is ingeschakeld met de AAN/UIT-schakelaar (5)
	3.	Controleer de zekering.
De SteaMitt™ produceert geen stoom	4.	Draai de stoomschakelaar (1) Na enkele seconden wordt er stoom geproduceerd.
	5.	Controleer dat de watertank vol is.
De SteaMitt™ stopt tijdens gebruik met het produceren van stoom	6.	Controleer stap 5, vervolgens 3.
De SteaMitt™ produceert tijdens gebruik te weinig stroom	7.	Controleer stap 5.
Er ontsnapt stoom uit het apparaat op plaatsen waar u dat niet verwacht.	8.	Raadpleeg het hoofdstuk van de handleiding met de instructies voor de juiste bevestiging van onderdelen en accessoires. Controleer de SteaMitt™ en de reinigingsdoeken op tekenen van barsten of scheuren. Gebruik de unit niet meer als dit aanhoudt.
Waar kan ik meer informatie/ accessoires vinden voor mijn stoomreiniger	9.	www.blackanddecker.co.uk/steammitt www.blackanddecker.ie/steammitt

Downloaded from www.vandenborre.be

Uso previsto

El SteaMitt™ FSH10SM de BLACK+DECKER™ ha sido diseñado para la desinfección y limpieza de baldosas, superficies de trabajo, encimeras y superficies de baños. Este aparato ha sido concebido únicamente para uso doméstico en interiores.

El depósito de agua (6) debe usarse únicamente en posición horizontal sobre un plano de trabajo o en el suelo.

Instrucciones de seguridad

Advertencia. Lea todo el manual "Seguridad, mantenimiento y servicio" detenidamente antes de utilizar este aparato. Lea todo el manual detenidamente antes de utilizar el aparato.

Seguridad de otras personas

- Ninguna persona (incluidos los niños a partir de 8 años de edad) con capacidades físicas, sensoriales o mentales disminuidas, o que carezca de experiencia y conocimientos, debe utilizar este aparato, salvo que haya recibido supervisión o formación con respecto al uso del aparato de una forma segura y que comprenda los peligros que entraña.
- Los niños no deben jugar con el aparato. Ningún niño deberá realizar las tareas de limpieza y mantenimiento, salvo que lo hagan bajo supervisión.
- Si se daña el cable de alimentación, debe ser sustituido por el fabricante, un centro de servicio técnico autorizado u otras personas debidamente cualificadas, para evitar riesgos.
- Hay que desenchufar el enchufe de la toma de corriente antes de limpiar o hacer operaciones de mantenimiento en el aparato.
- No se debe dirigir líquido ni vapor hacia equipos que contengan componentes eléctricos como el interior de los hornos.
- El aparato no debe dejarse sin vigilancia cuando está conectado a la red de suministro.
- El aparato no debe utilizarse si se ha caído, si presenta signos visibles de daños o si tiene pérdidas.
- Mantenga el aparato alejado del alcance de los niños cuando esté enchufado o se esté enfriando.
- Nunca apunte o dirija el guante hacia usted mismo ni hacia otra persona.

Etiquetas del aparato

Los siguientes pictogramas están colocados junto al código en el aparato.

PRECAUCIÓN Vapor caliente

Chorreado de agua cuando se usa dado vuelta

El vapor sale por todas partes

No dejar sin vigilancia con niños pequeños

Lavar únicamente a mano

Características

1. Botón de generación de vapor
2. Boquilla de vapor
3. Tubo
4. Guante
5. Botón de encendido/apagado (ON/OFF)
6. Depósito de agua
7. Tapón de llenado
8. Lengüeta de extracción rápida
9. Almohadilla limpiadora

Downloaded from www.vanheerborre.be

Ensamblaje

Advertencia. Antes de llevar a cabo cualquiera de las siguientes instrucciones, asegúrese de que el aparato está apagado, desenchufado y frío, y de que no contenga agua.

Colocación de la manguera y los accesorios (Figs. A y B)

Advertencia. Inspeccione la junta (2a) de la boquilla de vapor (2) y la manguera (3) antes de cada uso. Si falta la junta o está dañada, póngase en contacto con su agente de servicio técnico más cercano. No utilice el aparato.

Colocación de la manguera (Fig. A)

- Presione las sujeciones (3a) situadas a ambos lados de la manguera (3).
- Introduzca la manguera (3) en la boquilla de vapor (2) y libere las sujeciones (3a).

Importante: Antes de utilizar el SteaMitt™, asegúrese de que la manguera (3) esté correctamente fijada. Si sale vapor de la junta, significa que el SteaMitt™ no está bien colocado. Espere a que la unidad se enfríe antes de extraer y volver a colocar la manguera.

Desmontaje de la manguera y los accesorios (Fig. A y B)

Advertencia. La boquilla de vapor, la manguera y el SteaMitt™ se calientan durante el uso.
Espere a que la unidad y todos los accesorios se enfríen antes de extraer cualquier accesorio.

Extracción de la manguera (Fig. A)

- Presione las sujeciones (3a) situadas a ambos lados de la manguera (3) y extráigala de la boquilla de vapor (2).

Llenado del depósito de agua (Fig. C)

Nota. Llene el depósito con agua del grifo. No use productos químicos ni otros aditivos.
Nota. En zonas con agua muy dura, se recomienda el uso de agua desionizada.

- Apague la unidad y desconéctela de la toma de corriente.
- Gire el tapón de llenado (7) hacia arriba para abrirlo.
- Llene el depósito de agua (6) con agua.

Advertencia. La capacidad del depósito de agua es de 0.10 litros. No llene en exceso el depósito.

- Vuelva a colocar el tapón del filtro.

Nota: Asegúrese de que la tapa del filtro esté bien apretada.
Nota: No utilice limpiadores químicos con el SteaMitt™.

Colocación de la almohadilla limpiadora (Fig. B)

- Coloque la almohadilla limpiadora (9) al SteaMitt™ (4) uniendo las cintas de velcro con las fibras en bucle (9a) de la parte superior de la almohadilla limpiadora a las almohadillas con el velcro con ganchos (4a) de la parte inferior del SteaMitt™ (4). Apriete bien hacia abajo.

Advertencia. El SteaMitt™ no debe usarse sin colocar una almohadilla limpiadora.
Nota: Con el SteaMitt™ pueden usarse 3 tipos de almohadillas limpiadoras de diferentes espesores. La más fina puede usarse para limpiar formas 3D tales como grifos, etc. Las versiones más gruesas puede usarse para zonas planas más grandes.

Uso

Encendido y apagado

- Para encender el aparato, presione el botón de encendido y apagado (5). El SteaMitt™ tarda aproximadamente 15 segundos en calentarse.

Nota: tenga siempre la mano dentro del SteaMitt™ antes de pulsar el botón de vapor.

- Para producir vapor, pulse el botón de vapor (1) de la parte superior de la unidad.
- Para apagar el aparato, apague el interruptor de vapor (1) y después presione el botón de encendido y apagado (5).

Precaución. Vacíe siempre el depósito de agua del SteaMitt™ después del uso.
Nota. Puede que tarde hasta 45 segundos en producir vapor al llenarla por primera vez o después de utilizarla en seco.

Consejos por un uso óptimo

Información general

- Para resultados óptimos de limpieza, nunca use el SteaMitt™ sin haberle colocado antes una almohadilla limpiadora.
- No utilice limpiadores químicos ni ningún otro aditivo con el SteaMitt™.
- Las superficies delicadas, como por ejemplo los espejos, deben limpiarse primero, cuando la almohadilla está bien seca, evitando rasparlas.
- No use el SteaMitt™ sobre cristales fríos tales como el de las ventanas pues pueden producirse daños por el cambio brusco de temperatura.

Precaución. Es importante que controle el nivel del depósito de agua (6). Para llenar el depósito de agua y continuar con la desinfección o limpieza, apague el SteaMitt™. Desenchufe la unidad de la toma eléctrica de pared y vuelva a llenar el depósito de agua (6).

⚠ **Advertencia.** Use siempre el SteaMitt™ como se muestra en la figura E, con la mano dentro del guante protector.

⚠ **Advertencia.** Nunca intente usar el SteaMitt™ sujetándolo externamente como se muestra en la figura F. Se producirán quemaduras.

Downloaded from www.vandenborre.be

ESPAÑOL (Traducción de las instrucciones originales)

⚠ **Advertencia.** Evite usar el SteaMitt™ en ángulos estrechos como se muestra en la figura H.

⚠ **Advertencia.** Si se produce algún problema durante el uso, use la lengüeta de extracción rápida (8) para sacarse velozmente el SteaMitt™ de la mano como se muestra en la figura I.

Después de uso (Fig. E)

- Apague el SteaMitt™. Coloque el botón de generación de vapor (1) en posición de apagado y apriete el botón de encendido y apagado (5).
- Espere a que el SteaMitt™ se enfríe.
- Desenchufe el SteaMitt™ de la toma de corriente de la pared.
- Vacíe el depósito de agua.
- Extraiga la almohadilla limpiadora (9) y lávela para que esté lista para la próxima vez.

Datos técnicos

		FSH10SM
Tensión	V_{ca}	230
Alimentación	W	1000
Capacidad del depósito	ml	100
Peso	kg	1.65

Resolución de problemas

Si nota que el aparato no funciona bien, siga las instrucciones que se indican a continuación. Si no se resuelve el problema, póngase en contacto con un técnico autorizado de BLACK+DECKER.

Problema	Paso	Posible solución
El SteaMitt™ no se enciende	1.	Compruebe que el aparato esté enchufado en una toma de corriente de pared.
	2.	Compruebe que el aparato esté encendido usando el interruptor de apagado y encendido (5)
	3.	Compruebe el fusible del enchufe.
El SteaMitt™ no genera vapor	4.	Encienda el interruptor de vapor (1). En unos segundos empezará a generar vapor.
	5.	Compruebe que el depósito de agua esté lleno.
El SteaMitt™ deja de producir vapor durante el uso	6.	Compruebe el paso 5, y después el 3.
El SteaMitt™ produce demasiado poco vapor durante el uso	7.	Compruebe el paso 5.
Problema	Paso	Posible solución
El vapor sale por partes no previstas de la unidad.	8.	Consulte el capítulo del manual sobre montaje para ver las instrucciones para colocar correctamente las piezas y los accesorios. Compruebe si el SteaMitt™ o las almohadillas limpiadora presentan signos de roturas o rasgaduras. Si el problema persiste, deje de usar la unidad.
¿Dónde puedo obtener más información/ accesorios para la mopa de vapor?	9.	www.blackanddecker.co.uk/steammitt www.blackanddecker.ie/steammitt

(Tradução das instruções originais) **PORTUGUÊS**

Utilização pretendida

A sua BLACK+DECKER™ FSH10SM SteaMitt™ foi concebida para desinfectar e limpar azulejos, superfícies de trabalho, superfícies de cozinha e superfícies de casas de banho.
Este aparelho destina-se apenas a utilização doméstica em interiores.
O reservatório de água (6) só deve ser utilizado na horizontal em cima de uma superfície de trabalho ou piso.

Instruções de segurança

Atenção! Leia com atenção todo o manual "Segurança, Manutenção, Reparação" antes de utilizar o aparelho. Leia com atenção todo o manual antes de utilizar este aparelho.

Segurança de terceiros

- Este aparelho pode ser utilizado por crianças com 8 anos de idade ou mais e por pessoas que apresentem capacidades físicas, sensoriais ou mentais reduzidas ou que não possuam os conhecimentos e a experiência necessários, se forem vigiadas e instruídas acerca da utilização do aparelho de uma forma segura e entenderem os perigos envolvidos.
- As crianças não devem mexer no aparelho.

Downloaded from www.vandenborre.be

A limpeza e manutenção não deverão ser efectuadas por crianças sem supervisão.

- Se o cabo de alimentação estiver danificado, terá de ser substituído pelo fabricante, técnico de assistência ou por pessoas com as mesmas habilitações de modo a evitar situações de perigo.
- Antes de proceder à limpeza ou manutenção do aparelho, deve retirar a ficha da tomada de parede.
- O líquido ou o vapor não devem ser direccionados para equipamento que contenha componentes eléctricos, como, por exemplo, o interior de fornos.
- O aparelho não deve permanecer sem assistência quando estiver ligado à alimentação eléctrica;
- O aparelho não deve ser utilizado se tiver sofrido uma queda, se houver sinais visíveis de danos ou se tiver fugas;
- mantenha o aparelho afastado do alcance das crianças quando estiver a carregar ou a arrefecer.
- Nunca aponte ou direccione a máquina de vapor na sua direcção ou de outra pessoa.

Rótulos do aparelho

Os seguintes pictogramas, assim como o código de data, estão indicados na ferramenta.

CUIDADO Vapor quente

Se for utilizado ao contrário, há saída de gotas de água

Há saída de vapor por todos os lados

Não deixe que a máquina seja utilizada por crianças sem supervisão

Só lavar as mãos

Componentes

1. Botão de controlo do vapor
2. Bocal de vapor
3. Mangueira
4. Máquina de vapor
5. Botão LIGAR/DESLIGAR
6. Reservatório de água
7. Tampão de enchimento
8. Patilha de libertação rápida
9. Pano de limpeza

Montagem

Atenção! Antes de tentar seguir qualquer das seguintes instruções, certifique-se de que o aparelho está desligado e que a respectiva ficha não está ligada à corrente eléctrica, se encontra à temperatura ambiente e não contém água.

Montar a mangueira e os acessórios (Fig. A e B)

Atenção! Verifique o selo (2a) no bocal de vapor (2) e a mangueira (3) antes de cada utilização. Se não existir selo ou estiver danificado, contacte o seu agente de reparação autorizado mais próximo. Não utilize o aparelho.

Fixar a mangueira (Fig. A)

- Pressione os ganchos (3a) num dos lados da mangueira (3).
- Pressione a mangueira (3) no bocal de vapor (2) e solte os ganchos (3a).

Importante! Certifique-se de que a mangueira (3) está fixada correctamente antes de utilizar a SteaMitt™. Se sair vapor da junta, é porque a SteaMitt™ não está montada correctamente, deixe a unidade arrefecer e, em seguida, remova e monte de novo a mangueira.

Remover a mangueira e os acessórios (Fig. A e B)

Atenção! O bocal de vapor, a mangueira e a SteaMitt™ ficam quentes durante a utilização.
Deixe a unidade e todos os acessórios arrefecerem antes de os remover.

Remover a mangueira (Fig. A)

- Pressione os ganchos (3a) num dos lados da mangueira (3) e retire do bocal de vapor (2)

Downloaded from www.vandenborre.be

Encher o reservatório de água (Fig. C)

Nota! Encha o reservatório de água com água limpa da torneira. Não utilize produtos químicos ou outros aditivos.
Nota! Em zonas de água muito dura (com grande concentração de calcário), recomendamos a utilização de água desionizada.

- Desligue a unidade e desconecte-a da alimentação principal.
- Abra o tampão de enchimento (7), pressionando-o.
- Encha o reservatório de água (6) com água.

Atenção! O reservatório de água tem uma capacidade de 0,10 litros. Não encha demasiado o reservatório.

- Volte a colocar a tampa do filtro.

Nota: Certifique-se de que o tampão do filtro está bem fixado.
Nota: Não utilize produtos de limpeza químicos com a SteaMitt™.

Colocar o pano de limpeza (Fig. B)

- Coloque o pano de limpeza (9) na SteaMitt™ (4) fixando as fitas de velcro de "gancho" (9a) no lado de cima do pano de limpeza nas fitas de velcro do "gancho" (4a) na parte debaixo da SteaMitt™ (4). Pressione para baixo com firmeza.

Atenção! Só deve utilizar a SteaMitt™ depois de colocar um pano de limpeza.
Nota: A SteaMitt™ inclui 3 tipos de panos de limpeza com vários tipos de espessura. Os panos mais finos podem ser utilizados para limpar formas em 3D, como torneiras, etc. Os panos mais grossos podem ser utilizados em áreas planas maiores.

Utilização

Ligar e desligar

- Para ligar o aparelho, prima o botão LIGAR/DESLIGAR (5). A SteaMitt™ demora aproximadamente 15 segundos a aquecer.

Nota: coloque sempre a mão dentro da SteaMitt™ antes de premir o botão de vapor.

- Para produzir vapor, prima o botão de vapor (1) na parte superior da unidade.
- Para desligar o aparelho, solte o botão de gatilho (1) e, em seguida, prima o botão LIGAR/DESLIGAR (5).

Cuidado! Esvazie sempre o reservatório de água da SteaMitt™ após a utilização.
Nota! Quando ficar cheia pela primeira vez ou depois de ficar seca, o vapor pode demorar até 45 segundos.

Sugestões para uma utilização óptima

Geral

- Para obter excelentes resultados de limpeza, só deve utilizar a SteaMitt™ depois de colocar um pano de limpeza.
- Não utilize produtos de limpeza químicos com ou qualquer tipo de aditivos com a SteaMitt™.
- Superfícies delicadas, como por exemplo, espelhos, devem ser limpas primeiro quando o pano está mais seco, de modo a evitar riscos.
- Não utilize a SteaMitt™ em vidros frios, por exemplo, em janelas, porque podem ocorrer danos devido à variação súbita de temperatura.

Cuidado! É importante monitorizar o nível de água no reservatório de água (6). Para atestar o reservatório de água e continuar a desinfecção/limpeza, desligue a SteaMitt™. Desligue a unidade da tomada eléctrica e ateste o reservatório de água (6).

⚠ **Atenção!** Utilize sempre a SteaMitt™ como indicado na figura E, com a mão dentro da luva de protecção.
⚠ **Atenção!** Nunca utilize a SteaMitt™ agarrando-a por fora, como indicado na Figura F. Pode sofrer queimaduras.
⚠ **Atenção!** Evite utilizar a SteaMitt™ em cantos apertados como indicado na Figura H.
⚠ **Atenção!** Se ocorrer um problema durante a utilização, utilize a patilha de libertação rápida (8) para remover rapidamente a SteaMitt™ da sua mão, como indicado na Figura I.

Após a utilização (Fig. E)

- Desligue a SteaMitt™. Desligue o botão de controlo do vapor (1) e prima o botão LIGAR/DESLIGAR (5).
- Aguarde até a SteaMitt™ arrefecer.
- Desligue a SteaMitt™ da tomada eléctrica.
- Esvazie o reservatório de água.
- Remova o pano de limpeza (9) e lave-o para que fique pronto para a próxima utilização.

Dados técnicos

		FSH10SM
Tensão	V_{ac}	230
Potência	W	1000
Capacidade do reservatório	ml	100
Peso	kg	1,65

Resolução de problemas

Se achar que o aparelho não está a funcionar correctamente, respeite as instruções apresentadas em seguida. Se não conseguir resolver o problema, contacte o agente local de reparação BLACK+DECKER.

Downloaded from www.vandenborre.be

PORTUGUÊS

(Tradução das instruções originais)

Problema	Passo	Solução possível
A SteaMitt™ não liga	**1.**	Verifique se a unidade está ligada à tomada de parede.
	2.	Verifique se a unidade está ligada, utilizando o interruptor LIGAR/DESLIGAR (5)
	3.	Verifique o fusível na ficha.
A SteaMitt™ não produz vapor	**4.**	Ligue o interruptor de vapor (1) Após alguns segundos o vapor é produzido.
	5.	Verifique se o reservatório de água está cheio.
A SteaMitt™ pára de produzir vapor durante a utilização	**6.**	Verifique o passo 5 e depois o passo 3.
A SteaMitt™ produz pouco vapor durante a utilização	**7.**	Verifique o passo 5.
Há saída de vapor de pontos inesperados da unidade.	**8.**	Consulte o capítulo do manual sobre montagem para saber quais são as instruções de instalação correcta de todas as peças e acessórios. Verifique se há sinais de rasgões ou furos na SteaMitt™ ou nos panos de limpeza. Se persistirem, pare de utilizar a unidade.
Onde posso obter mais informações/ acessórios para a minha mopa a vapor	**9.**	www.blackanddecker.co.uk/steammitt www.blackanddecker.ie/steammitt

SVENSKA

(Översättning av originalanvisningarna)

Avsedd användning

Din BLACK+DECKER™ FSH10SM SteaMitt™ har konstruerats för sanering och rengöring av kakelplattor, arbetsbänkar, köksytor och badrumsytor. Redskapet är endast avsett för inomhusbruk i hemmet.
Vattentanken (6) får enbart användas i vågrätt läge på arbetsbänk eller golv.

Säkerhetsinstruktioner

Varning! Läs hela ”Säkerhet, underhåll och service” handboken noggrant innan du börjar använda den här apparaten. Läs hela den här bruksanvisningen noggrant innan du börjar använda denna apparat.

Andras säkerhet

- Apparaten kan användas av barn från åtta år och personer med nedsatt fysisk eller psykisk förmåga eller bristande erfarenhet eller kunskap, om de får lämplig vägledning och är medvetna om riskerna.
- Barn får inte leka med apparaten. Rengöring och användarunderhåll ska inte utföras av barn utan övervakning.
- Om nätsladden är skadad, måste den för att undvika risker, bytas ut av tillverkaren, tillverkarens serviceombud eller av person med likartad kompetens.
- Kontakten måste dras ut ur eluttaget innan apparaten rengörs eller servas.
- Vätskan eller ångan får inte riktas mot utrustning som innehåller elektriska komponenter, t.ex. de invändiga ytorna i ugnar.
- Apparaten får inte lämnas oövervakad när den är ansluten till elnätet;
- Apparaten skall inte användas om den tappats, om det finns synliga skador eller om den läcker;
- Förvara apparaten utom räckhåll för barn när den är strömförande eller svalnar.
- Vänd eller rikta aldrig moppen mot dig själv eller någon annan person.

Etiketter på apparaten

Följande symboler tillsammans med datumkoden är synliga på apparaten.

SE UPP Het Ånga

Vatten droppar vid användning uppochned

Ånga tränger ut på alla sidor

Downloaded from www.vandenborre.be

Lämna inte apparaten utan tillsyn tillsammans med unga barn

Endast handdisk

Funktioner

1. Aktiveringsknapp för ånga
2. Ångmunstycke
3. Slang
4. Mopp
5. Strömbrytare TILL/FRÅN
6. Vattenbehållare
7. Påfyllningslock
8. Snabbkopplingsflik
9. Rengöringsdyna

Montering

Varning! Innan du verkställer någon av nedanstående instruktioner ska du kontrollera att apparaten är avstängd, att sladden inte sitter i och att den har svalnat och inte innehåller vatten.

Montera slangen och tillbehören (fig. A och B)

Varning! Kontrollera packningen (2a) på ångmunstycket (2) och slangen (3) före varje användning. Om packningen saknas eller är skadad, ska du kontakta närmaste auktoriserade verkstad. Använd inte apparaten.

Montera slangen (fig. A)

- Tryck in clipsen (3a) på båda sidorna av slangen (3).
- Tryck fast slangen (3) på ångmunstycket (2) och lossa clipsen (3a).

Viktigt! Kontrollera att slangen (3) sitter ordentligt fast innan du använder SteaMitt™. Om det kommer ånga ur fogen, så har inte SteaMitt™ monterats korrekt. Låt enheten svalna innan du lossar och sätter tillbaka slangen.

Ta bort slangen och tillbehören (fig. A och B)

Varning! Ångmunstyck, slang och SteaMitt™ blir heta under drift.
Låt enheten och samtliga tillbehör svalna innan någonting tas bort.

Ta bort slangen (fig. A)

- Tryck in clipsen (3a) på båda sidorna av slangen (3) och dra sedan bort från ångmunstycket (2).

Fylla vattentanken (fig. C)

OBS! Fyll vattenbehållaren med rent kranvatten. Använd inga kemikalier eller några andra tillsatser.
OBS! I områden med väldigt hårt vatten rekommenderas att du använder avjoniserat vatten.

- Stäng av enheten och koppla bort den från elnätet.
- Öppna påfyllningslocket (7) genom att fälla upp det.
- Fyll behållaren (6) med vatten.

Varning! Vattenbehållaren rymmer 0.10 liter. Fyll inte på för mycket vatten i vattenbehållaren.

- Sätt tillbaka påfyllningslocket.

OBS: Kontrollera att filterlocket sitter fast ordentligt.
OBS: Använd inte kemiska rengöringsmedel till din SteaMitt™.

Montera rengöringsdynan (fig. B)

- Montera rengöringsdynan (9) på SteaMitt™ (4) genom att fästa 'kardborrebandsöglan (9a) på ovansidan av rengöringsdynan på 'kroken' kardborredynor (4a) på undersidan av SteaMitt™ (4). Tryck ned hårt.

Varning! SteaMitt™ ska inte användas utan monterad rengöringsdyna.
OBS: SteaMitt™ har plats för 3 typer av rengöringsdynor av olika tjocklekar. Den tunnaste kan användas för rengörings av 3D-former typ kranar etc. De tjockare varianterna kan användas för större plana ytor.

Användning

Slå på och stänga av

- Starta apparaten genom att trycka på strömbrytaren TILL/FRÅN (5). Det tar cirka 15 sekunder för SteaMitt™ att värmas upp.

OBS: ha alltid din hand inuti SteaMitt™ innan du trycker på ångknappen.

- Tryck på ångknappen (1) ovanpå enheten för att generera ånga.
- Du stänger av apparaten genom att slå från ångströmbrytaren (1) och sedan trycka på strömbrytaren TILL/FRÅN (5).

Varning! Töm alltid vattentanken i SteaMitt™ efter användning.
OBS! När du fyller på vatten för första gången eller efter det att vattnet har tagit slut kan det ta upp till 45 sekunder innan ånga bildas.

Tips för optimal användning

Allmänt

- För optimala rengöringsresultat ska du aldrig använda SteaMitt™ utan att först montera en rengöringsdyna.
- Använd inte kemiska rengöringsmedel eller några andra tillsatser till din SteaMitt™.

Downloaded from www.vandenborre.be

SVENSKA (Översättning av originalanvisningarna)

- Känsliga ytor, t.ex. speglar, ska rengöras först medan dynan är som torrast för att på så sätt undvika ränder.
- Använd inte SteaMitt™ på kallt glas typ fönster, eftersom skador kan uppstå genom den plötsliga temperaturförändringen.

Varning! Det är viktigt att kontrollera vattennivån i vattenbehållaren (6). För att fylla på vattenbehållaren och fortsätta saneringen/rengöringen ska du stänga AV SteaMitt™. Koppla bort enheten från eluttaget och fyll på vattenbehållaren (6).

⚠ **Varning!** Använd alltid SteaMitt™ såsom visas i figur E med din hand inuti skyddshandsken.

⚠ **Varning!** Försök aldrig använda SteaMitt™ genom att fatta tag i den utvändigt såsom visas i figur F. Detta leder till skållning.

⚠ **Varning!** Undvik att använda SteaMitt™ i tränga hörn såsom visas i figur H.

⚠ **Varning!** Skulle du stöta på problem under användningen, använd då snabblossningsfliken (8) för att snabbt avlägsna SteaMitt™ från din hand såsom visas i figur I.

Efter användning (fig. E)

- Stäng AV SteaMitt™. Vrid ångfunktionsknappen (1) till frånläget och tryck sedan på strömbrytaren TILL/FRÅN (5).
- Vänta tills SteaMitt™ svalnar.
- Koppla bort SteaMitt™ från vägguttaget.
- Töm vattentanken.
- ta bort rengöringsdynan (9) och tvätta den så den är klar för nästa användning.

Tekniska data

		FSH10SM
Spänning	V_{ac}	230
Energi	W	1000
Behållarens kapacitet	ml	100
Vikt	kg	1.65

Felsökning

Om apparaten inte fungerar som den ska följer du instruktionerna nedan. Om problemet kvarstår kontaktar du närmaste BLACK+DECKER-verkstad.

Problem	Steg	Möjlig lösning
SteaMitt™ startar inte	1.	Kontrollera att enheten är ansluten till vägguttaget.
	2.	Kontrollera att enheten är påslagen med strömbrytaren (5)
	3.	Kontrollera säkringen i kontakten.
SteaMitt™ genererar ingen ånga	4.	Slå på ångströmbrytaren (1) Efter några få sekunder kommer ånga att genereras.
	5.	Kontrollera att vattentanken är full.
SteaMitt™ slutar producera ånga under användningen	6.	Kontrollera steg 5, sedan 3.
SteaMitt™ producerar för lite ånga under användning	7.	Kontrollera steg 5.
Ånga tränger ut från oväntade ytor på moppen.	8.	Se monteringsavsnittet i handboken för korrekt montering av alla delar och tillbehör. Kontrollera avseende ev. tecken på slitage eller sprickor i SteaMitt™ eller rengöringsdelar. Om detta fortsätter, sluta använda enheten.
Var kan jag få ytterligare information/tillbehör för min ångmopp	9.	www.blackanddecker.co.uk/steammitt www.blackanddecker.ie/steammitt

(Oversettelse av de opprinnelige instruksjonene) **NORSK**

Tiltenkt bruk

Dampvaskeren BLACK+DECKER™ FSH10SM SteaMitt™ er designet for rensing og rengjøring av fliser, arbeidsbenker og overflater i kjøkken og baderom. Produktet er bare beregnet for innendørs bruk i hjemmet.

Vanntanken (6) bør bare brukes i horisontal posisjon på en arbeidsplate eller et bord.

Sikkerhetsinstruksjoner

Advarsel! Les hele håndboken om sikkerhet, vedlikehold og service nøye før du bruker dette produktet. Les hele denne håndboken nøye før du bruker apparatet.

Andre personers sikkerhet

- Dette apparatet kan brukes av barn som er 8 år eller eldre samt av personer som har reduserte fysiske, sansemessige eller mentale evner, eller som mangler erfaring og kunnskap, hvis de har tilsyn eller har fått veiledning i bruk av apparatet på en trygg måte og forstår farene som foreligger.

Downloaded from www.vandenborre.be

- Barn skal ikke leke med apparatet. Rengjøring og brukervedlikehold skal ikke utføres av barn uten tilsyn.
- Hvis strømledningen blir skadet, må den byttes av produsenten eller et autorisert servicesenter eller tilsvarende kvalifisert person for å unngå fare.
- Støpselet skal tas ut av stikkontakten før rengjøring eller vedlikehold av apparatet.
- Væske eller damp må ikke rettes mot utstyr som inneholder elektriske komponenter.
- Apparatet må ikke være uten tilsyn når det er tilkoblet strømnettet;
- Apparatet skal ikke brukes om det har falt i gulvet, om det finnes synlige tegn på skade eller hvis det lekker;
- Hold apparatet unna barn når det er koblet til strøm eller når det kjøles ned.
- Pek eller rett aldri dampvaskeren mot deg selv elelr andre personer.

Produktmerking

De følgende symbolene sammen med datokode vises på apparatet.

FORSIKTIG Varm damp

Vann drypper om du snur den opp-ned

Det kommer damp ut på alle kanter

Ikke la den være uten tilsyn med små barn til stede

Håndvask bare

Funksjoner

1. Damp-knapp
2. Dampmunnstykke
3. Slange
4. Vott
5. AV/PÅ-knapp
6. Vanntank
7. Påfyllingslokk
8. Hurtiglås
9. Rengjøringspute

Montering

Advarsel! Før du utfører noen av fremgangsmåtene nedenfor, må du sikre at produktet er slått av, at støpselet er trukket ut, og at produktet er avkjølt og ikke inneholder vann.

Sette på slange og tilbehør (figur A og B)

Advarsel! Kontroller lukkingen (2a) på dampmunnstykket (2) og slangen (3) før hver bruk. Hvis lukkingen mangler eller er skadet, må du kontakte nærmeste autoriserte serviceverksted. Ikke bruk produktet.

Sette på slangen (figur A)

- Trykk inn klipsene (3a) på hver side av slangen (3).
- Trykk slangen (3) inn på dampmunnstykket (2), og slipp klipsene (3a).

Viktig! Sørg for at slangen (3) er sikkert festet før du bruker SteaMitt™ dampenheten. Hvis det kommer damp ut av koblingen, er ikke SteaMitt™ satt riktig på. La enheten bli avkjølt, og ta deretter slangen av og sett den på igjen.

Ta av slange og tilbehør (figur A og B)

Advarsel! Dampmunnstykket, slangen og SteaMitt™ blir varme ved bruk.
La enheten og alt tilbehør avkjøles før du tar av.

Ta av slangen (figur A)

- Trykk inn klipsene (3a) på hver side av slangen (3), og trekk den bort fra dampmunnstykket (2)

Fylle vanntanken (Fig. C)

Merk! Fyll vanntanken med rent vann fra kranen. Ikke bruk kjemikalier eller andre tilsetningsstoffer.
Merk! I områder med svært hardt vann anbefales bruk av avionisert vann.

- Så av enheten, og trekk støpselet ut av stikkontakten.
- Åpne påfyllingslokket (7) ved å vippe det ned.
- Fyll vanntanken (6) med vann.

Advarsel! Vanntanken tar 0,10 liter. Ikke fyll for mye på tanken.

Downloaded from www.vandenborre.be

- Sett på igjen filterlokket.

Merk: Pass på at påfyllingslokket er satt på riktig.
Merk: Ikke bruk kjemiske rengjøringsmidler med SteaMitt™.

Montere rengjøringsputen (Fig. B)

- Sett rengjøringsputen (9) på SteaMitt™ (4) ved å feste borrelåsene (9a) på oversiden av rengjøringsputen på borrelåsen (4a) på undersiden av SteaMitt™ (4). Trykk godt ned.

Advarsel! SteaMitt™ skal ikke brukes åten å sette på en rengjøringspute.
Merk: SteaMitt™ kan bruke 3 typer rengjøringsputer med ulik tykkelse. Den tynneste brukes for rengjøring av krumme flater som kraner og lignende. De tykkere kan brukes på større flater.

Bruk

Slå på og av

- Når du skal slå produktet på, trykker du på AV/PÅ-knappen (5). Det tar ca. 15 sekunder til SteaMitt™ er oppvarmet.

Merk: ha alltid hånden i SteaMitt™ før du trykker på dampknappen.

- Trykk på dampknappen (1) på toppen av enheten for å produsere damp.
- Når du vil slå apparatet av, slipper du utløserbryteren (1) og trykker deretter på AV/PÅ-knappen (5).

Forsiktig! Tøm alltid vanntanken på SteaMitt™ etter bruk.
Merk! Ved første fylling eller etter at den har gått tom, kan det ta opptil 45 sekunder før det lages damp.

Råd for optimal bruk

Generelt

- For optimal rengjøring, ikke bruk SteaMitt™ uten først å sette på en rengjøringspute.
- Ikke bruk kjemiske rengjøringsmidler eller andre tilsettingsstoffer med SteaMitt™.
- Ømfintlige flater, for eksempel speil, bør først rengjøres mens puten ennå er noe tørr, for å unngå striper.
- Ikke bruk SteaMitt™ på kaldt glass som vinduer, det kan oppstå skader ved den brå temperaturendringen.

Forsiktig! Det er viktig å holde øye med vannivået i vanntanken (6). Når du skal fylle på vanntanken og fortsette å rense/rengjøre, slår du av SteaMitt™. Trekk støpselet ut av stikkontakten, og fyll vanntanken (6).

⚠ **Advarsel!** Bruk alltid SteaMitt™ som vist på figur E, med hånden inne i hansken.

⚠ **Advarsel!** Prøv aldri å bruke SteaMitt™ ved å gripe den utvendig som vist i figur F. Dette vil føre til brannskader.

⚠ **Advarsel!** Unngå å bruke SteaMitt™ i trange hjørner som vist i figur H.

⚠ **Advarsel!** Dersom det oppstår et problem under bruken, bruk hurtiglåsen (8) for raskt å ta av SteaMitt™ fra hånden, som vist i figur I.

Etter bruk (Fig. E)

- Slå av SteaMitt™. Slå av dampknappen (1) og trykk deretter på AV/PÅ-knappen (5).
- Vent til SteaMitt™ har kjølt seg av.
- Ta ut støpselet til SteaMitt™ fra stikkontakten.
- Tøm vanntanken.
- Ta av rengjøringsputen (9), og vask den så den er klar til neste gangs bruk.

Tekniske data

		FSH10SM
Spenning	V_{ac}	230
På/av	W	1000
Tankkapasitet	ml	100
Vekt	kg	1,65

Feilsøking

Hvis apparatet ikke fungerer som det skal, følger du instruksjonene nedenfor. Hvis problemet ikke løses, kontakter du ditt lokale BLACK+DECKER-serviceverksted.

Problem	Trinn	Mulig løsning
SteaMitt™ slår seg ikke på	1.	Kontroller at enheten er koblet til stikkontakten.
	2.	Kontroller at enheten er slått på med PÅ/AV knappen (5)
	3.	Kontroller sikringen i støpselet.
SteaMitt™ produserer ikke damp	4.	Slå på dampknappen (1). Det kommer damp etter noen få sekunder.
	5.	Kontroller at vanntanken er full.
SteaMitt™ slutter å lage damp under bruken	6.	Kontroller 5 og deretter 3.
The SteaMitt™ produserer for lite damp under bruk	7.	Kontroller trinn 5.
Damp kommer ut på uventede steder på apparatet.	8.	Se avsnittet om montering i manualen for korrekt montering av deler og tilbehør. Sjekk for tegn på slitasje eller riper på SteaMitt™ eller rengjøringsputene. Dersom det fortsetter, slutt å bruke apparatet.
Hvor kan jeg finne mer informasjon og tilbehør for dampmoppen	9.	www.blackanddecker.co.uk/steammitt www.blackanddecker.ie/steammitt

Downloaded from www.vandenborre.be

Tilsigtet brug

Din BLACK+DECKER™ FSH10SM SteaMitt™ er designet til rensning og rengøring af fliser, bordplader, køkken- og badeværelsesoverflader. Apparatet er kun beregnet til indendørs brug i husholdninger.
Vandbeholderen (6) bør kun bruges i en vandret position på en bordplade eller et gulv.

Sikkerhedsinstruktioner

Advarsel! Læs hele vejledningen "Sikkerhed, vedligeholdelse og service" omhyggeligt, før du bruger dette apparat. Læs hele vejledningen omhyggeligt, før du bruger apparatet.

Andres sikkerhed

- Dette apparat kan bruges af børn i en alder fra 8 år og derover og personer med nedsatte fysiske, sensoriske eller mentale evner eller manglende erfaring og viden, hvis det sker under overvågning, eller de vejledes i brugen af apparatet på en sikker måde, og de forstår de farer, som er forbundet dermed.
- Børn må ikke lege med apparatet. Rengøring og brugervedligeholdelse må ikke foretages af børn uden opsyn.
- Hvis netledningen beskadiges, skal den udskiftes af producenten, hans serviceagent eller lignende kvalificerede personer, så farlige situationer undgås.
- Stikket skal tages ud af stikkontakten før rengøring eller vedligeholdelse af apparatet.
- Væske eller damp må ikke rettes mod udstyr, der indeholder elektriske komponenter, såsom det indvendige af ovne.
- Apparatet må ikke efterlades uden opsyn, mens det er tilsluttet netforsyningen;
- Apparatet må ikke anvendes, hvis det har været tabt, hvis der er synlige tegn på skader, eller hvis det er utæt.
- hold apparatet uden for børns rækkevidde, når det aktiveres eller nedkøles.
- Peg eller vend aldrig vanten mod dig selv eller andre personer.

Mærkater på apparatet

Følgende piktogrammer vises på værktøjet sammen med datokoder.

FORSIGTIG Varm damp

Der drypper vand, når den bruges omvendt

Der kommer damp ud fra alle sider

Må ikke efterlades uden opsyn med mindre børn

Vask i hånden

Funktioner

1. Knap til regulering af damp
2. Dampdyse
3. Slange
4. Vante
5. Tænd/sluk-kontakt
6. Vandbeholder
7. Hætte
8. Hurtige udløsningstap
9. Moppeklud

Samling

Advarsel! Sørg for, at apparatet er afbrudt, at stikket er taget ud, og at apparatet er koldt og ikke indeholder vand, inden nogle af de følgende instruktioner udføres.

Downloaded from www.vandenborre.be

Montering af slangen og tilbehøret (fig. A og B)

Advarsel! Inspicer forseglingen (2a) på dampdysen (2) og slangen (3) inden brug. Hvis forseglingen mangler eller er beskadiget, kontaktes det nærmeste autoriserede serviceværksted. Apparatet må ikke bruges.

Montering af slangen (fig. A)

- Tryk klipsene (3a) ind på hver side af slangen (3).
- Tryk slangen (3) på dampdysen (2), og slip klipsene (3a).

Vigtigt! Sørg for, at slangen (3) sidder sikkert, før SteaMitt™ bruges. Hvis der slipper damp ud fra samlingen, sidder SteaMitt™ ikke korrekt, og enheden skal køle af, hvorefter slangen afmonteres og monteres igen.

Afmontering af slangen og tilbehøret (fig. A og B)

Advarsel! Dampdysen, slangen og SteaMitt™ bliver meget varme under brug.
Lad enheden og alt tilbehør køle af, før det afmonteres.

Afmontering af slangen (fig. A)

- Tryk klipsene (3a) ind på hver side af slangen (3), og træk væk fra dampdysen (2)

Påfyldning af vandbeholderen (fig. C)

Bemærk! Fyld vandbeholderen med rent vand fra vandhanen. Brug ikke kemikalier eller andre tilsætningsstoffer.
Bemærk! I områder med meget hårdt vand anbefales det at anvende deioniseret vand.

- Sluk enheden, og træk ledningen ud af stikkontakten.
- Åbn hætten (7) ved at vippe den op.
- Fyld vandbeholderen (6) med vand.

Advarsel! Vandbeholderen rummer 0.10 liter. Overfyld ikke beholderen.

- Sæt filterdækslet på igen.

Bemærk: Sørg for, at filterdækslet er sat forsvarligt på.
Bemærk: Brug ikke kemiske rensemidler sammen med din SteaMitt™.

Påsætning af moppekluden (fig. B)

- Sæt moppekluden (9) på SteaMitt™ (4) ved at fastgøre 'strop'-velcrostrimlerne (9a) på oversiden af moppekluden til 'krog'-velcropuderne (4a) på undersiden af SteaMitt™ (4). Tryk den godt ned.

Advarsel! SteaMitt™ bør ikke anvendes uden påmontering af en moppeklud.
Bemærk: SteaMitt™ har plads til 3 typer moppeklude af forskellig tykkelse. Den tyndeste kan bruges til at rengøre 3D-forme såsom haner osv. De tykkere versioner kan bruges til større flade områder.

Anvendelse

Sådan tændes og slukkes værktøjet

- Tænd for apparatet ved at trykke på tænd/sluk-knappen (5). Det tager ca. 15 sekunder for SteaMitt™ at varme op.

Bemærk: Hav altid din hånd inden i SteaMitt™, inden du trykker på dampknappen.

- Tryk på dampknappen (1) oven på enheden for at producere damp.
- Sluk for apparatet ved at slukke på dampknappen (1), og tryk derefter på tænd/sluk-knappen (5).

Forsigtig! Tøm altid vandbeholderen i SteaMitt™ efter brug.
Bemærk! Når der påfyldes første gang, eller hvis der har været kørt tør, kan det tage op til 45 sekunder, før der frembringes damp.

Gode råd til optimal brug

Generelt

- For at opnå optimale rengøringsresultater bør du aldrig bruge SteaMitt™ uden først at påmontere en moppeklud.
- Brug ikke kemiske rensemidler eller andre tilsætningsstoffer sammen med din SteaMitt™.
- Sarte overflader, f.eks. spejle, bør først rengøres, når kluden er tørrest, hvormed der undgås striber.
- Brug ikke SteaMitt™ på koldt glas, f.eks. vinduer, da det pludselige temperaturskift kan forårsage skader.

Forsigtig! Det er vigtigt at holde øje med vandstanden i vandbeholderen (6). For at fylde vand i vandbeholderen og fortsætte med rensningen/rengøringen skal du sætte SteaMitt™ på 'OFF'. Træk stikket ud af stikkontakten i væggen, og fyld vandbeholderen (6).

- ⚠ **Advarsel!** Brug altid SteaMitt™ som vist i figur E, med din hånd i den beskyttende handske.
- ⚠ **Advarsel!** Forsøg aldrig at bruge SteaMitt™ ved at tage fat om den eksternt, som vist i figur F. Dette vil resultere i skoldning.
- ⚠ **Advarsel!** Undgå at bruge SteaMitt™ i snævre hjørner, som vist i figur H.
- ⚠ **Advarsel!** Hvis der skulle opstå et problem under brug, bør du bruge den hurtige udløsningstap (8) til hurtigt at fjerne SteaMitt™ fra din hånd, som vist i figur I.

Efter brug (fig. E)

- Sæt SteaMitt™ på 'OFF'. Sæt dampdriftknappen (1) på off og tryk derefter på tænd/sluk-knappen (5).
- Vent, indtil SteaMitt™ er afkølet.
- Træk stikket til SteaMitt™ ud af stikkontakten i væggen.
- Tøm vandbeholderen.
- Tag moppekluden (9) af, og vask den, så den er klar til næste gang, gulvmoppen skal bruges.

Downloaded from www.vanmanhorre.be

DANSK (Oversættelse af de oprindelige instruktioner)

Tekniske data

		FSH10SM
Spænding	V_{ac}	230
El-	W	1000
Tankkapacitet	ml	100
Vægt	kg	1.65

Problemløsning

Følg vejledningen nedenfor, hvis apparatet ikke synes at fungere korrekt. Hvis dette ikke løser problemet, bedes du kontakte det lokale BLACK+DECKER-værksted.

Problem	Trin	Mulig løsning
SteaMitt™ starter ikke	1.	Kontroller at enheden er tilsluttet til vægkontakten.
	2.	Kontroller at enheden er slået til ved hjælp af ON/OFF kontakten (5)
	3.	Kontroller sikringen i stikket.
SteaMitt™ producerer ingen damp	4.	Tænd for dampknappen (1) Efter nogle få sekunder produceres der damp.
	5.	Kontroller, at vandbeholderen er fuld.
SteaMitt™ stopper med at producere damp under brug	6.	Kontroller trin 5, derefter 3.
SteaMitt™ producerer for lidt damp under brug	7.	Kontroller trin 5
Der kommer damp fra uventede områder af enheden.	8.	Se kapitlet om montering i vejledningen for korrekt montering af alle dele og alt tilbehør. Se efter tegn på flænger i SteaMitt™ eller moppeklude. Stop med at bruge enheden, hvis dette fortsætter.
Hvor kan jeg få yderligere informationer/ tilbehør til min dampmoppe	9.	www.blackanddecker.co.uk/steammitt www.blackanddecker.ie/steammitt

SUOMI (Alkuperäisten ohjeiden käännös)

Käyttötarkoitus

BLACK+DECKER™ FSH10SM SteaMitt™ on tarkoitettu laattojen, työtasojen sekä keittiön ja kylpyhuoneen pintojen puhdistamiseen ja desinfiointiin. Laite on tarkoitettu ainoastaan sisätiloissa tapahtuvaan kotitalouskäyttöön. Vesisäiliötä (6) saa käyttää vain vaaka-asennossa työtasolla tai lattialla.

Turvaohjeet

Varoitus! Lue Turvallisuus, ylläpito ja huolto -opas huolellisesti ennen laitteen käyttöä. Lue nämä ohjeet huolellisesti ennen tämän laitteen käyttöä.

Muiden henkilöiden turvallisuus

- Tämä laite soveltuu yli 8-vuotiaiden lasten ja sellaisten henkilöiden käyttöön, joilla on fyysisiä tai älyllisiä rajoitteita tai aistirajoitteita, kuten myös laitteen toimintaan perehtymättömien henkilöiden käyttöön, jos heitä valvotaan tai jos he ovat saaneet laitteen turvalliseen käyttöön liittyvää opastusta ja ymmärtävät laitteen käyttöön liittyvät vaarat.
- Älä anna lasten leikkiä laitteella. Puhdistus- ja huoltotöitä ei saa jättää lapsille ilman valvontaa.
- Jos virtajohto vahingoittuu, sen vaihtaminen on turvallisuussyistä jätettävä valmistajan, sen huoltopalvelun tai muun ammattitaitoisen henkilön tehtäväksi.
- Pistoke tulee irrottaa pistorasiasta ennen laitteen puhdistusta tai huoltoa.
- Nestettä tai höyryä ei saa suunnata kohti laitteita, joissa on sähköosia (esim. uunin sisäosa).
- Laitetta ei saa jättää ilman valvontaa, kun se on liitetty sähköverkkoon.
- Laitetta ei saa käyttää, jos se on pudonnut, jos siinä on vaurioiden merkkejä tai jos se vuotaa.
- Pidä laite lasten ulottumattomissa, kun se on päällä tai se jäähtyy.
- Älä koskaan kohdista tai suuntaa puhdistusalustaa itseesi tai muihin päin.

Laitteessa olevat merkinnät

Laitteessa on seuraavat merkit sekä päivämääräkoodi:

HUOMIO Kuumaa höyryä

Vesi valuu ylösalaisin käytettynä

Downloaded from www.vandenborre.be

Höyryä tulee kaikilta puolilta

Ei saa jättää ilman valvontaa lasten ollessa paikalla

Pese käsin

Yleiskuvaus

1. Höyrytyspainike
2. Höyrysuutin
3. Letku
4. Puhdistusalusta
5. Virtakytkin
6. Vesisäiliö
7. Säiliön korkki
8. Pikavapautussalpa
9. Puhdistuslevy

Asennus

Varoitus! Ennen kuin yrität suorittaa mitään seuraavista toimenpiteistä, varmista, että laitteen virta on katkaistu, sähköpistoke on irrotettu sähköverkosta, laite on kylmä eikä se sisällä vettä.

Letkun ja lisävarusteiden kiinnittäminen (kuvat A ja B)

Varoitus! Tarkista höyrysuuttimen (2) ja letkun (3) sinetti (2a) ennen jokaista käyttökertaa. Jos sinetti puuttuu tai se on vahingoittunut, ota yhteyttä lähimpään valtuutettuun huoltoliikkeeseen. Älä käytä laitetta.

Letkun kiinnittäminen (kuva A)

- Paina letkun (3a) kummallakin puolella olevia kiinnikkeitä (3).
- Paina letku (3) kiinni höyrysuuttimeen (2) ja vapauta kiinnikkeet (3a).

Tärkeää! Varmista ennen SteaMitt™ -laitteen käyttöä, että letku (3) on kiinnitetty kunnolla. Jos liitoksesta nousee höyryä, SteaMitt™ ei ole kunnolla paikallaan. Anna laitteen jäähtyä, irrota letku ja kiinnitä se uudelleen.

Letkun ja lisävarusteiden irrottaminen (kuvat A ja B)

Varoitus! Höyrysuutin, letku ja SteaMitt™ kuumentuvat käytön aikana.

Anna laitteen ja kaikkien liitososien jäähtyä ennen niiden irrottamista.

Letkun irrottaminen (kuva A)

- Paina letkun (3) kummallakin puolella olevia kiinnikkeitä (3a) ja vedä letkua höyrysuuttimesta (2) poispäin.

Vesisäiliön täyttäminen (kuva C)

Huomautus! Täytä vesisäiliö puhtaalla hanavedellä. Kemikaaleja tai muita lisäaineita ei saa käyttää.

Huomautus! Jos vesi on kovaa, suosittelemme deionisoidun veden käyttöä.

- Sammuta laite ja irrota laitteen virtajohto sähköverkosta.
- Avaa säiliön kansi (7) kääntämällä se ylös.
- Täytä vesisäiliö (6) vedellä.

Varoitus! Vesisäiliön kapasiteetti on 0,10 litraa. Älä täytä säiliötä liikaa.

- Aseta suodattimen korkki takaisin paikalleen.

Huomautus: Varmista, että suodattimen kansi on kunnolla paikallaan.

Huomautus: Älä käytä SteaMitt™ -laitteessa kemiallisia puhdistusaineita.

Puhdistuslevyn kiinnittäminen (kuva B)

- Kiinnitä puhdistuslevy (9) SteaMitt™ (4) -laitteeseen kiinnittämällä puhdistuslevyn yläosassa olevien tarranauhojen (9a) 'silmukka' tarra-alustojen (4a) 'koukkuun', joka on SteaMitt™ (4) -laitteen alaosassa. Paina lujasti.

Varoitus! SteaMitt™ -laitetta ei saa käyttää ilman puhdistuslevyä.

Huomautus: SteaMitt™ -laitteessa voidaan käyttää kolmenlaisia puhdistuslevyjä, joiden paksuus vaihtelee. Ohuinta levyä voidaan käyttää 3D-muottien (kuten hanojen) jne. puhdistamiseen. Paksumpia levyjä voidaan käyttää suurempien tasaisten alueiden puhdistamiseen.

Käyttö

Käynnistäminen ja pysäyttäminen

- Käynnistä laite painamalla virtakytkintä (5). SteaMitt™ lämpenee noin 15 sekunnissa.

Huomautus: Pidä kättä aina SteaMitt™ -laitteen sisällä ennen kuin painat höyrytyspainiketta.

- Aktivoi höyry painamalla laitteen yläosassa olevaa höyrytyspainiketta (1).
- Sammuta laite kytkemällä höyrytyskytkin (1) pois päältä ja painamalla virtakytkintä (5).

Huomio! Tyhjennä aina SteaMitt™ -vesisäiliö käytön jälkeen.

Huomautus! Höyryn muodostuminen voi kestää 45 sekuntia ensimmäisen täytön tai kuivakäytön jälkeen.

Downloaded from www.vandenborre.be

SUOMI (Alkuperäisten ohjeiden käännös)

Vinkkejä parhaimman tuloksen saavuttamiseksi

Yleistä

- Älä koskaan käytä SteaMitt™ -laitetta ennen puhdistuslevyn kiinnittämistä optimaalisten puhdistustulosten saavuttamiseksi.
- Älä käytä SteaMitt™ -laitteessa kemiallisia puhdistusaineita tai muita lisäaineita.
- Vältä raitojen muodostuminen puhdistamalla ensin arkalaatuiset pinnat (kuten peilit) levyn ollessa mahdollisimman kuiva.
- Älä käytä SteaMitt™ -laitetta kylmään lasiin (kuten ikkunoihin), sillä äkillinen lämpötilamuutos voi aiheuttaa vaurioita.

Huomio! On tärkeää valvoa vesisäiliössä (6) olevan veden määrää. Jos haluat täyttää vesisäiliön ja jatkaa puhdistamista tai desinfiointia, katkaise SteaMitt™ -laitteen virta. Irrota laite pistorasiasta ja täytä vesisäiliö (6).

⚠ **Varoitus!** Käytä aina SteaMitt™ -laitetta kuvan E mukaisesti pitäen kättä suojahanskan sisällä.

⚠ **Varoitus!** Älä koskaan yritä käyttää SteaMitt™ -laitetta tarttumalla siihen ulkoapäin kuvan F mukaisesti. Muutoin seurauksena on palovamma.

⚠ **Varoitus!** Vältä käyttämästä SteaMitt™ -laitetta tiukissa nurkissa kuvan H mukaisesti.

⚠ **Varoitus!** Jos käytön aikana esiintyy ongelmia, poista SteaMitt™ -laite nopeasti kädestä käyttäen pikavapautussalpaa (8) kuvan I mukaisesti.

Käytön jälkeen (kuva E)

- Sammuta SteaMitt™. Kytke höyrytyspainike (1) pois päältä ja paina sitten virtapainiketta (5).
- Odota, kunnes SteaMitt™ jäähtyy.
- Irrota SteaMitt™ pistorasiasta.
- Tyhjennä vesisäiliö.
- Irrota puhdistuslevy (9) ja huuhtele se seuraavaa käyttökertaa varten.

Tekniset tiedot

		FSH10SM
Jännite	V_{ac}	230
Virta	W	1000
Säiliön tilavuus	ml	100
Paino	kg	1,65

Vianetsintä

Jos laite ei näytä toimivan oikein, noudata seuraavia ohjeita. Jos tämä ei auta, ota yhteys paikalliseen BLACK+DECKERhuoltoliikkeeseen.

Ongelma	Vaihe	Mahdollinen ratkaisu
SteaMitt™ ei käynnisty	1.	Tarkista, että laite on kytketty pistorasiaan.
	2.	Tarkista, että laite on kytketty päälle virtakytkimestä (5)
	3.	Tarkista pistokkeen sulake.
SteaMitt™ ei tuota höyryä	4.	Kytke höyrytyspainike (1) päälle ja höyryä alkaa tulla muutaman sekunnin kuluessa.
	5.	Tarkista, että vesisäiliö on täysi.
SteaMitt™ lakkaa tuottamasta höyryä käytön aikana	6.	Tarkista kohta 5, ja sitten 3.
SteaMitt™ is tuottaa liian vähän höyryä käytön aikana	7.	Tarkista kohta 5.
Höyryä tulee odottamattomista kohtaa laitetta.	8.	Katso laitteen osien ja lisävarusteiden asennusohjeet ohjekirjan asennuskappaleesta. Tarkista SteaMitt™ ja puhdistuslevyt repeämien varalta. Mikäli tämä toistuu, lopeta laitteen käyttö.
Lisätietoa ja lisävarusteita höyrymopin käyttöön	9.	www.blackanddecker.co.uk/steammitt www.blackanddecker.ie/steammitt

(Μετάφραση των πρωτότυπων οδηγιών) **ΕΛΛΗΝΙΚΑ**

Προβλεπόμενη χρήση

Το BLACK+DECKER™ FSH10SM SteaMitt™ έχει σχεδιαστεί για την απολύμανση και τον καθαρισμό πλακιδίων, επιφανειών εργασίας, επιφανειών κουζίνας και επιφανειών μπάνιου. Η συσκευή αυτή προορίζεται μόνο για εσωτερική οικιακή χρήση.

Το δοχείο νερού (6) πρέπει να χρησιμοποιείται μόνο σε οριζόντια θέση πάνω σε μια επιφάνεια εργασίας ή δάπεδο.

Οδηγίες ασφαλείας

Προειδοποίηση! Διαβάστε προσεκτικά όλο το περιεχόμενο του εγχειριδίου "Ασφάλεια, Συντήρηση, Σέρβις" πριν χρησιμοποιήσετε αυτή τη συσκευή. Διαβάστε προσεκτικά όλο το περιεχόμενο αυτού του εγχειριδίου πριν χρησιμοποιήσετε αυτήν τη συσκευή.

Downloaded from www.vandenborre.be

Ασφάλεια τρίτων

- Αυτή η συσκευή μπορεί να χρησιμοποιηθεί από παιδιά ηλικίας 8 ετών και άνω καθώς και από άτομα με μειωμένες σωματικές, αντιληπτικές ή διανοητικές ικανότητες ή από άτομα χωρίς εμπειρία και γνώσεις, μόνο εφόσον τα άτομα αυτά επιτηρούνται ή τους έχουν δοθεί οδηγίες σχετικά με την ασφαλή χρήση της συσκευής και έχουν κατανοήσει τους πιθανούς κινδύνους.
- Τα παιδιά δεν πρέπει να παίζουν με τη συσκευή. Ο καθαρισμός και η συντήρηση από το χρήστη δεν πρέπει να γίνονται από παιδιά χωρίς επίβλεψη.
- Αν το καλώδιο τροφοδοσίας έχει υποστεί ζημιά, για να αποφύγετε κινδύνους πρέπει να αντικατασταθεί από τον κατασκευαστή, τον αντιπρόσωπό του για τεχνική εξυπηρέτηση ή άλλα άτομα με παρόμοια εξουσιοδότηση.
- Το καλώδιο πρέπει να αφαιρείται από την πρίζα πριν τον καθαρισμό ή τη συντήρηση της συσκευής.
- Το υγρό ή ο ατμός δεν πρέπει να κατευθύνεται προς εξοπλισμό που περιέχει ηλεκτρικά μέρη, όπως το εσωτερικό φούρνων.
- Η συσκευή πρέπει να βρίσκεται πάντα υπό επιτήρηση όταν είναι συνδεδεμένη με την παροχή ρεύματος δικτύου.
- Μη χρησιμοποιείτε τη συσκευή αν σας έχει πέσει ή αν υπάρχουν ορατές ενδείξεις ζημιάς ή διαρροή.
- Κρατάτε τη συσκευή μακριά από παιδιά όταν τροφοδοτείται με ρεύμα ή κατά το διάστημα που κρυώνει μετά τη χρήση.
- Ποτέ μην κατευθύνετε τα γάντι προς τον εαυτό σας ή οποιοδήποτε άλλο άτομο.

Ετικέτες πάνω στη συσκευή

Τα ακόλουθα εικονογράμματα μαζί με τον κωδικό δεδομένων εμφανίζονται πάνω στη συσκευή.

ΠΡΟΣΟΧΗ Καυτός ατμός

Στάζει νερό όταν χρησιμοποιείται ανάποδα

Διαφεύγει ατμός από όλες τις πλευρές

Μην αφήνετε το εργαλείο χωρίς επιτήρηση κοντά σε μικρά παιδιά

Πλένονται με τα χέρια

Χαρακτηριστικά

1. Πλήκτρο λειτουργίας ατμού
2. Ακροφύσιο ατμού
3. Εύκαμπτος σωλήνας
4. Γάντι
5. Κουμπί ON/OFF (ενεργοποίησης/απενεργοποίησης)
6. Δοχείο νερού
7. Τάπα πλήρωσης
8. Προεξοχή ταχείας απελευθέρωσης
9. Εξάρτημα καθαρισμού

Συναρμολόγηση

Προειδοποίηση! Πριν επιχειρήσετε οποιαδήποτε από τις παρακάτω οδηγίες, βεβαιωθείτε ότι η συσκευή είναι απενεργοποιημένη, έχει αποσυνδεθεί από την πρίζα, είναι κρύα και δεν περιέχει καθόλου νερό.

Σύνδεση του εύκαμπτου σωλήνα και των αξεσουάρ (Εικ. A και B)

Προειδοποίηση! Ελέγχετε το παρέμβυσμα (2a) στο

Downloaded from www.vanengelborre.be

ακροφύσιο ατμού (2) και στον εύκαμπτο σωλήνα (3) πριν από κάθε χρήση. Εάν το παρέμβυσμα δεν υπάρχει ή παρουσιάζει ζημιές, επικοινωνήστε με το πλησιέστερό σας εξουσιοδοτημένο κέντρο επισκευών. Μη χρησιμοποιείτε τη συσκευή.

Σύνδεση του εύκαμπτου σωλήνα (Εικ. A)

- Πιέστε τα κλιπ (3a) και στις δυο πλευρές του εύκαμπτου σωλήνα (3).
- Πιέστε τον εύκαμπτο σωλήνα (3) πάνω στο ακροφύσιο ατμού (2) και απελευθερώστε τα κλιπ (3a).

Σημαντικό! Βεβαιωθείτε ότι ο εύκαμπτος σωλήνας (3) έχει ασφαλίσει καλά, πριν χρησιμοποιήσετε το SteaMitt™. Αν διαφεύγει ατμός από το σημείο ένωσης, τότε το SteaMitt™ δεν έχει τοποθετηθεί σωστά, αφήστε τη μονάδα να κρυώσει και κατόπιν αφαιρέστε και τοποθετήστε πάλι τον εύκαμπτο σωλήνα.

Αφαίρεση του εύκαμπτου σωλήνα και των αξεσουάρ (Εικ. A και B)

Προειδοποίηση! Το ακροφύσιο ατμού, ο εύκαμπτος σωλήνας και το SteaMitt™ αποκτούν υψηλή θερμοκρασία κατά τη χρήση.

Αφήστε τη μονάδα και όλα τα αξεσουάρ να κρυώσουν πριν αφαιρέσετε οτιδήποτε.

Αφαίρεση του εύκαμπτου σωλήνα (Εικ. A)

- Πιέστε τα κλιπ (3a) και στις δυο πλευρές του εύκαμπτου σωλήνα (3) και τραβήξτε τον από το ακροφύσιο ατμού (2)

Γέμισμα του δοχείου νερού (Εικ. C)

Σημείωση! Γεμίστε το δοχείο νερού με καθαρό νερό βρύσης. Μη χρησιμοποιείτε χημικά ή οποιαδήποτε άλλα πρόσθετα.

Σημείωση! Σε περιοχές με πολύ σκληρό νερό, συνιστάται η χρήση απιονισμένου νερού.

- Απενεργοποιήστε τη μονάδα και αποσυνδέστε την από την παροχή ρεύματος δικτύου.
- Ανοίξτε την τάπα πλήρωσης (7) ανασηκώνοντάς την.
- Γεμίστε το δοχείο νερού (6) με νερό.

Προειδοποίηση! Το δοχείο νερού έχει χωρητικότητα 0,10 λίτρων. Μη γεμίζετε υπερβολικά το δοχείο.

- Επανατοποθετήστε την τάπα πλήρωσης.

Σημείωση: Βεβαιωθείτε ότι η τάπα πλήρωσης έχει κλείσει με ασφάλεια.

Σημείωση: Μη χρησιμοποιείτε χημικά καθαριστικά με το SteaMitt™.

Τοποθέτηση του εξαρτήματος καθαρισμού (Εικ.B)

- Τοποθετήστε το εξάρτημα καθαρισμού (9) στο SteaMitt™ (4) συνδέοντας τις ταινίες velcro με τις θηλιές (9a) στην πάνω πλευρά του εξαρτήματος καθαρισμού, στις επιφάνειες velcro με τα άγκιστρα (4a) στην κάτω πλευρά του SteaMitt™ (4). Πιέστε προς τα κάτω σταθερά.

Προειδοποίηση! Το SteaMitt™ δεν πρέπει να χρησιμοποιείται χωρίς να έχει τοποθετηθεί ένα εξάρτημα καθαρισμού.

Σημείωση: Το SteaMitt™ μπορεί να δεχτεί 3 τύπους εξαρτημάτων καθαρισμού με διαφορετικά πάχη. Το πιο λεπτό μπορεί να χρησιμοποιηθεί για τον καθαρισμό επιφανειών σε 3 διαστάσεις όπως βρύσες κλπ. Οι εκδόσεις μεγαλύτερου πάχους μπορούν να χρησιμοποιηθούν για μεγαλύτερες και επίπεδες επιφάνειες.

Χρήση

Ενεργοποίηση και απενεργοποίηση

- Για να ενεργοποιήσετε τη συσκευή, πατήστε το κουμπί ON/OFF (5). Χρειάζονται περίπου 15 δευτερόλεπτα για να ζεσταθεί το SteaMitt™.

Σημείωση: Πάντα να έχετε το χέρι σας μέσα στο SteaMitt™ πριν πατήσετε το κουμπί ατμού.

- Για την παραγωγή ατμού, πατήστε το κουμπί ατμού (1) στο πάνω μέρος της μονάδας.
- Για να απενεργοποιήσετε τη συσκευή, απενεργοποιήστε το διακόπτη ατμού (1) και μετά πιέστε το κουμπί ON/OFF (5).

Προσοχή! Πάντα να αδειάζετε το δοχείο νερού του SteaMitt™ μετά τη χρήση.

Σημείωση! Κατά την πρώτη πλήρωση ή μετά την ξηρή λειτουργία, μπορεί να χρειαστούν μέχρι και 45 δευτερόλεπτα για την παραγωγή ατμού.

Συμβουλές για βέλτιστη χρήση

Γενικά

- Για βέλτιστα αποτελέσματα καθαρισμού, ποτέ μη χρησιμοποιήσετε το SteaMitt™ χωρίς να έχετε προηγουμένως τοποθετήσει ένα εξάρτημα καθαρισμού.
- Μη χρησιμοποιείτε χημικά καθαριστικά ή άλλα πρόσθετα με το SteaMitt™.
- Οι ευαίσθητες επιφάνειες, για παράδειγμα οι καθρέφτες, πρέπει να καθαρίζονται πρώτες, όταν το εξάρτημα καθαρισμού είναι πιο στεγνό, αποφεύγοντας έτσι τις γραμμές από κατάλοιπα.
- Μη χρησιμοποιείτε το SteaMitt™ πάνω σε κρύο γυαλί, όπως σε παράθυρα, γιατί μπορεί να προκληθεί ζημιά από την απότομη αλλαγή θερμοκρασίας.

Προσοχή! Είναι σημαντικό να παρακολουθείτε τη στάθμη του νερού στο δοχείο νερού (6). Για να ξαναγεμίσετε το δοχείο νερού και να συνεχίσετε την απολύμανση/τον καθαρισμό, απενεργοποιήστε το SteaMitt™. Αποσυνδέστε τη μονάδα από την πρίζα τοίχου και ξαναγεμίστε το δοχείο νερού (6).

⚠ Προειδοποίηση! Πάντα χρησιμοποιείτε το SteaMitt™ όπως δείχνει η εικόνα E, με το χέρι σας μέσα στο προστατευτικό γάντι.

Downloaded from www.vandenborre.be

⚠ Προειδοποίηση! Ποτέ μην επιχειρήσετε χρήση του SteaMitt™ πιάνοντάς το εξωτερικά όπως δείχνει η εικόνα F. Αν το κάνετε, θα καείτε.

⚠ Προειδοποίηση! Αποφεύγετε τη χρήση του SteaMitt™ σε απότομες γωνίες όπως δείχνει η εικόνα H.

⚠ Προειδοποίηση! Σε περίπτωση που προκύψει κάποιο πρόβλημα κατά τη χρήση, χρησιμοποιήστε την προεξοχή ταχείας απελευθέρωσης (8) για να αφαιρέσετε γρήγορα το SteaMitt™ από το χέρι σας όπως δείχνει η εικόνα I.

Μετά τη χρήση (Εικ. E)

- Απενεργοποιήστε το SteaMitt™. Γυρίστε το κουμπί λειτουργίας ατμού (1) στη θέση απενεργοποίησης και κατόπιν πατήστε το κουμπί ON/OFF (5).
- Περιμένετε να κρυώσει το SteaMitt™.
- Αποσυνδέστε το SteaMitt™ από την πρίζα τοίχου.
- Αδειάστε το δοχείο νερού.
- αφαιρέστε το εξάρτημα καθαρισμού (9) και πλύνετέ το ώστε να είναι έτοιμο για μελλοντική χρήση.

Τεχνικά στοιχεία

		FSH10SM
Τάση	V_{AC}	230
Ισχύς	W	1000
Χωρητικότητα δοχείου	ml	100
Βάρος	kg	1.65

Αντιμετώπιση προβλημάτων

Σε περίπτωση που η συσκευή σας δεν φαίνεται να λειτουργεί σωστά, ακολουθήστε τις παρακάτω οδηγίες. Αν αυτό δεν σας βοηθήσει να επιλύσετε το πρόβλημα, επικοινωνήστε με το πλησιέστερο κέντρο επισκευών της BLACK+DECKER.

Πρόβλημα	Βήμα	Πιθανή λύση
Το SteaMitt™ δεν ενεργοποιείται	**1.**	Ελέγξτε εάν η μονάδα είναι συνδεδεμένη στην πρίζα τοίχου.
	2.	Ελέγξτε εάν η μονάδα είναι ενεργοποιημένη χρησιμοποιώντας τον διακόπτη ON/OFF (5)
	3.	Ελέγξτε την ασφάλεια στο φις.
Το SteaMitt™ δεν παράγει ατμό	**4.**	Ενεργοποιήστε το διακόπτη ατμού (1). Μετά από λίγα δευτερόλεπτα θα παραχθεί ατμός.
	5.	Ελέγξτε ότι το δοχείο νερού είναι γεμάτο.
Το SteaMitt™ σταματά να παράγει ατμό κατά τη χρήση	**6.**	Ελέγξτε το βήμα 5, μετά το 3.
Το SteaMitt™ παράγει πολύ λίγο ατμό κατά τη χρήση	**7.**	Ελέγξτε το βήμα 5.
Διαφεύγει ατμός από μη αναμενόμενες περιοχές της μονάδας.	**8.**	Ανατρέξτε στο κεφάλαιο συναρμολόγησης στο εγχειρίδιο για οδηγίες σωστής τοποθέτηση όλων των εξαρτημάτων και αξεσουάρ. Ελέγξτε για τυχόν σημάδια κοψιμάτων ή σχισμάτων στο SteaMitt™ ή στα εξαρτήματα καθαρισμού. Αν αυτό συνεχίζεται, σταματήστε να χρησιμοποιείτε τη μονάδα.
Που μπορώ να βρω περισσότερες πληροφορίες / αξεσουάρ για την ηλεκτρική σκούπα ατμού μου	**9.**	www.blackanddecker.co.uk/steammitt www.blackanddecker.ie/steammitt

Downloaded from www.vandenborre.be

Downloaded from www.vandenborre.be

België/Belgique/Luxembourg www.blackanddecker.be enduser.be@sbdinc.com	Stanley Black & Decker Belgium BVBA Egide Walschaertsstraat 16 2800 Mechelen	Tel. NL Tel. FR Fax.	+32 15 47 37 65 +32 15 47 37 66 +32 15 47 37 99
Danmark	Black & Decker Roskildevej 22 2620 Albertslund	kundeservice.dk@sbdinc.com www.blackanddecker.dk	
Deutschland www.blackanddecker.de infobfge@sdbinc.com	Stanley Black & Decker Deutschland Gmbh Black & Decker Str. 40, D - 65510 Idstein	Tel. Fax	06126 21-0 06126 21-2980
Ελλάδα www.blackanddecker.gr greece.service@sbdinc.com	Stanley Black & Decker (ΕΛΛΑΣ) Ε.Π.Ε ΓΡΑΦΕΙΑ:Στράβωνος 7 & Βουλιαγμένης 166 74 Γλυφάδα - Αθήνα	Τηλ. Φαξ	210-8981616 210-8983570
SERVICE:	Ημερος Τόπος 2 -Χάνι Αδάμ 193 00 Ασπρόπυργος - Αθήνα	Τηλ. Service Φαξ	210-8985208 210-5597598
España www.blackanddecker.es respuesta.posventa@sbdinc.co	Stanley Black & Decker Ibérica, S.C.A. Parc de Negocis “Mas Blau” Edificio Muntadas, c/Bergadá, 1, Of. A6 08820 El Prat de Llobregat (Barcelona)	Tel. Fax	934 797 400 934 797 419
France www.blackanddecker.fr	Black & Decker (France) S.A.S. 5 allée des Hêtres B.P. 30084 69579 Limonest Cédex	Tel. Fax	04 72 20 39 20 04 72 20 39 00
Helvetia www.blackanddecker.ch service@rofoag.ch	ROFO AG Gewerbezone Seeblick 3213 Kleinbösingen	Tel. Fax	026-6749393 026-6749394
Italia www.blackanddecker.it service.italia@sbdinc.com	Stanley Black & Decker Italia Via Energypark 6 20871 Vimercante (MB)	Tel. Fax Numero verde	039-9590200 039-9590313 800-213935
Nederland www.blackanddecker.nl enduser.nl@sbdinc.com	Stanley Black & Decker Netherlands BV Holtum Noordweg 35, 6121 RE BORN Postbus 83, 6120 AB BORN	Tel. Fax	+31 164 283 065 +31 164 283 200
Norge	Black & Decker Postboks 4613, Nydalen 0405 Oslo	kundeservice.no@sbdinc.com www.blackanddecker.no	
Österreich www.blackanddecker.at service.austria@sbdinc.com	Stanley Black & Decker Austria GmbH Oberlaaerstraße 248, A-1230 Wien	Tel. Fax	01 66116-0 01 66116-614
Portugal www.blackanddecker.pt resposta.posvenda@sbdinc.com	Black & Decker Limited SARL Quinta da Fonte - Edifício Q55 D. Diniz Rua dos Malhões, 2 e 2A - Piso 2 Esquerdo 2770 - 071 Paço de Arcos	Tel. Fax	214667500 214667580
Suomi	Black & Decker PL47 00521, Helsinki	asiakaspalvelu.fi@sbdinc.com www.blackanddecker.fi	
Sverige	Black & Decker AB Box 94, 431 22 Mölndal	kundservice.se@sbdinc.com www.blackanddecker.se	
Türkiye www.blackanddecker.com.tr	KALE Hırdavat ve Makina A.Ş. Defterdar Mah. Savaklar Cad. No:15 Edirnekapı / Eyüp / İstanbul 34050	Tel. Fax.	0212 533 52 55 0212 533 10 05
United Kingdom & **Republic Of Ireland** www.blackanddecker.co.uk emeaservice@sbdinc.com	Black & Decker 210 Bath Road Slough, Berkshire SL1 3YD	Tel. Fax	01753 511234 01753 512365
Middle East & Africa www.blackanddecker.ae service.mea@sbdinc.com	Black & Decker P.O.Box - 17164 Jebel Ali Free Zone (South), Dubai, UAE	Tel. Fax	+971 4 8863030 +971 4 8863333