UNIVERSAL

UNI20 - UNI30 - UNI40

Downloaded from www.vandenborre.be

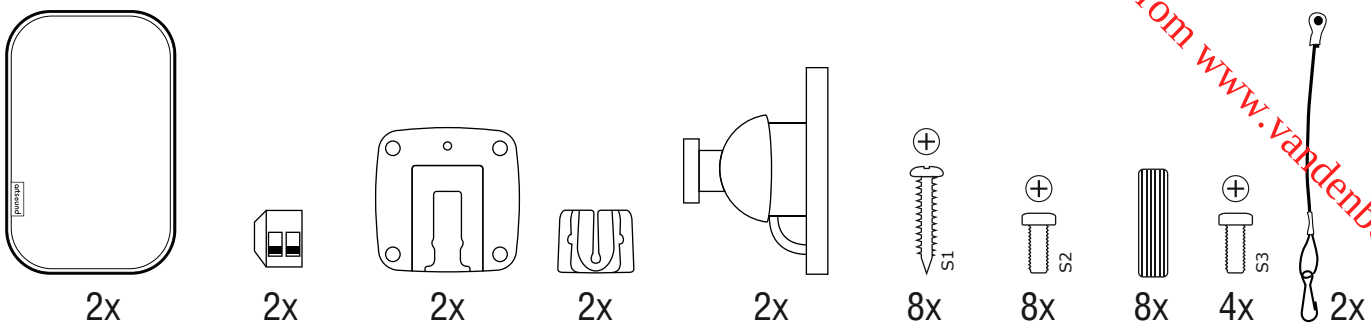

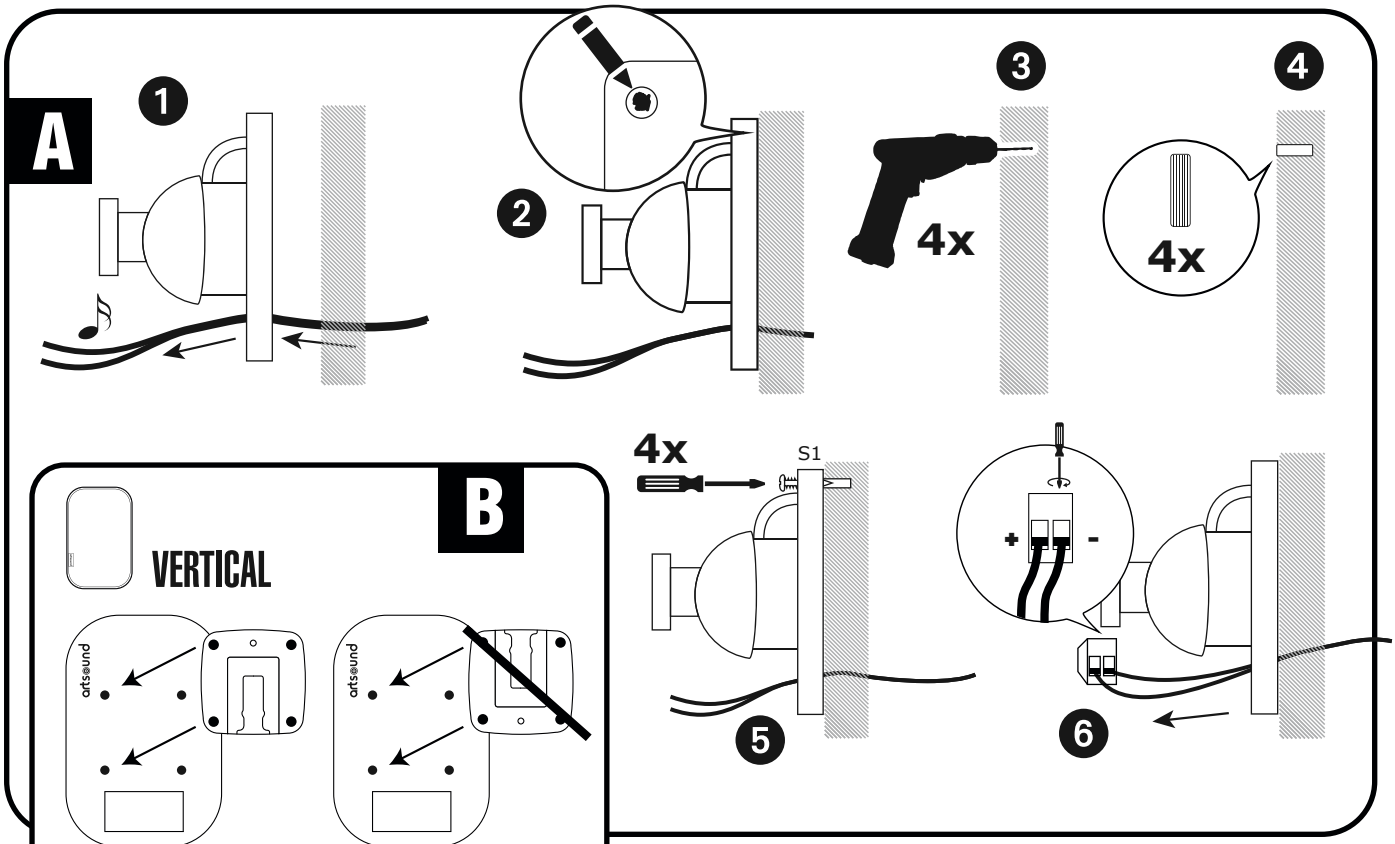

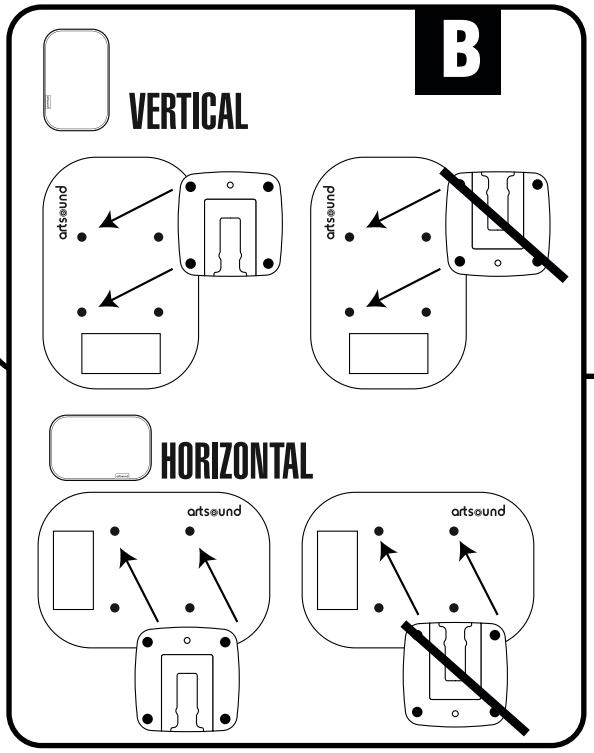

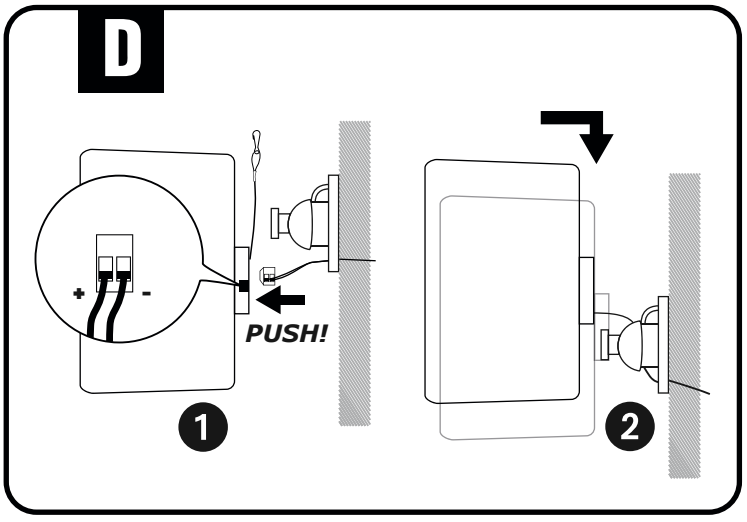

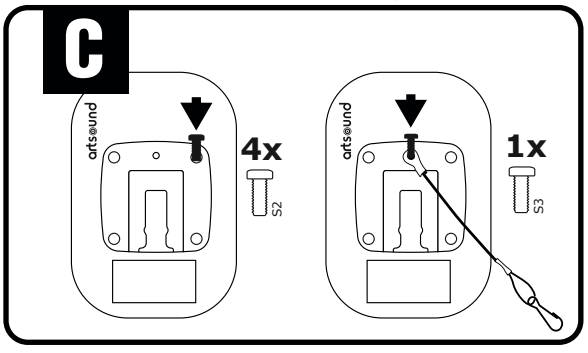

artsound
smart solutions in audio

Downloaded from www.vandenborre.be

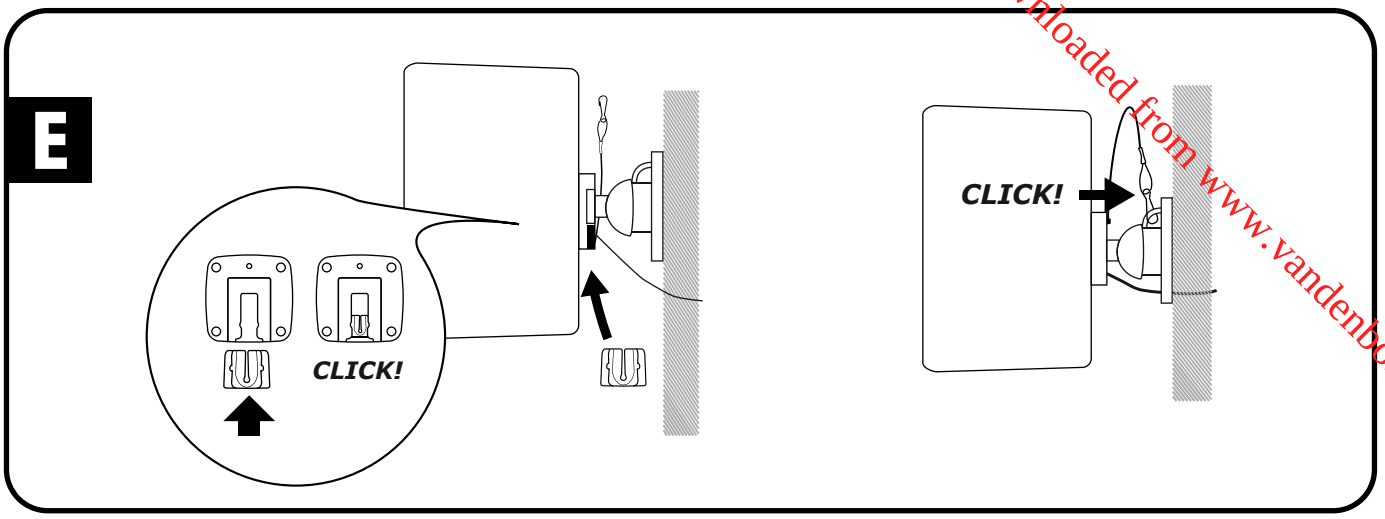

UNIVERSAL
UNI20 - UNI30 - UNI40

UNI20

< 20 m² bereik | 2-weg systeem | 2" paper cone woofer | 1" PEI tweeter | 10 - 40 W aanbevolen versterkervermogen | 83 dB | 8 Ω impedantie
150 Hz - 20 kHz frequentie bereik | 150 x 96 x 94 mm (h x b x d) | 0,73 kg / stuk | ABS behuizing | wit, zwart of quartz | muurbeugel

portée < 20 m² | système 2 voies | woofer cône papier 2" | tweeter 1" PEI | amplification recommandée 10 - 40 W | 83 dB | impédance 8 Ω
plage de fréquences 150 Hz - 20 kHz | 150 x 96 x 94 mm (h x b x d) | 0,73 kg / pièce | boîtier ABS | blanc, noir ou quartz | équerre murale

<20m² range | 2 way system | 2" paper cone woofer | 1" PEI tweeter | 10 - 40W recommended amp power | 83dB | 8Ω impedance | 150Hz - 20kHz frequency range
150 x 96 x 94mm (h x w x d) | 0,73kg / piece | ABS housing | white, black or quartz | wall-bracket

UNI30

< 40 m2 bereik | 2-weg systeem | 3" paper cone woofer | 1/2" PEI tweeter | 20 - 60 W aanbevolen versterkervermogen | 86 dB | 8 Ω impedantie
100 Hz - 20 kHz frequentiebereik | 180 x 115 x 112 mm (h x b x d) | 1,2 kg / stuk | ABS behuizing | wit, zwart of quartz | muurbeugel

portée < 40 m2 | système 2 voies | woofer cône papier 3" | tweeter 1/2" PEI | amplification recommandée 20 - 60 W | 86 dB | impédance 8 Ω
plage de fréquences 100 Hz - 20 kHz | 180 x 115 x 112 mm (h x b x d) | 1,2 kg / pièce | boîtier ABS | blanc, noir ou quartz | équerre murale

<40m2 range v 2 way system | 3" paper cone woofer | 1/2" PEI tweeter | 20 - 60W recommended amp power | 86dB | 8Ω impedance
100Hz - 20kHz frequency range | 180 x 115 x 112mm (h x w x d) | 1,2 kg / piece | ABS housing | white, black or quartz | wall-bracket

UNI40

< 40 m2 bereik | 2-weg systeem | 5,25" polypropyleen mica woofer | 1/2" PEI tweeter | 20 - 100 W aanbevolen versterkervermogen | 87 dB | 8 Ω impedantie
60 Hz - 20 kHz frequentiebereik | 230 x 146 x 142 mm (h x b x d) | 1,9 kg / stuk | ABS behuizing | wit, zwart of quartz | muurbeugel

portée < 40 m2 | système 2 voies | woofer mica polypropylène 5,25" | tweeter 1/2" PEI | amplification recommandée 20 - 100 W | 87 dB | impédance 8 Ω
plage de fréquences 60 Hz - 20 kHz | 230 x 146 x 142 mm (h x b x d) | 1,9 kg / pièce | boîtier ABS | blanc, noir ou quartz | équerre murale

<40m2 range | 2 way system | 5,25" polypropylene mica woofer | 1/2" PEI tweeter | 20 - 100W recommended amp power | 87dB | 8Ω impedance
60Hz - 20kHz | frequency range | 230 x 146 x 142mm (h x w x d) | 1,9 kg / piece | ABS housing | white, black or quartz | wall-bracket

Garantie voorwaarden
2 jaar garantie vanaf fabricatiedatum. De garantie beperkt zich tot herstelling of omruiling van het defecte materiaal voor zover het defect een gevolg is van normaal gebruik en het toestel niet werd beschadigd. Artsound is niet verantwoordelijk voor eventuele andere kosten die uit het defect voortvloeien. (bvb. transport) Voor details verwijzen we naar de algemene verkoopsvoorwaarden.

Conditions de garantie
Deux ans de garantie à partir de la date de fabrication. La garantie se limite à la réparation ou à l'échange du matériel défectueux, pour autant que sa défaillance soit la conséquence d'une utilisation normale et que l'appareil n'ait pas été endommagé. Artsound décline toute responsabilité à l'égard d'autres frais éventuels associés à la défaillance (p.ex. frais de transport). Pour plus d'informations, reportez-vous à nos conditions générales de vente.

Warranty conditions
2 year warranty from the date of manufacture. The warranty is limited to the repair of replacement of the defective material insofar as this defect is a result of normal use and the device has not been damaged. Artsound is not responsible for any other costs that ensue as a result of the defect (e.g. transport). For details, please consult our general terms and conditions of sale.

www.artsound.be
@Art_Sound
ArtSound.Audio

artsound
smart solutions in audio

House of Music nv
Ronse, Belgium
Tel. +32 9 380 81 80 - Fax. +32 9 386 12 35
info@houseofmusic.be