AMW 825/IX

Absolute Core compacte oven met microgolffunctie

BELANGRIJKSTE KENMERKEN

- 4 kookmethodes: boven- en onderwarmte, microgolven, grill en turbo hete lucht
- LCD, wit bedieningspaneel
- Jet Defrost: extra snel ontdooien
- Jet Start

Inox Easy to Clean

AMW 825/IX
EAN 80 03437 39616 8

TYPE APPARAAT

- Design: Absolute Line
- Neerklapbare deur

KENMERKEN

- Uitvoering: Roestvrij staal met anti-fingerprint behandeling Easy to Clean
- LCD, wit bedieningspaneel
- 7 vermogens
- Inhoud ovenruimte: 40 liter
- Elektronische timer
- 2 verzinkbare bedieningsknoppen
- Vergrendelen bedieningspaneel

FUNCTIES

- 4 kookmethodes: boven- en onderwarmte, microgolven, grill en turbo hete lucht
- Microgolven 850 W
- Grill 1600 W
- Turbo hete lucht 1200 W
- Boven- en onderwarmte
- Turbo hete lucht gecombineerd met microgolven
- Grill gecombineerd (grill + microgolven)
- Turbo grill gecombineerd (grill + ventilator + microgolven)
- Turbo grill (grill + ventilator)
- Boven- en onderwarmte gecombineerd met microgolven
- Hete lucht
- Hete lucht gecombineerd met microgolven
- Jet Defrost: extra snel ontdooien
- Jet Start: razendsnel verwarmen
- Warmhoudfunctie
- Quick Heat (snel voorverwarmen)
- Reheat
- Deeg rijzen
- Regelbare temperatuur tot 250°C

ACCESSOIRES

- Bakplaat, geëmailleerd
- Rooster
- Afwerkingsprofiel onderzijde, 8 mm hoog

TECHNISCHE GEGEVENS

- Aansluitwaarde 2800 W
- Zekering 16 A
- Frequentie 50 Hz
- Spanning 230 V
- Gewicht apparaat 35 kg
- Gewicht verpakt apparaat 43,8 kg
- Afmetingen ovenruimte (HxBxD): 210 x 450 x 420 mm
- Nisafmetingen (HxBxD): 450 x 556 x 550 mm
- Afmetingen apparaat (HxBxD): 455 x 595 x 560 mm
- Afmetingen verpakt apparaat (HxBxD): 560 x 707 x 707 mm

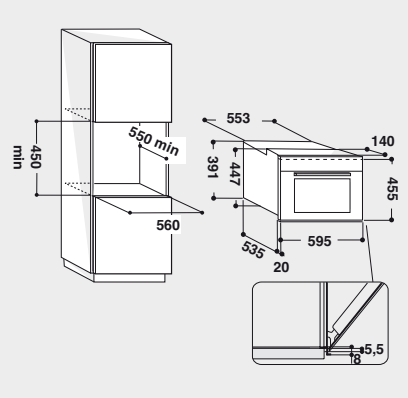

Voor technische informatie verwijzen we u naar de EU-productinformatie · Productkenmerken en prijzen onder voorbehoud van wijzigingen en drukfouten · Teksten en/of afbeeldingen mogen niet gebruikt/gepubliceerd worden in andere media zonder voorafgaandelijke toestemming · Staat 29.11.2018