MANUEL

THOMSON CTH312NFCIX

NOTICE D'UTILISATION

Tous nos Tutos vidéo

Darty.com

Tous nos magasins

Communauté SAV Darty

THOMSON

CTH312NFCIX

RÉFRIGÉRATEUR CONGÉLATEUR
KOEL-/VRIESCOMBINATIE
FRIGORÍFICO CONGELADOR
FRIGORIFERO CONGELATORE
REFRIGERATOR FREEZER

MANUEL D'UTILISATION | HANDLEIDING | MANUAL DE INSTRUÇÕES

MANUALE DI ISTRUZIONI | OPERATING INSTRUCTIONS

Table des matières

MISES EN GARDE IMPORTANTES 2
DESCRIPTION DU PRODUIT 6
AVANT D'INSTALLER L'APPAREIL 7
INSTALLATION 7
TEMPÉRATURE AMBIANTE 9
COUPURE DE COURANT 9
UTILISATION DE VOTRE RÉFRIGÉRATEUR CONGÉLATEUR 9
INVERSION DU CÔTÉ D'OUVERTURE DE LA PORTE 15
DÉGIVRAGE 20
NETTOYAGE ET ENTRETIEN 20
GUIDE DE DÉPANNAGE 21
FICHE D'INFORMATION SUR LE PRODUIT 23
SERVICE DE RÉPARATION ET PIÈCES DE RECHANGE 26
MISE AU REBUT 27

Ce produit a été fabriqué et vendu sous la responsabilité des Etablissements Darty et Fils (S.A.S).
THOMSON, et le logo THOMSON sont des marques utilisées sous licence par les
Etablissements Darty et Fils (S.A.S) – pour plus d'informations : www.thomson-brand.com.
Tous autres produits, services, dénominations sociales, marques, nom commerciaux, noms de produits et logos référencés ici sont la propriété de leurs titulaires respectifs.

MISES EN GARDE IMPORTANTES

MERCI DE BIEN VOULOIR LIRE LES CONSIGNES DE SÉCURITÉ ATTENTIVEMENT AVANT D'UTILISER L'APPAREIL ET CONSERVER POUR RÉFÉRENCE ULTÉRIEURE.

Avertissements

- Cet appareil est destiné à être utilisé dans des applications domestiques et analogues telles que :
  - les coins cuisines réservés au personnel des magasins, bureaux et autres environnements professionnels;
  - les fermes et l'utilisation par les clients des hôtels, motels et autres environnements à caractère résidentiel;
  - les environnements de type chambres d'hôtes;
  - la restauration et autres applications similaires hormis la vente au détail.
- Si le câble d'alimentation est endommagé, il doit être remplacé par le fabricant, son service après vente ou des personnes de qualification similaire afin d'éviter un danger.
- Cet appareil peut être utilisé par des enfants âgés d'au moins 8 ans et par des personnes ayant des capacités physiques, sensorielles ou mentales réduites ou dénuées d'expérience ou de connaissance, s'ils (si elles) sont correctement surveillé(e)s ou si des instructions relatives à l'utilisation de l'appareil en toute sécurité leur ont été données et si les risques encourus ont été appréhendés.
  Les enfants ne doivent pas jouer avec l'appareil.
  Le nettoyage et l'entretien par l'usager ne doivent pas être effectués par des enfants sans surveillance.
- En ce qui concerne les informations détaillées sur la manière de nettoyer les surfaces en contact avec les aliments et les surfaces pouvant être éclaboussées , référez-vous dans la section "NETTOYAGE ET ENTRETIEN" en pages 20-21.
- Cet appareil ne doit pas être exposé à la pluie.
- MISE EN GARDE : Maintenir dégagées les ouvertures de ventilation dans l'enceinte de l'appareil ou dans la structure d'encastrement.
- MISE EN GARDE: Ne pas utiliser de dispositifs mécaniques ou autres moyens pour accélérer le processus de dégivrage autres que ceux recommandés par le fabricant.
- MISE EN GARDE : Ne pas endommager le circuit de réfrigération.

- MISE EN GARDE : Ne pas utiliser d'appareils électriques à l'intérieur du compartiment de stockage des denrées, à moins qu'ils ne soient du type recommandé par le fabricant.
- Ne pas stocker dans cet appareil des substances explosives telles que des aérosols contenant des gaz propulseurs inflammables.
- MISE EN GARDE : Le système de réfrigération est sous haute pression. Ne pas y toucher. Contacter des services d'entretien qualifiés avant la mise au rebut.
- INSTALLATION : N'INSTALLEZ PAS CET APPAREIL DANS DES PIECES TROP HUMIDES OU TROP FROIDES, TELLES QUE DES CONSTRUCTIONS ANNEXES, GARAGES ou CAVES.
- **Mise au rebut de l'appareil :**
  Pour éviter toute nuisance envers l'environnement ou la santé humaine causée par la mise au rebut non contrôlée de déchets électriques, les fluides frigorigènes et les agents moussants inflammables, recyclez l'appareil de façon responsable pour promouvoir la réutilisation des ressources matérielles. La mise au rebut doit être faite de façon sûre dans des points de collecte publique prévus à cet effet, contactez le centre de traitement des déchets le plus près de chez vous pour plus de détails sur les procédures correctes de mise au rebut.
- **Installation et mise en service :**
  L'appareil doit être installé sur le sol, sur une surface plane et horizontale en s'assurant que les ouvertures d'aération sont correctement dégagées. Ne jamais essayer de remplacer ou de réparer vous-même une partie ou un composant de l'appareil, demandez de l'aide à un personnel professionnel et qualifié, si besoin.
- **Manipulation :**
  Toujours manipuler l'appareil avec soin afin d'éviter d'endommager celui-ci.
- MISE EN GARDE: Pour éviter tout risque dû à l'instabilité de l'appareil, celui-ci doit être fixé conformément aux instructions.
- Danger; risque d'incendie / matières inflammables
- AVERTISSEMENT : Lors du positionnement de l'appareil, s'assurer que le cordon d'alimentation n'est pas coincé ni endommagé.
- AVERTISSEMENT : Ne pas placer de socles mobiles de prises multiples ni de blocs d'alimentation portables à l'arrière de l'appareil.
- Les enfants âgés de 3 à 8 ans sont autorisés à charger et décharger des appareils de

réfrigération.

- Pour éviter la contamination des aliments, veuillez respecter les instructions suivantes :
  - Des ouvertures de la porte de manière prolongée sont susceptibles d'entraîner une augmentation significative de température des compartiments de l'appareil.
  - Nettoyer régulièrement les surfaces susceptibles d'être en contact avec les aliments et les systèmes d'évacuation accessibles.
  - Entreposer la viande et le poisson crus dans les bacs du réfrigérateur qui conviennent, de telle sorte que ces denrées ne soient pas en contact avec d'autres aliments ou qu'elles ne s'égouttent pas sur les autres aliments.
  - Les compartiments «deux étoiles» pour denrées congelées conviennent pour stocker des aliments précongelés, stocker ou fabriquer de la crème glacée et des cubes de glace.
  - Les compartiments «une, deux et trois étoiles» ne conviennent pas pour la congélation des denrées alimentaires fraîches.
  - Si l'appareil de réfrigération demeure vide de manière prolongée, le mettre hors tension, en effectuer le dégivrage, le nettoyer, le sécher, et laisser la porte ouverte pour prévenir le développement de moisissures à l'intérieur de l'appareil.

Précautions de sécurité

- Conservez taus les emballages hors de la portée des enfants car il existe un risque d'étouffement.
- La prise doit être accessible lorsque le réfrigérateur congélateur est positionné.
- Débranchez le réfrigérateur congélateur de la prise secteur lorsqu'il n'est pas utilisé et avant de le nettoyer. Retirez les aliments avant le nettoyage.
- Ne débranchez jamais le réfrigérateur congélateur en tirant sur le câble d’alimentation. Saisissez fermement la fiche et retirez-la.
- Placez le réfrigérateur congélateur dans un endroit sec - évitez les zones à forte humidité.
- Gardez le réfrigérateur congélateur à l'abri de la lumière directe du soleil.
- Ne placez pas le réfrigérateur congélateur près d'une cuisinière, d'un feu ou d'un appareil de chauffage.

- N'utilisez pas d'appareils électriques dans le réfrigérateur congélateur.
- Éloignez de l'appareil les bougies, les lampes et tous les autres objets à flamme nue afin de ne pas mettre le feu à l'appareil.
- Évitez de mettre des aliments trop volumineux, le fonctionnement de l'appareil risquerait d'en être affecté.
- Faites extrêmement attention quand vous déplacez l'appareil.
- N'utilisez pas des outils pointus ou coupants pour enlever le givre et les couches de glace.
- N'utilisez jamais la base, les portes, etc. pour vous tenir debout ou comme supports.
- Ne donnez pas aux enfants des crèmes glacées ou des sorbets directement sortis du compartiment de congélation, car leur température basse peut provoquer des « brûlures par le froid » sur les lèvres.
- N'entreposez pas de boissons gazeuses dans le compartiment de congélation.

- L'isobutane réfrigérant (R600a) est contenu dans le circuit frigorifique de l'appareil, un gaz naturel à haut niveau de compatibilité environnementale, qui est néanmoins inflammable. Pendant le transport et l'installation de l'appareil, assurez-vous qu'aucun des composants du circuit frigorifique ne soit endommagé.
  Le réfrigérant (R600a) est inflammable.

- AVERTISSEMENT - Les réfrigérateurs et les congélateurs contiennent du réfrigérant et des gaz dans l'isolation. Le réfrigérant et les gaz doivent être éliminés de manière professionnelle. Assurez-vous que la tubulure du circuit frigorifique n'est pas endommagée avant une mise au rebut appropriée.

DESCRIPTION DU PRODUIT

Compartiment du réfrigérateur

Lampe LED

Porte-bouteilles

Étagères

Bac fraîcheur

Couvercle du bac à légumes

Bac à légumes

Balconnets de porte

Compartiment du congélateur

Tiroir de congélation supérieur

Tiroir de congélation central

Tiroir de congélation inférieur

Pieds réglables

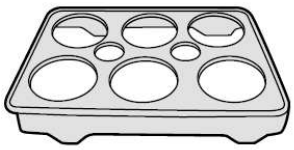

Plateau à oeufs x 2

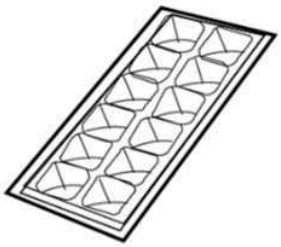

Bac à glaçons

Agencement reommandé des aliments

Compartiment du réfrigérateur (4°C) :
L'air froid coule de sorte que la partie inférieure est la plus froide. Rangez vos aliments dans un espace optimal pour profiter de la fraicheur.

Section supérieure :	conserves, pain, gâteaux…
Section centrale :	Produits laitiers, plats cuisinés, desserts…
Section inférieure :	viande, produits carnés, épicerie fine…
Le bac :	fruits frais, legumes, salades…

Balconnets de porte de réfrigérateur (2°C ~ 8°C) :

Section supérieure :	œufs, beurre, fromage…
Section centrale / inférieure :	Boissons, canettes, bouteilles…

Compartiment du congélateur (-18°C) :

Tiroirs de supérieure / centrale :	Gâteaux et patisseries Produits laitiers (par exemple le fromage et le beurre)
Tiroirs de inférieure :	Poissons et viands cuites

AVANT D'INSTALLER L'APPAREIL

Avant de brancher votre appareil à l'alimentation, vérifiez que la tension indiquée sur la plaque signalétique de votre appareil correspond à la tension du secteur de votre logement. Une tension différente pourrait endommager l'appareil.

La fiche est le seul moyen de débrancher l'appareil, elle doit donc rester accessible en permanence. Pour mettre l'appareil hors tension, éteignez-le, puis débranchez le câble d'alimentation de la prise électrique.

Cet appareil doit être relié à la terre. Le fabricant n'est pas responsable des dommages se produisant à cause de l'utilisation de l'appareil sans mise à la terre.

INSTALLATION

Installez l'appareil dans une pièce sèche et bien aérée. L'emplacement d'installation ne doit pas être exposé à la lumière directe du soleil ni proche d'une source de chaleur, par exemple un radiateur, une cuisinière, etc.

Pour assurer une ventilation adéquate de l'appareil, prévoyez un espace de 50 ~ 70 mm entre l'arrière du réfrigérateur congélateur et le mur et un espace d'au moins 100 mm du côté au mur, à une hauteur de plus de 100 mm de son sommet.
Réglez les pieds pour maintenir le réfrigérateur congélateur à niveau.

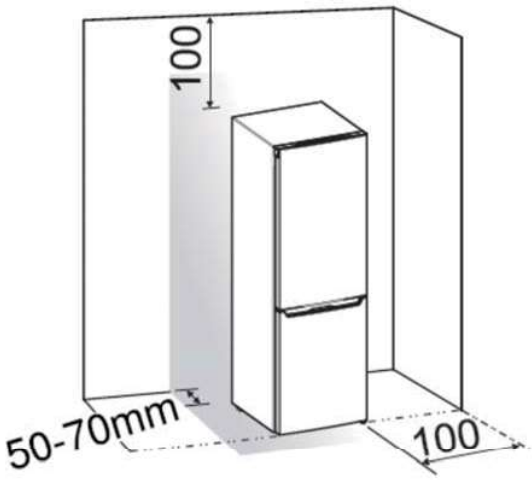

Unité : mm

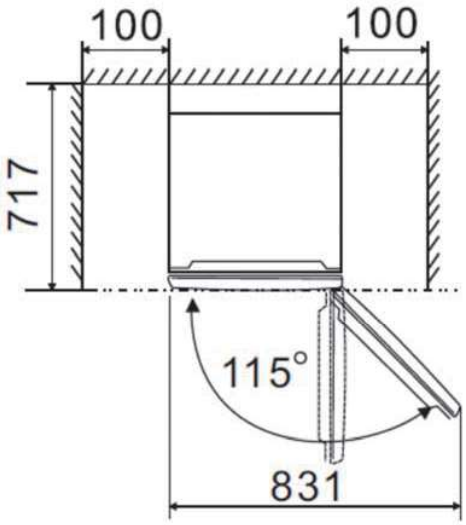

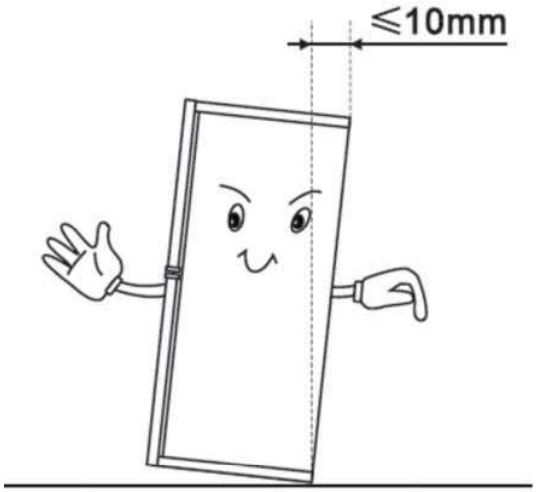

Conseils pour un bon nivellement

Inclinez légèrement le réfrigérateur-congélateur vers l'arrière (l'avant doit être un peu plus haut que l'arrière). S'il est correctement incliné, les portes avant doivent se fermer toutes seules lorsqu'elles sont ouvertes à moins de 45 degrés. Pour obtenir une inclinaison arrière équilibrée, réglez les pieds avant.

En règle générale, il est recommandé que l'avant du réfrigérateur-congélateur soit environ 10 mm plus haut que l'arrière.

TEMPÉRATURE AMBIANTE

Cet appareil est conçu pour fonctionner à une température ambiante comprise entre 10°C et 43°C. Si ces températures sont dépassées, c'est-à-dire plus froides ou plus chaudes, l'appareil ne fonctionnera pas correctement. Si la température ambiante dépasse cette plage limite pendant des périodes prolongées, la température dans le congélateur s'élèvera au-dessus de -18 °C et les aliments risquent de s'avarier.

COUPURE DE COURANT

En cas de panne de courant pendant la conservation des aliments congelés, gardez la porte fermée. Les aliments congelés ne devraient pas être affectés si la panne de courant dure moins de 10 heures. Ne recongelez pas des aliments congelés qui ont été complètement décongelés. Ils peuvent être dangereux à consommer.

UTILISATION DE VOTRE RÉFRIGÉRATEUR CONGÉLATEUR

Avant de placer des aliments dans l'appareil

- Enlevez tous les matériaux d'emballage.
- Laissez l'appareil fonctionner à vide pendant 2 ou 3 heures, le temps que chacun des compartiments arrive à la température adéquate.
- Nettoyez l'intérieur de l'appareil avec de l'eau chaude et un peu de produit nettoyant, afin d'enlever les poussières liées à la fabrication et au transport.

Conseils pour la réfrigération des aliments frais

- Un bon réglage de température qui assure la conservation des aliments frais est une température inférieure ou égale à +4°C.
- Une température plus élevée à l'intérieur de l'appareil peut réduire la durée de conservation des aliments.
- Recouvrez les aliments d'un emballage pour préserver leur fraîcheur et leur arôme.
- Utilisez toujours des récipients fermés pour les liquides et pour les aliments, afin d'éviter la présence de saveurs ou d'odeurs dans le compartiment.
- Pour éviter la contamination croisée entre les aliments cuits et crus, couvrez les aliments cuits et séparez-les des aliments crus.
- Il est recommandé de décongeler les aliments à l'intérieur du réfrigérateur.
- Ne placez pas d'aliments chauds à l'intérieur de l'appareil. Assurez-vous qu'ils ont refroidi à température ambiante avant de les placer dans l'appareil.

Conseils pour la réfrigération

- Viande (tous types) : emballez-la dans un emballage approprié et placez-la au réfrigérateur. Conservez la viande pendant 1 à 2 jours au maximum.
- Fruits et légumes : nettoyez-les soigneusement (éliminez la terre) et placez-les dans le réfrigérateur.
- Il est conseillé de ne pas conserver les fruits exotiques comme les bananes, les mangues, les papayes, etc. dans le réfrigérateur.
- Les légumes comme les tomates, les pommes de terre, les oignons et l'ail ne doivent pas être conservés au réfrigérateur.

- Beurre et fromage : placez-les dans un récipient hermétique ou enveloppez-les dans une feuille d'aluminium ou un sac en polyéthylène pour exclure le plus d'air possible.
- Bouteilles : fermez-les avec un bouchon et placez-les sur la clayette porte-bouteilles.
- Référez-vous toujours à la date de péremption des produits pour savoir combien de temps les conserver.

■ Contrôle de l'humidité

L'humidité peut être contrôlée en ajustant le commutateur de contrôle d'humidité sur les conteneurs vers la gauche / droite lors du stockage de légumes ou de fruits.

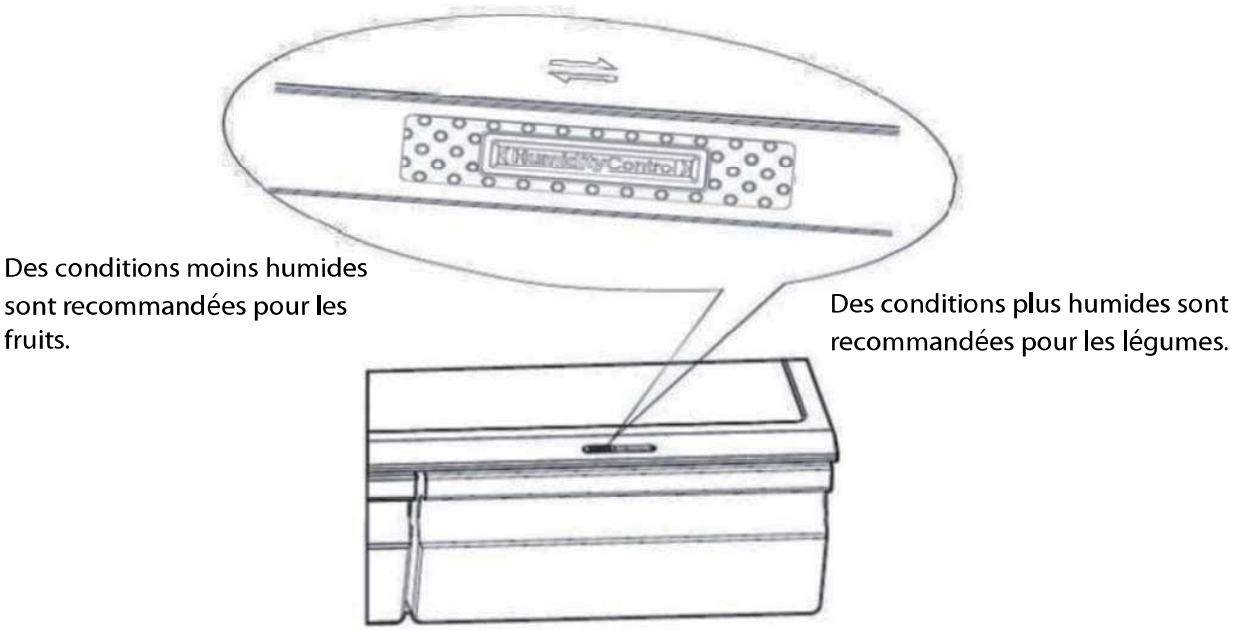

■ Bac fraîcheur

Dans le bac fraîcheur, vous pouvez obtenir une température plus basse pour conserver temporairement du poisson, de la viande et d'autres denrées périssables. Normalement, la température est inférieure d'environ 2 °C à celle des autres compartiments du réfrigérateur.
Vous pouvez déplacer la barre coulissante pour régler la température. Le tableau ci-dessous contient quelques recommandations que vous pouvez consulter.

Réglage de la température du réfrigérateur	Barre coulissante	Aliment	Période de stockage
2 °C	Le plus à droite	Poisson et viande	< 3 jours
5 °C	Le plus à gauche	Fruits	< 2 semaines
8 °C	Le plus à gauche	Légumes	< 5 jours

Remarque : Étant donné que la température ambiante et la température de réglage influencent la température à l'intérieur du bac fraîcheur, la température réelle peut changer dans une certaine mesure. La température à l'intérieur du bac fraîcheur peut être inférieure à zéro, il est donc normal que le liquide contenu dans ce bac soit gelé.

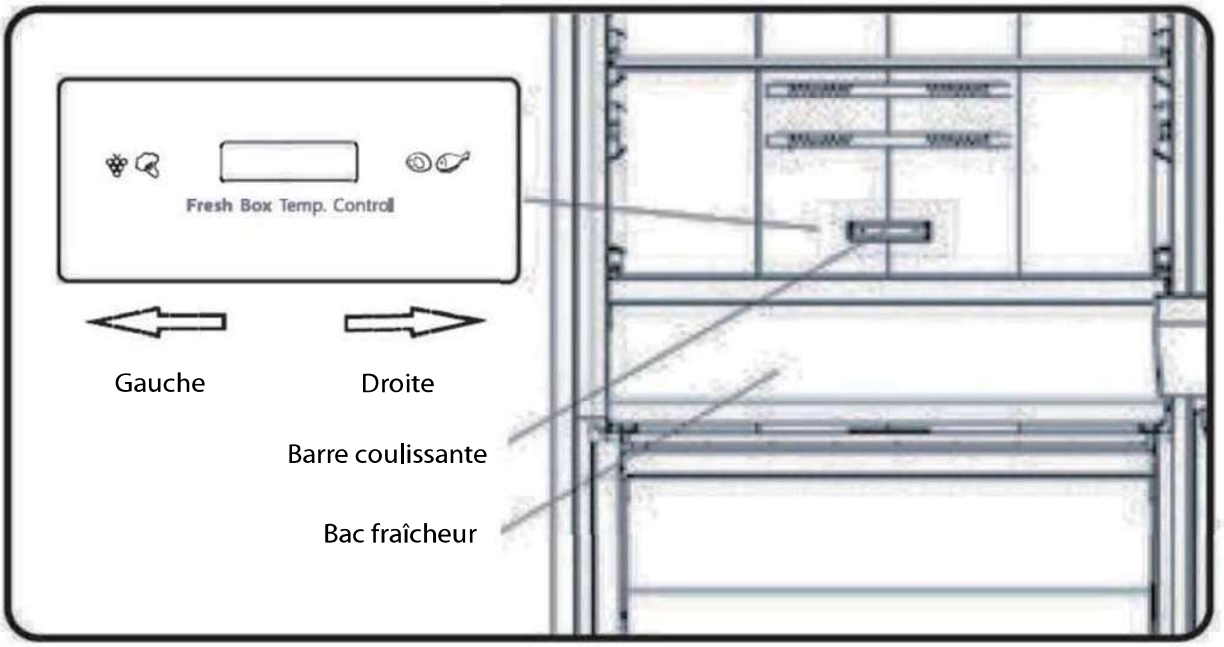

Réglage de température

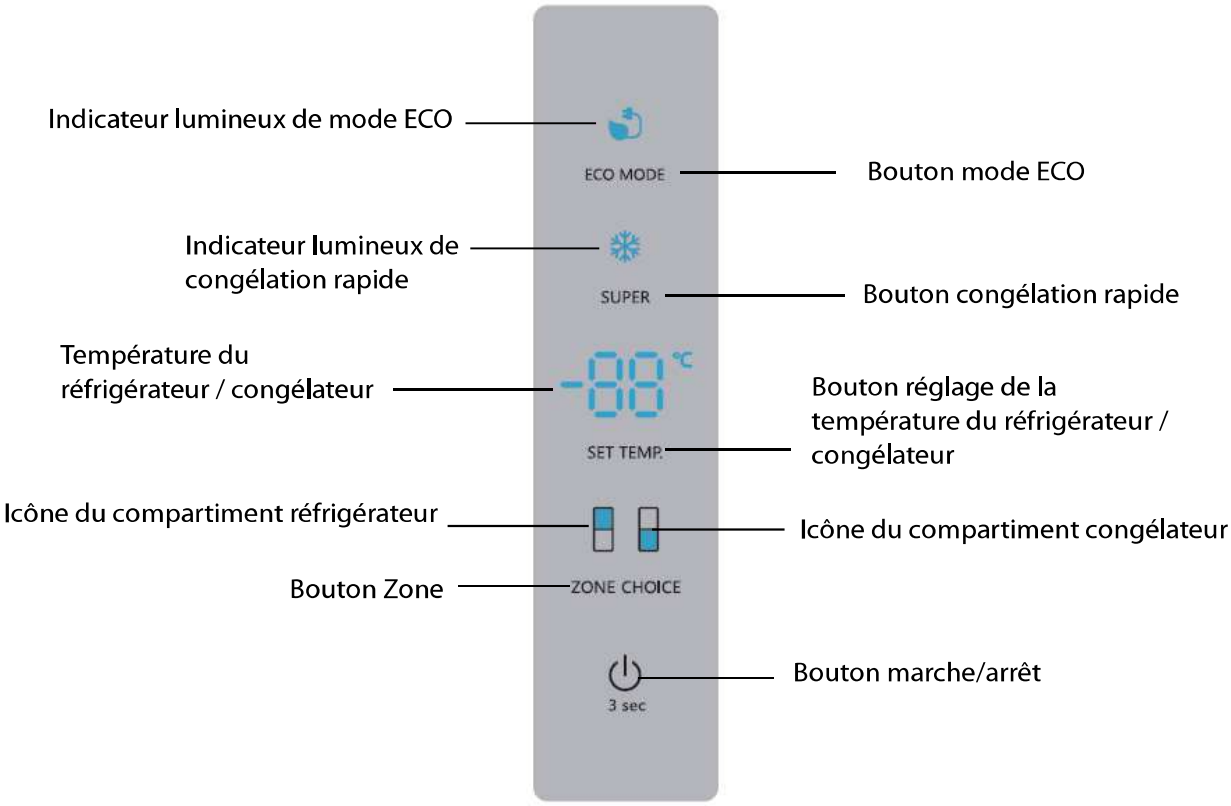

Contrôle de la température
Lorsque vous démarrez votre appareil pour la première fois, nous vous recommandons de régler la temperature du réfrigérateur à 4° C et celle du congélateur à -18° C. Si vous souhaitez modifier la temperature, suivez les instructions ci-dessous.

Attention !
Lorsque vous réglez une temperature, vous définissez une température moyenne pour tout le compartiment du réfrigérateur. Les températures à l'intérieur de chaque compartiment peuvent varier de la température affichée sur le panneau, en function de la quantité d'aliments que vous stockez et de l'endroit où vous les placez. La température ambiante peut également affecteur la température réelle à l'intérieur de l'appareil.

MARCHE / ARRÊT

Appuyez sur le bouton 3 sec pendant 3 secondes pour metre en marche ou éteindre l'appareil.
Lorsque la function d'arrêt est active, l'écran afficera « ARRÊT ».

Réglage de la température dans le réfrigérateur

Appuyez sur le bouton ZONE CHOICE jusqu'à ce que l'icône du réfrigérateur s'allume. Appuyez plusieurs fois sur le bouton SET TEMP. pour régler la température du compartiment de refrigeration entre 2 °C et 8 °C.

Réglage de la température dans le congélateur

Appuyez sur le bouton ZONE CHOICE jusqu'à ce que l'icône du congélateur s'allume. Appuyez plusieurs fois sur le bouton SET TEMP. pour régler la température du compartiment de congélation entre -14 °C et -24 °C.

Congélation rapide
Avec cette fonction, vous pouvez rapidement abaisser la température dans le compartiment de congélation pour que les aliments gèlent plus rapidement. Cette fonction aide également à garder les vitamines et la nutrition des aliments frais pour une longue période.
Si vous prévoyez de congeler une grande quantité d'aliments frais, il est recommandé de régler le mode 24 heures à l'avance.

- Appuyez sur le bouton SUPER pour activer cette fonction. L' icône de Congélation rapide s'allumera et l'affichage de la température du congélateur sera de -24°C.
- Cette fonction sera automatiquement désactivée après 52 heures de fonctionnement.
- Vous pouvez également désactiver cette fonction en appuyant sur le bouton SUPER . L'affichage de la température du congélateur reviendra au réglage précédent.

Économie d'énergie

Appuyez sur le bouton ECO MODE pour activer cette fonction. L' icône d'économie d'énergie

s'allumera.
Les températures du réfrigérateur et du congélateur sont automatiquement réglées respectivement sur 6 °C et -17 °C.

Pour désactiver cette fonction, appuyez de nouveau sur le bouton ECO MODE . Les températures du réfrigeatures et du congélateur reviendront aux réglages précédents.

Alarme de la porte
Si la porte du réfrigérateur reste ouverte pendant environ 2 minutes, l'alarme de la porte sonnera.
Pour économiser de l'énergie, ne laissez pas la porte ouverte pendant longtemps lorsque vous utilisez le réfrigérateur-congélateur.
Pour arrêter l'alarme, fermez correctement la porte.

■ Congélation et conservation des aliments dans le compartiment du congélateur

Utilisation du compartiment du congélateur

- Pour conserver des aliments congelés
- Pour faire des glaçons
- Pour congeler des aliments

Remarque : Vérifiez que la porte du compartiment de congélation a été correctement fermée.

Acheter des aliments surgelés

- L'emballage ne doit pas être endommagé.
- Respectez la « date de péremption / date limite de consommation / à utiliser de préférence avant ».
- Si possible, transportez les aliments surgelés dans un sac isotherme et placez-les rapidement dans le compartiment du congélateur.

Stocker des aliments surgelés

Stockez-les à une température inférieure ou égale à -18°C.
Évitez d'ouvrir la porte du compartiment de congélation inutilement.

Congeler des aliments frais

Congelez uniquement des aliments frais et en bon état.
Pour préserver au mieux la valeur nutritionnelle, la saveur et la couleur des légumes, il faut les blanchir avant de les congeler.
Les aubergines, poivrons, courgettes et asperges ne nécessitent pas d'être blanchis.

Remarque : Maintenez les aliments à l'écart des aliments déjà congelés.

- Les aliments suivants sont appropriés à la congélation :

Gâteaux et pâtisseries, poissons et fruits de mer, viande, gibier, volaille, légumes, fruits, fines herbes, oeufs sans leur conquille, produits laitiers (par exemple le fromage et le beurre), plats préparés et restes cuisinés (par exemple les soupes), ragoûts, poissons et viandes cuites, plats de pomme de terre, soufflés et desserts.

- Les aliments suivants ne conviennent pas à la congélation :

Certains types de légumes généralement consommés crus (par exemple les radis et les laitues), les oeufs dans leur coquille, le raisin, les pommes entières, les pêches et les poires, les oeufs durs, le yaourt, le lait

caillé, la crème aigre et la mayonnaise.

Emballer les aliments congelés

Pour éviter que les aliments perdent leur saveur ou se dessèchent, conservez-les dans des emballages hermétiques.

1. Placez les aliments dans des emballages.
2. Évacuez l'air.
3. Scellez l'emballage.
4. Étiquetez l'emballage avec le contenu et la date de congélation.

Emballage approprié :
Film plastique, film tubulaire de polyéthylène, papier aluminium.
Ces produits sont disponibles dans les magasins spécialisés.

Durées de conservation recommandées des aliments congelés dans le compartiment de congélation

Ces durées diffèrent selon le type d'aliment. Les aliments que vous congelez peuvent être conservés de 1 à 12 mois (au moins à -18°C).

Aliments	Durée de conservation
Lard, ragoût, lait	1 mois
Pain, crème glacée, saucisses, tartes, crustacés cuisinés, poisson gras	2 mois
Poisson maigre, crustacés, pizza, scones et muffins	3 mois
Jambon, gâteaux, biscuits, côtelettes de boeuf et d'agneau, Morceaux de volaille	4 mois
Beurre, légumes (blanchis), oeufs entiers et jaunes, écrevisses cuites, viande hachée (crue), porc (cru)	6 mois
Fruits (secs ou au sirop), blancs d'oeufs, boeuf (cru), poulet entier, Agneau (cru), gâteaux aux fruits	12 mois

N'oubliez jamais :

- Lorque vous congelez des aliments frais comportant une « date de péremption / limite d'utilisation / date de consommation », vous devez les congeler avant l'expiration de cette date.
- Vérifiez que les aliments n'ont jamais été précédemment congelés. En effet, les aliments congelés qui ont été complètement décongelés ne doivent pas être recongelés.
- Une fois décongelés, les aliments doivent être consommés rapidement.

■ Fabrication de glaçons

Remplissez le bac à glaçons aux 3/4 d'eau potable et placez-le dans le tiroir du congélateur.
Si le bac à glaçons est collé dans le tiroir du congélateur, décollez-le en utilisant un ustensile non tranchant seulement.
Pour sortir les glaçons, tordez légèrement le bac à glaçons ou placez-le brièvement sous l'eau courante.

■ Bruits de fonctionnement

Bruits normaux

- Fonctionnement du moteur.
- Le réfrigérant s'écoulant dans les tubulures.

■ Conseils pour économiser l'énergie

Pour optimiser la consommation énergétique de votre appareil :

- Assurez-vous que votre réfrigérateur congélateur dispose d'une ventilation adéquate comme recommandée dans les instructions d'installation.
- Attendez que les boissons et aliments chauds aient refroidi avant de les mettre dans l'appareil.
- Decongelez les aliments congelés dans le compartiment de réfrigération pour utiliser la température basse des aliments congelés pour refroidir les aliments conservés dans le réfrigérateur.
- Minimisez la fréquence d'ouverture des portes.
- Ouvrez l'appareil aussi brièvement que possible.
- Dégivrez régulièrement le réfrigérateu congélateur pour enlever la couche de givre.
- Veillez à ce que les portes du refrigerateur et du congelateur soient toujours correctement fermées.

INVERSION DU CÔTÉ D'OUVERTURE DE LA PORTE

Le côté par lequel la porte s'ouvre peut être changé, du côté droit (tel que fourni) au côté gauche, si nécessaire.

Avertissement ! Lors de l'inversion de la porte, l'appareil doit être débranché de la prise secteur.

Pour inverser la porte, les étapes suivantes sont généralement recommandées.

1. Placez l'appareil verticalement. Ouvrez la porte pour sortir toutes les étagères. Fermez la porte.

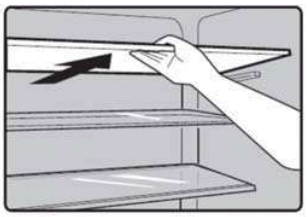

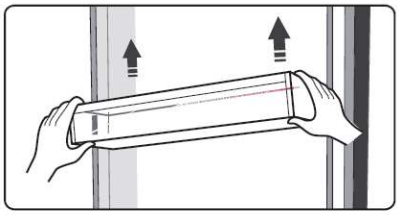

2. Retirez les vis situées situées sur le cache de la charnière supérieure et enlevez le cache.

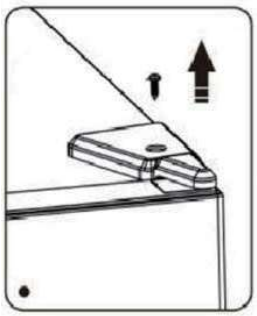

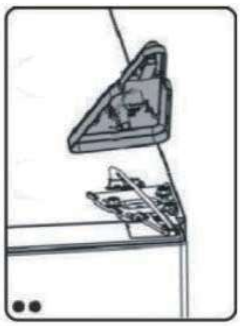

3. Dévissez les vis qui fixent la charnière supérieure à l'aide d'un tournevis à douille de 8 mm ou d'une clé.

4. Retirez la porte supérieure de la charnière centrale en soulevant délicatement la porte vers le haut.

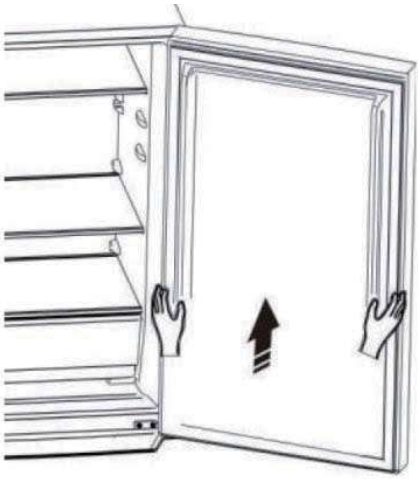

5. Retirez le cache du trou de vis sur le panneau supérieur de l'appareil. Changez le cache des trous de vis de gauche à droite.

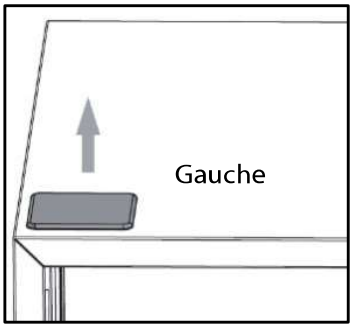

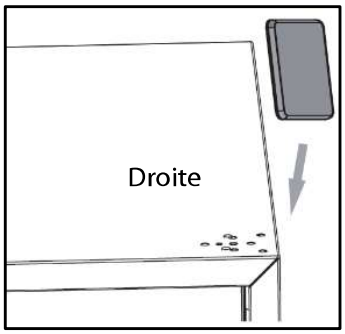

6. Dévissez les cales du bas du réfrigérateur et assemblez-les sur le côté opposé.

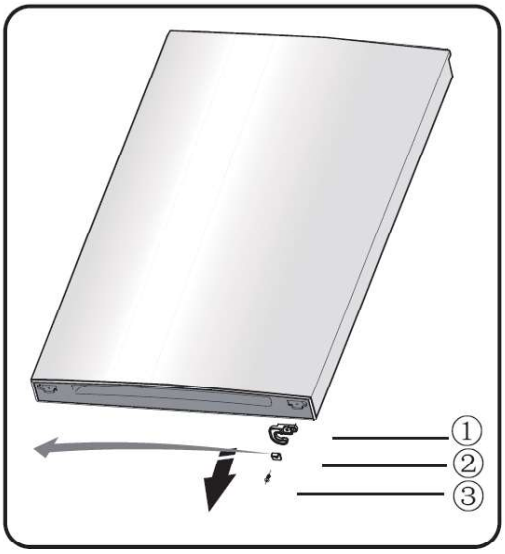

① Butée de porte

② Bloc d'arrêt

③ Vis

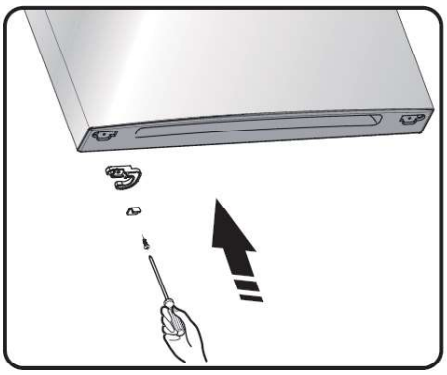

7. Dévissez les vis qui fixent la charnière centrale à l'appareil, puis retirez la charnière centrale qui maintient la porte inférieure en place. Retirez la porte inférieure en la soulevant vers le haut.

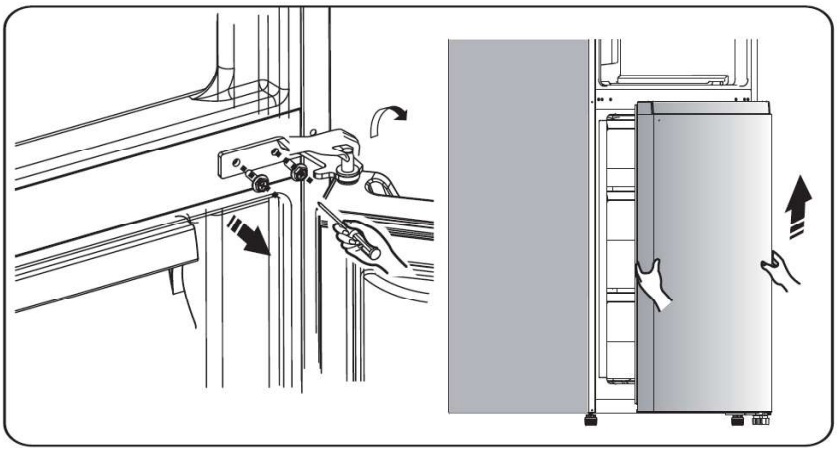

8. Placez la porte inférieure sur une surface souple. Desserrez la vis ③ et retirez les pièces ② et ①. Installez la butée de porte de remplacement - gauche (fournie dans le sac en plastique) et la pièce ② (bloc de butée) sur le côté gauche et serrez fermement à l'aide de la vis ③. Conservez la pièce ① avec l'appareil pour référence ultérieure.

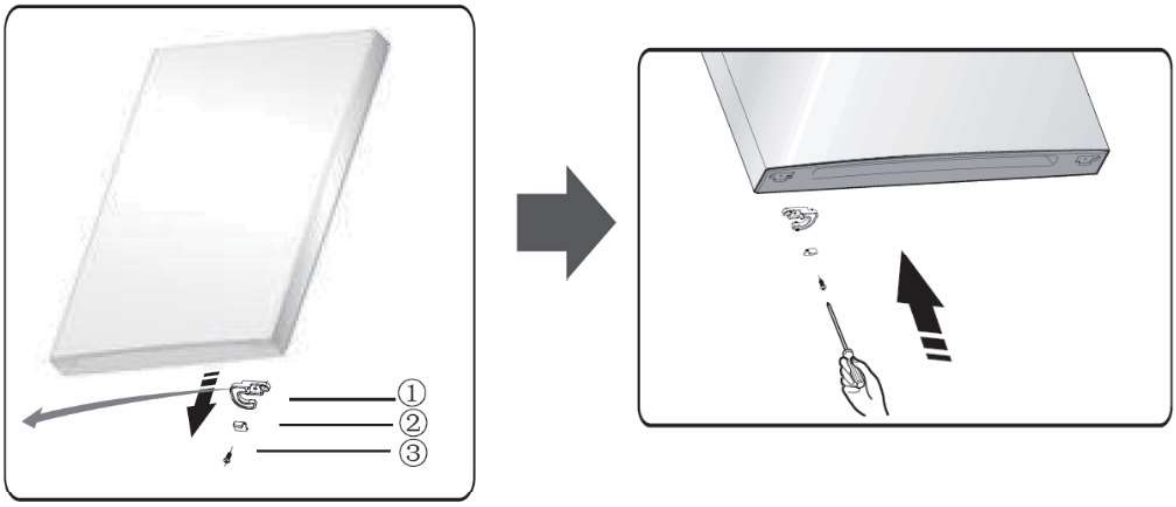

9. Changez les caches des trous de vis et vissez la plaque de recouvrement centrale de gauche à droite.

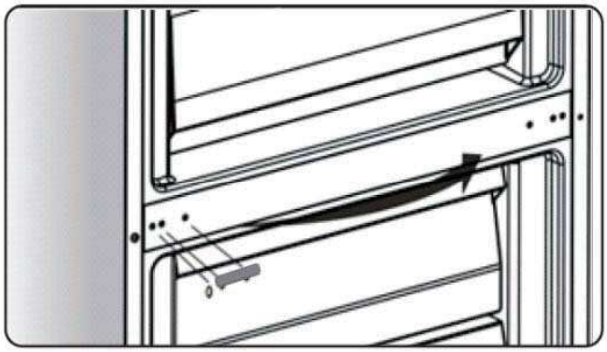

10. Posez l'appareil sur un emballage en mousse souple ou un matériau similaire. Retirez les deux pieds réglables ②et ④. Dévissez les vis ③ qui fixent la charnière inférieure ① au bas de l'appareil, puis retirez la charnière inférieure.

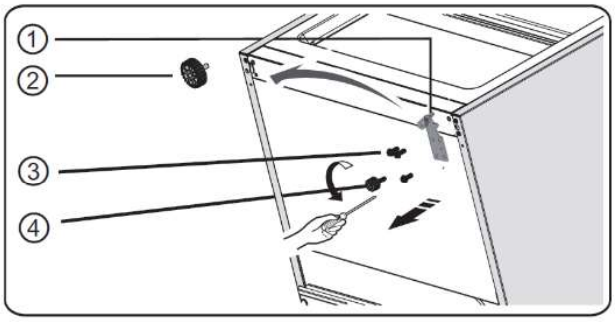

11. Desserrez l'axe de la charnière inférieure et installez-le sur l'orifice du côté opposé. Resserrez en position.

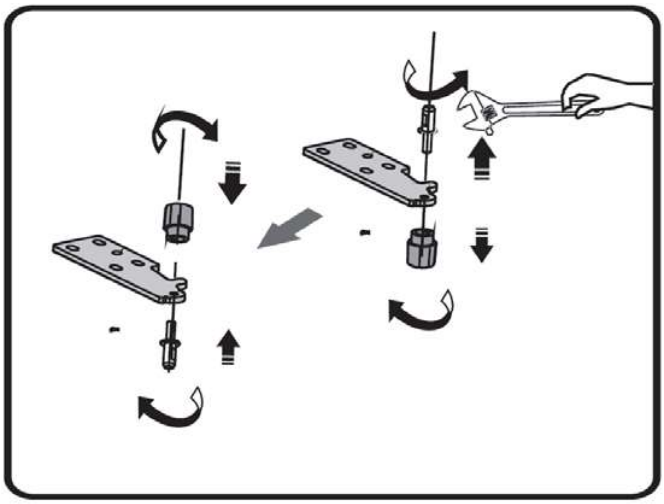

12. Remettez la charnière inférieure sur le côté gauche et fixez-la avec des vis. Installez les pieds réglables.

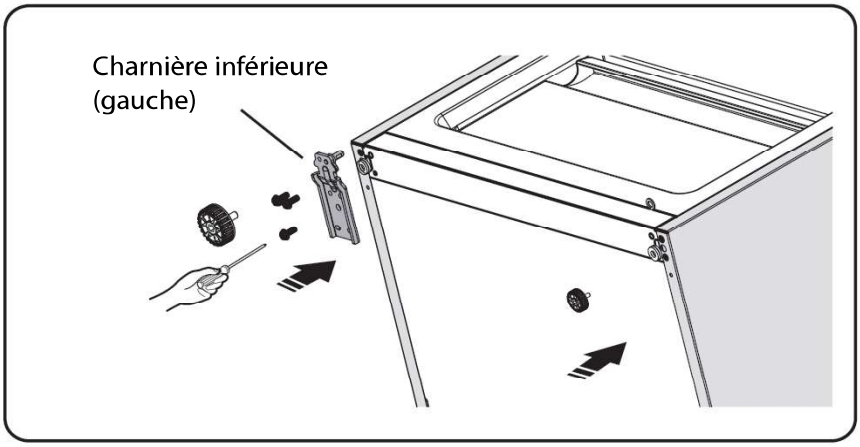

13. Montez la porte inférieure sur l'appareil, en vous assurant que l'axe de charnière inférieure est inséré dans le trou inférieur de la porte inférieure. Serrez le boulon de la charnière inférieure.
Faites pivoter la charnière centrale de 180 °. Fixez la charnière du milieu à la partie centrale de l'appareil.

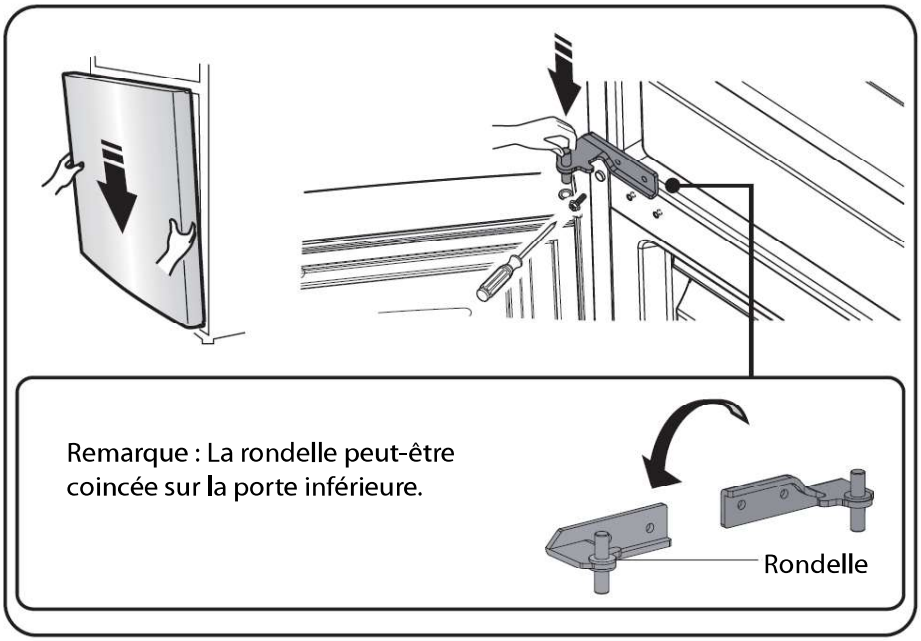

14. Montez la porte supérieure sur l'appareil, en vous assurant que l'axe de charnière du milieu est insér é dans le trou inférieur de la porte supérieure. Serrez le boulon de la charnière du milieu.

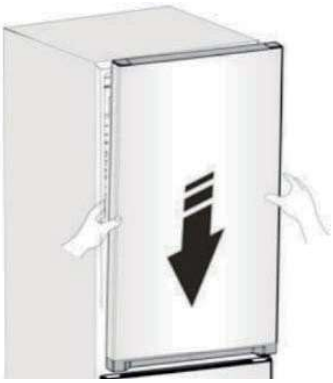

15. Montez la charnière supérieure sur le panneau supérieur de l'appareil et serrez les vis. Installez le cache de la charnière supérieure.

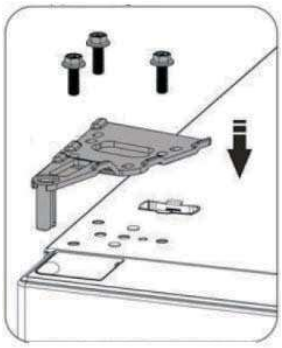

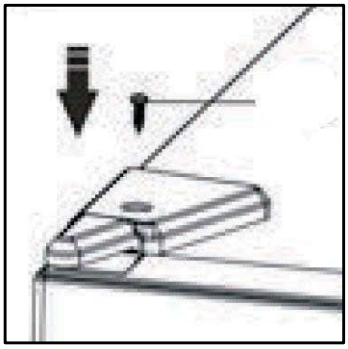

16. Ouvrez la porte supérieure et installez les balconnets de porte, puis fermez-la.

DÉGIVRAGE

Cet appareil est équipé d'un système de froid ventilé sans givre.
Ce système permet au compartiment de congélation de rester en permanence sans givre, sans que les aliments stockés dans le compartiment de congélation ne se décongèlent.

NETTOYAGE ET ENTRETIEN

Dès l'installation de votre nouvel appareil, il est recommandé de le nettoyer soigneusement.

Débranchez l'appareil avant de le nettoyer.

1. Sortez les aliments et mettez-les dans un endroit frais.
2. Retirez toutes les pieces amovibles, telles que les clayettes, le bac à legume, tiroirs etc.
3. Utilisez un chiffon doux humide ou une serviette en papier pour nettoyer l'intérieur et l'extérieur, y compris toutes les différentes zones de vidange et l'orifice d'évacuation de l'eau.
4. Essuyez immédiatement les renversements dans les compartiments du réfrigérateur et du congélateur avec un chiffon humide.
   - Utilisez un nettoyant doux tel qu'un détergent à vaisselle, du bicarbonate de soude ou du vinaigre pour nettoyer la zone salie.
   - Placez une petite quantité de détergent, de vinaigre ou de bicarbonate de soude dans un bol et adjoutez-y de l'eau chaude. Trempez une serviette ou un chiffon dans la solution de nettoyage et nettoyez l'intérieur de votre appareil.
5. Lavez les pièces détachables dans de l'eau chaude savonneuse avec une éponge ou un chiffon doux.
   Rincez-les et séchez-les complètement avant de les remettre en place.
   - N'utilisez pas de produits de nettoyage abrasifs ou chimiques.
6. Nettoyez les revêtements de porte et les joints d'étanchéité en utilisant une éponge propre ou un chiffon doux et un detergent doux dans de l'eau tiède.
   - N'utilisez pas de cires de nettoyage, de détergents concentrés, d'agents de blanchiment ou des nettoyants contenant du pétrole, sur les pièces en plastique du réfrigérateur.

7. Séchez soigneusement toutes les surfaces, puis branchez l'appareil. Réglez les temperatures.
8. Remettez les aliments dans l'appareil.

La lampe LED dans le compartiment du réfrigérateur ne peut pas être remplacée par l'utilisateur. Si la lampe LED cesse de fonctionner, contactez le centre de reparation agréé local.

GUIDE DE DÉPANNAGE

Si vous rencontrez un problème avec votre appareil ou si vous craignez que l'appareil ne fonctionne pas correctement, vous pouvez effectuer quelques vérifications simples conformément au tableau ci-dessous avant de faire appel à un technicien.

Avertissement !
N'essayez pas de réparer vous-même l'appareil. Si le problème persiste après avoir effectué les vérifications mentionnées ci-dessous, contactez un électricien qualifié, un ingénieur de service agréé ou le magasin où vous avez acheté le produit.

Problème	Causes possibles & Solution
L'appareil ne marche pas.	Vérifiez que l'appareil est correctement branché sur la prise secteur et que l'alimentation est activée. Vérifiez le fusible ou le circuit de votre alimentation électrique et remplacez-le si nécessaire. Il est normal que l'appareil ne fonctionne pas pendant le cycle de dégivrage, ou pendant une courte période après la mise en marche de l'appareil, afin de protéger le compresseur.
Bruits provenant de l'appareil	Les sons ci-dessous sont normaux : • Bruits de fonctionnement du compresseur • Bruit de déplacement d'air provenant du moteur du petit ventilateur dans le compartiment du congélateur ou d'autres compartiments. • Gargouillement semblable à l'ébullition de l'eau • Bruit sec pendant le dégivrage automatique • Bruit de cliquettement avant le démarrage du compresseur
	D'autres bruits inhabituels sont dus aux raisons ci-dessous et peuvent nécessiter une vérification et des actions de votre part : • La carrosserie n'est pas de niveau. • L'arrière de l'appareil touche le mur. • Des bouteilles ou des récipients sont tombés ou roulent
Le moteur fonctionne en continu.	Il est normal d'entendre fréquemment le bruit du moteur, et dans les circonstances suivantes, le moteur fonctionnera en continu. • La température est réglé sur une valeur plus froide. • Une grande quantité d'aliments chauds a récemment été conservée dans l'appareil. • La température à l'extérieur de l'appareil est trop élevée. • Les portes restent ouvertes trop longtemps ou trop souvent.

	• Après avoir installé l'appareil ou l'avoir éteint pendant une durée prolongée
Réfrigération inadéquate.	• Régler la température sur un réglage plus froid et attendez plusieurs heures pour que la température se stabilise. • La porte est restée ouverte trop longtemps ou est ouverte trop fréquemment. L'air chaud pénètre dans le réfrigérateur à chaque ouverture de la porte. Ouvrez la porte moins souvent. • Vérifiez que la porte est complètement fermée. • Assurez-vous que le joint de la porte reste scellé. • Une grande quantité d'aliments tièdes ou chauds a peut-être été stockée récemment. Attendez que le réfrigérateur ait atteint sa température de consigne.
Mauvaise odeur dans l'appareil	Les aliments dégageant une forte odeur doivent être emballés hermétiquement avant d'être placés dans l'appareil. Vérifiez qu'il n'y a pas d'élément détérioré ou que les joints de la porte ne sont pas restés sales pendant une longue période.
De l'eau coule sur le sol	Le bac à eau (situé dans la partie inférieure à l'arrière de la carrosserie) n'est peut-être pas correctement nivelé, ou le bec de vidange sous la partie supérieure du compresseur n'est peut-être pas positionné correctement pour diriger l'eau dans ce bac, ou le bec d'eau est bloqué. Vous devrez peut-être dégager l'appareil du mur pour vérifier le bac et le bec.

Fiche d'information sur le produit

RÈGLEMENT DÉLÉGUÉ (UE) 2019/2016 DE LA COMMISSION en ce qui concerne l'étiquetage énergétique des appareils de réfrigération

Nom du fournisseur ou marque commerciale: Etablissements Darty & fils © | THOMSON

Adresse du fournisseur: 9 Rue des Bateaux-Lavoirs, 94200 Ivry-sur-Seine, France

Référence du modèle: CTH312NFCIX

Type d'appareil de réfrigération:

Appareil à faible niveau de bruit:	non	Type de construction:	à pose libre
Appareil de stockage du vin:	non	Autre appareil de réfrigération:	oui

Paramètres généraux du produit:

Paramètre		Valeur	Paramètre	Valeur
Dimensions hors tout (millimètres)	Hauteur	1860	Volume total (dm^3 ou l)	304
	Largeur	595		
	Profon-deur	590		
IEE		64	Classe d'efficacité énergétique	C
Émissions de bruit acoustique dans l'air [dB(A) re 1 pW]		35	Classe d'émission de bruit acoustique dans l'air	B
Consommation d'énergie annuelle (kWh/an)		155	Classe climatique:	Tempérée élargie/Tempérée/ Subtropicale/ Tropicale
Température ambiante minimale (°C) à laquelle l'appareil de réfrigération est adapté		10	Température ambiante maximale (°C) à laquelle l'appareil de réfrigération est adapté	43
Réglage hiver		non		

Paramètres des compartiments:

Type de compartiment		Paramètres et valeurs de compartiment			
		Volume de compartiment (dm^3 ou l)	Réglage de température recommandé pour un stockage optimisé des denrées alimentaires (°C)	Pouvoir de congélation spécifique (kg/24 h)	Mode de dégivrage (dégivrage automatique = A, dégivrage manuel = M)
Garde-manger	non	—	—	—	—
Stockage du vin	non	—	—	—	—
Cave	non	—	—	—	—
Denrées alimentaires fraîches	oui	207,0	4	—	A
Denrées	non	—	—	—	—

hautement périssables					
Sans étoile ou fabrication de glace	non	—	—	—	—
1 étoile	non	—	—	—	—
2 étoiles	non	—	—	—	—
3 étoiles	non	—	—	—	—
4 étoiles	oui	97,0	-18	6,0	A
Zone 2 étoiles	non	—	—	—	—
Compartiment à température variable	non	—	—	—	—
Compartiments "quatre étoiles"					
Dispositif de congélation rapide	oui				
Pour appareils de stockage du vin					
Nombre de bouteilles de vin standard	—				
Paramètres de la source lumineuse ([a]) **:**					
Type de source lumineuse	LED				
Classe d'efficacité énergétique	F				
Durée minimale de la garantie offerte par le fabricant : 24 mois					
Informations complémentaires:					
Lien internet vers le site web du fournisseur où se trouvent les informations visées à l'annexe II, point 4, du règlement (UE) 2019/2019 de la Commission : www.darty.com / www.vandenborre.be					

([a]) Tel que déterminé conformément au règlement délégué (UE) 2019/2015 de la Commission.

Classe climatique :

- Tempérée élargie: «Cet appareil de réfrigération est destiné à être utilisé à des températures ambiantes comprises entre 10 °C et 32 °C».
- Tempérée : «Cet appareil de réfrigération est destiné à être utilisé à des températures ambiantes comprises entre 16 °C et 32 °C».
- Subtropicale : «Cet appareil de réfrigération est destiné à être utilisé à des températures ambiantes comprises entre 16 °C et 38 °C».
- Tropicale: «Cet appareil de réfrigération est destiné à être utilisé à des températures ambiantes comprises entre 16 °C et 43 °C».

Cet appareil de réfrigération n'est pas destiné à être utilisé comme un appareil intégrable.

Pour accéder aux informations sur le modèle stockées dans la base de données des produits :
Cliquer sur le lien
https://eprel.ec.europa.eu/screen/product/refrigeratingappliances2019/2442650

Tension et fréquence nominales	220-240V~ 50Hz
Réfrigérant/Quantité	R600a / 32g
Gaz isolant	Cyclopentane
Courant nominal	1,5A
Classe de protection contre les chocs électriques	Classe I
Puissance de décongélation	150W
Temps de remontée de la température	Autonomie en cas de coupure de courant 10h
Poids net	66kg

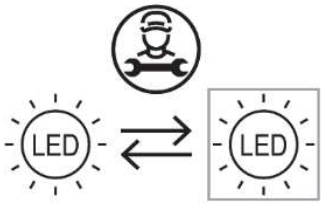

Source lumineuse remplaçable (LED uniquement) par un professionnel

Ce produit contient une source lumineuse de classe d'efficacité énergétique F.

SERVICE DE RÉPARATION ET PIÈCES DE RECHANGE

Ne démontez pas et ne réparez pas l'appareil vous-même. Ne pas respecter cette consigne peut entraîner un choc électrique ou des blessures.

Pour demander une réparation professionnelle et commander des pièces de rechange, veuillez vous adresser au service après-vente FNAC DARTY.
Les pièces de rechange pour vos appareils seront livrées sous 15 jours ouvrés après réception de la commande.
Disponibilité des pièces de rechange : une période d'au moins dix ans

Veuillez noter !
Tous les appareils ont une garantie de 2 ans.
La garantie ne couvre pas les dommages causés par une mauvaise installation, une modification non autorisée, une auto-réparation ou une réparation non professionnelle.

Contactez-nous :

DARTY

www.darty.com

24

0978 970 970
24 heures / 24
7 jours / 7

9 Rue des Bateaux-Lavoirs,
94200 Ivry-sur-Seine,
France

Vanden Borre
in alle vertrouwen

www.vandenborre.be

02 334 00 00
8h – 18h
Lundi à Samedi

Slesbroekstraat 101
1600 Sint-Pieters-Leeuw
Belgium

MISE AU REBUT

En tant que distributeur responsable, nous accordons une grande importance à la protection de l'environnement.
Nous vous encourageons à respecter les procédures correctes de mise au rebut de votre appareil, des piles et des éléments d'emballage. Cela aidera à préserver les ressources naturelles et à garantir qu'il soit recyclé d'une manière respectueuse de la santé et de l'environnement.

Vous devez jeter ce produit et son emballage selon les lois et les règles locales.
Puisque ce produit contient des composants électroniques et parfois des piles, le produit et ses accessoires doivent être jetés séparément des déchets domestiques lorsque le produit est en fin de vie.

Pour plus de renseignements sur les procédures de mise au rebut et de recyclage, contactez les autorités de votre commune.
Apportez l'appareil à un point de collecte local pour qu'il soit recyclé. Certains centres acceptent les produits gratuitement.

En raison des mises au point et améliorations constamment apportées à nos produits, de petites incohérences peuvent apparaître dans ces instructions. Veuillez nous excuser pour la gêne occasionnée.

Etablissements Darty & fils ©,
9 Rue des Bateaux-Lavoirs, 94200 Ivry-sur-Seine, France 30/09/2025

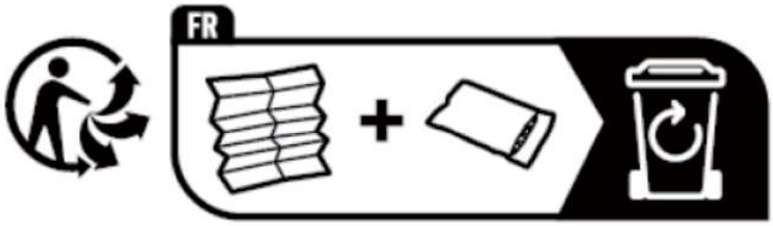

ZONE LA PLUS FROIDE DU REFRIGERATEUR

Le symbole ci-contre indique l'emplacement de la zone la plus froide de votre réfrigérateur, cette zone est délimitée en bas par la vitre du bac à legumes, et en haut par le symbole ou bien la clayette positionnée à la même hauteur.
Afin de garantir les temperatures dans cette zone, veillez à ne pas modifier le positionnement de cette clayette.

Dans les réfrigérateurs à air pulse (équipés d'un ventilateur ou modèles No Frost), le symbole de la zone la plus froide n'est pas représenté car la tempérture à l'intérieur de ceux-ci est homogène.

INSTALLATION DE L'INDICATEUR DE TEMPERATURE

Pour vous aider à bien régler votre réfrigérateur, celui-ci est équipé d'un indicateur de tempérture qui permettra de controller la tempérture moyenne dans la zone la plus froide.

ATTENTION : Cet indicateur est prévu pour fonctionner uniquement avec votre réfrigérateur, veillez à ne pas l'utiliser dans un autre réfrigérateur (en effet, la zone la plus froide n'est pas identique), ou pour toute autre utilisation.

INDICATEUR DE TEMPERATURE : ZONE LA PLUS FROIDE DE VOTRE REFRIGERATEUR.

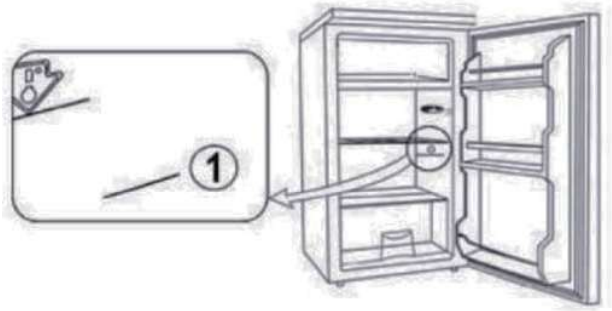

VERIFICATION DE LA TEMPERATURE DANS LA ZONE LA PLUS FROIDE

Grâce à l'indicateur de tempérture, vous pourrez verifier régulièrement que la tempérture de la zone la plus froide est correcte. En effet, la tempérture à l'intérieur du réfrigérateur est function de plusieurs facteurs tells que la tempérture ambiante du local, la quantité de denrées stockées, la fréquence d'ouverture de la porte. Prenez ces facteurs en consideration lors du réglage de l'appareil.

Lorsque l'indicateur indique « OK », cela signifie que votre thermostat est bien réglé, et que la temperature intérieure est correcte.

Si la couleur de l'indicateur est blanche, cela signifie que la temperature est trop élevée, il faut dans ce cas augmenter le réglage du thermostat et attendre 12 heures pour effectuer un nouveau contrôle visual de l'indicateur.
Après chargement ou ouverture de la porte, il est possible que l'indicateur devienne blanc au bout de quelques instants.

Réglage correct

Température trop élevée,
réglez le thermostat

Inhoudsopgave

BELANGRIJKE VEILIGHEIDSINSTRUCTIES 30
PRODUCTOVERZICHT 34
VOOR INSTALLATIE VAN HET APPARAAT 35
INSTALLATIE 35
OMGEVINGSTEMPERATUUR 37
STROOMUITVAL 37
HET GEBRUIK VAN UW KOELKAST/VRIEZER 37
DRAAIRICHTING VAN DE DEUR WIJZIGEN 43
ONTDOOIEN 48
REINIGING EN ONDERHOUD 48
PROBLEEMOPLOSSING 49
PRODUCTINFORMATIEBLAD 51
DIENST VOOR HERSTELLINGEN EN RESERVEONDERDELEN 53
VERWIJDERING 54

Dit product is vervaardigd en verkocht onder de verantwoordelijkheid van
Etablissements Darty et Fils (S.A.S).
THOMSON en het THOMSON logo zijn handelsmerken die onder licentie worden gebruikt door
Etablissements Darty et Fils (S.A.S) – meer informatie op www.thomson-brand.com.
Alle andere producten, diensten, bedrijven, handelsmerken, handels- of productnamen en logo's
waarnaar hierin wordt verwezen, zijn eigendom van hun respectieve eigenaars.

BELANGRIJKE VEILIGHEIDSINSTRUCTIES

LEES DE VOLGENDE VEILIGHEIDSINSTRUCTIES AANDACHTIG DOOR VOORDAT U HET APPARAAT IN GEBRUIK NEEMT EN BEWAAR ZE VOOR TOEKOMSTIG GEBRUIK.

Waarschuwingen

- Dit apparaat is bestemd voor huishoudelijk gebruik of gelijksoortige toepassingen zoals
  - Kantines voor personeel in winkels, kantoren en andere werkomgevingen;
  - Boerderijen en door gasten in hotels, motels en andere types van huisvesting;
  - bed and breakfasts en gelijksoortige omgevingen;
  - catering en gelijksoortige groothandeltoepassingen.
- Als het snoer beschadigd is, moet het worden vervangen door de fabrikant, een erkend servicecentrum of een gelijkwaardig vakbekwaam persoon om elk gevaar te vermijden.
- Dit apparaat kan worden gebruikt door kinderen vanaf 8 jaar en ouder of personen met beperkte fysische, visuele of mentale mogelijkheden, of die een gebrek hebben aan ervaring en kennis, als ze onder toezicht staan of instructies hebben gekregen over het veilig gebruik van het apparaat en de gevaren die het gebruik van het apparaat met zich meebrengen begrijpen.
  Laat kinderen nooit met het apparaat spelen.
  Kinderen mogen het apparaat niet zonder toezicht reinigen of onderhouden.
- Raadpleeg de paragraaf "REINIGING EN ONDERHOUD" op paginas 48-49 voor meer informatie over het reinigen van de oppervlakken in contact met voedsel en het spatgedeelte.
- Stel het apparaat niet bloot aan regen.
- WAARSCHUWING: Houd alle ventilatieopeningen in de behuizing van het apparaat of in de constructie voor de inbouw van het apparaat vrij van obstakels.
- WAARSCHUWING: Ge bruik geen mechanische apparaten of andere middelen om het ontdooiproces te versnellen, dan deze aanbevolen door de fabrikant.
- WAARSCHUWING: Beschadig het koelcircuit niet.
- WAARSCHUWING: Gebruik geen elektrische apparaten in de opbergvakken van het apparaat tenzij ze van het type zijn dat wordt aanbevolen door de fabrikant.
- Berg geen explosieve stoffen, zoals spuitbussen met een brandbaar drijfgas, in dit

apparaat op.

- OPGELET: Het koelsysteem staat onder hoge druk. Raak het niet aan. Neem voor de afdanking contact op met een vakbekwaam servicecentrum.
- INSTALLATIE:INSTALLEERDITAPPARAATNIETINEEN ZEER VOCHTIGEOF KOUDERUIMTE, ZOALSEEN BIJGEBOUW,GARAGE OFWIJNKELDER.
- **Het apparaat afdanken:**
  Om mogelijke schade aan het milieu of aan de menselijke gezondheid door het ongecontroleerd weggooien van afval te voorkomen, recycle het apparaat op een verantwoordelijke wijze, om het duurzame hergebruik van grondstoffen, koelmiddel en brandbare isolatie- blaasgassen te bevorderen. Lever het apparaat in bij een inzamelpunt in uw gemeente. Neem contact op met het inzamelpunt in uw buurt voor meer informatie over de juiste verwijderingsprocedure.
- **Voor installatie, onderhoud:**
  Plaats het apparaat op een horizontaal oppervlak en zorg voor voldoende ventilatie. Vervang of repareer de onderdelen niet zelf. Raadpleeg indien nodig het servicecentrum.
- **Hantering:**
  Ga altijd met de nodige voorzichtigheid om met het apparaat om schade te voorkomen.
- WAARSCHUWING: Om gevaar door onstabiliteit van het apparaat te vermijden, bevestig deze volgens de beschreven aanwijzingen.
- Waarschuwing; Brandgevaar / ontvlambare materialen
- WAARSCHUWING: Tijdens het plaatsen van het apparaat, zorg dat het snoer niet verstrikt raakt of beschadigd wordt.
- WAARSCHUWING: Plaats niet meerdere verlengsnoeren of stekkerdozen achter het apparaat.
- Kinderen tussen 3 en 8 jaar oud mogen koelapparaten vullen en legen.
- Om voedselverontreiniging te voorkomen, leef de volgende aanwijzingen na:
  - De deur te lang open laten kan een aanzienlijke toename van de temperatuur binnenin de vakken van het apparaat veroorzaken.
  - Maak de oppervlakken die met voedsel in aanraking komen en de toegankelijke afvoersystemen regelmatig schoon.

– Bewaar rauw vlees en vis in gepaste houders in de koelkast zodat ze niet met ander voedsel in aanraking komen of erop druppelen.
– Vriesvakken met twee sterren zijn geschikt voor het bewaren van reeds bevroren voedsel, het bewaren of maken van roomijs en het maken van ijsblokjes.
– Vriesvakken met één, twee en drie sterren zijn niet geschikt voor het invriezen van vers voedsel.
– Als het koelapparaat langere tijd leeg zal blijven, schakel het uit, ontdooi, reinig en veeg het apparaat droog en laat de deur open om vorming van schimmel in het apparaat te voorkomen.

Veiligheidsmaatregelen

- Houd al het verpakkingsmateriaal uit de buurt van kinderen omdat er verstikkingsrisico bestaat.
- De stekker moet eenvoudig bereikbaar zijn wanneer de koel-/vriescombinatie zich op zijn plaats bevindt.
- Haal de stekker van het apparaat uit het stopcontact wanneer het niet in werking is en voordat u het gaat schoonmaken. Verwijder alle voedsel voordat u het apparaat gaat schoonmaken.
- Haal de stekker nooit uit het stopcontact door aan het snoer te trekken. Pak de stekker stevig vast en trek om deze uit het stopcontact te verwijderen.
- Plaats de koel-/vriescombinatie in een droge ruimte en niet in een ruimte met een hoge vochtigheidsgraad.
- Houd de koel-/vriescombinatie uit de buurt van direct zonlicht.
- Plaats het apparaat niet in de nabijheid van een fornuis, kachel of ander verwarmingstoestel.
- Gebruik geen elektrische apparatuur binnenin de koel-/vriescombinatie.
- Houd brandende kaarsen, lampen en andere items met een open vlam uit de buurt van het apparaat zodat het geen vlam kan vatten.
- Zet geen te grote stukken voedsel in het apparaat omdat dit de goede werking ervan kan verstoren.
- Wees uiterst voorzichtig tijdens het verplaatsen van apparatuur.
- Gebruik geen puntige of scherpe gereedschappen om rijp of ijslagen te verwijderen.
- Gebruik het voetstuk, de deuren, etc. nooit om op te staan of als steun.

- Geef kinderen geen room- of waterijs dat net uit het vriesvak komt, de lage temperatuur kan "vriesbrandwonden" op de lippen veroorzaken.
- Bewaar geen frisdrank in het vriesvak.

- Het koelcircuit van het apparaat bevat het isobutaan koelmiddel (R600a), een natuurlijk gas met een hoge milieuverenigbaarheid, dat echter brandbaar is. Tijdens het vervoeren en installeren van het apparaat, zorg dat er geen enkel onderdeel van het koelcircuit beschadigd wordt.
  Het koelmiddel (R600a) is ontvlambaar.

- WAARSCHUWING — Koelkasten en diepvriezers bevatten koelmiddel en gassen in de isolatie. Koelmiddel en gassen mogen alleen door een deskundige worden verwijderd. Controleer of de buizen van het koelcircuit niet beschadigd zijn voordat u het product op een juiste manier afdankt.

PRODUCTOVERZICHT

Koelgedeelte

LED lampje

Wijnflessenrek

Legplanken

Deurvakken

Vershoudbak

Deksel van groentelade

Groentelade

Vriesvak

Bovenste vrieslade

Middelste vrieslade

Onderste vrieslade

Stelvoetjes

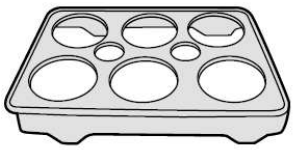

Eierrek x 2

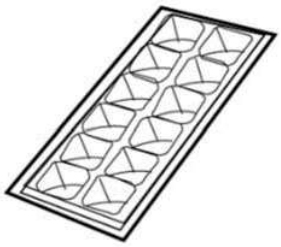

IJsblokjesbakje

Aanbevolen rangschikking van de levensmiddelen

Koelgedeelte (4°C):
Koude lucht dealt zodat het onderste gedeelte het koelste is. Bewaar uw levensmiddelen in het juiste vak om te genieten van de frisse smaak.

Bovenste gedeelte:	ingeblikte levensmiddelen, brood, cake…
Middelste gedeelte:	zuivelproducten, gebruiksaklare levensmiddelen, toetjes…
Onderste gedeelte:	vlees, vleesproducten, delicatessen…
Groentelade:	vers fruit, groente, salades…

Deurvakken van de koelkast (2°C ~ 8°C):

Bovenste gedeelte:	eieren, boter, kaas…
Middelste /Onderste gedeelte:	drankjes, blikjes, flessen…

Vriesvak (-18°C):

Bovenste/middelste laden:	Cakes en gebak Zuivelproducten zoals kaas en boter
Onderste laden:	Gekookt vlees en vis

VOOR INSTALLATIE VAN HET APPARAAT

Voordat u de stekker in een stopcontact steekt, dient u te controleren of de spanning vermeld op het typeplaatje van uw apparaat overeenstemt met de spanning in uw woning. Een andere spanning kan het apparaat beschadigen.

De stekker is de enige manier om het apparaat van de voeding te scheiden; zorg dat deze altijd makkelijk bereikbaar is. Om de stroomvoorziening naar het apparaat te scheiden, dient u het apparaat uit te schakelen en vervolgens de stekker uit het stopcontact te trekken.

Het apparaat moet geaard zijn. De fabrikant is niet verantwoordelijk voor schade die ontstaat door het gebruik zonder aarding.

INSTALLATIE

Installeer het apparaat in een droge en goed geventileerde ruimte. Zorg dat de plaats waar het apparaat wordt geïnstalleerd niet aan direct zonlicht wordt blootgesteld en dat het apparaat zich niet in de buurt van een warmtebron, bijv. een kookfornuis, kachel, etc. bevindt.

Het is aanbevolen om minstens 50 ~ 70 mm vrije ruimte tussen de achterkant van de koel-/vriescombinatie en de muur te hebben, minstens 100 mm vrije ruimte langs de zijkant te hebben en meer dan 100 mm ruimte boven de diepvries te hebben om een gepaste ventilatie te waarborgen.
Pas de stelvoetjes van de koel-/vriescombinatie aan om het waterpas te zetten.

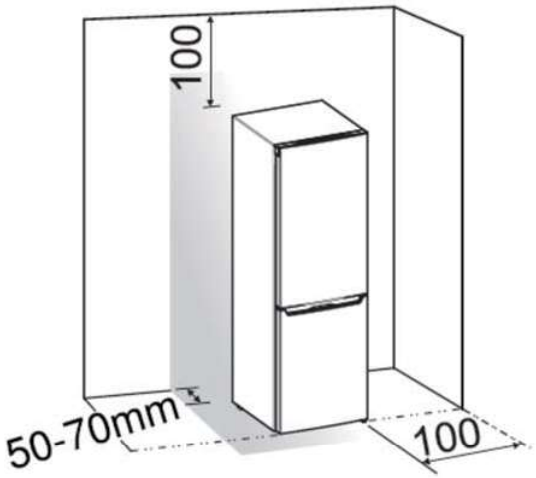

Unit : mm

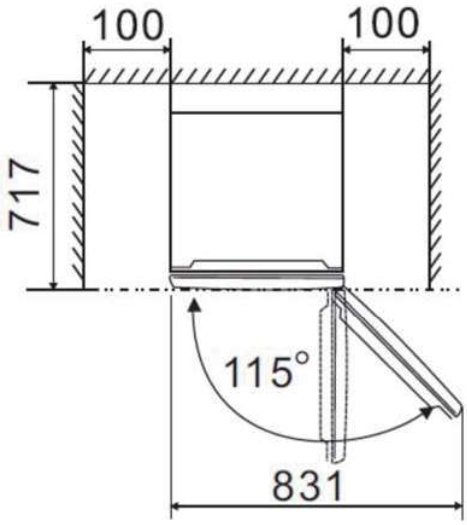

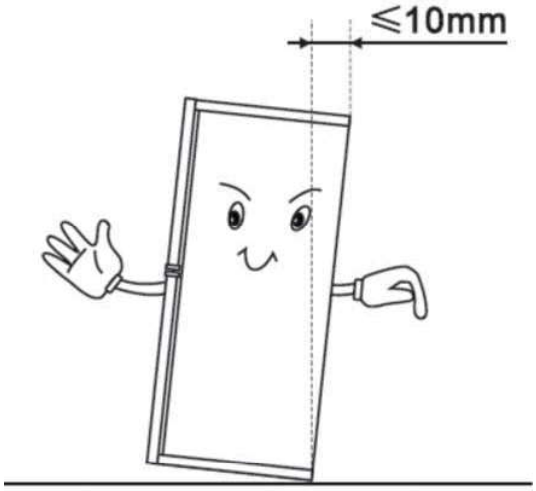

Tips voor de juiste nivellering

Kantel de koel-vriescombinatie iets naar achteren (de voorkant moet iets hoger zijn dan de achterkant). Als hij correct is gekanteld, moeten de deuren vanzelf sluiten als ze minder dan 45 graden worden geopend. Stel de voorste pootjes af om een evenwichtige kanteling naar achteren te bereiken.

Over het algemeen wordt aanbevolen dat de voorkant van de koel-vriescombinatie ongeveer 10 mm hoger is dan de achterkant.

OMGEVINGSTEMPERATUUR

Dit apparaat is ontworpen voor het gebruik in een omgevingstemperatuur tussen 10°C en 43°C. Het apparaat werkt niet naar behoren als deze temperatuur wordt overschreden (d.w.z. kouder of warmer). Als de omgevingstemperatuur gedurende een lange periode wordt overschreden, zal de temperatuur in de diepvries boven -18°C komen en kunnen de levensmiddelen bedorven raken.

STROOMUITVAL

Als er tijdens het bewaren van bevroren levensmiddelen een stroomuitval plaatsvindt, houd de deur dicht.
Bevroren levensmiddelen blijven goed als de stroomuitval niet langer dan 10 uur duurt.
Vries bevroren levensmiddelen die volledig ontdooid zijn niet opnieuw in. De levensmiddelen kunnen uw gezondheid schaden.

HET GEBRUIK VAN UW KOELKAST/VRIEZER

Voordat u levensmiddelen in het apparaat te plaatsen

- Verwijder alle verpakkingsmateriaal.
- Laat het lege apparaat ongeveer 2 – 3 uur werken zodat alle vakken kunnen afkoelen tot de juiste temperatuur.
- Reinig de binnenkant van het apparaat met warm water en een sopje om eventuele fabricage- en transportresten te verwijderen.

Tips voor het bevriezen van verse levensmiddelen

- De juiste temperatuurinstelling waarborgt het conserveren van verse levensmiddelen als de temperatuur lager of gelijk is aan +4°C.
- Een hogere temperatuurinstelling in het apparaat kan een kortere houdbaarheid van levensmiddelen tot gevolg hebben.
- Dek de levensmiddelen af met een verpakking om de versheid en het aroma te conserveren.
- Gebruik altijd gesloten dozen voor vloeistoffen en levensmiddelen, om te voorkomen dat geuren zich in het vak verdelen.
- Om kruisbesmetting tussen gekookte en rauwe levensmiddelen te voorkomen, moet u de gekookte levensmiddelen afdekken en apart van de rauwe levensmiddelen bewaren.
- Het wordt aanbevolen om levensmiddelen in de koelkast te ontdooien.
- Plaats geen hete levensmiddelen in het apparaat. Zorg ervoor dat het is afgekoeld op kamertemperatuur, alvorens het in het apparaat te plaatsen.

Tips voor het invriezen

- Vlees (alle soorten): geschikt verpakken en in de koelkast plaatsen. Bewaar het vlees maximaal 1 à 2 dagen.
- Fruit en groente: grondig reinigen (verwijder aarde) en plaats het in de koelkast.
- Wij raden u aan exotisch fruit zoals bananen, mango's, papaja's etc. in de koelkast te bewaren.
- Groente zoals tomaten, aardappelen, uien en knoflook moeten niet in de koelkast worden bewaard.
- Boter en kaas: plaats in een luchtdichte doos of verpak het in aluminiumfolie of een polyetheen

zakje om zo veel mogelijk lucht te verwijderen.

- Flessen: sluit ze met de dop en plaats ze in een deurvak.
- Let altijd op de houdbaarheidsdatum van de producten om te weten hoe lang ze houdbaar zijn.

■ Vochtigheidsregeling

De vochtigheid kan worden geregeld door de vochtigheidsregelaar op de containers naar links/rechts te zetten wanneer u groenten of fruit bewaart.

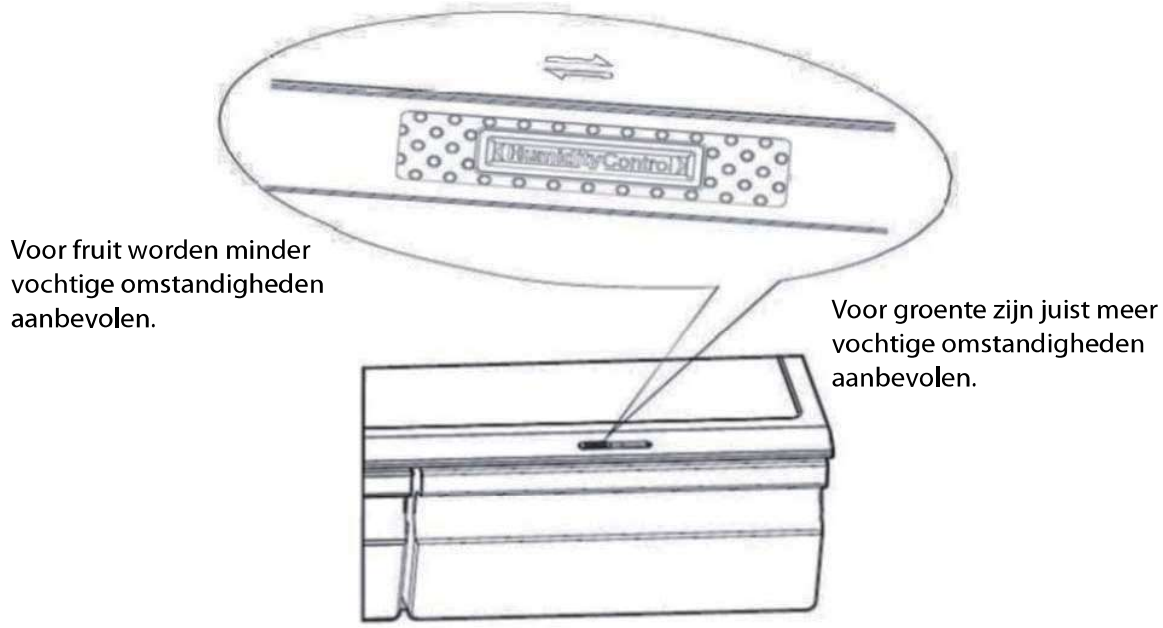

■ Vershoudbak

U kunt in de vershoudbak een lagere temperatuur krijgen om tijdelijk vis, vlees of andere bederfelijke levensmiddelen te bewaren. De temperatuur is over het algemeen ongeveer 2°C lager dan in de rest van het koelvak.
Verschuif de schuifbalk om de temperatuur in te stellen. De onderstaande tabel bevat enkele aanbevelingen die u kunt raadplegen.

Ingestelde koeltemp.	Schuifbalk	Levensmiddel	Bewaartijd
2°C	Uiterst rechts	Vis en vlees	< 3 dagen
5°C	Uiterst links	Fruit	<2 weken
8°C	Uiterst links	Groenten	<5 dagen

Opmerking: Zowel de omgevingstemperatuur als de ingestelde temperatuur hebben invloed op de temperatuur in de vershoudbak, de werkelijke temperatuur kan aldus lichtjes afwijken.
De temperatuur in deze bak kan onder nul zijn, het is aldus normaal dat de vloeistof in deze bak bevroren zal zijn.

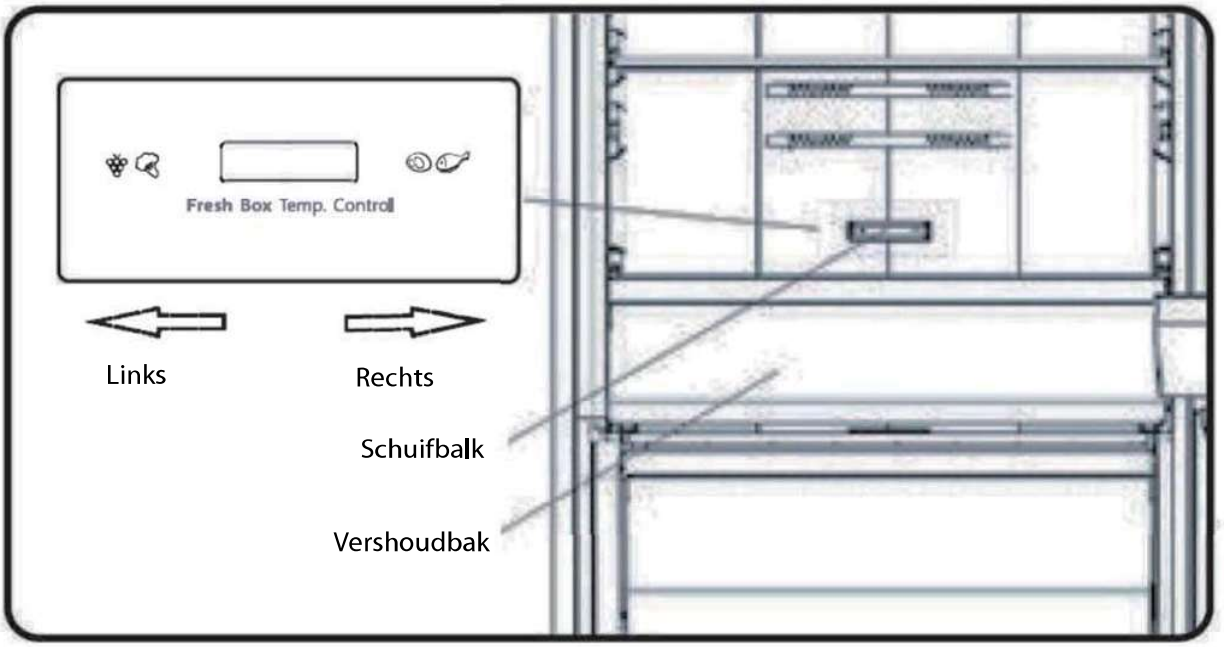

Temperatuurregeling

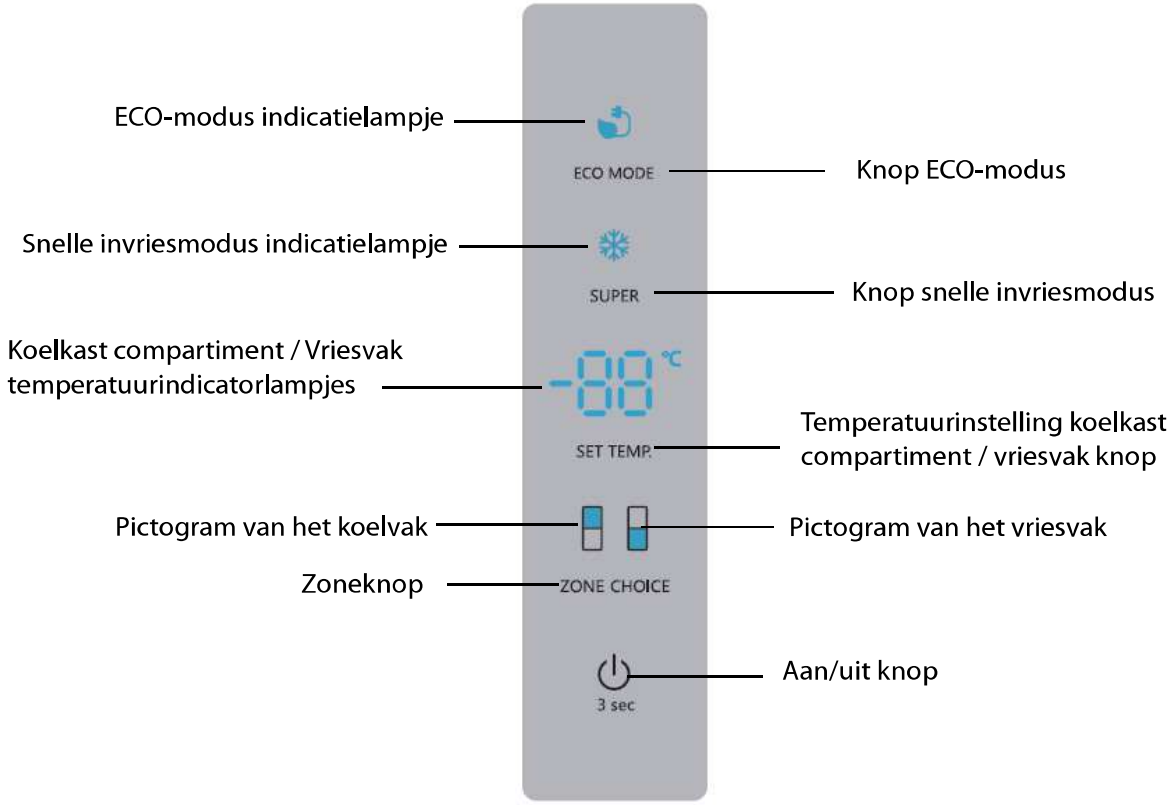

De temperatuur regelen
Wij raden aan dat als u uw diepvriezer de eerste keer start, de temperatuur van de koelkast wordt ingesteld op 4°C en de diepvriezer wordt ingesteld op -18°C. Als u de temperatuur wilt aanpassen, moet u de onderstaande instructies volgen.

Opgelet!
Als u een temperatLlLir instelt, stelt u een gemiddelde temperatuur voor de hele koelkast in. De temperatuur in elk vak kan afwijken van de op het display getoonde temperatuur, afhankelijk van hoeveel voedsel u bewaart en waar u het bewaart. De omgevingstemperatuur kan ook een invloed hebben op de daadwerkelijke temperatuur binnenin het apparaat.

Aan/uit

Druk en houd de 3 sec knop gedurende 3 seconden ingedrukt om de stroom aan- of uit te schakelen. Als de uitschakelfunctie is ingeschakeld, staat er ‚OF'.

De temperatuur van het koelkast-gedeelte instellen

Druk op de ZONE CHOICE -knop totdat het koelkast symbool begint te branden. Druk herhaaldelijk op SET TEMP. -knop om de gewenste temperatuur in het koelvak in te stellen tussen 2°C en 8°C.

De temperatuur van het vriesvak-gedeelte instellen

Druk op de ZONE CHOICE -knop totdat het diepvriezer symbool begint te branden. Druk herhaaldelijk op SET TEMP. -knop om de gewenste temperatuur in het vriesvak in te stellen tussen -14°C en -24°C.

Snelle invriesmodus
Met deze functie kunt u de temperatuur in het diepvriesvak sneller verlagen zodat hij sneller vriest. Deze functie helpt ook gedurende een langere periode de vitamines en voedingsstoffen van verse levensmiddelen te behouden.
Als u van plan bent om een grote hoeveelheid vers voedsel, wordt het aanbevolen om de Snelle invriesmodus 24 uur van tevoren in te stellen.

- Druk op de SUPER knop om deze functie te activeren. Het super freeze symbool begint te branden en de diepvriestemperatuur toont -24°C.
- Deze functie wordt automatisch na 52 uur uitgeschakeld.
- U kunt deze functie ook deactiveren door op de SUPER knop te drukken. De getoonde diepvriestemperatuur gaat terug naar de vorige instelling.

Energiebesparing

Druk op de ECO MODE knop om deze functie te activeren. Het energiebesparingsymbool begint.
De temperatuur in de koel-en vriesvakken worden respectievelijk automatisch op 6°C en -17°C ingesteld.
Om deze functie uit te schakelen, drukt u op de ECO MODE –knop. De temperaturen van de koel-als vriesvakken gaan terug naar de vorige instellingen.

Deuralarm
Het alarm gaat af wanneer de koelkastdeur circa 2 minuten open blijft.
Om energie te besparen mag u de deur niet te lang open laten als u de koel-/vriescombinatie gebruikt.
Om het alarm uit te schakelen, sluit de deur.

■ Levensmiddelen in het vriesvak invriezen en bewaren

Het vriesvak gebruiken

- Om diepgevroren levensmiddelen te bewaren.
- Om ijsblokjes te maken.
- Om levensmiddelen in te vriezen.

Opmerking: Zorg dat de deur van het vriesvak altijd goed gesloten is

Diepvriesproducten kopen

- De verpakking mag niet beschadigd zijn.
- Gebruik binnen de minimale houdbaarheidsdatum.
- Transporteer diepgevroren levensmiddelen indien mogelijk in een thermische tas en plaats de levensmiddelen snel in het vriesvak.

Diepvriesproducten bewaren

Bewaar op –18°C of kouder. Open de deur van het vriesvak alleen indien nodig.

Verse levensmiddelen invriezen

Vries alleen verse en onbeschadigde levensmiddelen in.
Om de best mogelijke voedingswaarde, smaak en kleur te behouden, kunt u groente blancheren voordat u het invriest.
Aubergines, paprika's, courgettes en asperges hoeven niet te warden geblancheerd.

Opmerking: Houd de in te vriezen levensmiddelen uit de buurt van levensmiddelen die reeds ingevroren zijn.

- De volgende levensmiddelen zijn geschikt om in te vnezen:

Cakes en gebak, vis en schaal- en schelpdieren, vlees, wild, pluimvee, groente, fruit, specerijen, eieren zonder schaal, zuivelproducten zeals kaas en bater, kant-en-klaar gerechten en etensrestjes zeals soep, stoofschotels, gekookt vlees en vis, aardappelgerechten, scuffles en desserts.

- De volgende levensmiddelen zijn niet geschikt om in te vnezen:

Groente die over het algemeen rauw wordt gegeten zeals sla, radijzen, eieren in de schaal, druiven, appels, peren en perziken, hard gekookte eieren, yoghurt, dikmelk, zure room en mayonalse.

Diepvriesproducten inpakken

Om te vermijden dat levensmiddelen hun smaak verliezen of uitdrogen, dient u ze in een luchtdichte verpakking te verpakken.

1. Plaats de levensmiddelen in de verpakking.
2. Verwijder alle lucht.
3. Dicht de verpakking af.
4. Label de verpakking met de inhoud en datum van invriezen.

Gepaste verpakking:
Vershoudfolie, buisfolie van polyethyleen, aluminiumfolie. Deze producten zijn te verkrijgen bij uw speciaalzaak.

Aanbevolen bewaarduur van diepvriesproducten in het vriesvak

Deze tijden kunnen verschillen naar gelang het soort levensmiddel. De bevroren levensmiddelen kunnen tussen 1 en 12 maanden warden bewaard (minimum op -18°C).

Levensmiddelen	Bewaarduur
Spek, stoofschotels, melk	1 maand
Brood, roomijs, worst, erwten, bereide schelpdieren, vette vis	2 maanden
Niet-vette vis, schelpdieren, pizza, scones en muffins	3 maanden
Ham, cakes, koeken, rundvlees en lamskoteletjes, stukken pluimvee	4 maanden
Bater, groente (geblancheerd), heel ei en dooiers, gekookte rivierkreeften, gehakt (rauw), varkensvlees (rauw)	6 maanden
Fruit (droog of in siroop), eiwit, rundvlees (rauw), hele kip, lam (rauw), fruitcakes	12 maanden

Nooit vergeten:

- Als u verse levensmiddelen met een minimale houdbaarheidsdatum invriest, moet u ze voor het verstrijken van deze datum invriezen.
- Controleer of de levensmiddelen vroeger reeds werden ingevroren. Bevroren levensmiddelen die volledig ontdooid zijn mogen niet opnieuw warden ingevroren.
- Eenmaal ontdooid, dienen de levensmiddelen snel opgegeten te warden.

■ Ijsblokjes maken

Vul het bakje voor ijsblokjes 3/4 met drinkwater en zet in de vrieslade.
Als het bakje voor ijsblokjes aan het vrieslade kleeft, maak het alleen los met behulp van een stomp voorwerp.
Om de ijsblokjes los te maken, draai het bakje voor ijsblokjes lichtjes of houd het bakje kortstondig onder stromend water.

■ Werkingsgeluiden

Normale geluiden

- De motoren lopen.
- Koelmiddel stroomt door de buizen.

■ Energiebesparingstips

Voor het meest efficiënt energiegebruik van uw apparaat:

- Zorg voor voldoende ventilatie zoals aangegeven in de installatie-instructies.
- Laat warme levensmiddelen en drank eerst afkoelen voordat u ze in het apparaat plaatst.
- Ontdooi ingevroren levensmiddelen in het koelvak en gebruik de lage temperatuur van de ingevroren levensmiddelen om de gekoelde levensmiddelen af te koelen.
- Open de deur zo weinig mogelijk.
- Open het apparaat zo kort mogelijk.
- Ontdooi de koelkast regelmatig om de ijslaag te verwijderen.
- Zorg dat de deur van de koel- en vrieskast altijd juist gesloten is.

DRAAIRICHTING VAN DE DEUR WIJZIGEN

De openingsrichting van de deur kan, indien gewenst, worden gewijzigd van rechts (zoals geleverd) naar links.

Waarschuwing ! Als u de draairichting van de deur wijzigt, zorg dat de stekker niet in het stopcontact zit.

Om de draairichting van de deur te wijzigen, wordt het aanbevolen om de volgende stappen te volgen.

1. Zet het apparaat rechtop. Open de deur en verwijder alle legplanken. Sluit de deur.

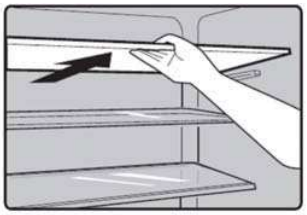

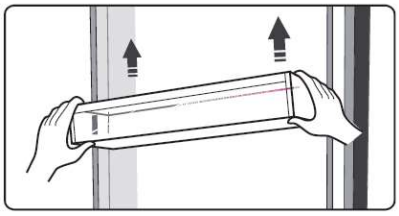

2. Draai de schroeven uit de bovenste scharnierkap los en haal de kap vervolgens af.

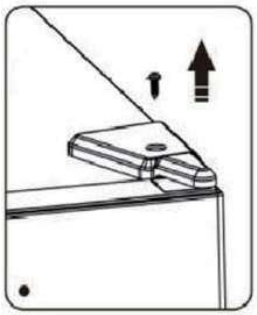

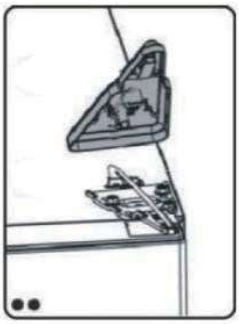

3. Draai de schroeven los die de bovenste scharnier op het apparaat houdt met een 8 mm dop- of moersleutel.

4. Verwijder de bovenste deur van de middelste scharnier door de deur voorzichtig op te tillen.

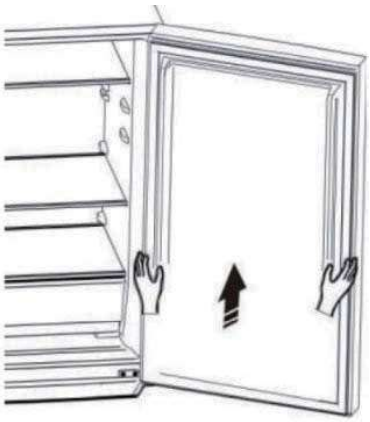

5. Verwijder de schroefgatkap op het bovenpaneel van het apparaat. Verplaats de schroefgat dop van links naar rechts.

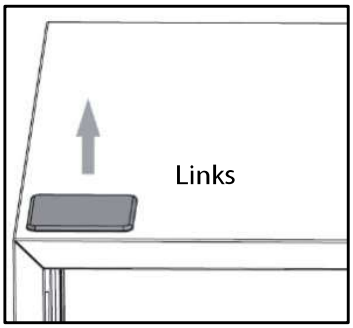

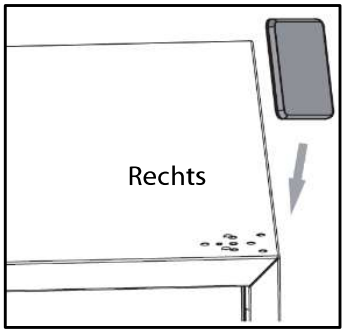

6. Schroef de blokjes aan de onderkant van de koelkastdeur los en installeer ze vervolgens aan de andere kant.

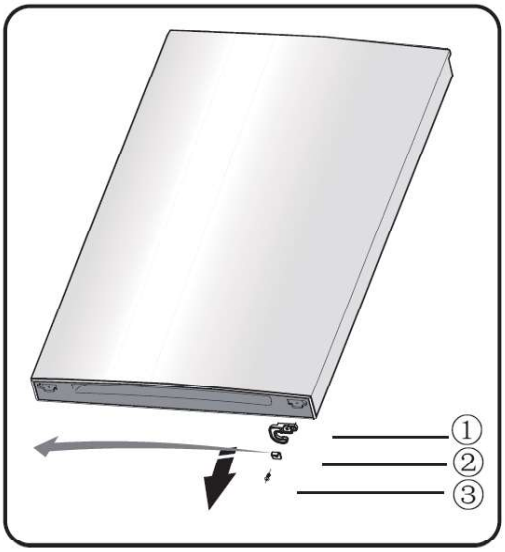

① Deurstopper

② Stopblok

③ Schroef

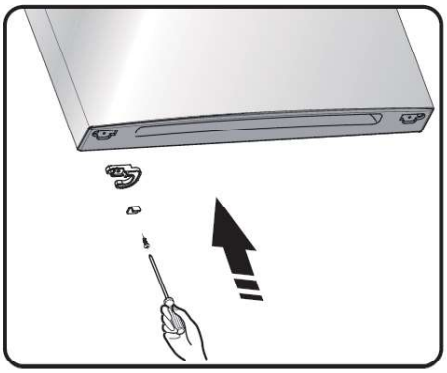

7. Draai de schroeven los die de middelste scharnier op het apparaat houdt en verwijder vervolgens de middelste scharnier die de onderste deur op zijn plaats houdt. Verwijder de onderste deur door het op te tillen.

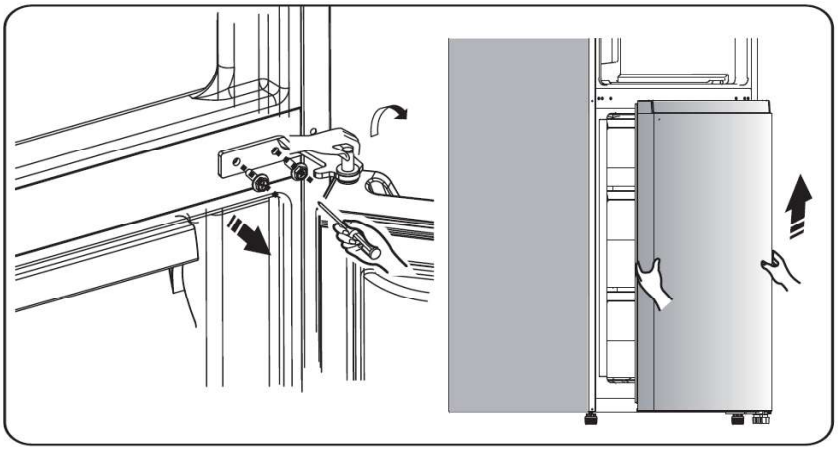

8. Leg de onderste deur op een zacht oppervlak. Draai de schroef ③ los en verwijder onderdelen ② en ①. Installeer de vervangende deurstopper - links (inbegrepen in de plastic tas) en onderdeel ② (stopblok) naar de linkerkant en draai deze stevig vast met schroef ③. Bewaar onderdeel ① bij het apparaat voor toekomstig gebruik.

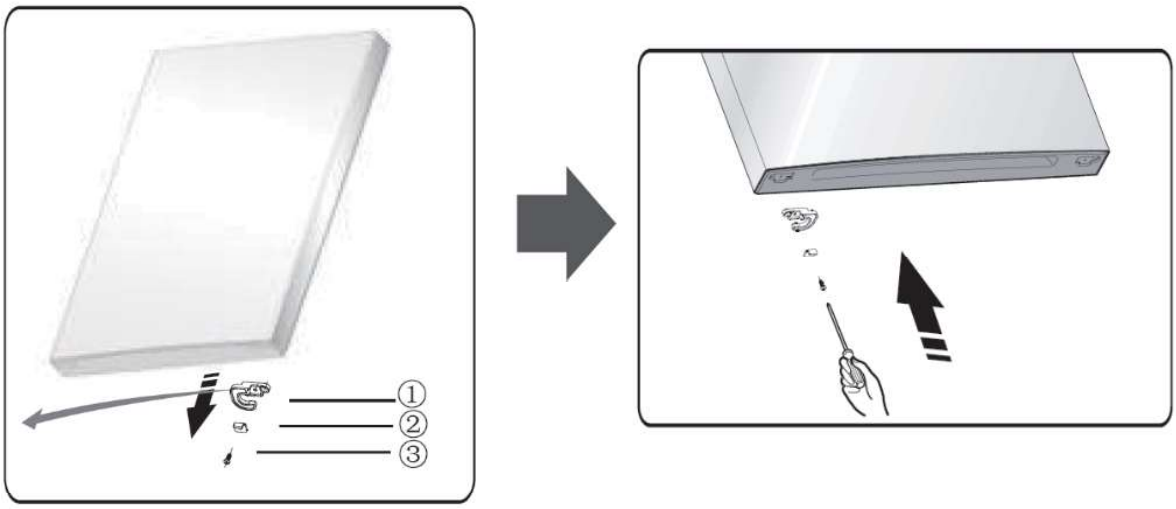

9. Verplaats de schroefgatkappen op de middelste afdekplaat van links naar rechts.

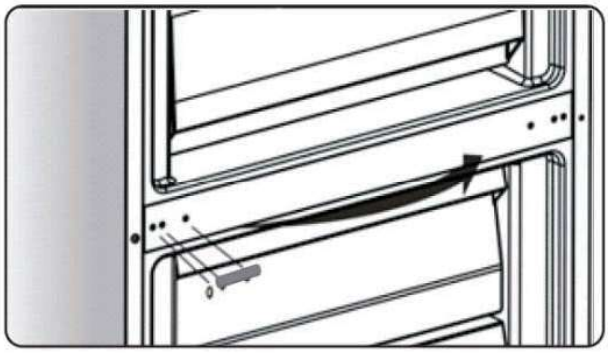

10. Leg het apparaat op een verpakking van zacht rubber of een soortgelijk materiaal. Verwijder zowel beide verstelbare voeten ② en ④. Draai de schroeven ③ los die de onderste scharnier ① aan de onderkant van het apparaat vasthoudt en verwijder vervolgens de onderste scharnier.

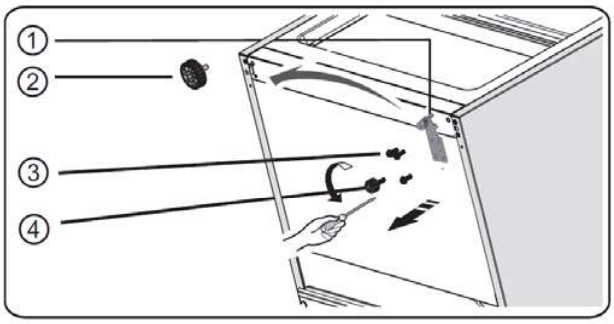

11. Maak de pin van het onderste scharnier los en plaats hem in het gat aan de andere kant. Maak hem vast in deze positie.

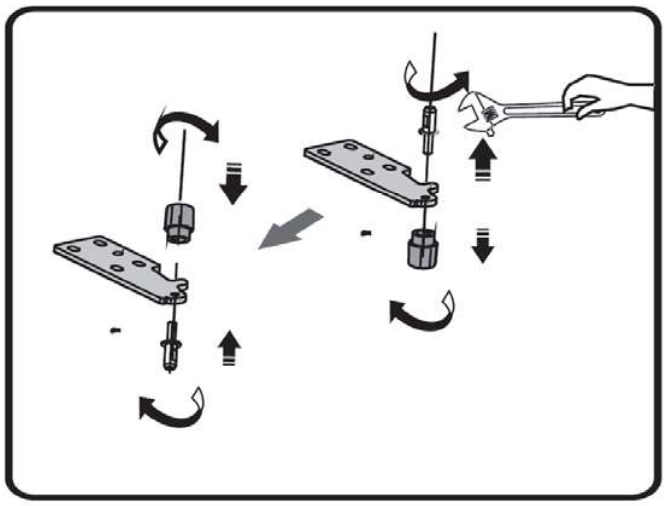

12. Plaats het onderste scharnier terug aan de linkerkant en bevestig het met schroeven. Plaats de verstelbare voeten.

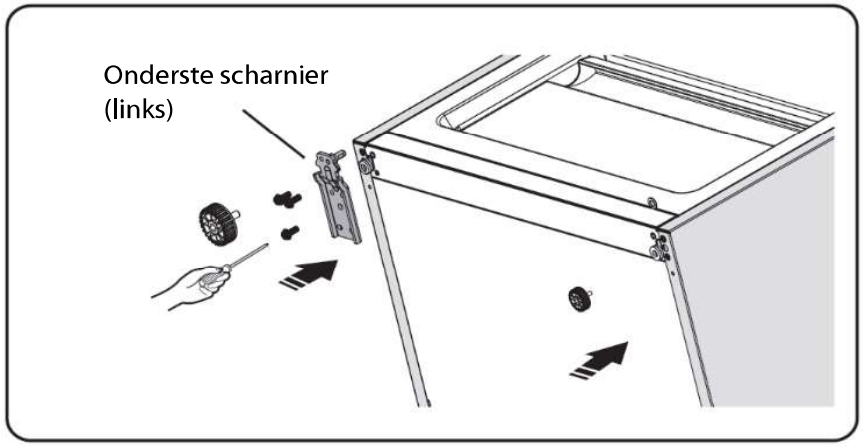

13. Breng de onderste deur op het apparaat aan. Zorg dat de onderste scharnieras in het onderste gat van de onderste deur zit. Draai de bout van de onderste scharnier vast.
Draai de middelste scharnier met 180°. Maak de middelste scharnier vast aan het middelste deel van het apparaat.

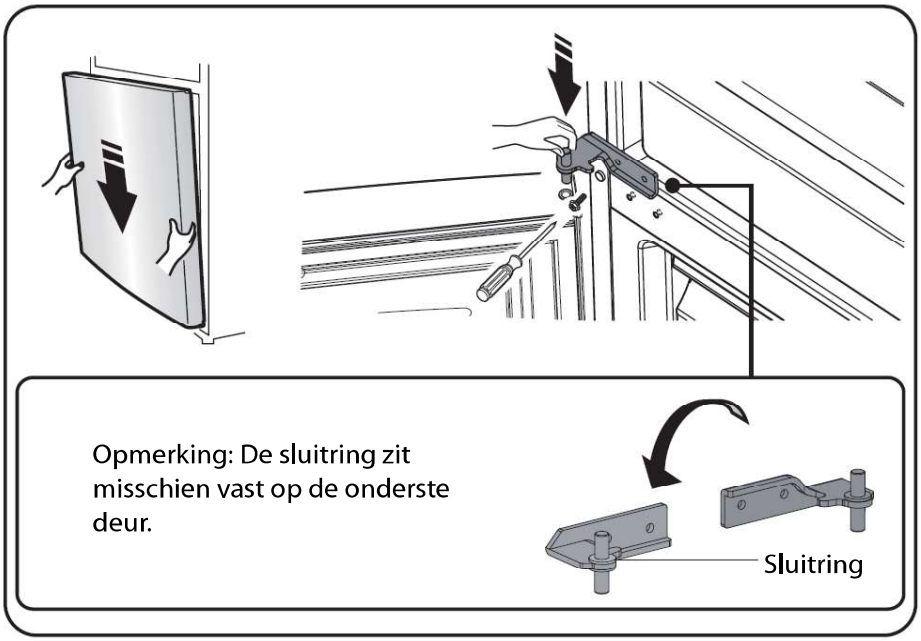

14. Breng de bovenste deur op het apparaat aan. Zorg dat de middelste scharnieras in het onderste gat van de bovenste deur zit. Draai de bout van de middelste scharnier vast.

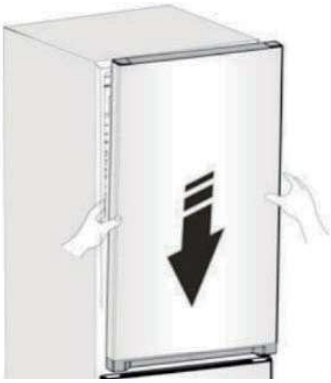

15. Maak deze scharnier aan de bovenkant van het apparaat vast door de schroeven vast te draaien. Maak de bovenste scharnierkap vast.

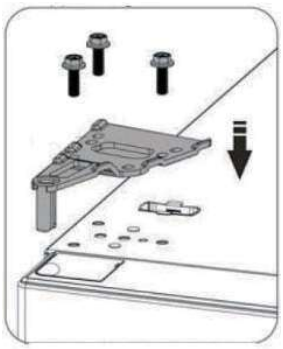

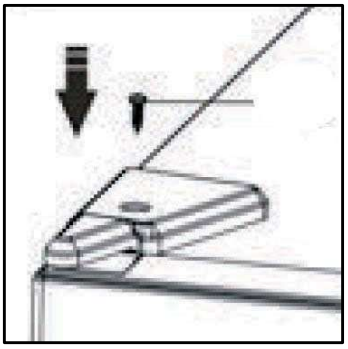

16. Open de bovenste deur, installeer de deurplanken en sluit hem.

ONTDOOIEN

Dit apparaat is uitgerust met een no frost-systeem.
Dit systeem zorgt ervoor dat de vrieskast continu ijsvrij is. De etenswaren die in de vriesvak zijn bewaard zullen echter niet ontdooien.

REINIGING EN ONDERHOUD

Tijdens het installeren van uw nieuw apparaat wordt het aanbevolen om het grondig schoon te maken.

Trek de stekker van het apparaat altijd uit het stopcontact voor het reinigen.

1. Haal de levensmiddelen eruit en berg ze op in een koele ruimte.
2. Verwijder alle verwijderbare onderdelen zoals planken, groentelade, vriesladen etc.
3. Gebruik een zachte, vochtige doek of stuk keukenrol om de binnenkant en buitenkant te reinigen inclusief alle verschillende afvoerpunten en de water-uitgangspoort.
4. Veeg gemorste spullen direct weg in de koelkast of vriezer met een vochitge doek.
   - Gebruik een mild reinigingsmiddel of afwasmiddel of een beetje natriumcarbonaat of azijn om het gedeelte waar is gemorst te reinigen.
   - Doe een kleine hoeveelheid reinigingsmiddel, azijn of natriumcarbonaat in een ko men voeg er warm water aan toe. Doe een handdoek of stukje stof in de oplossing en maak de binnenkant van uw apparaat schoon.
5. Maak de verwijderbare onderdelen schoon met een spons of zachte doek en een warm zeepsopje. Spoel grondig a fen maak ze droog voordat u ze terug plaatst.
   - Gebruik geen schurende of chemische schoonmaakmiddelen.
6. Reinig de dichtingen van de deuren en pakkingen met behulp van een spons of zachte doek en een mild reinigingsmiddel met warm water.
   - Gebruik geen reinigingswas, geconcentreerde reinigingsmiddelen, bleekmiddel of reinigingsmiddelen op basis van petroleum voor de plastic onderdelen van de koelkast.
7. Droog alle oppervlakken grondig a fen steek vervolgens de stekker weer in het stopcontact. De temperatuur instellen.

8. Plaats de levensmiddelen opnieuw in het apparaat.

De led-lampen in het apparaat kunnen niet door de gebruiker worden vervangen. Als de led-lampen niet meer werken, neem contact op met een erkende reparateur in uw buurt.

PROBLEEMOPLOSSING

Als er een probleem met uw apparaat optreedt of het apparaat werkt niet zoals het hoort, voer eerst enkele controles uit, die in onderstaande tabel zijn vermeld, voordat u naar ons servicecentrum belt.

Waarschuwing!
Probeer nooit uw apparaat zelf te repareren. Als het probleem na het controleren van het onderstaande nog steeds niet is opgelost, neem contact op met een vakbekwame elektricien, een erkende reparateur of de winkel waar u het product hebt gekocht.

Probleem	Mogelijke oorzaken & Oplossing
Het apparaat werkt niet.	Controleer of de apparaat juist in het stopcontact zit en het stopcontact onder stroom staat. Controleer de zekering of het circuit van uw stroomvoorziening, vervang indien nodig. Het is normaal dat het apparaat niet werkt tijdens de ontdooicyclus, of gedurende een korte periode nadat het apparaat is overgeschakeld om de compressor te beschermen.
Geluiden van het apparaat	De onderstaande geluiden zijn normaal: • Geluiden van de lopende compressor • Geluid van luchtbewegingen van de kleine ventilatormotor in het vriesvak of andere vakken. • Gorgelend geluid vergelijkbaar met kokend water • Ploppend geluid tijdens het automatisch ontdooien • Klikgeluid voordat de compressor start
	Andere ongebruikelijke geluiden zijn te wijten aan de onderstaande redenen en moeten eventueel gecontroleerd worden en acties worden ondernomen: • De koelkast staat niet waterpas. • De achterkant van het apparaat raakt de muur. • Flessen of containers zijn gevallen of rollen
De motor draait continu.	Het is normaal om het geluid van de motor vaak te horen en onder de volgende omstandigheden zal de motor continu draaien. • De temperatuur staat op een koudere stand. • Er is onlangs een grote hoeveelheid warm voedsel in het apparaat geplaatst. • De temperatuur buiten het apparaat is te hoog. • Deuren staan te lang of te vaak open. • Nadat u het apparaat heeft geïnstalleerd of als het langere tijd was uitgeschakeld

Onvoldoende koeling	• Stel de temperatuur in op een koudere instelling en wacht enkele uren voordat de temperatuur gestabiliseerd is. • De deur was te lang of te vaak open. Warme lucht gaat de koelkast binnen telkens de deur wordt geopend. Open de deur minder vaak. • Controleer of de deur volledig dicht is. • Controleer of de deurpakking het apparaat goed afdicht. • Een grote hoeveelheid warm of heet voedsel werd recent in de diepvries geplaatst. Wacht totdat de koelkast de ingestelde temperatuur heeft bereikt.
Vervelende geur in de apparaat	Levensmiddelen met een sterke geur moeten stevig worden ingepakt alvorens ze in het apparaat te plaatsen. Controleer of er slechte voorwerpen zijn of dat de afdichting van de deur gedurende een langere periode zijn verontreinigd.
Water druipt op de vloer	De waterpan (die zich beneden aan de achterkant van de koelkast bevindt) staat mogelijk niet waterpas, of de afvoertuit onder de bovenkant van de compressor is mogelijk niet goed gepositioneerd om water direct in deze pan te leiden, of de wateruitloop is geblokkeerd. Mogelijk moet u het apparaat van de muur trekken om de pan en de tuit te controleren.

Productinformatieblad

GEDELEGEERDE VERORDENING (EU) 2019/2016 VAN DE COMMISSIE met betrekking tot de energie-etikettering van koelapparaten

Naam van de leverancier of het handelsmerk: Etablissements Darty & fils © | THOMSON

Adres van de leverancier: 9 Rue des Bateaux-Lavoirs, 94200 Ivry-sur-Seine, France

Typeaanduiding: CTH312NFCIX

Type koelapparaat:

Geluidsarm apparaat:	nee	Ontwerptype:	vrijstaand
Wijnbewaarkast:	nee	Ander koelapparaat:	ja

Algemene productparameters:

Parameter		Waarde	Parameter	Waarde
Totale afmetingen (millimeter)	Hoogte	1860	Totaal volume (dm³ of l)	304
	Breedte	595		
	Diepte	590		
EEI		64	Energie-efficiëntieklasse	C
Emissie van akoestisch luchtgeluid (dB(A) re 1 pW)		35	Emissieklasse voor akoestisch luchtgeluid	B
Jaarlijks energieverbruik (kWh/jaar)		155	Klimaatklasse:	Uitgebreid gematigd/ Gematigd/ Subtropisch/ Tropisch
Laagste omgevingstemperatuur (°C) waarvoor het koelapparaat geschikt is		10	Hoogste omgevingstemperatuur (°C) waarvoor het koelapparaat geschikt is	43
Winterinstelling		nee		

Compartimentparameters:

Compartimenttype		Compartimentparameters en -waarden			
		Compartiment -volume (dm³ of l)	Aanbevolen temperatuurinstelling voor optimale voedselopslag (°C)	Vriesvermogen (kg/24 u)	Ontdooitype (zelfontdooifunctie = Z, handmatige ontdooifunctie = H)
Voorraad	nee	—	—	—	—
Wijnbewaring	nee	—	—	—	—
Kelder	nee	—	—	—	—
Vers voedsel	ja	207,0	4	—	Z
Chill	nee	—	—	—	—
0 sterren of ijsmaker	nee	—	—	—	—
1 ster	nee	—	—	—	—
2 sterren	nee	—	—	—	—
3 sterren	nee	—	—	—	—
4 sterren	ja	97,0	-18	6,0	Z
2-sterrengedeelte	nee	—	—	—	—
Compartiment	nee	—	—	—	—

met variabele temperatuur					
Voor 4-sterrencompartimenten					
Snelvriesfunctie	ja				
Voor wijnbewaarkasten:					
Aantal standaardwijnflessen	—				
Lichtbronparameters ([a]) **:**					
Type lichtbron	LED				
Energie-efficiëntieklasse	F				
Minimumduur van de door de fabrikant geboden garantie: 24 maanden					
Aanvullende informatie:					
Link naar de website van de leverancier met de informatie zoals bedoeld in punt 4 van bijlage II bij Verordening (EU) 2019/2019 van de Commissie : www.vandenborre.be					

([a]) zoals vastgesteld overeenkomstig Gedelegeerde Verordening (EU) 2019/2015 van de Commissie.

Klimaatklasse:

- Uitgebreid gematigd: "dit koelapparaat is bedoeld voor gebruik bij omgevingstemperaturen van 10 °C tot 32 °C".
- Gematigd: "dit koelapparaat is bedoeld voor gebruik bij omgevingstemperaturen van 16 °C tot 32 °C".
- Subtropisch: "dit koelapparaat is bedoeld voor gebruik bij omgevingstemperaturen van 16°C tot 38 °C".
- Tropisch: "dit koelapparaat is bedoeld voor gebruik bij omgevingstemperaturen van 16 °C tot 43 °C".

Dit koelapparaat is niet bedoeld om te worden gebruikt als inbouwapparaat.

Over hoe de informatie over een model kan worden gevonden in de productendatabank :
Klik de link
https://eprel.ec.europa.eu/screen/product/refrigeratingappliances2019/2442650

Nominale spanning en frequentie	220-240V~ 50Hz
Koelmiddel/hoeveelheid	R600a / 32g
Isolatie-blaasgas	Cyclopentaan
Nominale stroom	1,5A
Bes herm gsklasse tegen elektrische schokken	Klasse I
Ontdooivermogen	150W
Tijd van temperatuurtoename	10 u na stroomuitval
Nettogewicht	66kg

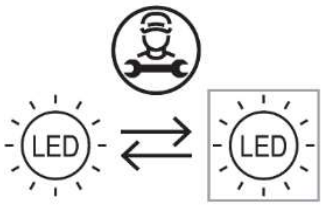

De lichtbron (alleen led) mag alleen door een vakman worden vervangen

Dit product bevat een lichtbron van energie-efficiëntieklasse F.

DIENST VOOR HERSTELLINGEN EN RESERVEONDERDELEN

Demonteer of herstel het apparaat niet zelf om het risico op een elektrische schok of persoonlijk letsel te vermijden.

Voor professionele herstellingen of het bestellen van reserveonderdelen, neem contact op met de klantenservice van FNAC DARTY.
Reserveonderdelen voor uw apparaten worden binnen 15 werkdagen na het ontvangen van de bestelling geleverd.
Beschikbaarheid van reserveonderdelen: ten minste tien jaar

Opgelet!
Alle apparaten hebben een garantie van 2 jaar.
De garantie geldt niet voor schade veroorzaakt door een verkeerde installatie, ongeoorloofde wijziging, zelf uitgevoerde of niet professionele herstellingen.

Neem contact met ons op:

DARTY

www.darty.com

0978 970 970
24 uur
7 dagen per week

9 Rue des Bateaux-Lavoirs,
94200 Ivry-sur-Seine,
France

Vanden Borre
in alle vertrouwen

www.vandenborre.be

02 334 00 00
8u – 18u
Ma tot Zat

Slesbroekstraat 101
1600 Sint-Pieters-Leeuw
Belgium

VERWIJDERING

Als verantwoordelijke handelaar dragen we zorg voor het milieu.
We moedigen u aan om de juiste verwijderingsprocedure voor uw apparaat en verpakkingsmateriaal te volgen. Dit draagt bij tot het behoud van de natuurlijke rijkdommen door deze te recyclen zodat zowel de menselijke gezondheid en het milieu worden beschermd.

Gooi dit apparaat en de verpakking weg in overeenstemming met de geldende wetgeving en voorschriften.
Aangezien dit apparaat elektronische componenten bevat moet het apparaat en toebehoren aan het einde van hun levensduur afzonderlijk van het huisafval worden weggegooid.

Neem contact op met uw gemeente voor informatie over afdanking en recycling.
Lever het apparaat in bij het inzamelpunt van uw gemeente voor recycling. Bij sommige inzamelpunten kunt u het apparaat gratis inleveren.

We verontschuldigen ons voor enig ongemak veroorzaakt door kleine inconsistenties in deze gebruikershandleiding, die kunnen ontstaan door productverbetering of –ontwikkeling.

Etablissements Darty & fils ©,
9 Rue des Bateaux-Lavoirs, 94200 Ivry-sur-Seine, France 30/09/2025

KOUDSTE ZONE VAN DE KOELKAST

Het hiernaast vermelde symbol geeft de plaats van de koudste zone in uw koelkast aan. Deze zone is aan de onderkant afgebakend door het glas van de groentelade en aan de bovenkant door het symbool of het rek dat zich op dezelfde hoogte bevindt.
Om de temperatuur in deze zone te waarborgen, pas de positive van dit rek niet aan.

In koelkasten met luchtcirculatie (voorzien van een ventilator of No Frost modellen) is het symbool van de koudste zone niet aanwezig omdat de temperatuur in de volledige kast dezelfde is.

DE TEMPERATUURINDICATOR INSTALLEREN

Uw apparaat is uitgerust met een temperatuurindicator, die zich in de koudste zone bevindt, zodat u het apparaat nauwkeurig kunt instellen.
OPGELET : Deze indicator is alleen geschikt voor gebruik met deze koelkast, gebruik het niet voor een andere koelkast (de koudste zone kan namelijk verschillend zijn) of voor een ander doeleinde.

TEMPERATUURINDICATOR : KOUDSTE ZONE VAN UW KOELKAST.

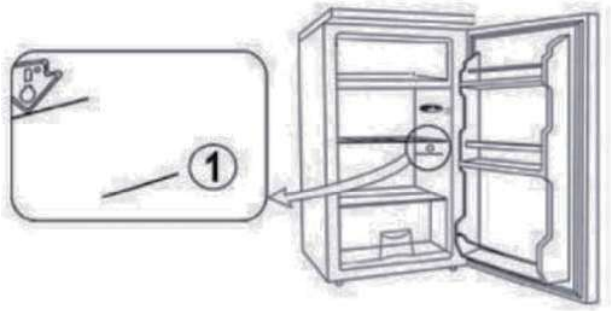

VERIFICATIE VAN DE TEMPERATUUR IN DE KOUDSTE ZONE

Dankzij de temperatuurindicator kunt u regelmatig controleren of de temperatuur in de koudste zone juist is. De temperatuur binnenin de koelkast is namelijk afhankelijk van meerdere factoren zoals de kamertemperatuur, de hoeveelheid bewaarde levensmiddelen en het aantal keren de deur wordt geopend. Houd rekening met deze factoren wanneer u het apparaat instelt.

Als de indicator "OK" weergeeft, geeft dit aan dat uw thermostaat juist in ingesteld en de temperatuur in de koelkast correct is.
Als de kleur van de indicator wit is, geeft dita an dat de temperatuur te hoog is. Verhoog in dit geval de thermostaat en wacht 12 uur om de indicator opnieuw te bekijken.
Na het inbrengen van levensmiddelen of het openen van de deur, is het mogelijk dat de indicator enige tijd wit is.

Juiste instelling

Te hoge temperatuur, regel de thermostaat

Índice

INSTRUÇÕES DE SEGURANÇA IMPORTANTES 57
VISTA PORMENORIZADA DO PRODUTO 61
ANTES DE INSTALAR O APARELHO 62
INSTALAÇÃO 62
TEMPERATURA AMBIENTE 64
FALHA DE ELETRICIDADE 64
USAR O SEU FRIGORÍFICO CONGELADOR 64
CONVERSÃO DA PORTA 70
DESCONGELAÇÃO 76
LIMPEZA E MANUTENÇÃO 76
RESOLUÇÃO DE PROBLEMAS 77
FICHA DE INFORMAÇÃO DO PRODUTO 79
SERVIÇO DE REPARAÇÃO E PEÇAS SOBRESSELENTES 81
ELIMINAÇÃO 82

Este produto foi fabricado e vendido sob a responsabilidade da Etablissements Darty et Fils (S.A.S).
THOMSON e o logótipo da THOMSON são marcas comerciais usadas sob licença pela
Etablissements Darty et Fils (S.A.S) – mais informações em www.thomson-brand.com.
Todos os outros produtos, serviços, empresas, marcas comerciais, nomes comerciais ou do produto e logótipos referenciados pertencem aos respetivos proprietários.

INSTRUÇÕES DE SEGURANÇA IMPORTANTES

LEIA OS SEGUINTES AVISOS DE SEGURANÇA E AS INSTRUÇÕES CUIDADOSAMENTE ANTES DE UTILIZAR O APARELHO E GUARDE PARA FUTURAS REFERÊNCIAS.

Avisos

- Este aparelho foi criado para ser usado em aplicações domésticas e semelhantes, como:
  - Cozinhas em lojas, escritórios e outros ambientes de trabalho;
  - Casas de quinta e por clientes em hotéis, motéis e outros ambientes de tipo residencial;
  - Ambientes do tipo residenciais com pequeno-almoço;
  - Aplicações de catering e outras semelhantes sem ser de retalho.
- Se o fio da alimentação ficar danificado, deverá ser substituído pelo fabricante, o agente de reparação ou uma pessoa igualmente qualificada, de modo a evitar quaisquer perigos.
- Este aparelho pode ser usado por crianças com mais de 8 anos de idade e pessoas com capacidades físicas, sensoriais ou mentais reduzidas, ou falta de experiência e conhecimentos, se forem supervisionadas e ensinadas quanto à utilização do aparelho de um modo seguro, e compreenderem os perigos envolvidos.
  As crianças não deverão brincar com o aparelho.
  A limpeza e manutenção não deverão ser feitas por crianças sem supervisão.
- Relativamente às instruções da limpeza das superfícies em contacto com os alimentos e área com salpicos, consulte a secção "LIMPEZA E MANUTENÇÃO" nas páginas 76-77.
- O aparelho não deverá ser exposto à chuva.
- AVISO: Mantenha as aberturas de ventilação na estrutura do aparelho ou na estrutura incorporada sem obstruções.
- AVISO: Não use dispositivos mecânicos ou outros meios para acelerar o processo de descongelação para além dos recomendados pelo fabricante.
- AVISO: Não danifique o circuito refrigerador.
- AVISO: Não use aparelhos elétricos dentro dos compartimentos de armazenamento de alimentos do aparelho, a não ser que sejam do tipo recomendado pelo fabricante.
- Não guarde substâncias explosivas, como latas de aerossóis com um propulsor

inflamável neste aparelho.

- CUIDADO: O sistema de arrefecimento está sob grande pressão. Não lhe toque. Contacte um serviço de manutenção qualificado antes da eliminação.
- INSTALAÇÃO: NÃO INSTALE ESTE APARELHO EM ÁREAS MUITO HÚMIDAS OU MUITO FRIAS, COMO EM EDIFÍCIOS EXTERIORES, GARAGENS OU ADEGAS.
- **Eliminação do aparelho:**
  Para prevenir danos no ambiente ou na saúde humana devido à eliminação descontrolada do lixo, recicle para promover a reutilização sustentada de recursos materiais, refrigeradores e gases de isolamento inflamáveis. A eliminação só deverá ser efetuada em pontos de recolha públicos. Contacte o centro de tratamento de resíduos mais próximo de sua casa para obter mais detalhes acerca do modo correto de eliminação.
- **Para instalação, reparação:**
  O aparelho deve ser colocado numa superfície horizontal e manter a ventilação desimpedida. Não tente substituir nem reparar quaisquer componentes. Peça ajuda, caso seja necessário, junto de um centro de reparação.
- **Para o manuseamento:**
  Segure sempre o aparelho para evitar qualquer dano.
- AVISO: Para fazer gelo (cubos de gelo), use apenas água potável.
- Nunca congele alimentos descongelados, exceto se os cozinhar previamente, de modo a eliminar bactérias nocivas. Nunca volte a congelar marisco que tenha sido descongelado.
- Aviso: Risco de fogo/materiais inflamáveis
- AVISO: Quando posicionar o aparelho, certifique-se de que o fio da alimentação não fica preso nem danificado.
- AVISO: Não use triplas nem extensões na parte traseira do aparelho.
- Crianças dos 3 aos 8 anos de idade podem carregar e descarregar aparelhos de refrigeração.
- Para evitar a contaminação de alimentos, respeite as seguintes instruções:
  - Abrir a porta durante um longo período de tempo pode causar um aumento significativo da temperatura nos compartimentos do aparelho.
  - Limpe regularmente as superfícies que entram em contacto com os alimentos

e os sistemas de drenagem acessíveis.

- Guarde a carne crua e o peixe em recipientes adequados no frigorífico, de modo a que não entrem em contacto nem pinguem para cima de outros alimentos.
- Os compartimentos de alimentos congelados de duas estrelas são adequados para guardar alimentos pré-congelados, guardar ou fazer gelado e para fazer cubos de gelo.
- Os compartimentos de uma, duas e três estrelas não são adequados para congelar alimentos frescos.
- Se o aparelho de refrigeração for deixado vazio durante longos períodos de tempo, desligue-o, descongele-o, limpe-o, seque-o e deixe a porta aberta, para evitar o aparecimento de mofo dentro do aparelho.

Precauções de segurança

- Mantenha todo o material de empacotamento afastado de crianças, pois há o risco de sufocação.
- A ficha tem de ficar acessível quando posicionar o frigorífico congelador.
- Retire a ficha da tomada quando não utilizar o frigorífico congelador e antes de proceder à limpeza. Retire os alimentos antes de limpar o aparelho.
- Nunca retire a ficha da tomada puxando pelo fio. Segure bem a ficha e retire-a da tomada.
- Coloque o frigorífico congelador num local seco. Evite áreas com muita humidade.
- Mantenha o frigorífico congelador afastado da luz direta do Sol.
- Não coloque o frigorífico congelador perto de fogões, lareiras ou aquecedores.
- Não use aparelhos elétricos dentro do frigorífico congelador.
- Mantenha velas acesas, lamparinas e outros artigos com chamas sem proteção afastados do aparelho, para não incendiar o aparelho.
- Não insira alimentos muito grandes, pois isso pode causar um funcionamento incorreto.
- Tenha muito cuidado quando mover o aparelho.
- Não use ferramentas pontiagudas ou afiadas para remover camadas de gelo. Use um raspador de plástico.
- Nunca use a base, portas, etc., como suporte.
- Não dê às crianças gelado e cubos de gelo diretamente do compartimento do

congelador, pois as baixas temperaturas podem causar queimaduras de gelo nos lábios.

- As bebidas efervescentes não deverão ser guardadas no compartimento do congelador.

- O refrigerador isobutano (R600a) encontra-se dentro do circuito refrigerador do aparelho. Este é um gás natural com um elevado nível de compatibilidade ambiental. No entanto, é inflamável. Durante o transporte e instalação do aparelho, certifique-se de que nenhum dos componentes do circuito refrigerador fica danificado.
  O refrigerador (R600a) é inflamável.

- AVISO: Frigoríficos e congeladores contêm um produto refrigerador e gases no isolamento. Os gases refrigeradores têm de ser eliminados de modo profissional. Certifique-se de que a tubagem do circuito refrigerador não está danificada antes de o eliminar corretamente.

VISTA PORMENORIZADA DO PRODUTO

Compartimento do frigorífico

Luz LED

Grelha de garrafas de vinho

Prateleiras

Prateleiras da porta

Caixa de refrigeração

Cobertura do recipiente dos

Recipiente dos vegetais

Compartimento do congelador

Gaveta superior do congelador

Gaveta intermédia do congelador

Gaveta inferior do congelador

Pés ajustáveis

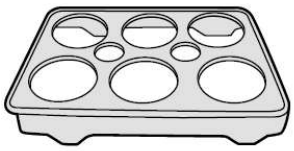

Bandeja dos ovos x2

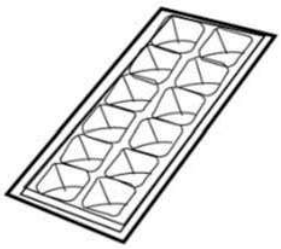

Bandeja dos cubos de gelo

Disposição recomendada dos alimentos

Compartimento do frigorífico (4 °C):
O ar frio desce, por isso, a parte inferior é a mais fria. Guarde os seus alimentos no espaço ótimo para desfrutar do seu sabor fresco.

Secção superior:	Alimentos enlatados, pão, bolo...
Secção intermédia:	Produtos lácteos, alimentos preparados, sobremesas...
Secção inferior:	Carne, produtos de carne, charcutaria...
Recipiente:	Frutos frescos, vegetais, saladas...

Prateleiras da porta do frigorífico (2 °C ~ 8 °C):

Secção superior:	Ovos, manteiga, queijo...
Secção intermédia/inferior:	Bebidas, latas, garrafas...

Compartimento do congelador (-18 °C):

Gavetas superior/intermédia:	Bolos e pastelaria Produtos lácteos, como queijo e manteiga
Gaveta inferior:	Carne cozinhada e peixe

ANTES DE INSTALAR O APARELHO

Antes de ligar o seu aparelho à alimentação, verifique se a voltagem indicada no aparelho corresponde à voltagem em sua casa. Uma voltagem diferente pode danificar o aparelho.

A ficha é o único modo de desligar o aparelho da alimentação e deverá estar permanentemente acessível. Para desligar a alimentação do aparelho, desligue o aparelho e retire a ficha da tomada.

O aparelho tem de ser ligado à terra. O fabricante não se responsabiliza por danos que possam ocorrer como resultado de uma utilização sem ligação à terra.

INSTALAÇÃO

Instale o aparelho numa área seca e bem ventilada. O local da instalação não deverá estar exposto à luz direta do Sol nem perto de uma fonte de calor, como um fogão, radiador, etc.

Para garantir uma ventilação adequada do aparelho, permita um espaço de 50 ~ 70 mm entre a parte traseira do frigorífico congelador e a parede, e, pelo menos, 100 mm de espaço da parte lateral até à parede e uma altura de mais de 100 mm a partir do topo.
Ajuste os pés para manter o nível do frigorífico congelador.

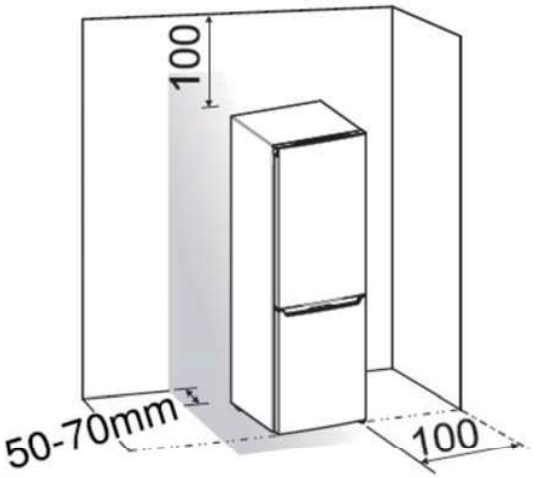

Unidade: mm

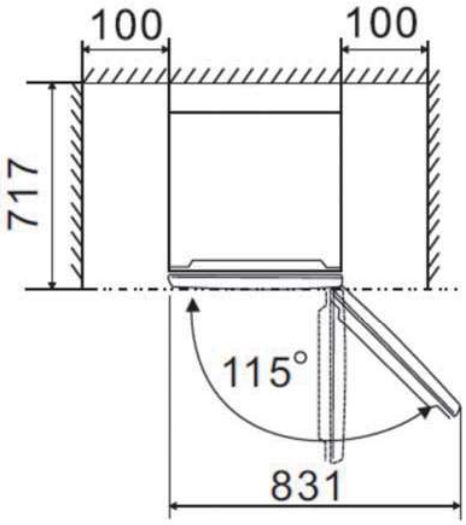

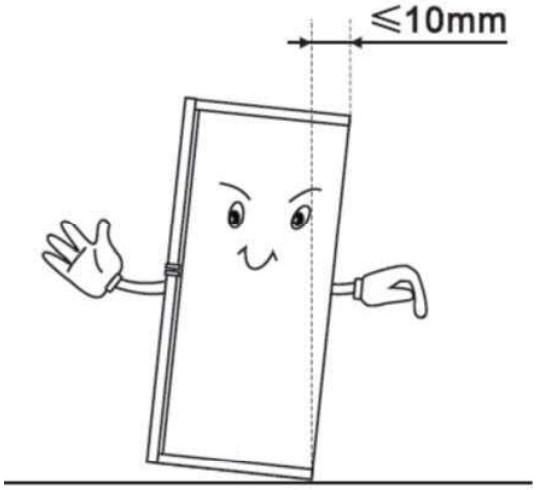

Dicas para um nivelar correto

Incline ligeiramente o frigorífico congelador para trás (a frente deverá ficar ligeiramente mais alta do que a parte traseira). Se for inclinado corretamente, as portas dianteiras deverão fechar-se sozinhas quando forem abertas menos de 45 graus. Para obter uma inclinação traseira equilibrada, ajuste os pés dianteiros.

Habitualmente, a frente do frigorífico congelador deverá ficar cerca de 10 mm mais alta do que a parte traseira.

TEMPERATURA AMBIENTE

Este aparelho foi criado para funcionar a uma temperatura ambiente entre 10°C e 43°C. Se estas temperaturas forem excedidas (mais frio ou mais quente), o aparelho não funcionará corretamente. Se as temperaturas ambiente forem excedidas durante um longo período de tempo, a temperatura no congelador aumenta acima dos -18°C e os alimentos podem ficar estragados.

FALHA DE ELETRICIDADE

Se houver uma falha de eletricidade durante o armazenamento de alimentos congelados, mantenha a porta fechada.
Os alimentos congelados não deverão ser afetados se a falha de eletricidade durar menos de 10 horas.
Não volte a congelar alimentos que tenham descongelado por completo. Pode ser perigoso comer esses alimentos.

USAR O SEU FRIGORÍFICO CONGELADOR

■ Antes de colocar alimentos no aparelho

- Retire todo o material de empacotamento.
- Deixe o aparelho funcionar vazio durante 2 a 3 horas, de modo a que o compartimento possa arrefecer até à temperatura adequada.
- Limpe o interior do aparelho com água quente e um pouco de detergente líquido para retirar o pó do fabrico e transporte.

■ Dicas para a refrigeração de alimentos frescos

- Uma boa configuração da temperatura que garanta a preservação dos alimentos frescos é uma temperatura inferior ou igual a +4 °C.
- Uma temperatura mais alta no interior do aparelho pode dar origem a um tempo mais curto da validade dos alimentos.
- Cubra os alimentos com material de embalamento para preservar a sua frescura e aroma.
- Use sempre recipientes fechados para líquidos e alimentos, para evitar aromas ou odores no compartimento.
- Para evitar a contaminação cruzada entre alimentos cozinhados e crus, cubra os alimentos cozinhados e separe-os dos alimentos crus.
- Recomendamos que descongele os alimentos dentro do frigorífico.
- Não coloque alimentos quentes dentro do aparelho. Certifique-se de que arrefecem até à temperatura ambiente antes de os colocar no aparelho.

■ Dicas de refrigeração

- Carne (todos os tipos): Envolva num invólucro adequado e coloque no frigorífico. Guarde a carne por um período máximo de 1-2 dias.
- Frutos e vegetais: Limpe bem (elimine a sujidade) e coloque no frigorífico.
- Aconselhamos a não guardar frutos exóticos, como bananas, mangas, papaias, etc., dentro do frigorífico.
- Tomates, batatas, cebolas e alho não deverão ser mantidos no frigorífico.
- Manteiga e queijo: Coloque num recipiente hermético ou envolva em folha de alumínio ou saco de

polietileno para eliminar o máximo de ar possível.

- Garrafas: Feche-as com a rolha e coloque na prateleira da porta para garrafas.
- Consulte sempre a data de validade dos produtos para saber o tempo que os pode guardar.

■ Controlo da humidade

A humidade pode ser controlada ajustando o interrutor de controlo da humidade nos recipientes para a esquerda/direita quando armazenar legumes ou frutos.

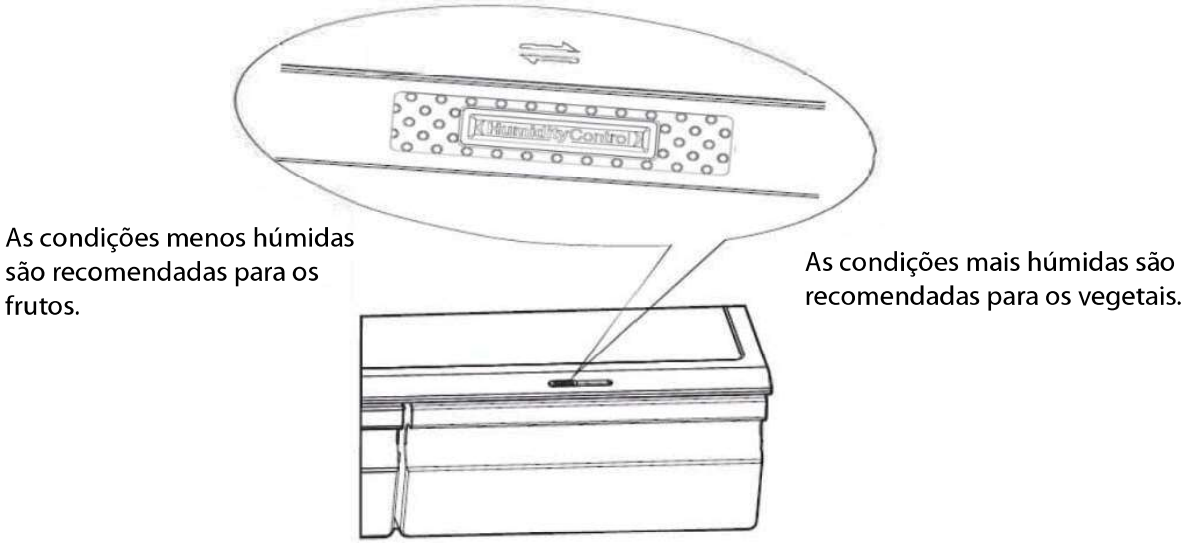

■ Caixa de refrigeração

Na caixa de refrigeração, pode obter uma temperatura mais baixa para armazenar temporariamente peixe, carne e outros alimentos perecíveis. Normalmente, será cerca de 2°C mais baixa do que a outra parte do compartimento do frigorífico.
Pode mover a barra deslizante para definir a temperatura. O quadro seguinte contém algumas recomendações que pode consultar.

Definição da temperatura do frigorífico	Barra deslizante	Alimento	Período de armazenamento
2°C	Mais à direita	Peixe e carne	< 3 dias
5°C	Mais à esquerda	Fruta	< 2 semanas
8°C	Mais à esquerda	Vegetais	< 5 dias

Nota: Uma vez que tanto a temperatura ambiente como a temperatura de regulação influenciam a temperatura no interior da caixa de refrigeração, a temperatura real pode variar num determinado intervalo.
A temperatura no interior desta caixa pode ser inferior a zero, pelo que é normal que o líquido nesta caixa fique congelado.

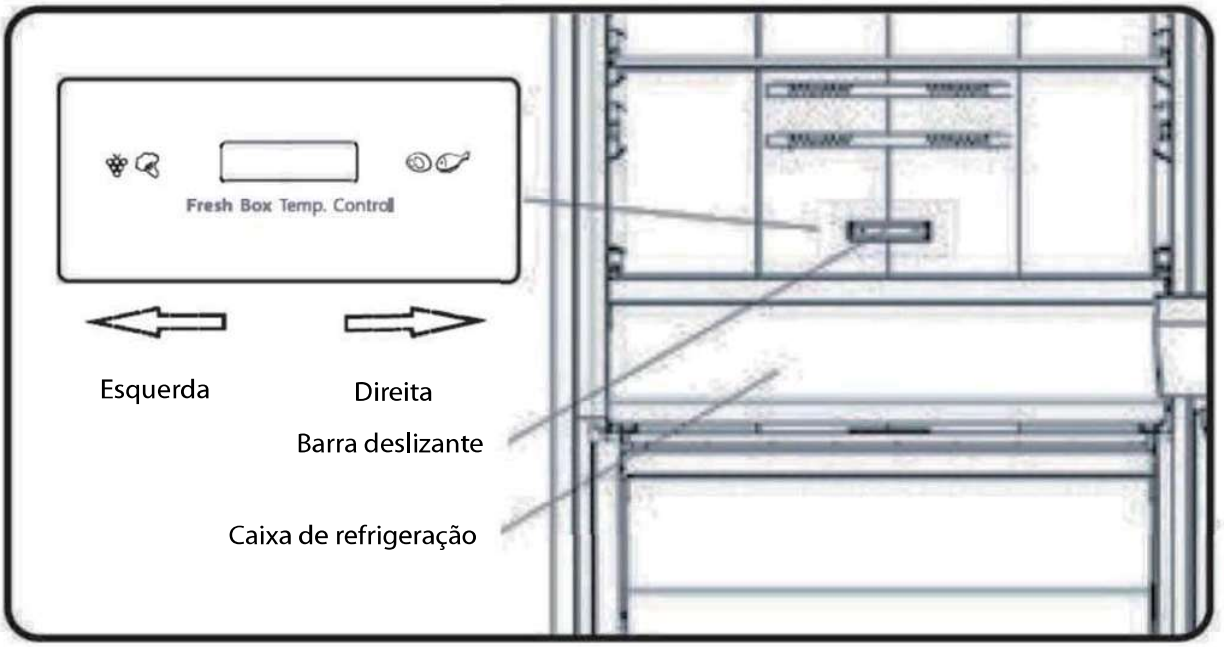

■ Controlo da temperatura

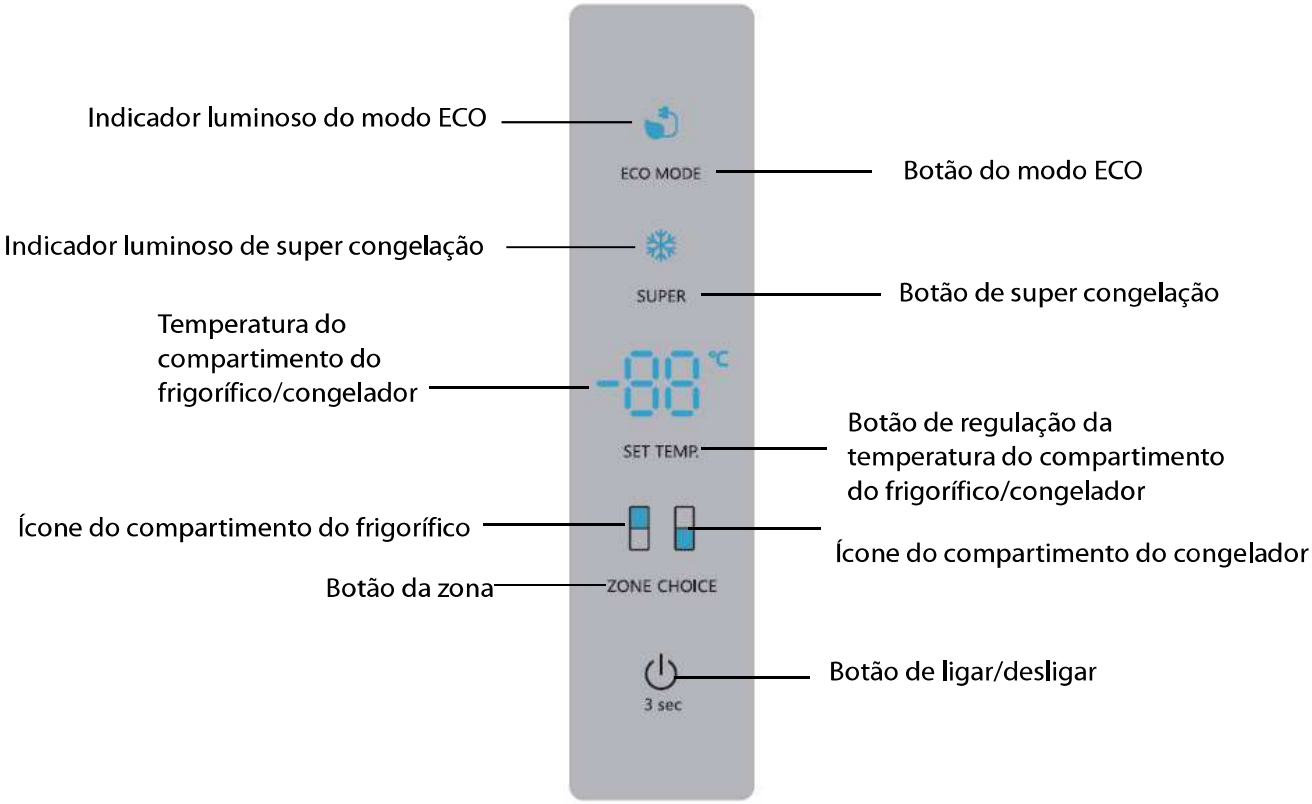

Controlar a temperatura
Recomendamos que, quando ligar o seu frigorífico/congelador pela primeira vez, a temperatura do frigorífico seja regulada para 4°C e a do congelador para -18°C. Se quiser alterar a temperatura, siga as instruções apresentadas abaixo.

Cuidado!
Quando definir uma temperatura, selecione uma temperatura média para toda a estrutura do frigorífico. As temperaturas no interior de cada compartimento podem variar em relação aos valores de temperatura apresentados no painel, consoante a quantidade de alimentos armazenados e o local onde são colocados. A temperatura ambiente também pode afetar a temperatura atual no interior do aparelho.

Ligar/desligar

Prima sem soltar o botão 3 sec durante 3 segundos para ligar ou desligar a função de alimentação. Quando a função de desligar está ligada, o visor apresenta "OF".

Definir a temperatura no interior do compartimento do frigorífico

Prima o botão ZONE CHOICE até que o ícone do frigorífico se ilumine. Em seguida, prima repetidamente o botão SET TEMP. para regular a temperatura do compartimento do frigorífico entre 2°C e 8°C.

Definir a temperatura no interior do compartimento do congelador

Prima o botão ZONE CHOICE até que o ícone do congelador se ilumine. Em seguida, prima repetidamente o botão SET TEMP. para regular a temperatura do compartimento do congelador entre -14°C e -24°C.

Super congelação
Com esta função, é possível baixar rapidamente a temperatura no compartimento do congelador para que os alimentos congelem mais rapidamente. Esta função também ajuda a manter as vitaminas e a nutrição dos alimentos frescos durante mais tempo.
Se planear congelar uma grande quantidade de alimentos frescos, recomendamos que defina este modo com 24 horas de antecedência.

- Prima o botão SUPER para ativar esta função. O ícone Super Congelação acende e o ecrã da temperatura do congelador indica -24°C.
- Esta função será automaticamente desativada após 52 horas.
- Também pode desativar esta função premindo o botão SUPER . O visor da temperatura do congelador volta à definição anterior.

Poupança de energia

Prima o botão ECO MODE para ativar esta função. O ícone de poupança de energia acende. As temperaturas dos compartimentos do frigorífico e do congelador serão automaticamente alteradas

para 6°C e -17°C, respetivamente.

Para desativar esta função, prima o botão ECO MODE . As temperaturas dos compartimentos do frigorífico e do congelador voltam às definições anteriores.

Alarme de porta
Se deixar a porta do frigorífico aberta durante cerca de 2 minutos, o alarme soará.
Para poupar energia, não deixe a porta aberta durante muito tempo quando utilizar o frigorífico ou o congelador.
Para desligar o alarme, feche a porta.

■ Congelar e guardar alimentos no compartimento do congelador

Usar o compartimento do congelador

- Guardar alimentos congelados
- Fazer cubos de gelo
- Congelar alimentos

Nota: Certifique-se de que a porta do compartimento do congelador foi bem fechada.

Comprar alimentos congelados

- A embalagem não pode estar danificada.
- Use de acordo com a data de validade.
- Se possível, transporte os alimentos congelados num saco isolado e coloque rapidamente no compartimento do congelador.

Guardar alimentos congelados

Guarde a -18 °C ou menos. Evite abrir desnecessariamente a porta do compartimento do congelador.

Congelar alimentos frescos

Congele apenas alimentos frescos e que não estejam danificados.
Para manter o melhor valor nutricional possível, sabor e cor, os vegetais deverão ser branqueados antes de serem congelados.
Beringelas, pimentos, curgetes e espargos não precisam de ser branqueados.

Nota: Mantenha os alimentos a serem congelados afastados de alimentos que já estejam congelados.

- Os seguintes alimentos são adequados para serem congelados:

Bolos e pastelaria, peixe e marisco, carne, aves, vegetais, frutos, ervas, ovos sem casca, produtos lácteos, como queijo e manteiga, carnes prontas e restos, como sopas, guisados, carne e peixe cozinhados, pratos com batata, soufflés e sobremesas.

- Os seguintes alimentos não são adequados para serem congelados:

Tipos de vegetais que habitualmente são consumidos crus, como alface ou rabanetes, ovos com casca, uvas, maçãs inteiras, peras e pêssegos, ovos cozidos, iogurte, leite coalhado, natas ácidas e maionese.

Empacotar alimentos congelados

Para evitar que os alimentos percam o sabor ou que sequem, coloque os alimentos numa embalagem hermética.

1. Coloque o alimento na embalagem.
2. Retire o ar.
3. Sele o invólucro.
4. Rotule a embalagem com o conteúdo e as datas da congelação.

Embalagens adequadas:
Película de plástico, película tubular de polietileno, película de alumínio.
Estes produtos estão disponíveis em lojas da especialidade.

Tempos de armazenamento recomendados para alimentos congelados no compartimento do congelador

Estes tempos variam, dependendo do tipo de alimento. O alimento que congela pode ser preservado de 1 a 12 meses (mínimo a -18 °C).

Alimento	Tempo de armazenamento
Bacon, caçarolas, leite	1 mês
Pão, gelado, molhos, tartes, marisco preparado, peixe oleoso	2 meses
Peixe pouco oleoso, marisco, pizza, scones e muffins	3 meses
Fiambre, bolos, biscoitos, carne de vaca e de borrego, pedaços de aves	4 meses
Manteiga, vegetais (branqueados), ovos inteiros e gemas, lagostas cozinhadas, carne picada (crua), carne de porco (crua)	6 meses
Fruta (seca ou em calda), claras de ovo, carne de vaca (crua), frango inteiro, borrego (cru), bolos de fruta	12 meses

Nunca se esqueça:

- Quando congela alimentos frescos com data de validade, tem de os congelar antes que esta data expire.
- Certifique-se de que o alimento não foi congelado anteriormente. Na verdade, um alimento congelado que tenha descongelado por completo não pode voltar a ser congelado.
- Quando descongelado, o alimento deve ser consumido rapidamente.

■ Fazer cubos de gelo

Encha a bandeja dos cubos de gelo com 3/4 de água potável e coloque na gaveta do congelador.
Se a bandeja dos cubos de gelo ficar presa na gaveta do congelador, liberte apenas com uma ferramenta que não seja afiada. Para libertar os cubos de gelo, torça ligeiramente a bandeja dos cubos de gelo ou coloque brevemente por baixo de água corrente.

■ Ruídos de funcionamento

Ruídos normais

- Os motores estão a funcionar.
- O líquido refrigerador está a fluir pelo tubo.

■ Dicas para poupar energia

Para o uso com mais eficiência de energia do seu aparelho:

- Certifique-se de que o seu frigorífico congelador tem uma ventilação adequada, tal como recomendado nas instruções de instalação.
- Deixe os alimentos e bebidas quentes arrefecerem antes de os colocar no aparelho.
- Descongele alimentos congelados no compartimento do frigorífico e use a baixa temperatura do alimento congelado para refrigerar os alimentos.
- Mantenha a porta aberta o mínimo de tempo possível.
- Abra o aparelho o mais brevemente possível.
- Descongele regularmente o frigorífico congelador para retirar camadas de gelo.
- Certifique-se de que as portas do frigorífico e do congelador ficam sempre bem fechadas.

CONVERSÃO DA PORTA

Se necessário, o lado para onde a porta abre pode ser alterado, da direita (conforme fornecido) para a esquerda.

Aviso! Quando inverter a direção de abertura da porta, certifique-se de que o aparelho está desligado da alimentação.

Para inverter a direção de abertura da porta, recomendamos habitualmente os seguintes passos.

1. Coloque o aparelho direito. Abra a porta e retire todas as prateleiras. Feche a porta.

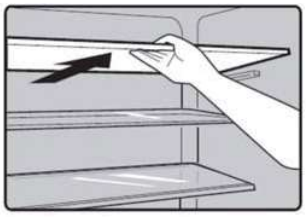

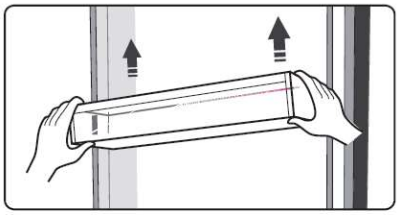

2. Retire o parafuso da cobertura da dobradiça superior e depois retire a cobertura.

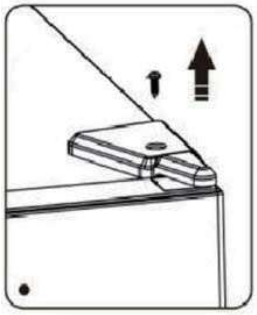

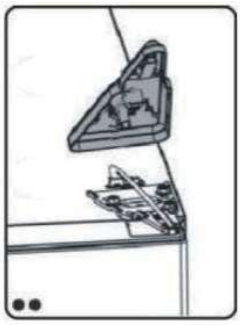

3. Desenrosque os parafusos que fixam a dobradiça superior usando um condutor de encaixe ou chave de caixa de 8 mm.

4. Retire a porta superior da dobradiça intermédia levantando cuidadosamente a porta.

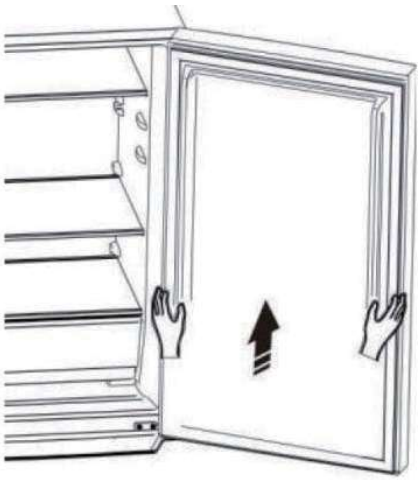

5. Retire a cobertura do orifício do parafuso no painel superior do aparelho. Altere a cobertura do orifício do parafuso da esquerda para a direita.

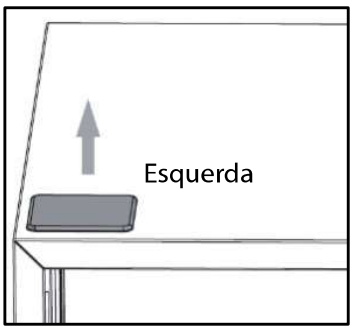

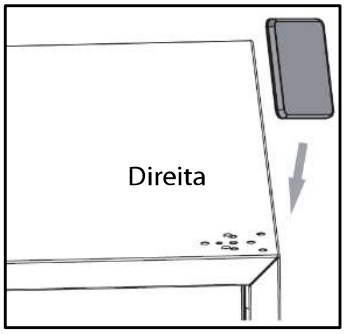

6. Desenrosque os blocos do fundo da porta do frigorífico e coloque-os do lado oposto.

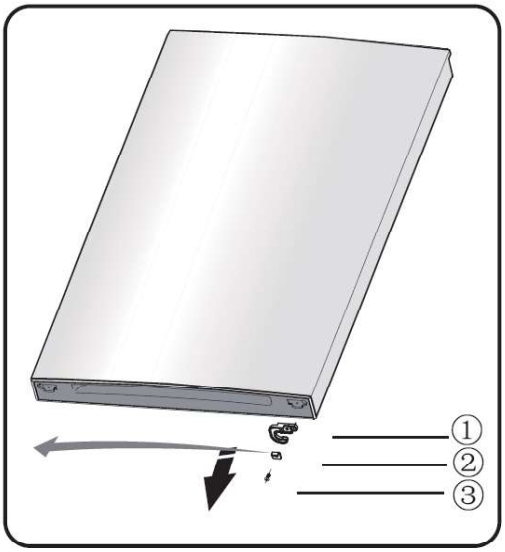

① Batente da porta

② Bloco batente

③ Parafuso

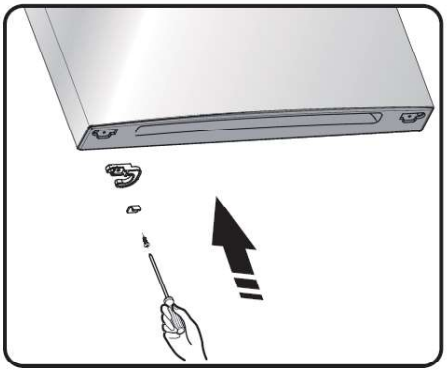

7. Desenrosque os parafusos que fixam a dobradiça intermédia no aparelho, depois retire a dobradiça intermédia que segura a porta inferior no respetivo lugar. Retire a porta inferior levantando-a.

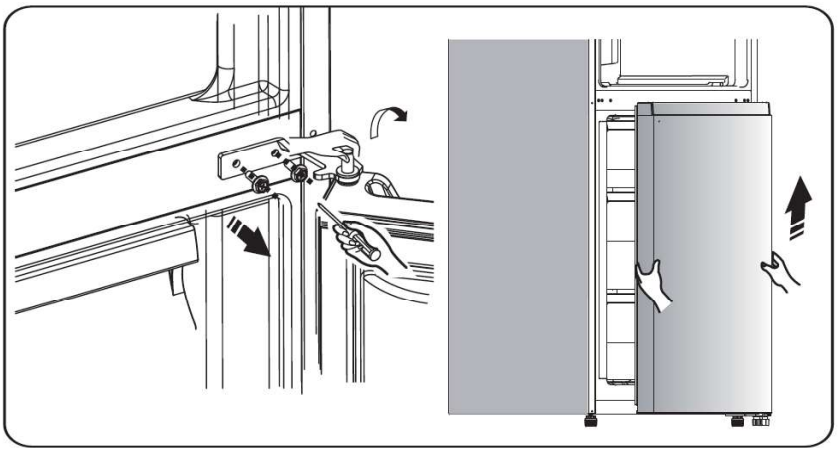

8. Coloque a porta inferior numa superfície suave. Desenrosque o parafuso ③ e retire as peças ② e ①. Instale o batente de substituição esquerdo da porta (fornecido no saco de plástico) e a peça ② (bloco batente) no lado esquerdo, e aperte bem com o parafuso ③. Guarde a peça ① com o aparelho para futuras referências.

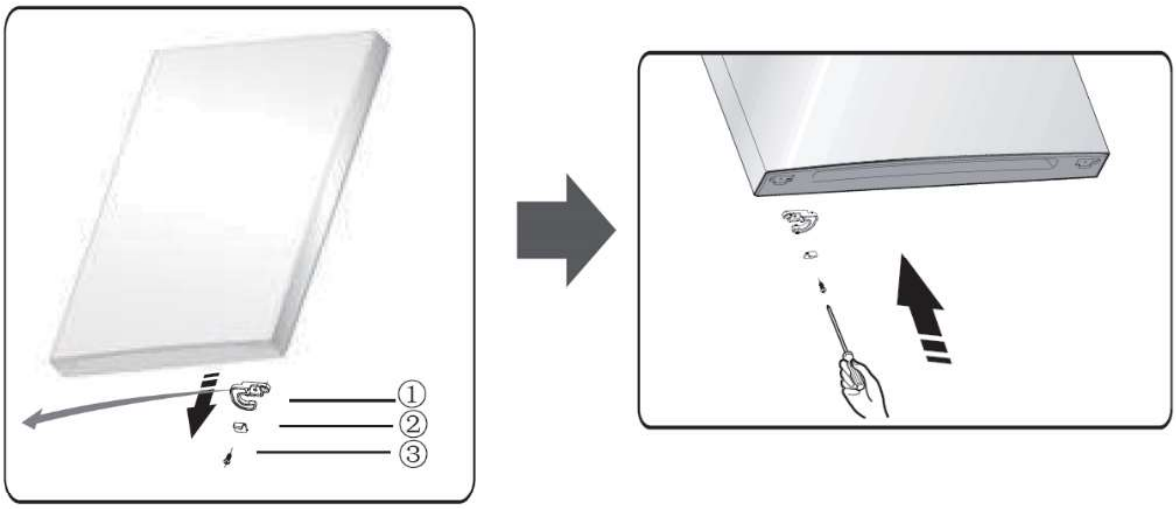

9. Mude as coberturas do orifício do parafuso na placa da cobertura intermédia da esquerda para a direita.

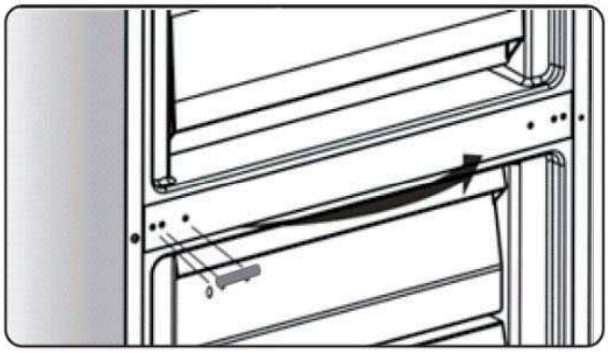

10. Coloque o aparelho em cima do material de empacotamento de espuma suave ou num material semelhante. Retire ambos os pés ajustáveis ②e④. Desenrosque os parafusos ③ que fixam a dobradiça inferior ① no fundo do aparelho e depois retire a dobradiça inferior.

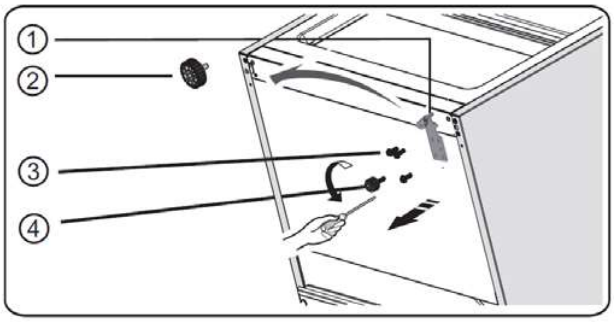

11. Desenrosque o eixo da dobradiça inferior e instale-o no orifício do lado oposto. Aperte na respetiva posição.

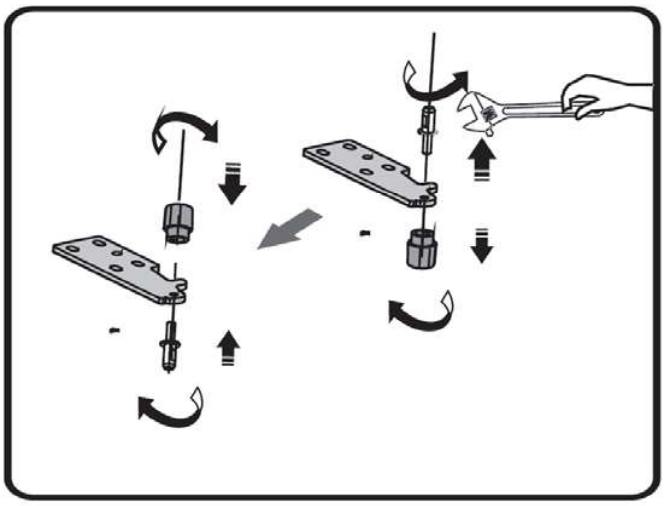

12. Volte a colocar a dobradiça inferior no lado esquerdo e fixe com os parafusos. Instale os pés ajustáveis.

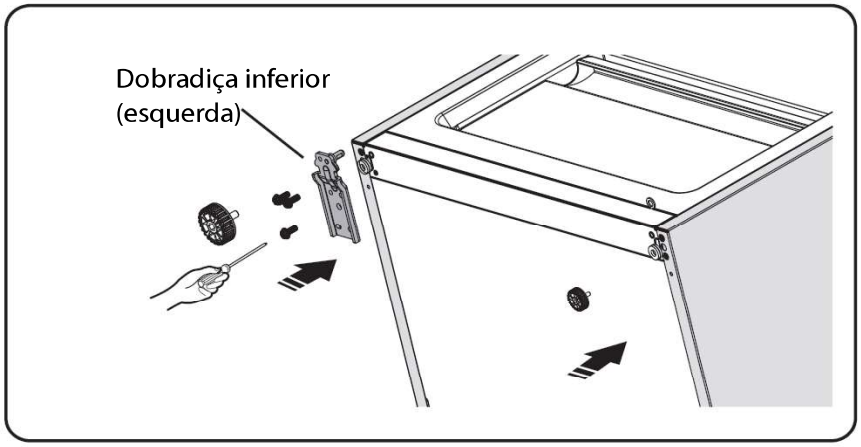

13. Coloque a porta inferior no aparelho, certificando-se de que o eixo da dobradiça inferior é inserido no orifício inferior da porta inferior. Aperte o parafuso da dobradiça inferior.
Rode a dobradiça intermédia 180°. Fixe a dobradiça intermédia no meio do aparelho.

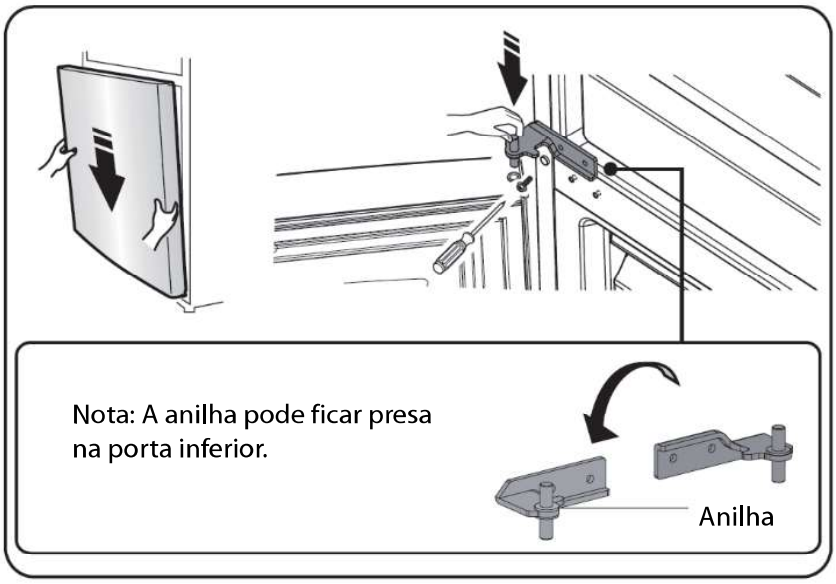

14. Coloque a porta superior no aparelho, certificando-se de que o eixo da dobradiça intermédia é inserido no orifício inferior da porta superior. Aperte o parafuso da dobradiça intermédia.

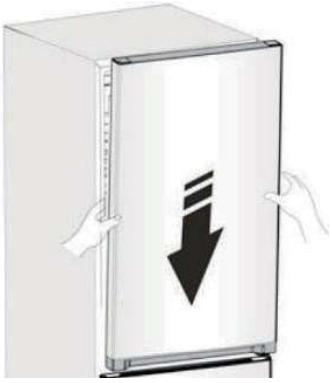

15. Coloque a dobradiça superior no painel superior do aparelho e aperte os parafusos. Coloque a cobertura da dobradiça superior.

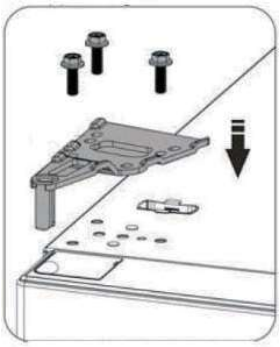

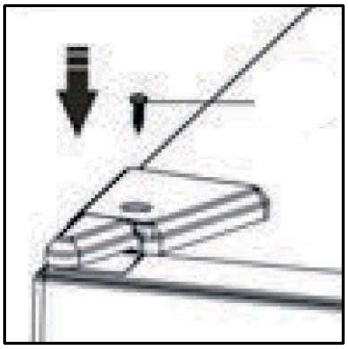

16. Abra a porta superior e instale as prateleiras da porta. Depois, feche-a.

DESCONGELAÇÃO

Este aparelho vem equipado com um sistema sem gelo.
Este sistema permite que o compartimento do congelador permaneça sempre sem gelo. No entanto, os alimentos guardados nos compartimentos do congelador não descongelam.

LIMPEZA E MANUTENÇÃO

Após a instalação do seu novo aparelho, recomenda-se que o limpe cuidadosamente.

Desligue sempre o aparelho da alimentação antes de proceder à limpeza.

1. Retire os alimentos e guarde-os num local fresco.
2. Retire todas as partes amovíveis, como as prateleiras, recipiente dos vegetais, gavetas, etc.
3. Use um pano suave ligeiramente embebido em água ou toalha de papel para limpar o interior e exterior, incluindo toda a área de drenagem e porta de evacuação da água.
4. Limpe imediatamente os derrames no compartimento do frigorífico e congelador com um pano ligeiramente embebido em água.
   - Use um produto de limpeza neutro, como detergente, ou use algum bicarbonato de sódio ou vinagre para limpar a área salpicada.
   - Coloque uma pequena quantidade de detergente, vinagre ou bicarbonato de sódio numa taça e adicione água quente. Mergulhe uma toalha ou pano na solução de limpeza e lave o interior do seu aparelho.
5. Limpe as partes amovíveis com uma esponja limpa ou pano suave com água quente e detergente. Lave e seque bem antes de voltar a colocar.
   - Não use agentes de limpeza corrosivos ou abrasivos.
6. Limpe os forros e juntas da porta com uma esponja limpa ou pano suave e um detergente neutro com água quente.
   - Não use ceras de limpeza, detergentes concentrados, lixívia ou produtos de limpeza que contenham petróleo nas partes de plástico do refrigerador.
7. Seque bem todas as superfícies e ligue o aparelho à alimentação. Ajuste as temperaturas.
8. Volte a colocar os alimentos no aparelho.

A luz LED no compartimento do frigorífico não pode ser substituída pelo utilizador. Se a luz LED parar de funcionar, contacte o agente de reparação autorizado.

RESOLUÇÃO DE PROBLEMAS

Se tiver algum problema com o seu aparelho ou se estiver preocupado com o funcionamento correto do aparelho, pode efetuar algumas verificações de acordo com a tabela apresentada abaixo antes de contactar o centro de reparação.

Aviso!
Não tente reparar o aparelho sozinho. Se o problema persistir após ter efetuado as verificações indicadas abaixo, contacte um eletricista qualificado, um reparador autorizado ou a loja onde adquiriu o produto.

Problema	Possíveis causas e solução
O aparelho não funciona.	Certifique-se de que a ficha do aparelho está ligada a uma tomada e que a tomada está com corrente. Verifique o fusível ou o circuito da sua fonte de alimentação, substitua-o se necessário. É normal que o aparelho não funcione durante o ciclo de descongelação ou durante um curto período de tempo após a ligação do aparelho para proteger o compressor.
Ruídos provenientes do aparelho	Os sons apresentados abaixo são normais: • O compressor emite ruídos. • Ruídos do movimento do ar do motor da ventoinha pequena no compartimento do congelador ou outros componentes. • Som de gorgolejo semelhante a água a ferver. • Estalidos durante a descongelação automática • Cliques antes do arranque do compressor.
	Outros ruídos pouco habituais devem-se às razões apresentadas abaixo e poderá ter de verificar e tomar medidas: • A estrutura não está nivelada. • A parte traseira do aparelho está a tocar na parede. • Garrafas ou recipientes caíram ou rolaram.
O motor funciona continuamente.	É normal ouvir frequentemente o som do motor e, nas seguintes circunstâncias, o motor funciona continuamente. • A temperatura está definida para uma definição mais fria. • Uma grande quantidade de alimentos quentes foi guardada recentemente no aparelho. • A temperatura no exterior do aparelho é demasiado alta. • As portas foram mantidas abertas durante demasiado tempo, ou foram abertas demasiado frequentemente. • Após instalar o aparelho, ou se este foi desligado durante um longo período de tempo.
Refrigeração inadequada	• Ajuste o controlo da temperatura para uma temperatura mais baixa, e permita algumas horas para que a temperatura estabilize. • A porta foi mantida aberta durante demasiado tempo, ou

	aberta demasiado frequentemente. O ar quente entra no frigorífico sempre que a porta é aberta. Abra a porta menos vezes. • Certifique-se de que a porta está completamente fechada. • Certifique-se de que a junta da porta veda corretamente. • Uma grande quantidade de alimentos quentes pode ter sido guardada recentemente. Espere até que o frigorífico atinja a temperatura definida.
Há um mau cheiro no aparelho.	Alimentos com um odor forte deverão ser bem empacotados antes de serem colocados dentro do aparelho. Verifique se existem artigos deteriorados ou se os vedantes da porta são deixados sujos durante muito tempo.
Pinga água para o chão.	O recipiente da água (na parte traseira inferior da estrutura) pode não estar devidamente nivelado, ou o bico de drenagem por baixo do topo do compressor pode não estar posicionado corretamente para orientar a água para este recipiente, ou o bico da água pode estar bloqueado. Poderá ter de afastar o aparelho da parede para verificar o recipiente e o bico.

Ficha de informação do produto

REGULAMENTO DELEGADO (UE) 2019/2016 DA COMISSÃO respeitante à etiquetagem energética dos aparelhos de refrigeração

Marca comercial ou nome do fornecedor: Etablissements Darty & fils © | THOMSON

Endereço do fornecedor: 9 Rue des Bateaux-Lavoirs, 94200 Ivry-sur-Seine, France

Identificador de modelo: CTH312NFCIX

Tipo de aparelho de refrigeração:

Aparelho de baixo ruído:	não	Tipo de construção:	de instalação livre
Aparelho de armazenagem de vinhos:	não	Outros aparelhos de refrigeração:	sim

Parâmetros gerais do produto:

Parâmetro		Valor	Parâmetro	Valor
Dimensões totais (milímetros)	Altura	1860	Volume total (dm^3 ou l)	304
	Largura	595		
	Profundidade	590		
IEE		64	Classe de eficiência energética	C
Emissão de ruído aéreo (dB(A) re 1 pW)		35	Classe de emissão de ruído aéreo	B
Consumo anual de energia (kWh/a)		155	Classe climática	temperada alargada/ temperada/ subtropical/ tropical
Temperatura ambiente mínima (°C) para a qual o aparelho de refrigeração é adequado		10	Temperatura ambiente máxima (°C) para a qual o aparelho de refrigeração é adequado	43
Regulação de inverno		não		

Parâmetros dos compartimentos:

Tipo de compartimento		Parâmetros e valores dos compartimentos			
		Volume do compartimento (dm^3 ou l)	Regulação de temperatura recomendada para otimizar a conservação dos alimentos (°C)	Capacidade de congelação (kg/24 h)	Tipo de descongelação (descongelação automática = A, descongelação manual = M)
Despensa	não	—	—	—	—
Armazenagem de vinhos	não	—	—	—	—
Cave	não	—	—	—	—
Alimentos frescos	sim	207,0	4	—	A
Ultrarrefrigeração	não	—	—	—	—
0 estrelas ou produção de gelo	não	—	—	—	—

1 estrela	não	—	—	—	—
2 estrelas	não	—	—	—	—
3 estrelas	não	—	—	—	—
4 estrelas	sim	97,0	-18	6,0	A
Secção de 2 estrelas	não	—	—	—	—
Compartimento de temperatura variável	não	—	—	—	—

Compartimentos de quatro estrelas	
Função de congelamento rápido	sim
Aparelhos de armazenagem de vinhos	
Número de garrafas de vinho normalizadas	—
Parâmetros de fontes de luz (ª) **:**	
Tipo de fonte de luz	LED
Classe de eficiência energética	F
Duração mínima da garantia do fabricante: 24 meses	
Informações adicionais:	
Hiperligação para o sítio Web do fornecedor onde se encontram as informações previstas no anexo II, ponto 4, do Regulamento (UE) 2019/2019 da Comissão: mediamarkt.pt	

(ª) Determinados em conformidade com o Regulamento Delegado (UE) 2019/2015 da Comissão.

Classe climática:

- Temperada alargada: «Este aparelho de refrigeração destina-se a ser utilizado a temperaturas ambientes compreendidas entre 10 °C e 32 °C».
- Temperada: «Este aparelho de refrigeração destina-se a ser utilizado a temperaturas ambientes compreendidas entre 16 °C e 32 °C».
- Subtropical: «Este aparelho de refrigeração destina-se a ser utilizado a temperaturas ambientes compreendidas entre 16 °C e 38 °C».
- Tropical: «Este aparelho de refrigeração destina-se a ser utilizado a temperaturas ambientes compreendidas entre 16 °C e 43 °C».

Este aparelho de refrigeração não se destina a ser utilizado como aparelho encastrável.

Para saber a informação do modelo na base de dados do produto:
Clique no link
https://eprel.ec.europa.eu/screen/product/refrigeratingappliances2019/2442650

Voltagem nominal e frequência	220-240V~ 50Hz
Refrigerador/Quantidade	R600a / 32g
Gás de sopro de isolamento	Ciclopentano
Corrente nominal	1,5A
Classe de proteção contra choque elétrico	Classe I
Energia de entrada nominal	150W
Tempo de aumento da temperatura	Segurança durante falha de eletricidade: 10h
Peso líquido	66 kg

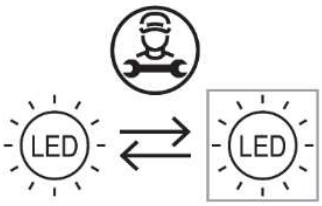

Fonte de iluminação (apenas LED) substituível por um profissional

Este produto contém uma fonte de luz da classe de eficiência energética F.

SERVIÇO DE REPARAÇÃO E PEÇAS SOBRESSELENTES

Não desmonte, nem repare o aparelho sozinho. O incumprimento desta premissa, pode provocar um choque elétrico ou ferimentos pessoais.

Para aceder ao serviço de reparação profissional e encomendar peças sobresselentes, obtenha o apoio do serviço pós-venda daMediaMarkt.
As peças sobresselentes para os seus aparelhos serão entregues no prazo de 15 dias úteis após a receção da encomenda.
Disponibilidade de peças sobressalentes: um período mínimo de dez anos

Atenção!
Todos os aparelhos têm uma garantia de 2 anos.
A garantia não cobre danos provocados por uma instalação incorreta, modificação não autorizada, autorreparação ou reparação não profissional.

Contacte-nos em:

MediaMarkt
www.mediamarkt.pt

210 042 210
10:00 - 22:00
(inclusive feriados)
De segunda-feira a sábado

10:00 - 20:00
Domingos
E-mail: clientes@mediamarkt.pt

Rua Casal do Canas, n.° 5
Zona Comercial de Alfragide
2790-204 Carnaxide, Portugal

ELIMINAÇÃO

Como retalhista responsável, preocupamo-nos com o ambiente.
Como tal, aconselhamos que cumpra os procedimentos adequados para eliminação do aparelho e dos respectivosmateriais de embalamento. Dessa forma, irá ajudar a conservar recursos naturais e assegurar que são reciclados de uma forma que protege a saúde e o ambiente.

Deve eliminar este aparelho e a sua embalagem de acordo com a legislação e regulamentação locais. Dado que este aparelho contém componentes eletrónicos, o produto e os seus acessórios devem ser eliminados separadamente do lixo doméstico quando atingirem o fim da sua vida útil.

Contacte as autoridades locais para obter informações acerca da eliminação e reciclagem.
O aparelho deve ser transportado para o ponto de recolha local, para reciclagem. Alguns pontos de recolha aceitamos aparelhos semencargos.

Pedimos desculpa por qualquer inconveniente provocado por pequenas inconsistências nestas instruções, as quais poderão ser resultado domelhoramento e desenvolvimento do produto.

Etablissements Darty & fils ©,
9 Rue des Bateaux-Lavoirs, 94200 Ivry-sur-Seine, France 30/09/2025

A PARTE MAIS FRIA DO FRIGORÍFICO

O símbolo indica o local da parte mais fria do seu frigorífico. Esta área encontra-se entre o compartimento dos vegetais no fundo e o símbolo no topo, ou a prateleira com a mesma altura.
De modo a manter a temperatura nesta área, certifique-se de que não altera a posição desta prateleira.

Em frigoríficos de ar forçado (modelos equipados com uma ventoinha ou "no frost"), o símbolo da área mais fria não é apresentado, porque a temperatura é uniforme em todo o interior.

INSTALAR O INDICADOR DA TEMPERATURA

Para ajudar a ajustar o seu frigorífico corretamente, ele vem equipado com um indicador da temperatura que pode usar para controlar a temperatura média na área mais fria.
AVISO: Este indicador foi criado apenas para ser usado no seu frigorífico. Não o use noutro frigorífico (pois a área mais fria não será a mesma) ou com outros intuitos.

INDICADOR DA TEMPERATURA: A PARTE MAIS FRIA DO SEU FRIGORÍFICO

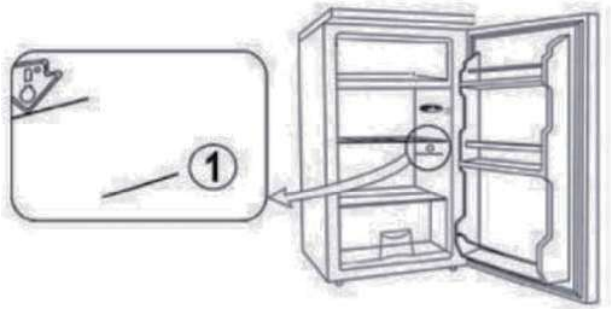

VERIFICAR A TEMPERATURA NA ÁREA MAIS FRIA

Usando o indicador da temperatura, deverá certificar-se regularmente de que a temperatura é a correta na parte mais fria do seu frigorífico. A temperatura no interior do seu frigorífico depende de um número de fatores, como a temperatura ambiente no exterior, até que ponto o seu frigorífico está cheio e com que frequência abre a porta. Tenha em conta estes fatores quando ajustar o seu aparelho.

Quando o indicador apresentar "OK", significa que o seu termóstato está definido corretamente e que a temperatura no seu frigorífico está correta.
Se o indicador estiver branco, significa que a temperatura está demasiado alta. Assim, deverá aumentar as definições do termóstato e esperar 12 horas antes de verificar o indicador de novo.
Após carregar o frigorífico ou abrir a porta, o indicador pode ficar branco durante alguns segundos.

Definição correta.

A temperatura está muito alta. Ajuste o termóstato.

Indice

IMPORTANTI ISTRUZIONI DI SICUREZZA 85
PANORAMICA DEL PRODOTTO 89
PRIMA DI INSTALLARE L'ELETTRODOMESTICO 90
INSTALLAZIONE 90
TEMPERATURA AMBIENTE 92
MANCANZA DI CORRENTE 92
UTILIZZO DEL FRIGORIFERO CONGELATORE 92
RIBALTAMENTO DELLO SPORTELLO 98
SCONGELAMENTO 103
PULIZIA E MANUTENZIONE 103
INDIVIDUAZIONE ED ELIMINAZIONE DI GUASTI 104
SCHEDA INFORMATIVA DEL PRODOTTO 106
SERVIZIO ASSISTENZA PER RIPARAZIONI E RICAMBI 108
SMALTIMENTO 109

Questo prodotto è stato fabbricato e venduto sotto la responsabilità di Etablissements Darty et Fils (S.A.S). THOMSON e il logo THOMSON sono marchi utilizzati su licenza di Etablissements Darty et Fils (S.A.S). Per ulteriori informazioni visitare il sito: www.thomson-brand.com .
Tutti gli altri prodotti, servizi, aziende, marchi, nomi commerciali o di prodotto e loghi citati nel presente documento appartengono ai rispettivi proprietari.

IMPORTANTI ISTRUZIONI DI SICUREZZA

LEGGERE ATTENTAMENTE LE SEGUENTI AVVERTENZE DI SICUREZZA E LE ISTRUZIONI PRIMA DI UTILIZZARE L'APPARECCHIO E CONSERVARLE PER RIFERIMENTO FUTURO.

Avvertenze

- Questo apparecchio è destinato all'uso domestico e in applicazioni simili, come ad esempio
  - cucine per il personale in negozi, uffici e altri ambienti di lavoro;
  - ambienti residenziali ad uso dei clienti in agriturismi, hotel, motel e similari;
  - bed and breakfast e ambienti simili;
  - catering e situazioni simili non di vendita al dettaglio.
- Se il cavo di alimentazione è danneggiato, deve essere sostituito dal produttore, da un servizio assistenza autorizzato o da un tecnico qualificato per evitare pericoli.
- Questo apparecchio può essere utilizzato da bambini di età pari o superiore a 8 anni e da persone con ridotte capacità fisiche, sensoriali o mentali o prive di esperienza e conoscenza, solo se sorvegliati o istruiti su come usare l'apparecchio in sicurezza e se comprendono i pericoli connessi.
  I bambini non devono giocare con l'apparecchio.
  La pulizia e la manutenzione da parte dell'utente non devono essere eseguite da bambini senza supervisione.
- Per istruzioni dettagliate sulla pulizia delle superfici a contatto con gli alimenti e delle zone soggette a schizzi, fare riferimento alla sezione "PULIZIA E MANUTENZIONE" alle pagine 103-104.
- L'apparecchio non deve essere esposto alla pioggia.
- AVVERTENZA Fare attenzione che le aperture di ventilazione presenti nella superficie esterna dell'apparecchio o nella struttura integrata non siano ostruite in alcun modo.
- AVVERTENZA Non utilizzare dispositivi meccanici o altri mezzi per accelerare il processo di sbrinamento, diversi da quelli raccomandati dal produttore.
- AVVERTENZA Non danneggiare il circuito del refrigerante.
- AVVERTENZA Non utilizzare apparecchi elettrici all'interno degli scomparti per la conservazione degli alimenti dell'elettrodomestico, a meno che non siano del tipo raccomandato dal produttore.

- Non conservare sostanze esplosive, come bombolette spray con propellente infiammabile, all'interno dell'apparecchio.
- ATTENZIONE L'impianto di raffreddamento è soggetto ad alta pressione. Non toccarlo. Rivolgersi ad un servizio assistenza qualificato prima dello smaltimento.
- INSTALLAZIONE NON INSTALLARE QUESTO APPARECCHIO IN AMBIENTI TROPPO UMIDI O TROPPO FREDDI, COME DEPENDANCE, GARAGE O CANTINE.
- **Istruzioni per lo smaltimento dell'apparecchio**
  Per evitare possibili danni all'ambiente o alla salute umana derivanti dallo smaltimento incontrollato dei rifiuti, riciclare l'apparecchio in modo responsabile per promuovere il riutilizzo sostenibile delle risorse materiali, dei refrigeranti e dei gas isolanti infiammabili. Lo smaltimento deve essere effettuato esclusivamente presso i centri di raccolta pubblici; contattare l'isola ecologica più vicina a casa per maggiori dettagli sulle corrette procedure di smaltimento.
- **Istruzioni per installazione, la manutenzione**
  L'apparecchio deve essere posizionato su una superficie orizzontale, in una zona che permetta la libera circolazione dell'aria. Non tentare di sostituire o riparare alcun componente da soli, ma chiedere aiuto all'assistenza clienti, se necessario.
- **Istruzioni per la movimentazione**
  Maneggiare sempre l'elettrodomestico facendo estrema attenzione per evitare danni.
- AVVERTENZA Per produrre ghiaccio (cubetti di ghiaccio) utilizzare solo acqua potabile.
- Non congelare mai alimenti scongelati, a meno che non siano stati precedentemente cotti, per eliminare i batteri nocivi. Non ricongelare mai i frutti di mare che sono stati scongelati.
- Attenzione: rischio di incendio / materiali infiammabili
- AVVERTENZA Durante il posizionamento dell'apparecchio, assicurarsi che il cavo di alimentazione non sia incastrato o danneggiato.
- AVVERTENZA Non posizionare prese multiple o alimentatori portatili sul retro dell'apparecchio.
- I bambini di età compresa tra 3 e 8 anni possono prendere e mettere alimenti nei frigoriferi.

- Per evitare la contaminazione degli alimenti, si prega di rispettare le istruzioni che seguono.
  - L'apertura prolungata degli sportelli può causare un aumento significativo della temperatura nei comparti dell'elettrodomestico.
  - Pulire regolarmente le superfici che possono entrare in contatto con gli alimenti e i sistemi di scarico accessibili.
  - Conservare la carne e il pesce crudi in contenitori adatti nel frigorifero, in modo che non entrino in contatto con altri alimenti e non gocciolino su di essi.
  - Gli scomparti per alimenti contrassegnati da due stelle sono adatti per conservare alimenti precongelati, conservare o preparare il gelato e produrre cubetti di ghiaccio.
  - Gli scomparti contrassegnati da una, due e tre stelle non sono adatti al congelamento di alimenti freschi.
  - Se si prevede che l'apparecchio frigorifero rimarrà vuoto per lunghi periodi, spegnerlo, sbrinarlo, pulirlo, asciugarlo e lasciare aperti gli sportelli per evitare la formazione di muffa al suo interno.

Precauzioni di sicurezza

- Tenere tutti gli imballaggi fuori dalla portata dei bambini: sussiste il rischio di soffocamento.
- Posizionare il frigorifero-congelatore in modo che la spina di alimentazione sia sempre accessibile.
- Scollegare il frigorifero/congelatore dalla presa di corrente quando non è in funzione e prima di pulirlo. Togliere gli alimenti prima di pulire l'apparecchio.
- Non staccare mai la spina del frigorifero/congelatore tirando il cavo. Afferrare saldamente la spina ed estrarla.
- Posizionare il frigorifero-congelatore in un luogo asciutto, evitando zone con elevata umidità.
- Tenere il frigorifero-congelatore al riparo dalla luce solare diretta.
- Non posizionare il frigorifero/congelatore vicino a fornelli, fuochi o caloriferi.
- Non utilizzare elettrodomestici nel frigorifero-congelatore.
- Tenere candele accese, lampade e altri oggetti con fiamme libere lontano dall'apparecchio per evitare che prenda fuoco.
- Non inserire alimenti di grandi dimensioni poiché potrebbero compromettere il

funzionamento dell'apparecchio.

- Quando si sposta l'apparecchio, occorre prestare la massima attenzione.
- Non utilizzare utensili appuntiti o affilati per rimuovere la brina o gli strati di ghiaccio. Utilizzare un raschietto di plastica.
- Non utilizzare mai la base, gli sportelli ecc. come punti di appoggio o come supporti.
- Non dare ai bambini gelati e ghiaccioli direttamente dal congelatore, perché le basse temperature potrebbero causare "ustioni da congelamento" sulle labbra.
- Le bevande effervescenti non devono essere conservate nel congelatore.

- Nel circuito frigorifero dell'apparecchio è contenuto il refrigerante isobutene (R600a), un gas naturale con un elevato livello di compatibilità ambientale, ma che è comunque infiammabile. Durante il trasporto e l'installazione dell'apparecchio, assicurarsi che nessuno dei componenti del circuito refrigerante venga danneggiato. Il refrigerante (R600a) è infiammabile.

- ATTENZIONE — Frigoriferi e congelatori contengono refrigerante e gas per l'isolamento. Il refrigerante e i gas devono essere smaltiti in modo professionale. Prima di procedere allo smaltimento corretto, assicurarsi che i tubi del circuito refrigerante non siano danneggiati.

PANORAMICA DEL PRODOTTO

Vano frigorifero

Luce LED

Portabottiglie per vino

Ripiani

Ripiani dello sportello

Contenitore per alimenti freschi

Copri contenitore per verdure

Contenitore per verdure

Vano congelatore

Cassetto superiore del congelatore

Cassetto centrale del congelatore

Cassetto inferiore del congelatore

Piedini regolabili

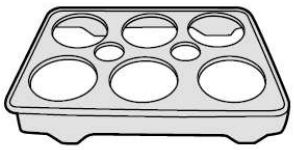

2 vaschette porta-uova

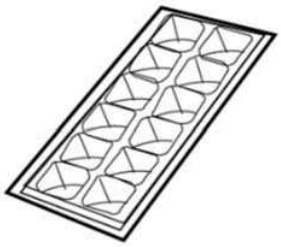

Vaschetta per cubetti di ghiaccio

Disposizione consigliata degli alimenti

Vano frigorifero (4°C)

L'aria fredda scende, quindi la parte inferiore è la più fredda. Conservare gli alimenti nello spazio ottimale per goderne maggiormente la freschezza.

Sezione superiore:	cibo in scatola, pane, torte…
Sezione centrale:	latticini, cibi pronti, dessert…
Sezione inferiore:	carne, prodotti a base di carne, salumi…
Contenitore:	frutta fresca, verdura, insalate…

Ripiani dello sportello del frigorifero (2° C ~ 8° C)

Sezione superiore:	uova, burro, formaggio…
Sezione centrale / inferiore:	bevande, lattine, bottiglie…

Vano congelatore (-18°C)

Cassetto superiore/centrale:	Torte e pasticcini Prodotti lattiero-caseari come formaggio e burro
Cassetto inferiore:	Carne e pesce cotti

PRIMA DI INSTALLARE L'ELETTRODOMESTICO

Prima di collegare l'elettrodomestico alla rete elettrica, verificare che la tensione indicata sulla relativa targhetta corrisponda alla tensione della propria abitazione. Una tensione diversa potrebbe danneggiare l'apparecchio.

La spina è l'unico modo per scollegare l'apparecchio dalla corrente e pertanto deve essere sempre accessibile. Per interrompere l'alimentazione di rete dell'apparecchio, spegnerlo e quindi staccare la spina dalla presa.

Questo apparecchio deve avere messa a terra. Il produttore non è responsabile per eventuali danni derivanti dall'uso senza messa a terra.

INSTALLAZIONE

Installare l'apparecchio in un locale asciutto e ben ventilato. Il luogo di installazione non deve essere esposto alla luce solare diretta né vicino a una fonte di calore, ad esempio una cucina, un radiatore, ecc.

Per garantire un'adeguata ventilazione dell'apparecchio, lasciare 50 ~ 70 mm di spazio tra la parte posteriore del frigorifero e la parete, almeno 100 mm di spazio dai fianchi alle pareti, ed uno spazio libero di oltre 100 mm sopra la parte superiore.
Regolare i piedini in modo da mantenere il frigorifero/congelatore in piano.

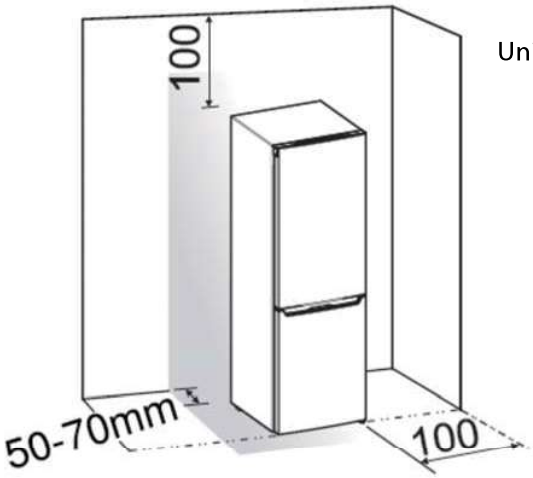

Unità di misura: mm

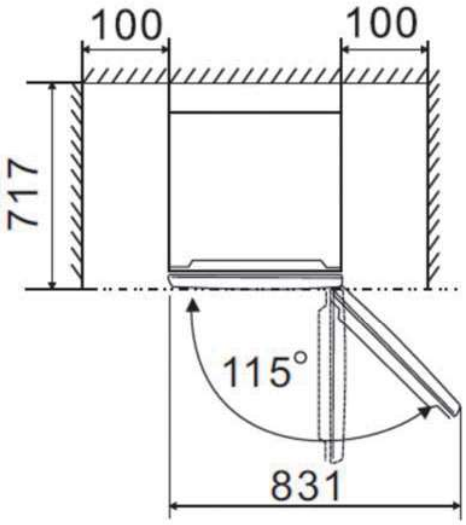

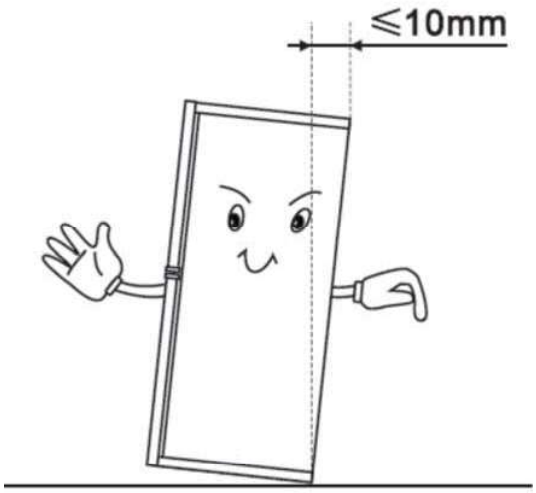

Suggerimenti per un corretto livellamento

Inclinare leggermente all'indietro il frigorifero-congelatore (la parte anteriore dovrebbe essere leggermente più alta di quella posteriore). Se l'inclinazione è corretta, gli sportelli anteriori dovrebbero chiudersi da soli quando vengono aperti a un'angolazione inferiore a 45 gradi. Per ottenere un'inclinazione posteriore bilanciata, regolare i piedini anteriori.

In genere, si consiglia che la parte anteriore del frigorifero-congelatore sia circa 10 mm più alta rispetto alla parte posteriore.

TEMPERATURA AMBIENTE

Questo apparecchio è progettato per funzionare a una temperatura ambiente compresa tra 10°C e 43°C. Se la temperatura ambiente diventa più fredda o più calda, l'apparecchio non funzionerà correttamente. Se i limiti della temperatura ambiente vengono superati per lunghi periodi, la temperatura nel vano congelatore salirà oltre -18°C e gli alimenti potrebbero deteriorarsi.

MANCANZA DI CORRENTE

In caso di interruzione di corrente, non aprire lo sportello. Gli alimenti congelati non dovrebbero subire danni se l'interruzione di corrente dura meno di 10 ore.
Non ricongelare alimenti che si siano scongelati completamente. Il cibo potrebbe diventare non commestibile.

UTILIZZO DEL FRIGORIFERO CONGELATORE

■ Prima di inserire gli alimenti nell'apparecchio

- Rimuovere tutti i componenti dell'imballaggio.
- Lasciare funzionare l'apparecchio a vuoto per 2 - 3 ore in modo che il vano possa raffreddarsi fino a raggiungere una temperatura adeguata.
- Pulire l'interno dell'apparecchio con acqua calda e un po' di detersivo liquido per rimuovere la polvere di fabbricazione e di trasporto.

■ Suggerimenti per la refrigerazione degli alimenti freschi

- La temperatura ottimale per la conservazione degli alimenti freschi è inferiore o uguale a +4°C.
- Impostando una temperatura più elevata all'interno dell'apparecchio, la durata di conservazione degli alimenti potrebbe risultare più breve.
- Coprire gli alimenti con una pellicola per preservarne la freschezza e l'aroma.
- Utilizzare sempre contenitori chiusi per i liquidi e gli alimenti, per evitare che sapori o odori si diffondano nel vano.
- Per evitare la contaminazione incrociata tra alimenti cotti e crudi, coprire gli alimenti cotti e separarli da quelli crudi.
- Si consiglia di scongelare gli alimenti all'interno del frigorifero.
- Non collocare cibi caldi all'interno dell'apparecchio. Aspettare che si siano raffreddati a temperatura ambiente prima di riporli nell'apparecchio.

■ Suggerimenti per la refrigerazione

- Carne (tutti i tipi): avvolgerla in una confezione adatta e riporla in frigorifero. Conservare la carne al massimo per 1-2 giorni.
- Frutta e verdura: pulire accuratamente (eliminare la terra) e riporre in frigorifero.
- Si consiglia di non conservare in frigorifero frutta esotica come banane, mango, papaya, ecc.
- Verdure come pomodori, patate, cipolle e aglio non dovrebbero essere conservate in frigorifero.
- Burro e formaggio: riporli in un contenitore ermetico oppure avvolgerli in un foglio di alluminio o in un sacchetto di polietilene per escludere quanta più aria possibile.
- Bottiglie: chiuderle con il tappo e posizionarle sul ripiano portabottiglie dello sportello.
- Fare sempre riferimento alla data di scadenza dei prodotti per sapere per quanto tempo conservarli.

Regolazione dell'umidità

Quando si conservano frutta e verdura, è possibile controllare l'umidità dei contenitori spostando verso sinistra/destra la barra scorrevole predisposta.

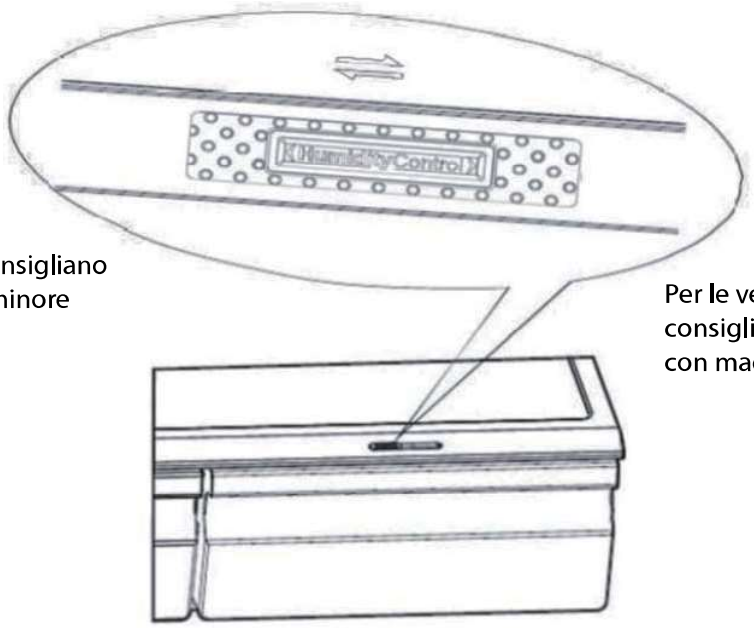

Per la frutta si consigliano condizioni con minore umidità.

Per le verdure si consigliano condizioni con maggiore umidità.

Contenitore per alimenti freschi

Nel contenitore per alimenti freschi è possibile conservare temporaneamente pesce, carne e altri alimenti deperibili a una temperatura più bassa. Normalmente ha una temperatura di circa 2°C inferiore rispetto al resto del vano frigorifero.
È possibile regolarne la temperatura tramite la barra a scorrimento. Nella tabella sottostante sono riportati alcuni consigli per la conservazione degli alimenti.

Temperatura impostata per il frigorifero	Barra a scorrimento	Alimento	Periodo di conservazione
2 °C	Estrema destra	Pesce e carne	< 3 giorni
5 °C	Estrema sinistra	Frutta	< 2 settimane
8 °C	Estrema sinistra	Verdure	< 5 giorni

Nota Poiché sia la temperatura ambiente che quella impostata influenzano la temperatura all'interno del contenitore per alimenti freschi, la temperatura effettiva potrebbe variare entro un certo intervallo.
La temperatura all'interno di questo contenitore potrebbe essere inferiore allo zero, quindi è normale che eventuali liquidi al suo interno si congelino.

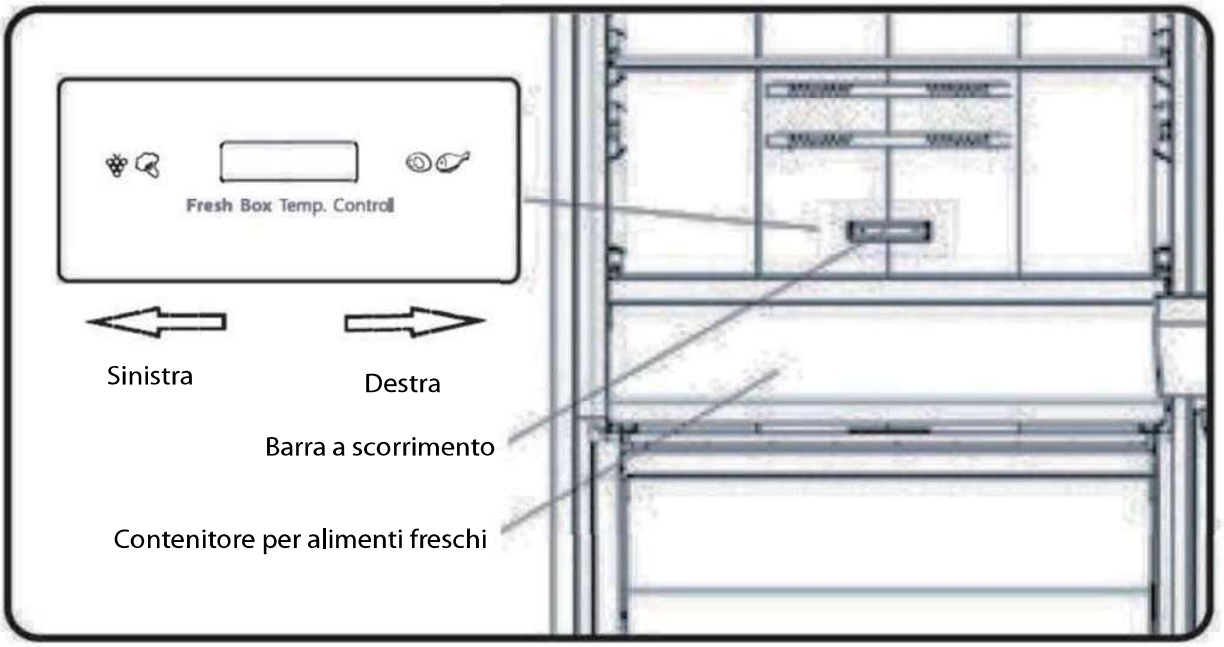

Controllo temperatura

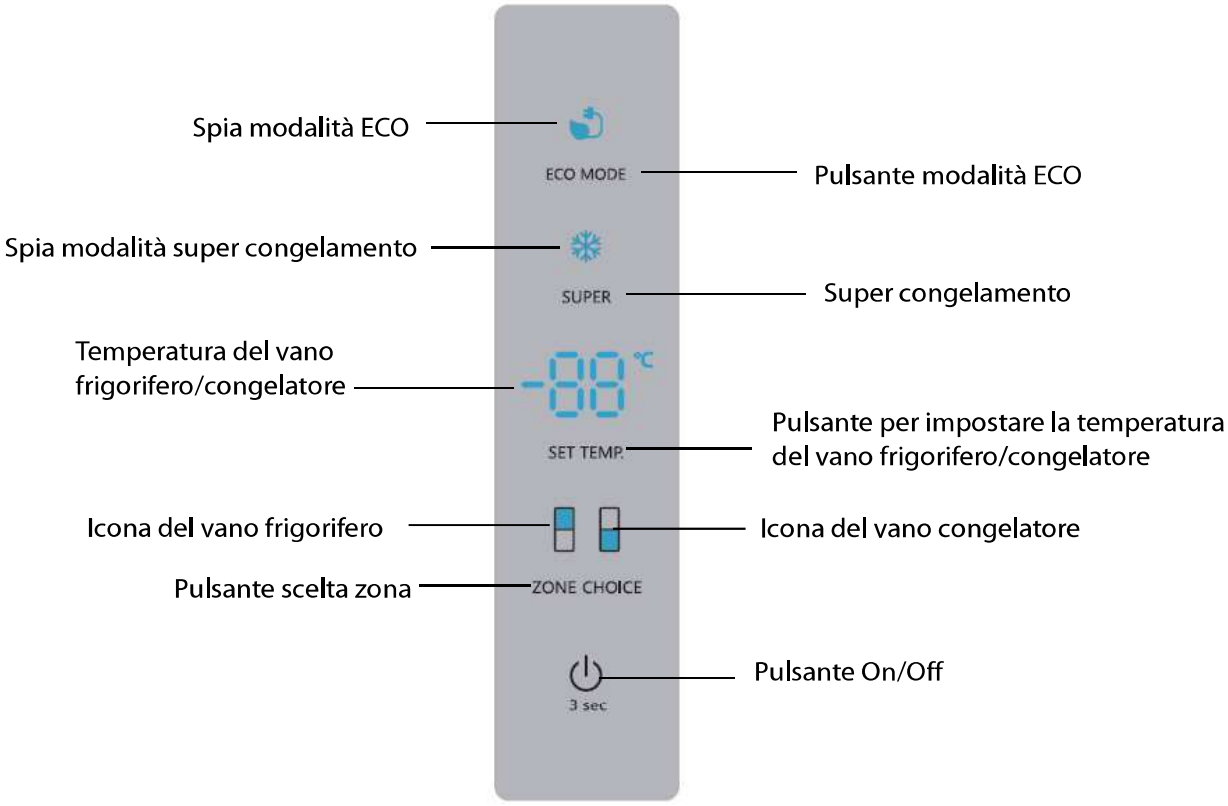

Regolazione della temperatura
Quando si accende il frigorifero/congelatore per la prima volta, si consiglia di impostare la temperatura del frigorifero a 4°C e quella del congelatore a -18°C. Se si desidera modificare la temperatura, seguire le istruzioni riportate di seguito.

Attenzione!
La temperatura impostata ha il significato di temperatura media per l'intero frigorifero. Le temperature all'interno di ciascun vano possono variare rispetto a quelle visualizzate sul pannello, a seconda della quantità di alimenti conservati e della loro posizione. Anche la temperatura ambiente può influenzare la temperatura effettiva all'interno dell'apparecchio.

Accensione/Spegnimento

Tenere premuto il pulsante 3 sec per 3 secondi per attivare la funzione di accensione o quella di spegnimento.
Quando la funzione di spegnimento è attiva, sul display appare "OF".

Come impostare la temperatura all'interno del vano frigorifero

Premere il pulsante ZONE CHOICE finché non si illumina l'icona del frigorifero . Quindi premere ripetutamente il pulsante SET TEMP. per impostare la temperatura del vano frigorifero tra 2°C e 8°C.

Per impostare la temperatura all'interno del vano congelatore

Premere il pulsante ZONE CHOICE finché non si illumina l'icona del congelatore . Quindi premere ripetutamente il pulsante SET TEMP. per impostare la temperatura del vano congelatore tra -14°C e -24°C.

Super congelamento (Super freeze)
Con questa funzione, è possibile abbassare rapidamente la temperatura all'interno del vano congelatore in modo che il cibo congeli più velocemente. Questa funzione aiuta anche a mantenere le vitamine ed i nutrienti degli alimenti freschi per un periodo più lungo.
Se si prevede di congelare una grande quantità di alimenti freschi, si consiglia di impostare questa modalità con 24 ore di anticipo.

- Premere il pulsante SUPER per attivare questa funzione. L'icona Super Freeze si illumina e il display della temperatura del congelatore indica -24°C.
- Questa funzione verrà disattivata automaticamente dopo 52 ore.
- È anche possibile disattivare manualmente questa funzione premendo il pulsante SUPER . Il display della temperatura del congelatore tornerà all'impostazione precedente.

Risparmio energetico
Premere il pulsante ECO MODE per attivare questa funzione. L'icona del Risparmio energetico si illumina.
Le temperature del vano frigorifero e del vano congelatore passano automaticamente a 6°C e -17°C

rispettivamente.

Per disattivare questa funzione, premere il pulsante ECO MODE . Le temperature dei vani frigorifero e congelatore tornano alle impostazioni precedenti.

Allarme sportello
Se lo sportello del frigorifero rimane aperto per circa 2 minuti, suona l'allarme.
Per risparmiare energia, non tenere lo sportello aperto a lungo quando si utilizza il frigorifero/congelatore.
Per disattivare l'allarme, chiudere lo sportello.

■ Congelamento e conservazione degli alimenti nel vano congelatore

Utilizzo del vano congelatore

- Per conservare gli alimenti surgelati
- Per produrre cubetti di ghiaccio
- Per congelare gli alimenti

NOTA Assicurarsi sempre che lo sportello del vano congelatore sia chiuso correttamente.

Alimenti acquistati congelati

- La confezione non deve essere danneggiata.
- Rispettare la date riportate nelle diciture: "Consumare entro il", "Data di scadenza".
- Se possibile, trasportare gli alimenti surgelati in un sacchetto termico e riporli rapidamente nel congelatore.

Conservazione degli alimenti congelati

Conservare a -18°C o a temperature inferiori. Evitare di aprire inutilmente lo sportello del vano congelatore.

Congelamento degli alimenti freschi

Congelare solo alimenti freschi e integri.
Per preservare al meglio il valore nutrizionale, il sapore e il colore, le verdure devono essere sbollentate prima di congelarle.
Melanzane, peperoni, zucchine e asparagi non necessitano di essere sbollentati.

Nota Tenere gli alimenti da congelare a distanza da quelli già congelati.

- I seguenti alimenti sono adatti al congelamento:

Dolci e pasticcini, pesce e frutti di mare, carne, selvaggina, pollame, verdure, frutta, erbe aromatiche, uova senza guscio, latticini come formaggio e burro, piatti pronti e avanzi come zuppe, stufati, carne e pesce cotti, piatti a base di patate, soufflé e dessert.

- I seguenti alimenti non sono adatti al congelamento:

Tipi di verdure che solitamente vengono consumate crude, come lattuga o ravanelli, uova con guscio, uva, mele, pere e pesche intere, uova sode, yogurt, latte acido, panna acida e maionese.

Confezionamento degli alimenti da congelare

Per evitare che gli alimenti perdano sapore o si secchino, conservarli in confezioni ermetiche.

1. Riporre gli alimenti in una confezione opportuna.

2. Rimuovere l'aria.
3. Sigillare la confezione.
4. Etichettare la confezione indicando il contenuto e la data di congelamento.

Imballaggi idonei:
Pellicola di plastica, pellicola tubolare di polietilene, foglio di alluminio.
Questi prodotti sono disponibili presso i rivenditori specializzati.

Tempi di conservazione consigliati degli alimenti congelati nel vano congelatore

Questi tempi variano a seconda del tipo di alimento. Gli alimenti congelati possono essere conservati da 1 a 12 mesi (minimo a -18°C).

Alimento	Durata conservazione
Pancetta, carne cotta, latte	1 mese
Pane, gelati, salsicce, torte, crostacei preparati, pesce azzurro	2 mesi
Pesce non grasso, crostacei, pizza, scones e muffin	3 mesi
Prosciutto, torte, biscotti, costolette di manzo e agnello, pezzi di pollame	4 mesi
Burro, verdure (sbollentate), uova intere e tuorli, gamberi cotti, carne macinata (cruda), maiale (crudo)	6 mesi
Frutta (secca o sciroppata), albumi d'uovo, manzo (crudo), pollo intero, agnello (crudo), torte di frutta	12 mesi

Non dimenticare mai:
- Quando si congelano alimenti freschi con una data di scadenza, è necessario congelarli prima della scadenza di tale data.
- Controllare che gli alimenti non siano già stati congelati. Infatti, gli alimenti congelati che sono stati completamente scongelati, non devono più essere ricongelati.
- Una volta scongelati, gli alimenti devono essere consumati rapidamente.

■ Fare cubetti di ghiaccio

Riempire la vaschetta per i cubetti di ghiaccio per 3/4 con acqua potabile e riporla nel vano congelatore.
Se la vaschetta del ghiaccio si incolla al vano, staccarla solo con un utensile non affilato.
Per staccare i cubetti di ghiaccio, torcere leggermente la vaschetta del ghiaccio o tenerla brevemente sotto l'acqua corrente.

■ Rumori di funzionamento

Rumori normali
- Funzionamento del motore
- Scorrimento del refrigerante attraverso i tubi.

■ Consigli per il risparmio energetico

Per un utilizzo più efficiente dal punto di vista energetico dell'elettrodomestico, rispettare quanto segue.
- Assicurarsi che il frigorifero/congelatore abbia una ventilazione adeguata, come raccomandato nelle istruzioni di installazione.
- Lasciare raffreddare gli alimenti e le bevande calde prima di introdurli nell'apparecchio.
- Scongelare gli alimenti congelati nel vano frigorifero in modo da utilizzare la bassa temperatura degli alimenti congelati per raffreddare gli alimenti refrigerati

- Ridurre al minimo le aperture degli sportelli.
- Tenere aperto lo sportello dell'apparecchio il meno possibile.
- Sbrinare regolarmente il frigorifero-congelatore per rimuovere lo strato di brina.
- Assicurarsi che gli sportelli del frigorifero e del congelatore siano sempre chiusi correttamente.

RIBALTAMENTO DELLO SPORTELLO

Se necessario, è possibile modificare il lato di apertura dello sportello, dal lato destro (come fornito) a quello sinistro.
Avvertenza Quando si inverte l'apertura dello sportello, accertarsi che l'apparecchio sia stato scollegato dalla presa di rete.
Per invertire il lato di apertura dello sportello, si consiglia di seguire i passi qui indicati.

1. Mettere l'apparecchio in posizione verticale. Aprire lo sportello per estrarre tutti i ripiani. Chiudere lo sportello.

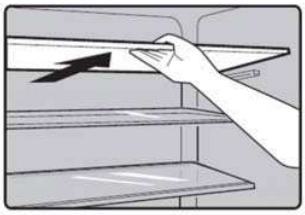
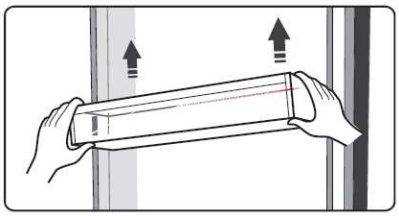

2. Rimuovere la vite dalla copertura della cerniera superiore, quindi rimuovere la copertura.

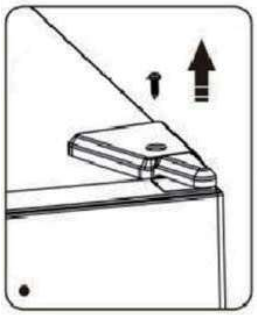
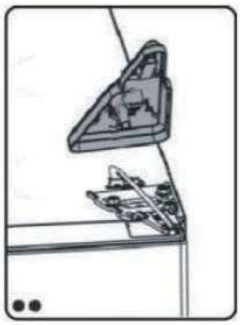

3. Svitare le viti che fissano la cerniera superiore utilizzando una chiave a bussola da 8 mm o una chiave inglese.

4. Rimuovere lo sportello superiore dalla cerniera centrale, sollevandolo con cautela verso l'alto.

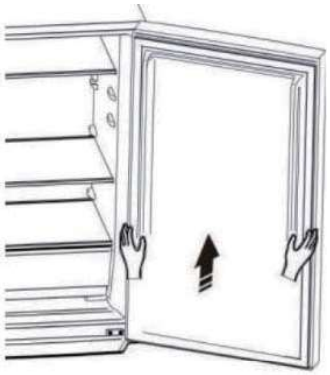

5. Rimuovere il coperchietto coprifori sul pannello superiore dell'apparecchio. Spostare il coperchietto coprifori da sinistra a destra.

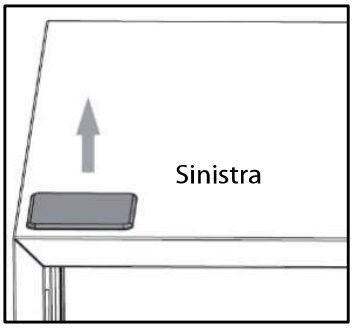

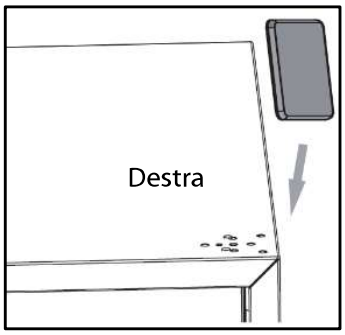

6. Svitare i blocchi dalla parte inferiore dello sportello del frigorifero e poi montarli sul lato opposto.

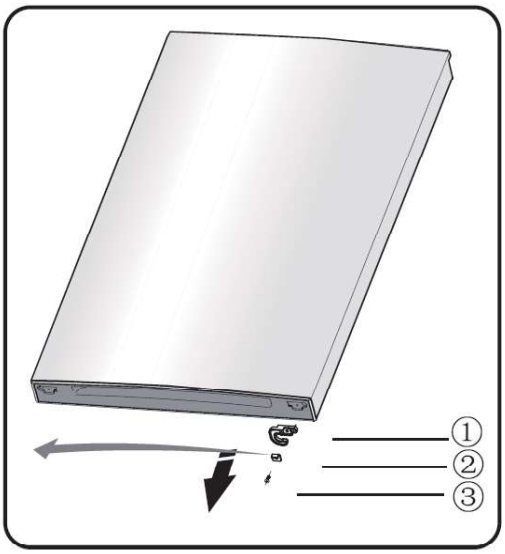

① Fermo sportello

② Blocco di arresto

③ Vite

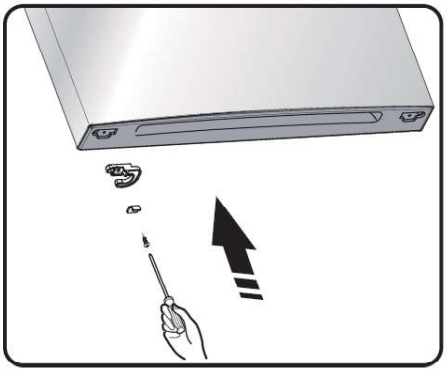

7. Svitare le viti che fissano la cerniera centrale all'elettrodomestico, quindi rimuovere la cerniera centrale che tiene in posizione lo sportello inferiore. Rimuovere lo sportello inferiore sollevandolo verso l'alto.

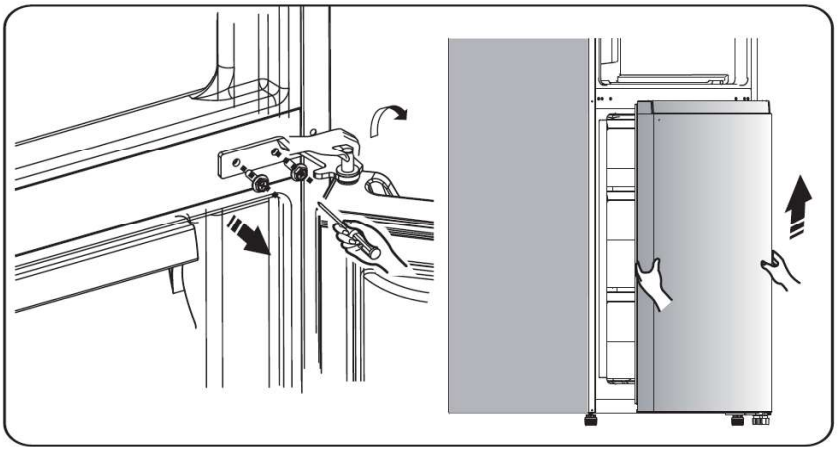

8. Posizionare lo sportello inferiore su una superficie morbida. Allentare la vite ③ e smontare le parti ② e ①. Installare sul lato sinistro il fermo sportello sostitutivo – sinistro (fornito nel sacchetto di plastica) e la parte ② (blocco di arresto) e serrare saldamente con la vite ③. Conservare la parte ① insieme all'apparecchio per utilizzo futuro.

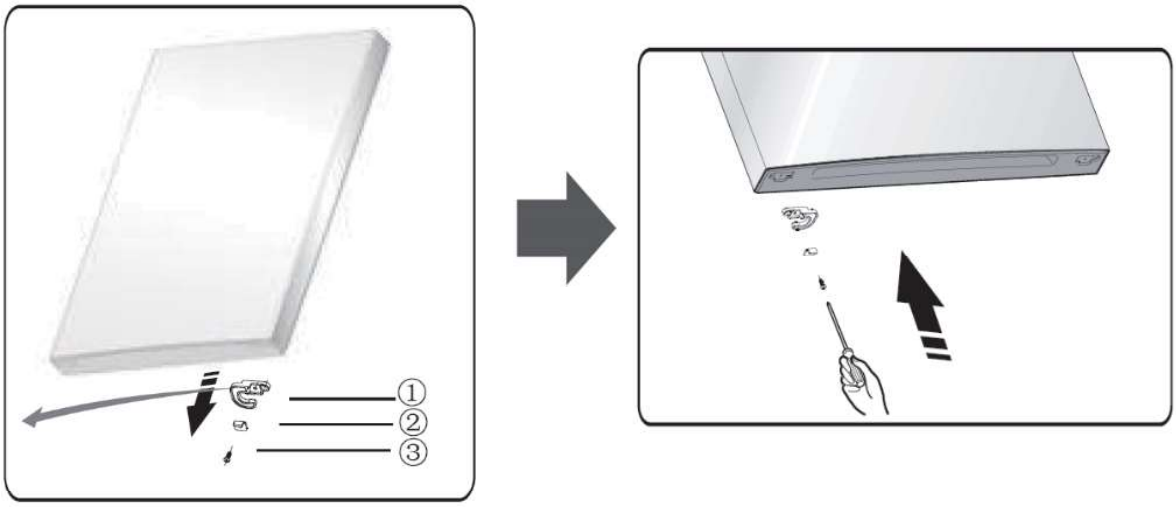

9. Spostare da sinistra a destra i coperchietti coprifori sulla piastra di copertura centrale.

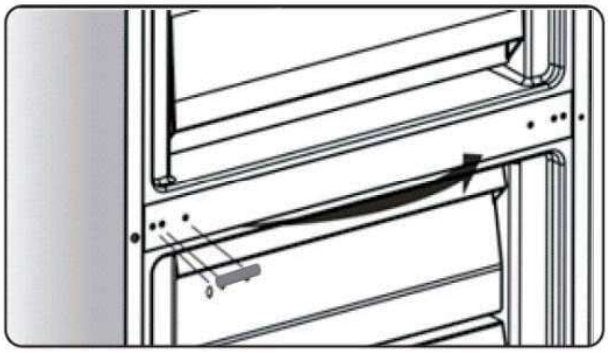

10. Adagiare l'apparecchio su un imballaggio morbido in schiuma o su un materiale simile. Rimuovere entrambi i piedini regolabili ② e ④. Svitare le viti ③che fissano la cerniera inferiore ① sul fondo dell'elettrodomestico, quindi rimuovere la cerniera inferiore.

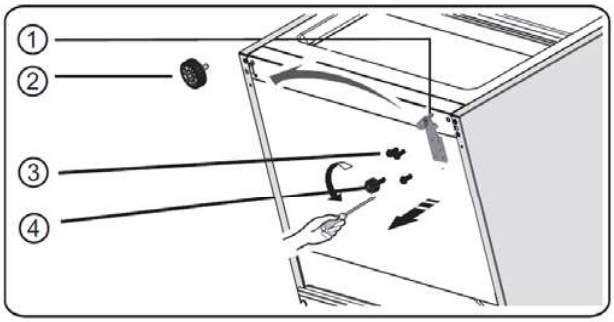

11. Svitare l'asse della cerniera inferiore e installarlo sul foro del lato posteriore. Serrare in posizione.

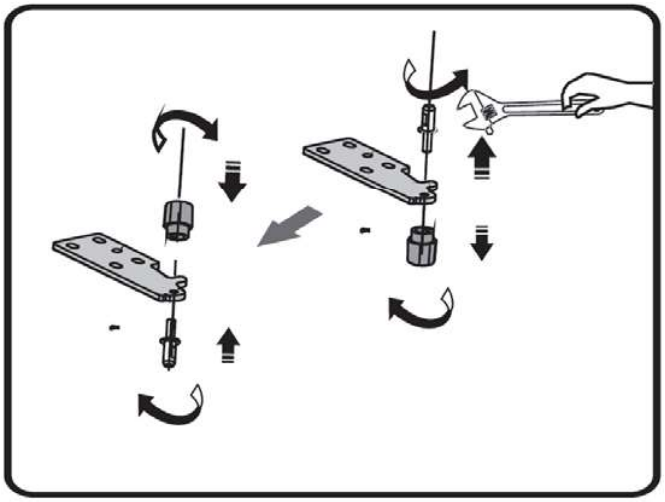

12. Riposizionare la cerniera inferiore sul lato sinistro e fissarla con le viti. Reinstallare i piedini regolabili.

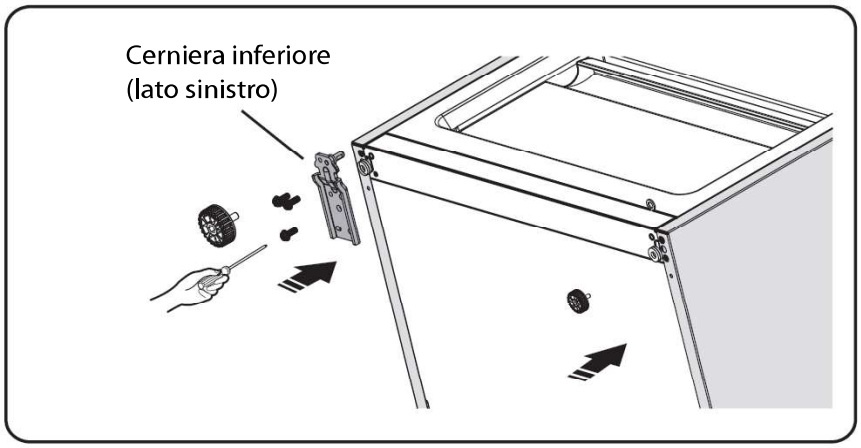

13. Montare lo sportello inferiore sull'elettrodomestico, assicurandosi che l'asse della cerniera inferiore si inserisca nel foro sotto lo sportello inferiore. Serrare il bullone della cerniera inferiore.
Ruotare la cerniera centrale di 180°. Fissare la cerniera centrale alla parte centrale dell'elettrodomestico.

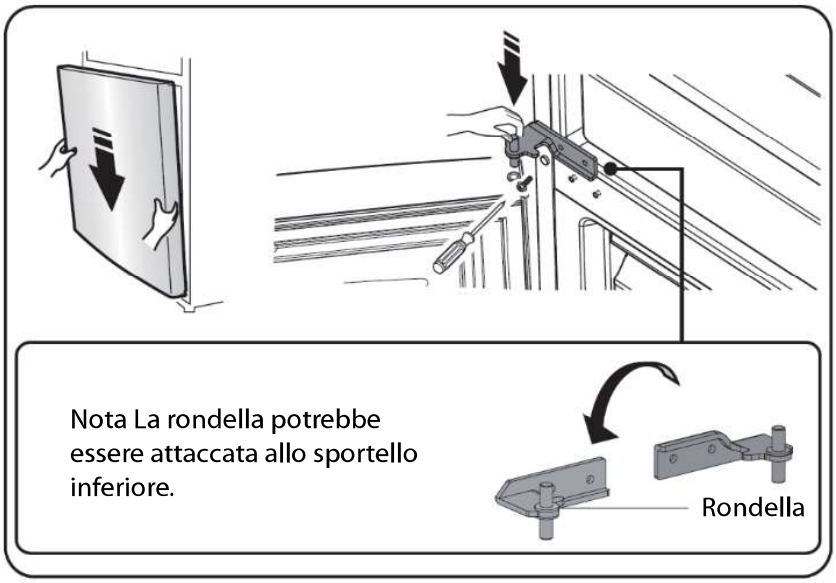

14. Montare lo sportello superiore sull'elettrodomestico, assicurandosi che l'asse della cerniera centrale si inserisca nel foro sotto lo sportello superiore. Serrare il bullone della cerniera centrale.

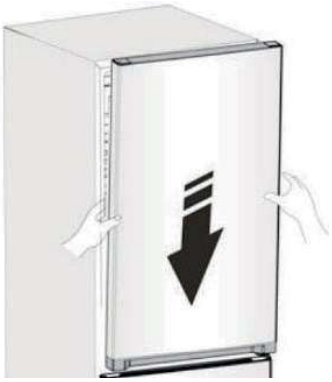

15. Montare la cerniera superiore sul pannello superiore dell'elettrodomestico e serrare le viti. Montare la copertura della cerniera superiore.

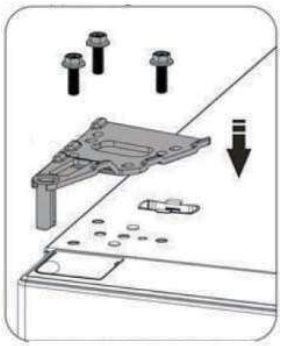

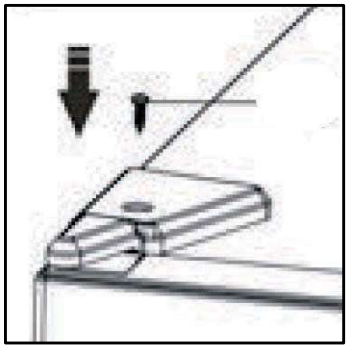

16. Aprire lo sportello superiore e installare i ripiani, quindi chiuderlo.

SCONGELAMENTO

Questo apparecchio è dotato di un sistema anti-gelo.
Questo sistema consente al vano congelatore di rimanere sempre privo di ghiaccio; tuttavia, gli alimenti conservati al suo interno non si sbrinano.

PULIZIA E MANUTENZIONE

Dopo l'installazione del nuovo elettrodomestico, si consiglia di pulirlo accuratamente.

Prima di pulire l'elettrodomestico, staccare sempre la spina.

1. Togliere gli alimenti e conservarli in un luogo fresco.
2. Rimuovere tutte le parti rimovibili, come ripiani, contenitori per la verdura, eccetera.
3. Utilizzare un panno morbido umido o un tovagliolo di carta per pulire l'interno e l'esterno, comprese tutte le diverse aree di drenaggio e la fessura di evacuazione dell'acqua.
4. Asciugare immediatamente con un panno umido eventuali fuoriuscite nel frigorifero e nel congelatore.
   - Utilizzare un detergente delicato come il detersivo per i piatti oppure utilizzare un po' di bicarbonato di sodio o aceto per pulire la zona interessata dagli schizzi.
   - Mettere una piccola quantità di detersivo, aceto o bicarbonato di sodio in una ciotola e aggiungere acqua calda. Immergere un asciugamano o un panno nella soluzione detergente e lavare la parte interna dell'apparecchio.
5. Pulire le parti rimovibili utilizzando una spugna pulita o un panno morbido in acqua calda e sapone. Sciacquarle e asciugarle accuratamente prima di rimetterle a posto.
   - Non usare detergenti abrasivi o chimici.
6. Pulire i rivestimenti e le guarnizioni delle porte utilizzando una spugna pulita o un panno morbido e un detergente delicato in acqua calda.
   - Non utilizzare cere detergenti, detergenti concentrati, candeggina o detergenti contenenti petrolio sulle parti in plastica del frigorifero.
7. Asciugare accuratamente tutte le superfici e quindi collegare l'apparecchio alla presa elettrica. Regolare le temperature.
8. Rimettere gli alimenti nell'apparecchio.

La luce nel vano frigorifero non può essere sostituita dall'utente. Se la luce smette di funzionare, contattare il centro di assistenza autorizzato locale.

INDIVIDUAZIONE ED ELIMINAZIONE DI GUASTI

Se si riscontrassero problemi con l'apparecchio o si teme che non funzioni correttamente, è possibile effettuare alcuni semplici controlli come indicato nella tabella seguente prima di chiamare l'assistenza.

Avvertenza
Non tentare di riparare da soli l'apparecchio. Se il problema persiste dopo aver effettuato i controlli indicati di seguito, contattare un elettricista qualificato, un tecnico dell'assistenza autorizzato o il negozio in cui è stato acquistato il prodotto.

Problema	Possibili cause e soluzione
L'elettrodomestico non funziona.	Controllare che l'apparecchio sia collegato correttamente alla presa di corrente e che la presa sia accesa. Controllare il fusibile o il circuito di alimentazione e sostituire se necessario. È normale che l'apparecchio non sia in funzione durante il ciclo di sbrinamento o per un breve periodo di tempo dopo l'accensione, per proteggere il compressore.
Rumorosità dell'apparecchio	I seguenti rumori sono normali: • Rumori di funzionamento del compressore • Rumori di movimento dell'aria dovuti alla ventola motorizzata del vano congelatore o in altri scomparti. • Gorgoglio simile all'acqua che bolle • Scoppiettii durante lo sbrinamento automatico • Rumore di clic prima dell'avvio del compressore
	Altri rumori insoliti sono dovuti ai motivi indicati di seguito e potrebbero richiedere controlli e interventi. • L'elettrodomestico non è in piano. • La parte posteriore dell'elettrodomestico tocca la parete. • Bottiglie o contenitori caduti o rotolanti
Il motore funziona ininterrottamente.	È normale sentire frequentemente il rumore del motore e nelle seguenti circostanze il motore funzionerà ininterrottamente. • La temperatura è stata impostata su un livello più freddo. • Di recente è stata inserita nell'elettrodomestico una grande quantità di alimenti caldi. • La temperatura esterna all'apparecchio è troppo alta. • Gli sportelli vengono tenuti aperti troppo a lungo o vengono aperti troppo spesso. • Dopo aver installato l'apparecchio o se è rimasto spento per un lungo periodo.
Refrigerazione insufficiente	• Regolare la temperatura su un'impostazione più fredda e attendere alcune ore affinché la temperatura si stabilizzi. • Lo sportello viene tenuto aperto troppo a lungo o viene aperto troppo frequentemente. Ogni volta che si apre lo sportello, nel frigorifero entra aria calda. Aprire lo sportello meno spesso.

	• Controllare che lo sportello sia completamente chiuso. • Verificare se la guarnizione dello sportello non chiude bene. • Una grande quantità di alimenti caldi o bollenti è stata inserita di recente. Attendere che il frigorifero abbia raggiunto la temperatura impostata.
Nell'apparecchio c'è un cattivo odore.	Gli alimenti dall'odore forte devono essere confezionati accuratamente prima di essere inseriti nell'elettrodomestico. Controllare che non vi siano elementi deteriorati o che le guarnizioni degli sportelli non siano sporche da lungo tempo.
Acqua che gocciola sul pavimento	La vaschetta dell'acqua (posizionata nella parte inferiore posteriore del mobile) potrebbe non essere livellata correttamente, oppure il beccuccio di scarico sotto la parte superiore del compressore potrebbe non essere posizionato correttamente per dirigere l'acqua nella vaschetta, oppure il beccuccio dell'acqua potrebbe essere ostruito. Potrebbe essere necessario allontanare l'apparecchio dalla parete per controllare la vaschetta e il beccuccio.

Scheda informativa del prodotto

REGOLAMENTO DELEGATO (UE) 2019/2016 DELLA COMMISSIONE per quanto riguarda l'etichettatura energetica degli apparecchi di refrigerazione

Marchio o nome del fornitore: Etablissements Darty & fils © | THOMSON

Indirizzo del fornitore: 9 Rue des Bateaux-Lavoirs, 94200 Ivry-sur-Seine, France

Identificativo del modello: CTH312NFCIX

Tipo di apparecchio di refrigerazione:

Apparecchio a bassa rumorosità:	No	Tipo di apparecchio:	a libera installazione
Frigorifero cantina:	No	Altro apparecchio di refrigerazione:	Sì

Parametri generali del prodotto:

Parametro		Valore	Parametro	Valore
Dimensioni complessive (mm)	Altezza	1860	Volume totale (dm^3 o l)	304
	Larghezza	595		
	Profondità	590		
IEE		64	Classe di efficienza energetica	C
Emissioni di rumore aereo (dB(A) re 1 pW)		35	Classe di emissione di rumore aereo	B
Consumo annuo di energia (kWh/a)		155	Classe climatica	temperata estesa/temperata/ subtropicale/ tropicale
Temperatura ambiente minima (°C) per la quale l'apparecchio di refrigerazione è adatto		10	Temperatura ambiente massima (°C) per la quale l'apparecchio di refrigerazione è adatto	43
Configurazione invernale		No		

Parametri degli scomparti:

Tipo di scomparto		Parametri e valori dello scomparto			
		Volume dello scomparto (dm^3 o l)	Impostazioni di temperatura raccomandate per una conservazione ottimale degli alimenti (°C)	Capacità di congelamento (kg/24 h)	Modalità di sbrinamento (sbrinamento automatico = A, sbrinamento manuale = M)
Dispensa	No	—	—	—	—
Cantina	No	—	—	—	—
Temperatura moderata	No	—	—	—	—
Alimenti freschi	Sì	207,0	4	—	A
Raffreddamen-to	No	—	—	—	—
0 stelle o produzione di ghiaccio	No	—	—	—	—
1 stella	No	—	—	—	—

2 stelle	No	—	—	—	—
3 stelle	No	—	—	—	—
4 stelle	Sì	97,0	-18	6,0	A
Sezione a 2 stelle	No	—	—	—	—
Scomparto a temperatura variabile	No	—	—	—	—
Per gli scomparti a 4 stelle:					
Congelamento rapido	Sì				
Per i frigoriferi cantina:					
Numero di bottiglie di vino standard	—				
Parametri della sorgente luminos ([a]) **:**					
Tipo di sorgente luminosa	LED				
Classe di efficienza energetica	F				
Durata minima della garanzia offerta dal fabbricante : 24 mesi					
Informazioni supplementari:					
Link al sito web del fornitore dove si trovano le informazioni di cui all'allegato II, punto 4, del regolamento (UE) 2019/2019 della Commissione : www.unieuro.it					

([a]) Determinati in conformità al regolamento delegato (UE) 2019/2015 della Commissione.

Classe climatica:

- Temperata estesa: «Apparecchio di refrigerazione destinato a essere utilizzato a una temperatura ambiente compresa tra 10 °C e 32 °C».
- Temperata: «Apparecchio di refrigerazione destinato a essere utilizzato a una temperatura ambiente compresa tra 16 °C e 32 °C».
- Subtropicale: «Apparecchio di refrigerazione destinato a essere utilizzato a una temperatura ambiente compresa tra 16 °C e 38 °C».
- Tropicale: «Apparecchio di refrigerazione destinato a essere utilizzato a una temperatura ambiente compresa tra 16 °C e 43 °C».

Apparecchio di refrigerazione non destinato ad essere utilizzato come apparecchio da incasso.

Per trovare le informazioni sul modello nel database dei prodotti:
fare clic sul collegamento
https://eprel.ec.europa.eu/screen/product/refrigeratingappliances2019/2442650

Voltaggio e frequenza nominali	220-240V~ 50Hz
Refrigerante/Quantità	R600a / 32g
Gas isolante	Ciclopentano
Corrente nominale	1,5A
Classe di protezione contro le scosse elettriche	Classe I
Potenza sbrinamento	150W
Tempo di aumento della temperatura	Protezione contro l'interruzione di corrente 10h
Peso netto	66 kg

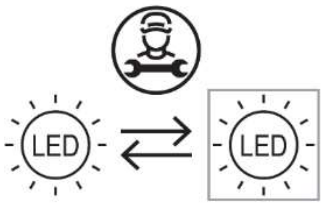

Sorgente luminosa (LED) sostituibile solo da un tecnico qualificato

Questo prodotto contiene una sorgente luminosa con classe di efficienza energetica F.

SERVIZIO ASSISTENZA PER RIPARAZIONI E RICAMBI

Non smontare o riparare l'elettrodomestico da soli. Altrimenti si rischiano scosse elettriche ed infortuni

Per accedere a riparazioni professionali e ordinare pezzi di ricambio, richiedere supporto al servizio post-vendita FNAC DARTY.
I ricambi per i vostri elettrodomestici vi saranno consegnati entro 15 giorni lavorativi dal ricevimento dell'ordine.
Disponibilità delle parti di ricambio: un periodo minimo di 10 anni

Da tener presente
Tutti gli elettrodomestici hanno una garanzia di 2 anni.
La garanzia non copre i danni causati da installazione non corretta, modifiche non autorizzate, riparazioni fai da te o riparazioni non professionali.

Recapiti:

Il **numero di telefono** per riparazioni in garanzia, fuori garanzia e l'acquisto di parti di ricambio:

02-97078130

Orario del servizio:

da lunedì a venerdì dalle 8.00 alle 20.00

Riferimenti aziendali:

Unieuro S.p.A.
via Piero Maroncelli, 10, 47121 Forlì (FC), Italia
www.unieuro.it

SMALTIMENTO

Il costruttore di questo elettrodomestico pone la massima attenzione alla salvaguardia dell'ambiente. Si raccomanda di seguire le procedure corrette per smaltire l'apparecchio ed i materiali di imballaggio. In questo modo si contribuisce alla salvaguardia delle risorse naturali e ci si assicura che il riciclo avvenga in modo tale da proteggere la salute e l'ambiente.

Smaltire l'apparecchio ed il relativo imballaggio nel rispetto di tutte le leggi e norme vigenti.
Poiché il prodotto contiene componenti elettronici, l'apparecchio e i suoi accessori devono essere smaltiti separatamente dai rifiuti domestici quando l'apparecchio raggiunge la fine del suo ciclo di vita.

Per maggiori informazioni sullo smaltimento e il riciclo, rivolgersi alle autorità locali competenti.
Il prodotto deve essere portato presso un'isola ecologica o un centro per la raccolta differenziata e riciclo. Alcuni punti di raccolta accettano i prodotti gratuitamente.

Il presente manuale potrebbe contenere alcune imprecisioni dovute alla nostra politica di miglioramento continuo dei prodotti. Ci scusiamo per eventuali disagi.

Etablissements Darty & fils ©,
9 Rue des Bateaux-Lavoirs, 94200 Ivry-sur-Seine, France 30/09/2025

LA PARTE PIÙ FREDDA DEL FRIGORIFERO

Questo simbolo indica la posizione della parte più fredda del frigorifero. Questa zona si trova tra lo scomparto per le verdure in basso e il simbolo in alto, oppure il ripiano alla stessa altezza.
Per mantenere costante la temperatura in questa zona, assicurarsi di non modificare la posizione di questo ripiano.

Nei frigoriferi ad aria forzata (dotati di ventola o modelli No Frost), il simbolo della zona più fredda non viene indicato perché la temperatura è uniforme in tutto l'interno.

INSTALLAZIONE DELL'INDICATORE DELLA TEMPERATURA

Come aiuto per regolare correttamente il frigorifero, si può utilizzare l'indicatore della temperatura in dotazione che permette di controllare la temperatura media nella zona più fredda.
AVVERTENZA Questo indicatore è destinato esclusivamente all'uso in questo frigorifero. Non utilizzarlo in un altro frigorifero (poiché la zona più fredda non sarà la stessa) o per altri scopi.

INDICATORE DELLA TEMPERATURA: LA PARTE PIÙ FREDDA DEL FRIGORIFERO

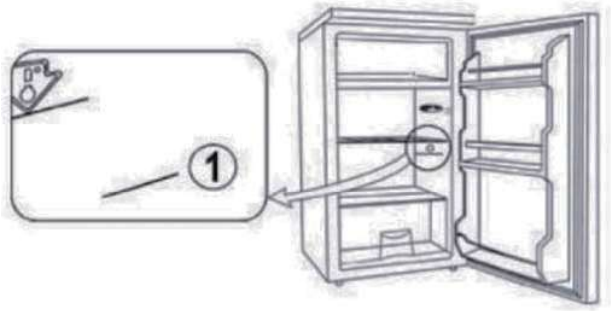

CONTROLLO DELLA TEMPERATURA NELLA ZONA PIÙ FREDDA

L'indicatore della temperatura permette di controllare regolarmente che la temperatura nella parte più fredda del frigorifero sia corretta. La temperatura all'interno del frigorifero dipende da diversi fattori, come la temperatura ambiente esterna, il livello di riempimento del frigorifero e la frequenza con cui si apre lo sportello. Tenere in considerazione questi fattor quando si regola il proprio elettrodomestico.

Quando l'indicatore mostra "OK", significa che il termostato è impostato correttamente e la temperatura all'interno del frigorifero è corretta.
Se l'indicatore è bianco significa che la temperatura è troppo alta, quindi bisogna diminuire la temperatura del termostato e attendere 12 ore prima di controllare nuovamente l'indicatore.
Dopo aver caricato il frigorifero o aperto lo sportello, l'indicatore potrebbe diventare bianco per alcuni secondi.

Impostazione corretta

Temperatura troppo alta, regolare il termostato

Table of Contents

IMPORTANT SAFETY INSTRUCTIONS 112
PRODUCT OVERVIEW 116
BEFORE INSTALLING THE APPLIANCE 117
INSTALLATION 117
AMBIENT TEMPERATUE 119
POWER FAILURE 119
USING YOUR REFRIGERATOR FREEZER 119
DOOR CONVERSION 125
DEFROSTING 129
CLEANING AND MAINTENANCE 129
TROUBLESHOOTING 131
PRODUCT INFORMATION SHEET 133
REPAIR AND SPARE PARTS SERVICE 135
DISPOSAL 136

This product has been manufactured and sold under the responsibility of
Etablissements Darty et Fils (S.A.S).
THOMSON, and the THOMSON logo are trademarks used under license by
Etablissements Darty et Fils (S.A.S) – further information at www.thomson-brand.com.
All other products, services, companies, trademarks, trade or product names and logos referenced herein are the property of their respective owners.

IMPORTANT SAFETY INSTRUCTIONS

PLEASE READ THE FOLLOWING SAFETY WARNINGS AND THE INSTRUCTIONS CAREFULLY BEFORE USING THE APPLIANCE AND KEEP FOR FUTURE REFERENCE.

Warnings

- This appliance is intended to be used in household and similar applications such as
  - staff kitchen areas in shops, offices and other working environments;
  - farm houses and by clients in hotels, motels and other residential type environments;
  - bed and breakfast type environments;
  - catering and similar non-retail applications.
- If the supply cord is damaged, it must be replaced by the manufacturer, its service agent or similarly qualified persons in order to avoid a hazard.
- This appliance can be used by children aged from 8 years and above and persons with reduced physical, sensory or mental capabilities or lack of experience and knowledge if they have been given supervision or instruction concerning use of the appliance in a safe way and understand the hazards involved.
  Children shall not play with the appliance.
  Cleaning and user maintenance shall not be made by children without supervision.
- Regarding the details instructions for cleaning the surfaces in contact with food and splash area, refer to the section "CLEANING AND MAINTENANCE" in pages 129-130.
- The appliance shall not be exposed to rain.
- WARNING: Keep ventilation openings, in the appliance enclosure or in the built-in structure, clear of obstruction.
- WARNING: Do not use mechanical devices or other means to accelerate the defrosting process, other than those recommended by the manufacturer.
- WARNING: Do not damage the refrigerant circuit.
- WARNING: Do not use electrical appliances inside the food storage compartments of the appliance, unless they are of the type recommended by the manufacturer.
- Do not store explosive substances such as aerosol cans with a flammable propellant in this appliance.
- CAUTION: The cooling system is under high pressure. Do not touch it. Contact qualified maintenance services before disposal.
- INSTALLATION: DO NOT INSTALL THIS APPLIANCE IN AREAS THAT ARE TOO HUMID OR

TOO COLD, SUCH AS THE OUTBUILDINGS, GARAGES OR WINE CELLARS.

- **For disposal of the appliance:**
  To prevent possible harm to the environment or human health from uncontrolled waste disposal, recycle the appliance responsibly to promote the sustainable reuse of material resources, the refrigerants and the flammable insulation blowing gases. The disposal should only be done through public collection points; contact the waste treatment centre nearest your home for more details on the correct procedures for disposal.
- **For installation, servicing:**
  Appliance should be placed on a horizontal surface and keep the ventilation freely. Don't try to replace or repair any components by yourself, ask the service agency for help if necessary.
- **For handling:**
  Always handle the appliance to avoid any damage.
- WARNING: For making ice (ice cubes), use potable water only.
- Never freeze defrosted food except if they have been cooked before, in order to eliminate harmful bacteria. Never refreeze seafood that has been defrosted.
- WARNING: To avoid a hazard due to instability of the appliance, it must be fixed in accordance with the instructions.
- Warning; Risk of fire / flammable materials
- WARNING: When positioning the appliance, ensure the supply cord is not trapped or damaged.
- WARNING: Do not locate multiple portable socket-outlets or portable power supplies at the rear of the appliance.
- Children aged from 3 to 8 years are allowed to load and unload refrigerating appliances.
- To avoid contamination of food, please respect the following instructions:
  - Opening the door for long periods can cause a significant increase of the temperature in the compartments of the appliance.
  - Clean regularly surfaces that can come in contact with food and accessible drainage systems.
  - Store raw meat and fish in suitable containers in the refrigerator, so that it is

not in contact with or drip onto other food.

- Two-star frozen-food compartments are suitable for storing pre-frozen food, storing or making ice cream and making ice cubes.
- One-, two- and three-star compartments are not suitable for the freezing of fresh food.
- If the refrigerating appliance is left empty for long periods, switch off, defrost, clean, dry, and leave the door open to prevent mould developing within the appliance.

Safety Precautions

- Keep all packaging away from children as there is risk of suffocation.
- The plug must be accessible when the refrigerator freezer is in position.
- Unplug the refrigerator freezer from the mains socket when not in operation and before cleaning. Remove food before cleaning the appliance.
- Never unplug the refrigerator freezer by pulling the cord. Grip the plug firmly and pull it out.
- Place the refrigerator freezer in a dry place – avoid areas of high moisture or humidity.
- Keep the refrigerator freezer out of direct sunlight.
- Do not place the refrigerator freezer near stoves, fires or heaters.
- Do not use electrical appliances in the refrigerator freezer.
- Keep burning candles, lamps and other items with naked flames away from the appliance so that do not set the appliance on fire.
- Do not insert oversized food as this could cause incorrect operation.
- Extreme caution must be used when moving the appliance.
- Do not use pointed or sharp-edged tools to remove frost or layers or ice. Use a plastic scraper.
- Never use the base, doors etc. to stand on or as supports.
- Do not give children ice-cream and water ices direct from the freezer compartment as the low temperature may cause 'freezer burns' on the lips.
- Effervescent drinks should not be stored in the freezer compartment.

- The refrigerant isobutene (R600a) is contained within the refrigerant circuit of the appliance, a natural gas with a high level of environmental compatibility, which is nevertheless flammable. During transportation and installation of the appliance,

ensure that none of the components of the refrigerant circuit becomes damaged. The refrigerant (R600a) is flammable.

- WARNING — Refrigerators and freezers contain refrigerant and gases in the insulation. Refrigerant and gases must be disposed of professionally. Ensure that tubing of the refrigerant circuit is not damage prior to proper disposal.

PRODUCT OVERVIEW

Fridge compartment

LED light

Wine bottle rack

Shelves

Cool fresh box

Vegetable container cover

Vegetable container

Door shelves

Freezer compartment

Upper freezer drawer

Middle freezer drawer

Lower freezer drawer

Adjustable feet

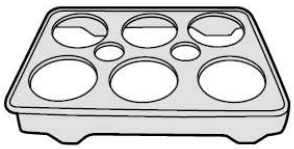

Egg tray x 2

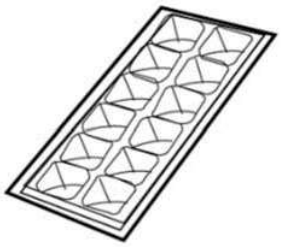

Ice cube tray

Recommended food arrangement

Refrigerator compartment (4°C):
Cold air sinks so the bottom part is the coldest. Store your food in the optimal space to enjoy the fresh taste.

Top section:	canned food, bread, cake…
Middle section:	dairy products, readymade food, desserts…
Bottom section:	meat, meat products, delicatessen …
Container:	fresh fruit, vegetables, salads…

Refrigerator door shelves (2°C ~ 8°C):

Top section:	eggs, butter, cheese…
Middle / Bottom section:	beverages, cans, bottles…

Freezer compartment (-18°C):

Top /middle drawer :	Cakes and pastries Dairy products such as cheese and butter
Bottom drawers :	Cooked meat and fish

BEFORE INSTALLING THE APPLIANCE

Before connecting your appliance to the power supply, check that the voltage stated on the rating label of your appliance corresponds to the voltage in your home. A different voltage could damage the appliance.

The plug is the only way to unplug the appliance and should therefore be accessible at all times. To turn off main power to the appliance, turn it off and then detach the plug from the outlet.

The appliance must be grounded. The manufacturer is not responsible for damages that may occur as a result of usage without grounding.

INSTALLATION

Install the appliance in a dry, well-ventilated room. The installation location should neither be exposed to direct sunlight nor near a heat source, e.g. a cooker, radiator, etc.

To ensure adequate ventilation for the appliance, allow 50 ~ 70 mm of space between the back of the refrigerator freezer and the wall and at least 100 mm of space from the side to the wall, a height of over 100 mm from its top.
Adjust the feet to keep the refrigerator freezer level.

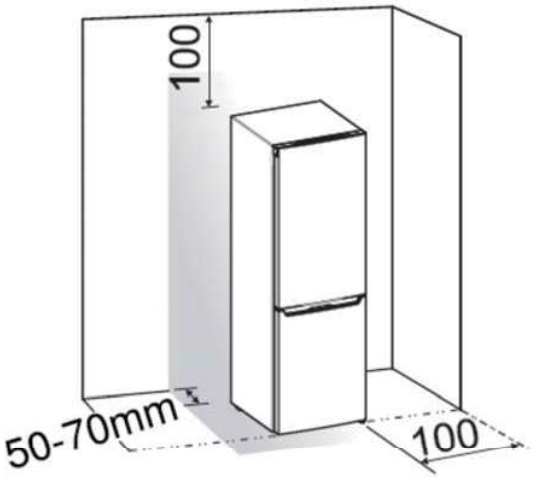

Unit : mm

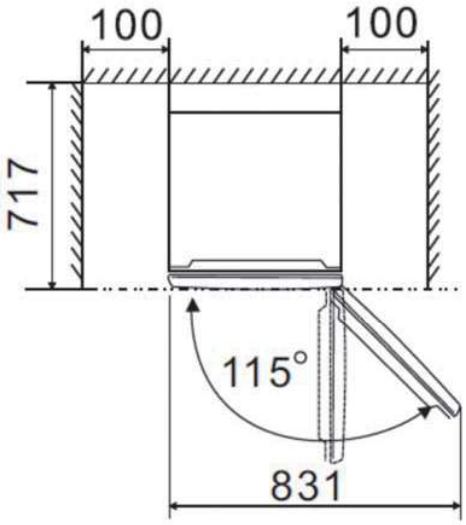

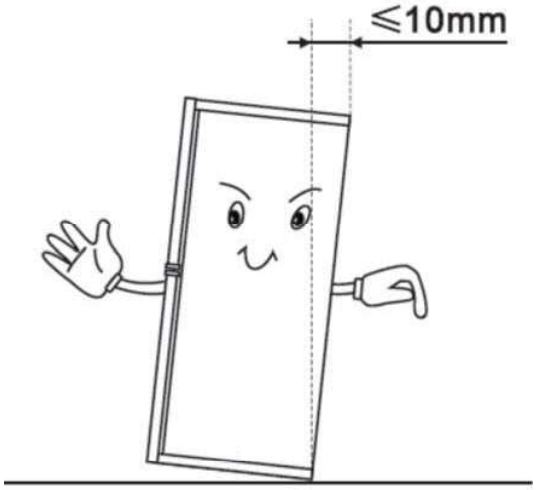

Tips for proper levelling

Tilt the refrigerator freezer slightly backwards (the front should be a little higher than the back). If it is tilted correctly, the front doors should close by themselves when they are opened to less than 45 degrees. To achieve a balanced rear tilt, adjust the front feet.

Generally, the front of the refrigerator freezer is recommended to be approximately 10 mm higher than the back.

AMBIENT TEMPERATUE

This appliance is designed to operate in ambient temperature between 10°C and 43°C. If these temperatures are exceeded, i.e. colder or warmer, the appliance will not operate correctly. If the ambient temperatures are exceeded for long periods, the temperature in the freezer will rise above -18°C and food spoilage may occur.

POWER FAILURE

If there is a power failure during the storage of frozen foods, keep the door closed.
Frozen food should not be affected if the power failure lasts for less than 10 hours.
Do not refreeze frozen foods that have thawed completely. The food may be dangerous to eat.

USING YOUR REFRIGERATOR FREEZER

■ Before placing food in the appliance

- Remove all packaging.
- Allow the appliance to run empty for 2 – 3 hours so the compartment can cool to the appropriate temperature.
- Clean the inside of the appliance with warm water and a little liquid detergent to remove manufacturing and transportation dust.

■ Hints for fresh food refrigeration

- Good temperature setting that ensures preservation of fresh food is a temperature less than or equal to +4°C.
- Higher temperature setting inside the appliance may lead to shorter shelf life of food.
- Cover the food with packaging to preserve its freshness and aroma.
- Always use closed containers for liquids and for food, to avoid flavours or odours in the compartment.
- To avoid the cross-contamination between cooked and raw food, cover the cooked food and separate it from the raw one.
- It is recommended to defrost the food inside the fridge.
- Do not place hot food inside the appliance. Make sure it has cooled down at room temperature before placing it inside the appliance.

■ Hints for refrigeration

- Meat (all types): wrap in a suitable packaging and place it in the refrigerator. Store meat for at most 1-2 days.
- Fruit and vegetables: clean thoroughly (eliminate the soil) and place them in the refrigerator.
- It is advisable not to keep the exotic fruits like bananas, mangos, papayas etc. in the refrigerator.
- Vegetables like tomatoes, potatoes, onions, and garlic should not be kept in the refrigerator.
- Butter and cheese: place in an airtight container or wrap in an aluminium foil or a polythene bag to exclude as much air as possible.
- Bottles: close them with a cap and place them on the door bottle shelf.
- Always refer to the expiry date of the products to know how long to keep them.

■ Humidity control

The humidity can be controlled by adjusting the humidity control switch on the containers to the left / right when storing vegetables or fruits.

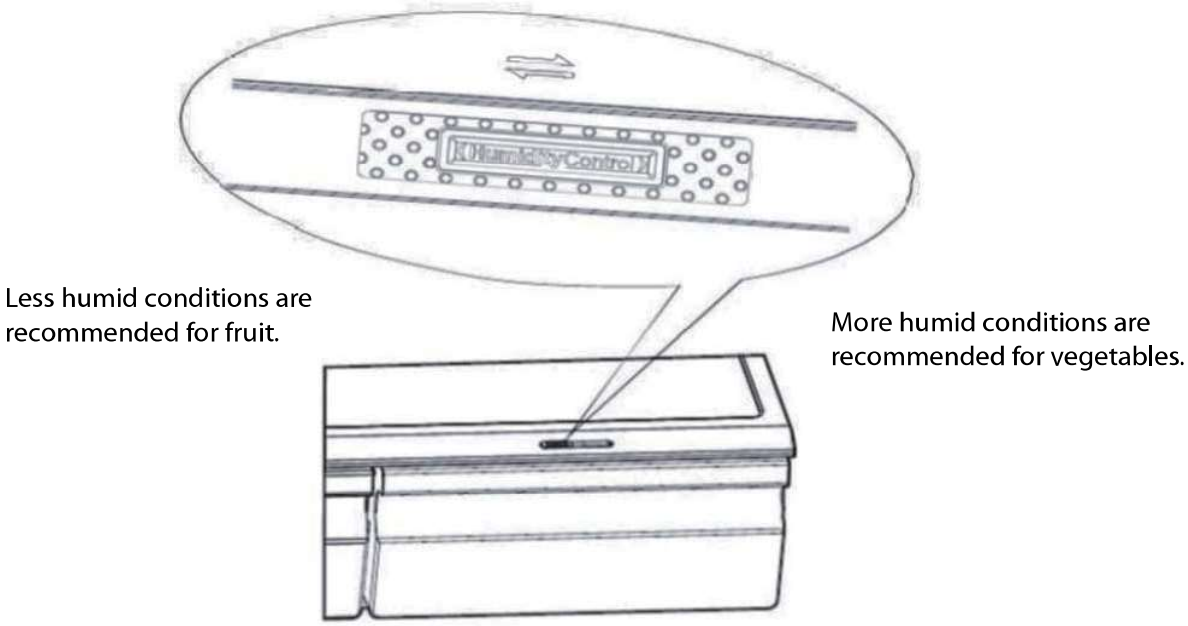

■ Cool fresh box

In the cool fresh box, you can get a lower temperature to store fish, meat and other perishable food temporarily. Normally it will be about 2°C lower than the other part of the refrigerator compartment. You can move the slide bar to set the temperature. There are some recommendations in the below table which you can consult.

Fridge temp. set	Slide bar	Food	Storage period
2°C	Right most	Fish & meat	< 3 days
5°C	Left most	Fruit	< 2 weeks
8°C	Left most	Vegetables	< 5 days

Note: Since both the environment temperature and setting temperature influence the temperature inside the cool fresh box, the actual temperature may change in a certain range.
The temperature inside this box may be lower than zero, so it is normal that liquid in this box will be frozen.

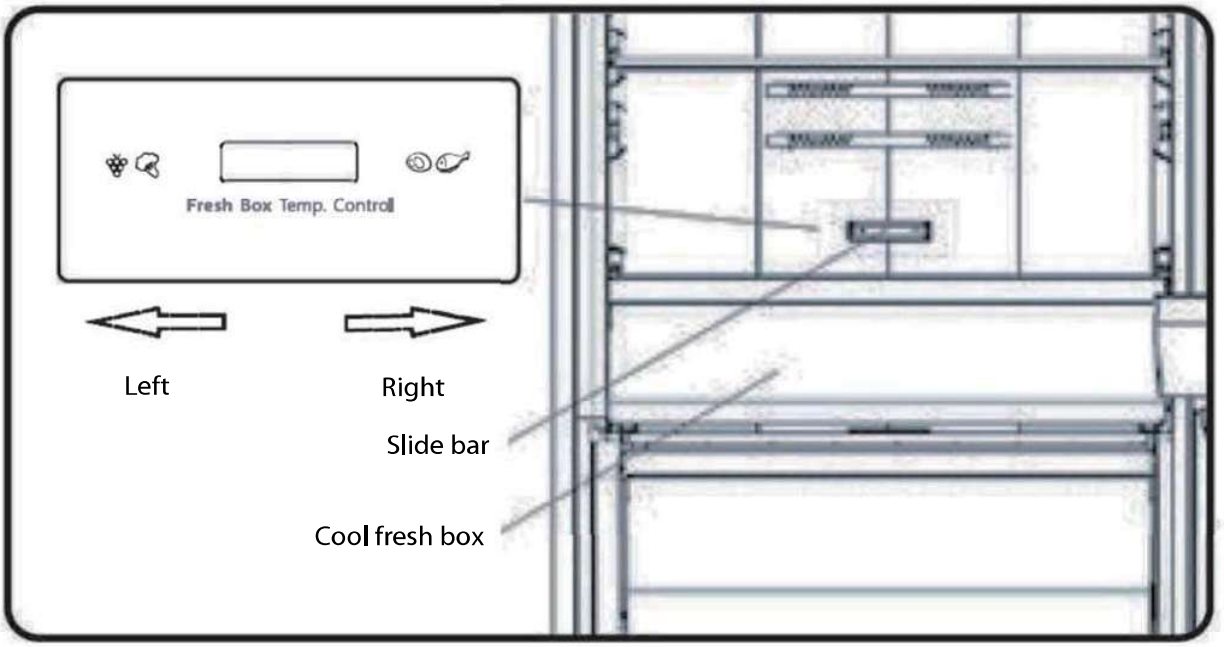

■ Temperature control

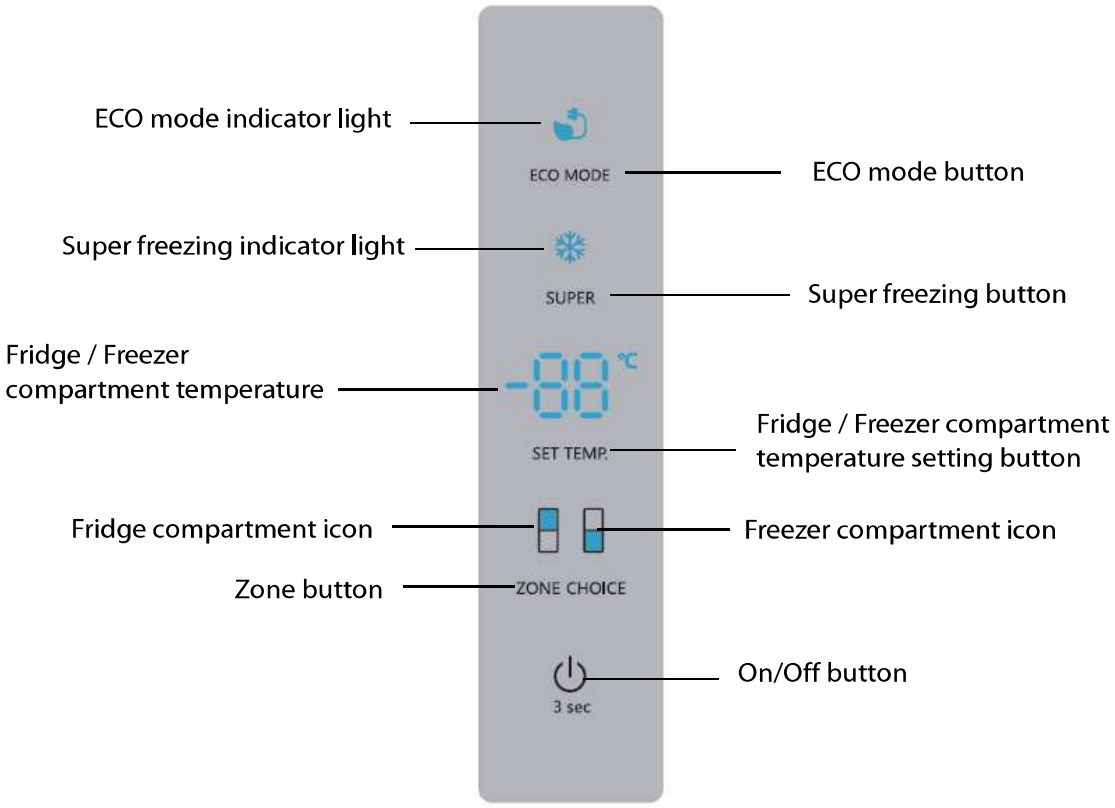

Controlling the temperature
We recommended that when you start your refrigerator freezer for the first time, the temperature for the refrigerator is set to 4°C and the freezer to -18°C. If you want to change the temperature, follow the instructions below.

Caution!
When you set a temperature, you set an average temperature for the whole refrigerator cabinet. Temperatures inside each compartment may vary from the temperature values displayed on the panel, depending on how much food you store and where you place them. Ambient temperature may also affect the actual temperature inside the appliance.

POWER On/Off

Press and hold the 3 sec button for 3 seconds to turn the power function on or off.
When the power off function is on, the display will show "OF".

To set the temperature inside the fridge compartment

Press the ZONE CHOICE button until the fridge icon illuminates. Then repeatedly press the SET TEMP. button to set the fridge compartment temperature between 2°C and 8°C.

To set the temperature inside the freezer compartment

Press the ZONE CHOICE button until the freezer icon illuminates. Then repeatedly press the SET TEMP. button to set the freezer compartment temperature between -14°C and -24°C.

Super freeze
With this function, you can quickly lower the temperature within the freezer compartment so food will freeze faster. This function also helps to keep vitamins and nutrition of fresh food for longer period.
If you plan to freeze a large quantity of fresh food, it is recommended that you set this mode 24 hours ahead.

- Press the SUPER button to activate this function. The Super Freeze icon will illuminate and the freezer temperature display will be -24°C.
- This function will be automatically deactivated after 52 hours.
- You can also deactivate this function by pressing the SUPER button. The freezer temperature display will return to the previous setting.

Energy Saving

Press the ECO MODE button to activate this function. The Energy Saving icon will illuminate. The temperatures of fridge and freezer compartments will be automatically switched to 6°C and -17°C respectively.

To deactivate this function, press the ECO MODE button. The temperatures of fridge and freezer compartments will return to the previous settings.

Door Alarm
If the fridge door is left open for approximately 2 minutes, the alarm will sound.
To save energy, do not keep the door open for a long time when using the refrigerator freezer.
To turn off the alarm, close the door.

■ Freezing and storing food in the freezer compartment

Using the freezer compartment

- To store deep-frozen food
- To make ice cubes
- To freeze food

Note: Ensure that the freezer compartment door has been closed properly.

Purchasing frozen food

- Packaging must not be damaged.
- Use by the 'use by/best before/best by/' date.
- If possible, transport deep-frozen food in an insulated bag and place quickly in the freezer compartment.

Storing frozen food

Store at -18°C or colder. Avoid opening the freezer compartment door unnecessarily.

Freezing fresh food

Freeze fresh and undamaged food only.
To retain the best possible nutritional value, flavour and colour, vegetables should be blanched before freezing.
Aubergines, peppers, zucchini and asparagus do not require blanching.

Note: Keep food to be frozen away from food which is already frozen.

- The following foods are suitable for freezing:

Cakes and pastries, fish and seafood, meat, game, poultry, vegetables, fruit, herbs, eggs without shells, dairy products such as cheese and butter, ready meals and leftovers such as soups, stews, cooked meat and fish, potato dishes, soufflés and desserts.

- The following foods are not suitable for freezing:

Types of vegetables, which are usually consumed raw, such as lettuce or radishes, eggs in shells, grapes, whole apples, pears and peaches, hard-boiled eggs, yoghurt, soured milk, sour cream, and mayonnaise.

Packing frozen food

To prevent food from losing its flavour or drying out, place food in airtight packaging.

1. Place food in packaging.
2. Remove air.
3. Seal the wrapping.
4. Label packaging with contents and dates of freezing.

Suitable packaging:
Plastic film, tubular film made of polyethylene, aluminium foil.
These products are available from specialist outlets.

Recommended storage times of frozen food in the freezer compartment

These times vary depending on the type of food. The food that you freeze can be preserved from 1 to 12 months (minimum at -18°C).

Food	Storage time
Bacon, casseroles, milk	1 month
Bread, ice cream, sausages, pies, prepared shellfish, oily fish	2 months
Non-oily fish, shellfish, pizza, scones and muffins	3 months
Ham, cakes, biscuits, beef and lamb chops, poultry pieces	4 months
Butter, vegetables (blanched), eggs whole and yolks, cooked crayfish, minced meat (raw), pork (raw)	6 months
Fruit (dry or in syrup), egg whites, beef (raw), whole chicken, lamb (raw), fruit cakes	12 months

Never forget:

- When you freeze fresh foods with a 'use by/best before/best by/' date, you must freeze them before this date expires.
- Check that the food was not already frozen. Indeed, frozen food that has thawed completely must not be refrozen.
- Once defrosted, food should be consumed quickly.

■ Making ice cubes

Fill the ice cube tray with 3/4 full of drinking water and place in the freezer drawer.
If the ice cube tray is stuck to the freezer drawer, loosen with a blunt tool only. To loosen the ice cubes, twist the ice cube tray slightly or hold briefly under flowing water.

■ Operating noises

Normal noises

- Motors are running.
- Refrigerant is flowing through the tubing.

■ Energy saving tips

For the most energy efficient use of your appliance:

- Ensure your refrigerator freezer has adequate ventilation as recommended in the installation instructions.
- Allow warm food and drinks to cool down before placing in the appliance.
- Thaw frozen food in the refrigerator compartment and use the low temperature of the frozen food to cool refrigerated food
- Keep door openings to a minimum.
- Open the appliance as briefly as possible.
- Regularly defrost the refrigerator freezer to remove the layer of frost.
- Ensure that the fridge and freezer doors are always closed properly.

DOOR CONVERSION

The side at which the door opens can be changed, from the right side (as supplied) to the left side, if required.
Warning ! When reversing the door, ensure that the appliance is unplugged from the mains socket.
To reverse the door, the following steps are generally recommended.

1. Stand the appliance upright. Open the door to take out all the shelves. Close the door.

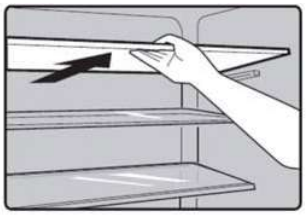
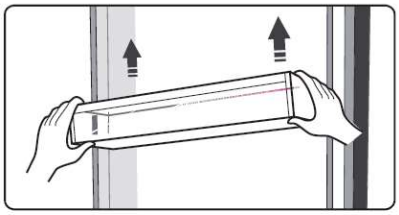

2. Remove the screw from the upper hinge cover and then remove the cover.

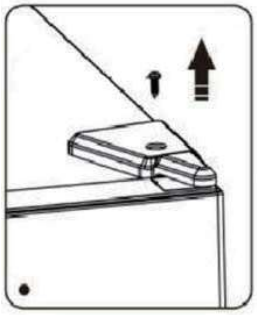
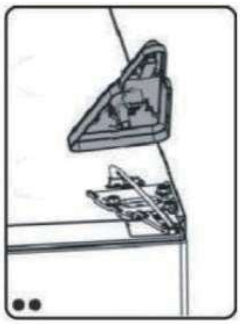

3. Unscrew the screws that fix the upper hinge using an 8 mm socket driver or spanner.

4. Remove the upper door from the middle hinge by carefully lifting the door upwards.

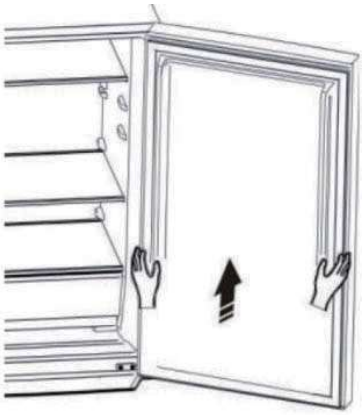

5. Remove the screw hole cover on the top panel of the appliance. Change the screw hole cover from left to right.

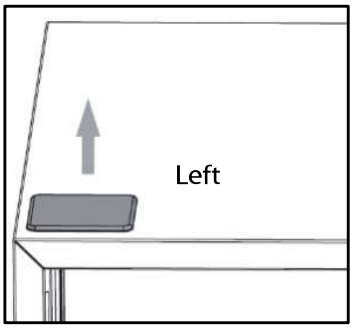

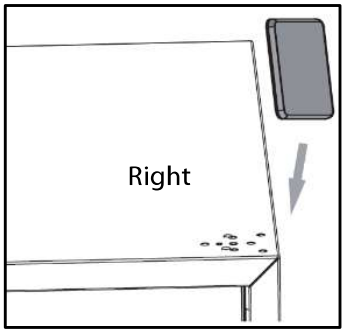

6. Unscrew the blocks from the bottom of the fridge door and then fit them to the opposite side.

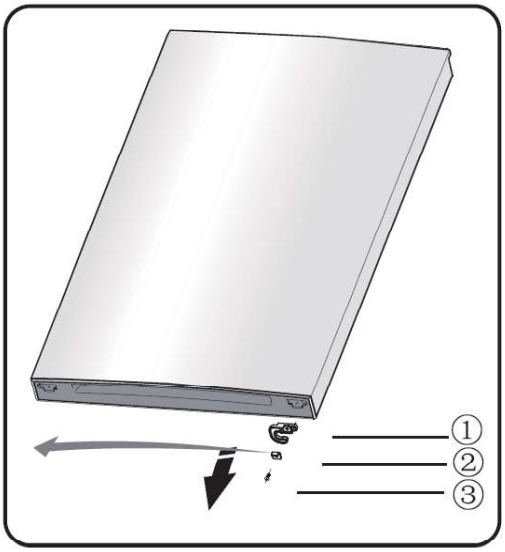

① Door stopper

② Stop block

③ Screw

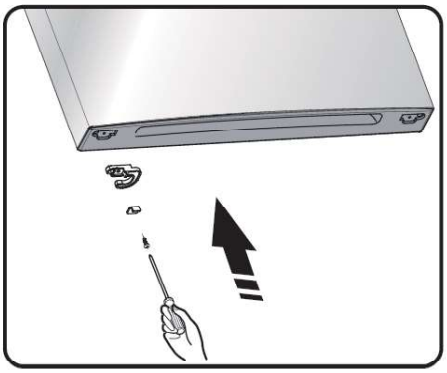

7. Unscrew the screws which fix the middle hinge to the appliance, then remove the middle hinge that holds the lower door in place. Remove the lower door by lifting it upwards.

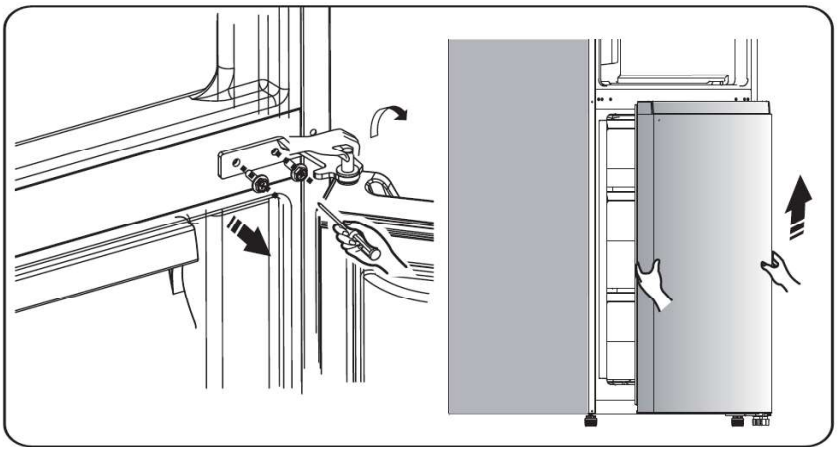

8. Place the lower door on a smooth surface. Loosen the screw ③and take down parts ② and ①. Install the replacement door stopper –left (provided in the plastic bag) and part ② (stop block) to the left side and tighten securely with screw ③. Keep part ① with the appliance for future reference.

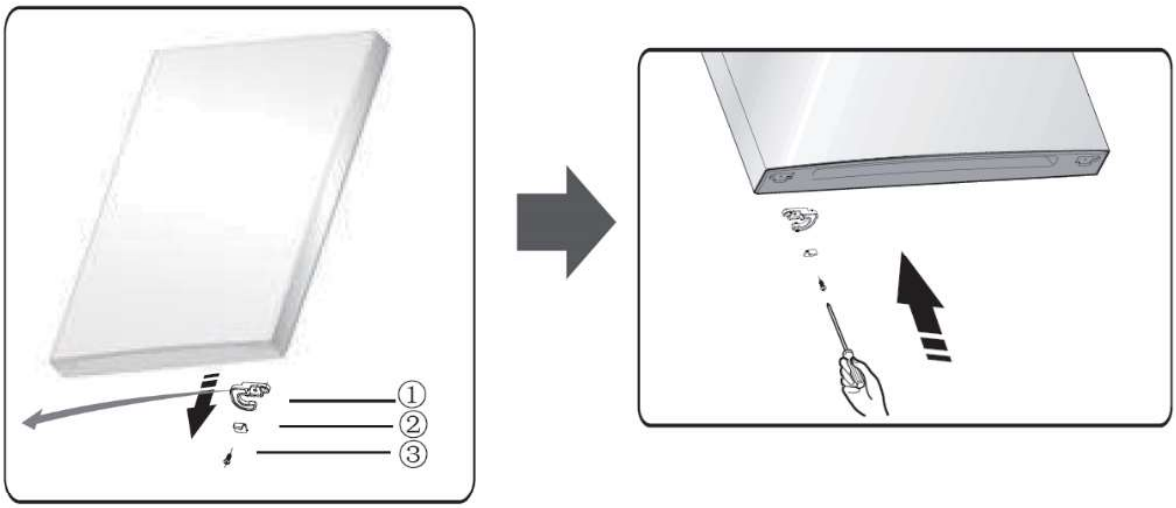

9. Change the screw hole covers on the middle cover plate from left to right.

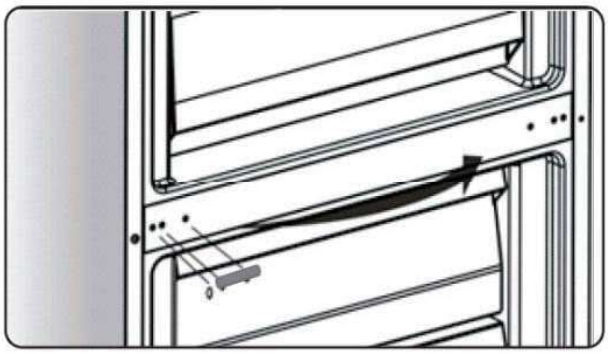

10. Lay the appliance on soft foam packaging or similar material. Remove both adjustable feet ②and ④. Unscrew the screws ③ that fix the lower hinge ① on the bottom of the appliance and then remove the lower hinge.

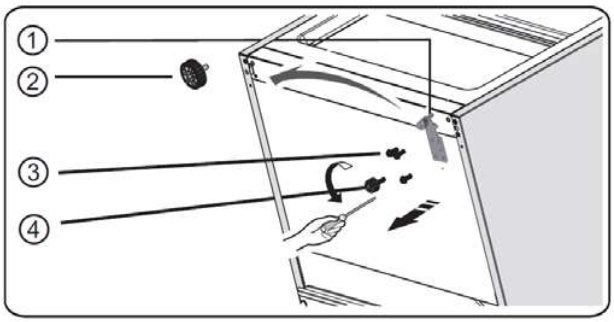

11. Unscrew the lower hinge axis and install it on the hole of the reverse side. Tighten into position.

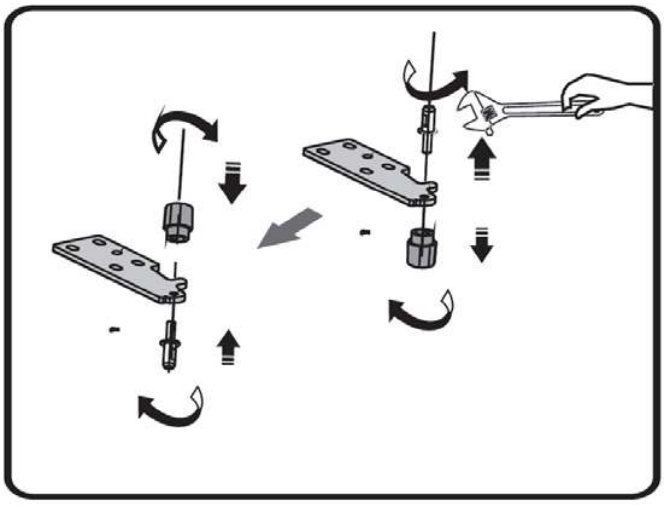

12. Replace the lower hinge to the left side and fix it with screws. Install the adjustable feet.

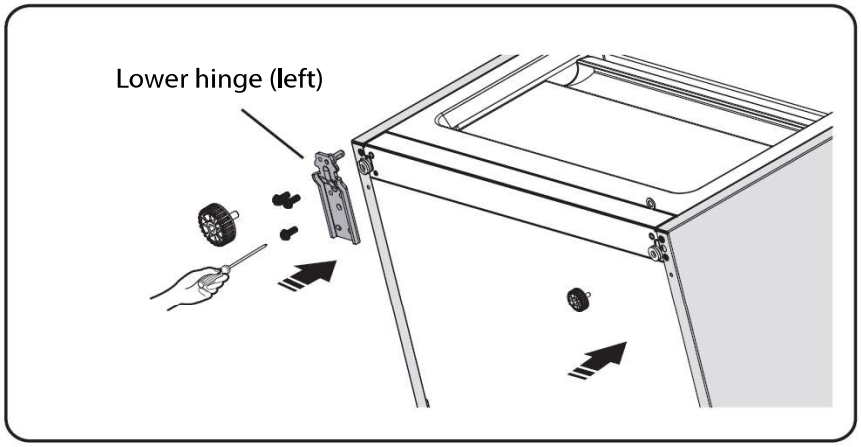

13. Fit the lower door to the appliance, ensuring the lower hinge axis is inserted into the bottom hole of the lower door. Tighten the lower hinge bolt.
Rotate the middle hinge by 180°. Fix the middle hinge to the middle part of the appliance.

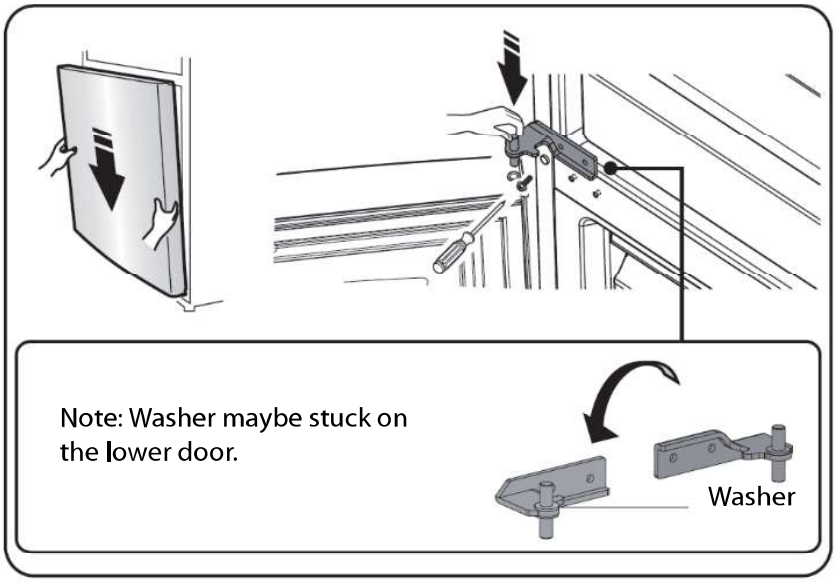

14. Fit the upper door to the appliance, ensuring the middle hinge axis is inserted into the bottom hole of the upper door. Tighten the middle hinge bolt.

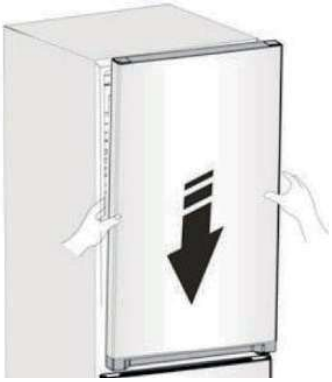

15. Fit the upper hinge to the top panel of the appliance and tighten the screws. Fit the upper hinge cover.

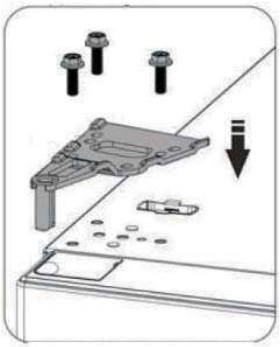

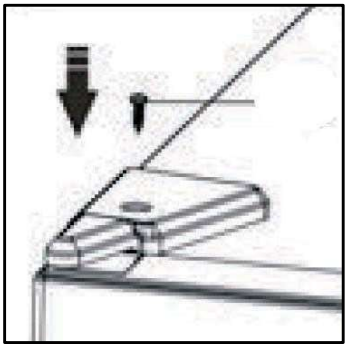

16. Open the upper door and install the door shelves, then close it.

DEFROSTING

This appliance is equipped with a frost-free system.
This system enables the freezer compartment to remain permanently ice-free, however, the food stored in the freezer compartment will not defrost.

CLEANING AND MAINTENANCE

Upon installation of your new appliance, it is recommended to clean it thoroughly.

Always unplug the appliance before cleaning.

1. Take out the food and store in a cool location.
2. Remove all removable parts, such as shelves, vegetables containers, drawers etc.
3. Use a soft damp cloth or paper towel to clean the interior and exterior including all different drainage area and water evacuation port.

4. Wipe up spills in the fridge and freezer compartment with a damp cloth immediately.
    - Use a mild cleanser such as dish detergent or use either some baking soda or vinegar to clean the splash area.
    - Place a small amount of detergent, vinegar, or baking soda in a bowl and add warm water to it. Dip a towel or cloth into the cleaning solution and wash the inside of your appliance.
5. Clean the removable parts using a clean sponge or soft cloth in warm soapy water. Rinse and dry thoroughly before replacing them.
    - Do not use abrasive or chemical cleaning agents.
6. Clean the door liners and gaskets using a clean sponge or soft cloth and a mild detergent in warm water.
    - Do not use cleaning waxes, concentrated detergents, bleaches, or cleaners containing petroleum on plastic refrigerator parts.
7. Dry all surfaces thoroughly and then plug in the appliance. Adjust the temperatures.
8. Put the food back in the appliance.

The LED light in the fridge compartment cannot be replaced by the user. If the LED light stops working, please contact the local authorised service agent.

TROUBLESHOOTING

If you experience a problem with your appliance or are concerned that the appliance is not functioning correctly, you can carry out some easy checks according to below table before calling for service.

Warning !
Do not try to repair the appliance yourself. If the problem persists after you have made the checks mentioned below, contact a qualified electrician, authorized service engineer or the store where you purchased the product.

Problem	Possible Causes & Solution
Appliance does not operate.	Check that the appliance is plugged into the mains socket properly and that the outlet is switched on. Check the fuse or circuit of your power supply,replace if necessary. It is normal that the appliance is not operating during the defrosting cycle, or for a short time after the appliance is switched on to protect the compressor.
Noises from the appliance	The sounds below are normal : • Compressor running noises • Air movement noise from the small fan motor in the freezer compartment or other compartments. • Gurgling sound similar to water boiling • Popping noise during automatic defrosting • Clicking noise before the compressor starts
	Other unusual noises are due to the reasons below and may need you to check and take actions: • The cabinet is not level. • The back of appliance touches the wall. • Bottles or containers fallen or rolling
The motor runs continuously.	It is normal to frequently hear the sound of the motor, and under the following circumstances the motor will run continuously. • The temperature is set to a colder setting. • Large quantity of warm food has recently been stored in the appliance. • The temperature outside the appliance is too high. • Doors are kept open too long or too often. • After you install the appliance or it has been switched off for a long time.
Inadequate refrigeration	• Adjust the temperature control to a colder setting and allow several hours for the temperature to stabilize. • Door is kept open too long or is opened too frequently. Warm air enters the refrigerator every time the door is opened. Open the door less often. • Check that the door is closed completely. • Ensure that the door gasket does not seal properly. • A large amount of warm or hot food might have been stored recently. Wait until the refrigerator has reached its set temperature.

Bad smell in the appliance	Food with strong odour should be packed tightly before being put inside the appliance. Please check whether there is any deteriorated item or whether the door seals are left dirty for a long time.
Water dripping on the floor	The water pan (located at the rear bottom of the cabinet) may not be properly leveled, or the draining spout under the top of the compressor may not be properly positioned to direct water into this pan, or the water spout is blocked. You may need to pull the appliance away from the wall to check the pan and spout.

Product Information Sheet

COMMISSION DELEGATED REGULATION (EU) 2019/2016 with regard to energy labelling of refrigerating appliances

Supplier's name or trade mark: Etablissements Darty & fils © | THOMSON

Supplier's address: 9 Rue des Bateaux-Lavoirs, 94200 Ivry-sur-Seine, France

Model identifier: CTH312NFCIX

Type of refrigerating appliance:

Low-noise appliance:	no	Design type:	freestanding
Wine storage appliance:	no	Other refrigerating appliance:	yes

General product parameters:

Parameter		Value	Parameter	Value
Overall dimensions (millimeter)	Height	1860	Total volume (dm³ or l)	304
	Width	595		
	Depth	590		
EEI		64	Energy efficiency class	C
Airborne acoustical noise emissions (dB(A) re 1 pW)		35	Airborne acoustical noise emission class	B
Annual energy consumption (kWh/a)		155	Climate class:	Extended temperate/ Temperate/ Subtropical/Tropical
Minimum ambient temperature (°C), for which the refrigerating appliance is suitable		10	Maximum ambient temperature (°C), for which the refrigerating appliance is suitable	43
Winter setting		no		

Compartment Parameters:

Compartment type		Compartment parameters and values			
		Compartment Volume (dm³ or l)	Recommended temperature setting for optimised food storage (°C)	Freezing capacity (kg/24 h)	Defrosting type (auto-defrost = A, manual defrost = M)
Pantry	no	—	—	—	—
Wine storage	no	—	—	—	—
Cellar	no	—	—	—	—
Fresh food	yes	207,0	4	—	A
Chill	no	—	—	—	—
0-star or ice-making	no	—	—	—	—
1-star	no	—	—	—	—
2-star	no	—	—	—	—
3-star	no	—	—	—	—
4-star	yes	97,0	-18	6,0	A
2-star section	no	—	—	—	—
Variable temperature compartment	no	—	—	—	—

For 4-star compartments	
Fast freeze facility	Yes
For wine storage appliances	
Number of standard wine bottles	—
Light source parameters ([a]) **:**	
Type of light source	LED
Energy efficiency class	F
Minimum duration of the guarantee offered by the manufacturer : 24 months	
Additional information:	
Weblink to the supplier's website, where the information in point 4 of Annex II of Commission Regulation (EU)2019/2019 is found : www.darty.com	

([a]) as determined in accordance with Commission Delegated Regulation (EU) 2019/2015.

Climate class:

- Extended temperate: 'this refrigerating appliance is intended to be used at ambient temperatures ranging from 10 °C to 32 °C'.
- Temperate: 'this refrigerating appliance is intended to be used at ambient temperatures ranging from 16 °C to 32 °C'.
- Subtropical: 'this refrigerating appliance is intended to be used at ambient temperatures ranging from 16 °C to 38 °C'.
- Tropical: 'this refrigerating appliance is intended to be used at ambient temperatures ranging from 16 °C to 43 °C'.

This refrigerating appliance is not intended to be used as a built-in appliance.

To find the model information in the product database:
Click the link
https://eprel.ec.europa.eu/screen/product/refrigeratingappliances2019/2442650

Rated voltage and frequency	220-240V~ 50Hz
Refrigerant/Amount	R600a / 32g
Insulation blowing gas	Cyclopentane
Rated current	1,5A
Electric shock protection class	Class I
Defrosting power	150W
Temperature rise time	Power cut safe 10h
Net weight	66 kg

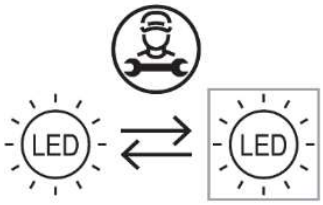

Replaceable (LED only) light source by a professional

This product contains a light source of energy efficiency class F.

REPAIR AND SPARE PARTS SERVICE

Do not disassemble or repair the appliance by yourself. Failure to do so may result in an electric shock or personal injury.

To access to professional repair and order spare parts, please get the support from FNAC DARTY after-sales service.
Spare parts for your appliances will be delivered within 15 working days after having received the order.
Availability of spare parts: a minimum period of 10 years

Please Note !
All appliances have a 2-year warranty.
Warranty does not cover damages caused due to improper installation, unauthorized modification, self-repair or non-professional repair.

Contact us at :

DARTY

www.darty.com

0978 970 970
24 Hours
7 Days a week

9 Rue des Bateaux-Lavoirs,
94200 Ivry-sur-Seine,
France

Vanden Borre
in alle vertrouwen

www.vandenborre.be

02 334 00 00
8 AM – 6 PM
Mon to Sat

Slesbroekstraat 101
1600 Sint-Pieters-Leeuw
Belgium

DISPOSAL

As a responsible retailer we care about the environment. As such we urge you to follow the correct disposal procedure for the appliance and packaging materials. This will help conserve natural resources and ensure that it is recycled in a manner that protects health and the environment.

You must dispose of this appliance and its packaging according to local laws and regulations.
Because this appliance contains electronic components, the appliance and its accessories must be disposed of separately from household waste when the appliance reaches its end of life.

Contact your local authority to learn about disposal and recycling.
The appliance should be taken to your local collection point for recycling. Some collection points accept appliance free of charge.

We apologise for any inconvenience caused by minor inconsistencies in these instructions, which may occur as a result of product improvement and development.

Etablissements Darty & fils ©,
9 Rue des Bateaux-Lavoirs, 94200 Ivry-sur-Seine, France 30/09/2025

THE COLDEST PART OF THE REFRIGERATOR

The symbol indicates the location of the coldest part of your refrigerator. This area is in between the vegetable compartment at the bottom and the symbol at the top, or the shelf at the same height.
In order to maintain the temperature in this area, make sure not to change the position of this shelf.

In forced air refrigerators (equipped with a fan or No Frost models), the coldest area symbol is not shown because the temperature is uniform throughout the interior.

INSTALLING THE TEMPERATURE INDICATOR

To help you adjust your refrigerator correctly, it is equipped with a temperature indicator that you can use to control the average temperature in the coldest area.
WARNING : This indicator is only intended for use in your refrigerator. Do not use it in another refrigerator (as the coldest area will not be the same) or for any other purpose.

TEMPERATURE INDICATOR : THE COLDEST PART OF YOUR REFRIGERATOR

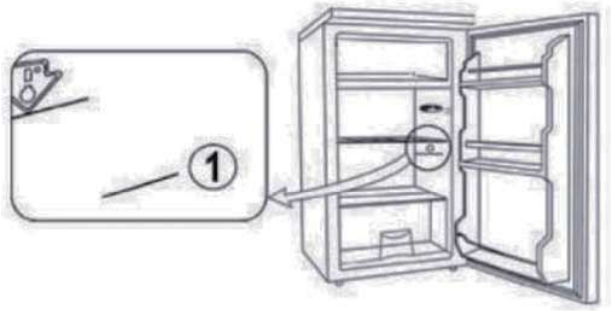

CHECKING THE TEMPERATURE IN THE COLDEST AREA

Using the temperature indicator, you should regularly check that the temperature is correct in the coldest part of your refrigerator. The temperature inside your refrigerator depends on a number of factors, such as the outside room temperature, how full your refrigerator is, and how often you open the door. Take these factors into consideration when adjusting your appliance.

When the indicator shows "OK", it means your thermostat is set properly and the temperature inside your refrigerator is correct.
If the indicator is white it means the temperature is too high, so you should increase the thermostat setting and wait for 12 hours before checking the indicator again.
After loading the refrigerator or opening the door, the indicator may turn white for a few seconds.

Correct setting

Temperature too high, adjust the thermostat

FNAC DARTY

Etablissements Darty & fils ©,
9 Rue des Bateaux-Lavoirs,
94200 Ivry-sur-Seine, France

Déclaration UE de Conformité

N°862025080020

EU Declaration of Conformity
EU- Conformiteitsverklaring
Declaración UE de Conformidad
Declaração UE de Conformidade
Dichiarazione di Conformità UE

Description du produit – RÉFRIGÉRATEUR CONGÉLATEUR

Product Description: *REFRIGERATOR FREEZER*
Productbeschrijving: *KOEL-/VRIESCOMBINATIE*
Descripcion del producto:
Descriçào do produto: *FRIGORÍFICO CONGELADOR*
Descrizione del prodotto: *FRIGORIFERO CONGELATORE*

Marque – THOMSON
Brand /Merk /Marca:

Référence commerciale – CTH312NFCIX
Model number /Modelnummer /
Número de modelo/ Número do modelo/
Numero del Modello:

L'objet de la déclaration décrit ci-dessus est conforme à la législation d'harmonisation de l'Union applicable :

The object of the declaration described above is in conformity with the relevant Union harmonisation legislation:

Het hierboven beschreven voorwerp is in overeenstemming met de desbetreffende harmonisatiewetgeving van de Unie:

El objeto de la declaración descrita anteriormente es conforme con la legislación de armonización pertinente de la Unión:

O objeto da declaração acima descrito está em conformidade com a legislação de harmonização da União aplicável:

L'oggetto della dichiarazione di cui sopra è conforme alla pertinente normativa di armonizzazione dell'Unione:

Reference number	Title
☒ 2014/30/EU	EMC Directive (EMC)
☒ 2014/35/EU	Low Voltage Directive (LVD)
☒ 2009/125/EC	Eco design requirements for energy-related products (ErP)
☒ 2011/65/EU & (EU) 2015/863	RoHS

EMC:

EN IEC 55014-1: 2021
EN IEC 55014-2: 2021
EN IEC 61000-3-2: 2019+A1:2021+A2:2024
EN 61000-3-3: 2013+A1:2019+A2:2021

LVD :

EN IEC 60335-2-24: 2022 + A11: 2022
EN 60335-1:2012+A11:2014+A13:2017+A1:2019+A14:2019 +A2:2019+A15:2021+A16:2023
EN 62233: 2008

ErP :

(EU) 2019/2016 (EU) 2021/340
(EU) 2019/2019 (EU) 2021/341
EN 62552-1:2020
EN 62552-2:2020
EN 62552-3:2020
EN 60704-2-14:2013 + A11:2015 + A1:2019
EN IEC 60704-1:2021
(EU) 2019/2015 (EU) 2019/2020

La présente déclaration de conformité est établie sous la seule responsabilité du fabricant.
This declaration of conformity is issued under the sole responsibility of the manufacturer.
Deze conformiteitsverklaring wordt uitsluitend onder de verantwoordelijkheid afgelegd van de fabrikant.
Esta declaración de conformidad se redacta bajo la exclusiva responsabilidad del fabricante.
Esta declaração de conformidade é redigida sob a responsabilidade exclusiva do fabricante.
La presente dichiarazione di conformità è rilasciata sotto la responsabilità esclusiva del fabbricante.

Le responsable de cette déclaration est :
The person responsible for this declaration is:
De verantwoordelijloe persoon voor deze verklaring is:
La persona responsable de esta declaración es:
A pessoa responsavel por esta declaraçào é:
La persona responsabile di questa dichiarazione è:

Signé par et au nom de – Signed for and on behalf of - Firmato a nome e per conto di : **Etablissements Darty & Fils**

Nom – Name - Nome: **Predrag Petricevic**
Fonction – Function – Funzione: **Directeur du Laboratoire Fnac Darty**

Place, Date / Lieu / Luogo e data:
Ivry-sur-Seine, août 20, 2025

Signé par :
Predrag Petricevic
EA30F3FB8F314D0...

20107410