Downloaded from www.vandenborre.be

PHILIPS

Clock Radio
Radio-réveil

AJB3000

Mode d'emploi

Enregistrez votre produit et obtenez de l'assistance sur le site
www.philips.com/support

Table des matières

1 Important 2
Sécurité 2
Risque d'ingestion des piles ! 2
Avertissement 3

2 Votre radio FM/DAB 4
Introduction 4
À propos de la DAB 4
Contenu de l'emballage 4
Présentation de l'unité principale 5

3 Guide de démarrage 6
Positionnement de l'antenne FM/DAB 6
Alimentation 6
Puissance de la batterie 7
Mise sous tension 7
Activation du mode veille 7
Réglage du volume sonore 7
Réglage de la luminosité de l'écran 7
Affichage des informations 8
Réglage de l'horloge 8

4 Écoute de la radio 8
Écoute des station de radio FM/DAB+ 8
Écoute de stations de radio FM 10

5 Autres fonctionnalités 12
Réglage de l'arrêt programmé 12
Réglage de l'alarme 12

6 Informations sur le produit 14

7 Dépannage 14

Downloaded from www.vandenborre.be

1 Important

Sécurité

Consignes de sécurité importantes

- Votre appareil ne doit pas être exposé à des fuites ou éclaboussures.
- Ne placez pas d'objets susceptibles d'endommager votre appareil sur celui-ci (par ex., des objets remplis de liquide ou des bougies allumées).
- Si la fiche d'alimentation ou un coupleur d'appareil est utilisé comme dispositif de découplage, celui-ci doit rester facilement accessible.
- Assurez-vous que l'espace libre autour de l'appareil est suffisant pour la ventilation.
- Utilisation des piles ATTENTION – Pour éviter les fuites de piles pouvant endommager l'appareil ou entraîner des blessures corporelles ou des dégâts matériels, respectez les consignes suivantes :
  - Installez correctement toutes les piles, en prenant garde aux sens + et - indiqués sur l'appareil.
  - N'exposez pas les piles ou les batteries intégrées à une source produisant une chaleur excessive, par exemple le soleil, un feu ou similaire.
  - Retirez les piles du compartiment si vous n'utilisez pas l'appareil pendant une longue période.
- Utilisez uniquement les pièces de fixation/accessoires spécifié(e)s par le fabricant.

Downloaded from www.vandenborre.be

Risque d'ingestion des piles !

- L'appareil peut contenir une pile bouton susceptible d'être ingérée. Conservez la pile hors de portée des enfants en permanence. En cas d'ingestion, la pile peut entraîner des blessures graves, voire la mort. De sévères brûlures internes peuvent survenir dans les deux heures après l'ingestion.
- Si vous soupçonnez qu'une pile a été avalée ou placée dans une partie du corps, consultez immédiatement un médecin.
- Lorsque vous changez les piles, veillez à toujours maintenir toutes les piles neuves et usagées hors de portée des enfants. Assurez-vous que le compartiment à pile est entièrement sécurisé après avoir remplacé la pile.
- Si le compartiment à pile ne peut pas être entièrement sécurisé, n'utilisez plus le produit. Maintenez-le hors de portée des enfants et contactez le fabricant.

Avertissement

- Ne retirez jamais le boîtier de cet appareil.
- Ne graissez jamais aucun composant de cet appareil.
- Placez l'appareil sur une surface plane, rigide et stable.
- Ne posez jamais l'appareil sur un autre équipement électrique.
- Utilisez cet appareil uniquement en intérieur. Éloignez cet appareil des sources d'eau ou d'humidité, ou d'objets remplis de liquide.
- Conservez l'appareil à l'abri des rayons du soleil, des flammes nues et de toute source de chaleur.

Downloaded from www.vandenborre.be

Avertissement

Par la présente, Gibson Innovations déclare que ce produit est conforme aux exigences essentielles et autres dispositions pertinentes de la directive 2014/53/UE. La déclaration de conformité est disponible sur le site www.philips.com/support.

Cet appareil a été conçu et fabriqué avec des matériaux et des composants de haute qualité pouvant être recyclés et réutilisés.

Le symbole de la poubelle barrée sur un produit indique que ce dernier est conforme à la directive européenne 2012/19/UE.
Veuillez vous renseigner sur votre système local de gestion des déchets d'équipements électriques et électroniques.
Respectez la réglementation locale et ne jetez pas vos anciens appareils avec les ordures ménagères. La mise au rebut correcte de votre ancien appareil permet de préserver l'environnement et la santé.

Cet appareil contient des piles relevant de la directive européenne 2013/56/UE, qui ne peuvent être jetées avec les ordures ménagères.
Renseignez-vous sur les dispositions en vigueur dans votre région concernant la collecte séparée des piles. La mise au rebut correcte permet de préserver l'environnement et la santé.

Informations sur l'environnement
Tout emballage superflu a été supprimé. Nous avons fait notre possible pour permettre une séparation facile de l'emballage en trois matériaux : carton (boîte), polystyrène moussé (qui amortit les chocs) et polyéthylène (sacs, feuille protectrice en mousse).
Votre appareil se compose de matériaux recyclables et réutilisables à condition d'être démontés par une entreprise spécialisée. Respectez les réglementations locales pour vous débarrasser des emballages, des batteries usagées et de votre ancien équipement.

Remarque

- La plaque signalétique est située à l'arrière de l'unité.

2 Votre radio FM/ DAB

Félicitations pour votre achat et bienvenue dans le monde de Philips ! Pour profiter pleinement de l'assistance offerte par Philips, enregistrez votre appareil à l'adresse suivante : www.philips.com/welcome.

Introduction

Cet appareil vous permet de profiter de la radio FM et de la diffusion audio numérique (DAB, Digital Audio Broadcasting).

À propos de la DAB

La DAB (Digital Audio Broadcasting) permet une diffusion radio numérique via un réseau d'émetteurs terrestres. Elle offre aux auditeurs un choix plus vaste et des informations variées, doublés d'un son cristallin exempt de crépitements.

- Cette technologie permet au récepteur de s'arrêter sur le signal le plus fort.
- Grâce aux stations numériques DAB, il n'est plus nécessaire de mémoriser les fréquences et les stations sont classées par nom.

Qu'est-ce qu'un multiplex ?
Une radio numérique fonctionne avec un seul bloc de fréquences appelé multiplex. Chaque multiplex fonctionne avec un spectre de fréquences, comme la Bande III pour la diffusion DAB.

ÉMETTEURS DAB ET DLS
Chaque émetteur DAB (ou opérateur de multiplex) fournit également des services de données textuelles et audio. Certaines émissions sont prises en charge par les DLS (Dynamic Label Segments). Il s'agit de données qui peuvent être lues en tant que texte défilant sur votre afficheur radio DAB. Certaines stations diffusent les dernières nouvelles, des informations sur la circulation et la météo, l'émission actuelle et celle qui va suivre, des adresses de sites Web et des numéros de téléphone.
Pour de plus amples informations sur la couverture et les programmes radio numériques, visitez le site : www.drdb.org.

Contenu de l'emballage

Vérifiez et identifiez les différentes pièces contenues dans l'emballage :

- Unité principale
- Adaptateur secteur
- Documents imprimés

Downloaded from www.vandenborre.be

Downloaded from www.vandenborre.be

Présentation de l'unité principale

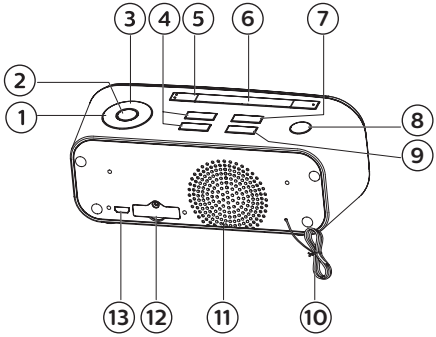

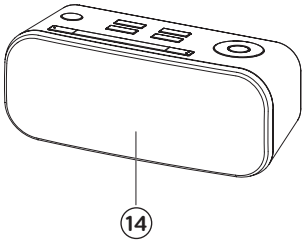

① TUN+ ► /TUN- ◄
- Réglage d'une station de radio
- Régler la date, l'heure de l'horloge et l'heure de l'alarme
- Sélectionner une option de menu

② SET/OK
- Régler l'horloge
- Programmation des stations de radio
- En mode DAB/FM, permet de confirmer l'option de menu

③ PRE+/PRE-
- Sélection d'une station de radio présélectionnée

④ VOL+/VOL-
- Augmenter ou diminuer le volume

⑤ ALARM1/ALARM2
- Réglage de l'alarme
- Activer/désactiver l'alarme
- Arrêter l'alarme

⑥ SNOOZE/BRIGHTNESS
- Régler la luminosité de l'affichage
- Répétition de l'alarme

⑦ SLEEP
- Réglage de l'arrêt programmé

⑧ ⏻/SOURCE
- Allumer l'appareil ou passer en mode veille
- Sélection d'une source

⑨ INFO/MENU
- Afficher l'état actuel ou la date/heure
- En mode DAB/FM, permet d'accéder au menu

⑩ Antenne DAB/FM fixée

⑪ Enceinte

⑫ Compartiment à piles

⑬ DC 5.5V ⎓ 1A
- Brancher l'adaptateur secteur

⑭ Afficheur
- Afficher l'état en cours

Downloaded from www.vandenborre.be

3 Guide de démarrage

Attention

- L'utilisation de commandes ou de réglages, ou de toute autre procédure que celles données dans ce document risque d'exposer l'utilisateur à une utilisation ou à des radiations dangereuses.

Les instructions fournies dans ce chapitre doivent être suivies dans l'ordre énoncé.
Si vous contactez Philips, vous devrez fournir les numéros de modèle et de série de cet appareil. Les numéros de série et de modèle sont indiqués à l'arrière de l'appareil. Notez ces numéros ici :
N° de modèle

_____
N° de série

_____

Positionnement de l'antenne FM/DAB

Pour une réception optimale, déployez entièrement l'antenne FM/DAB puis réglez sa position.

Conseil

- Placez l'antenne aussi loin que possible du téléviseur ou de toute autre source de rayonnement afin d'éviter toute interférence.

Alimentation

Attention

- Risque d'endommagement du produit ! Vérifiez que la tension d'alimentation correspond à la valeur de tension imprimée au dos ou sous l'appareil.
- Risque d'électrocution ! Lorsque vous débranchez l'adaptateur secteur, tirez sur la fiche électrique, jamais sur le cordon.
- Utilisez uniquement l'adaptateur secteur spécifié par le fabricant ou vendu avec cet appareil.

Remarque

- La plaque signalétique est située à l'arrière de l'unité.

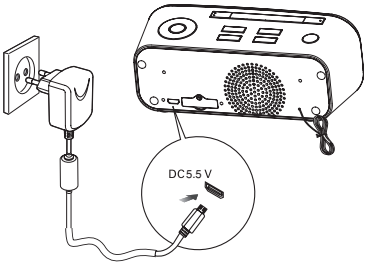

1 Connectez l'une des extrémités de l'adaptateur CA à la prise d'entrée CC de l'unité principale.

2 Connectez l'autre extrémité de l'adaptateur secteur à la prise murale.

Downloaded from www.vandenborre.be

Puissance de la batterie

Avant la première utilisation :
Retirez la languette de protection de la pile pour lui permettre de fonctionner.

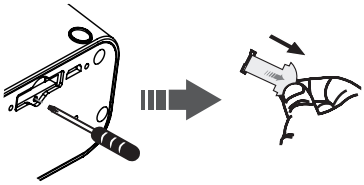

1 Ôtez la vis du cache du compartiment à pile à l'aide d'un tournevis.
2 Retirez la languette de protection.

Attention

- N'exposez pas les piles ou les batteries intégrées à une source produisant une chaleur excessive, par exemple le soleil, un feu ou similaire.
- Risque d'explosion si la pile n'est pas remplacée correctement. Remplacez-les uniquement par le même type de pile.
- Retirez les piles si celles-ci sont usagées ou si vous ne comptez pas vous servir de l'appareil pendant un certain temps.

Remarque

- Les piles contiennent des substances chimiques : elles doivent donc être mises au rebut de manière adéquate.

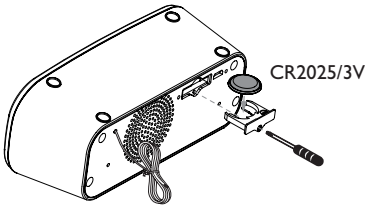

1 Ôtez la vis du cache du compartiment à pile à l'aide d'un tournevis.
2 Placez une nouvelle pile CR2025 au lithium en respectant la polarité (+/-) indiquée.
3 Fermez le compartiment à pile et resserrez la vis à l'aide d'un tournevis.

Mise sous tension

Appuyez sur ⏻/**SOURCE** pour allumer l'appareil.

Activation du mode veille

Appuyez sur ⏻/**SOURCE** à plusieurs reprises pour basculer l'appareil en mode veille.
↳ Si vous avez préalablement réglé l'heure, celle-ci apparaît sur l'afficheur.

Réglage du volume sonore

Appuyez sur **VOL+**/**VOL-** pour augmenter/baisser le volume.

Réglage de la luminosité de l'écran

Appuyez sur **SNOOZE/BRIGHTNESS** à plusieurs reprises pour sélectionner différents niveaux de luminosité de l'écran.

Affichage des informations

Appuyez sur **INFO/MENU** à plusieurs reprises.
↳ L'état actuel, l'heure et la date s'affichent.

Réglage de l'horloge

1 En mode veille, maintenez le bouton **SET/OK** enfoncé pendant 1 seconde ou plus.
   ↳ Les chiffres des heures clignotent sur l'afficheur.

2 Appuyez sur **TUN+ ▶/TUN- ◀** pour régler l'heure.

3 Appuyez sur **SET/OK** pour enregistrer le réglage et les chiffres des minutes commencent à clignoter.

4 Répétez les étapes 2-3 ci-dessus pour régler le format 12/24 heures, les minutes, le jour, le mois et l'année.

Remarque

- Si vous n'appuyez sur aucune touche dans les 60 secondes, l'unité quitte le mode de réglage de l'horloge automatiquement.
- Pour quitter le mode de réglage de l'horloge sans enregistrer, appuyez sur **INFO/MENU**.

4 Écoute de la radio

Downloaded from www.vandenborre.be

Remarque

- Pour une réception optimale, déployez entièrement l'antenne FM et modifiez-en la position.

Écoute des station de radio FM/DAB+

Sélection du mode DAB

- Appuyez sur **⏻/SOURCE** pour sélectionner la source DAB.
  ↳ **DAB Mode** (mode DAB) apparaît sur l'afficheur.
- Si aucune station de radio DAB/DAB+ n'est enregistrée, l'appareil peut rechercher et enregistrer des stations de radio DAB/DAB+ automatiquement.
  ↳ **[Scanning...]** (recherche) s'affiche.
  ↳ Toutes les stations disponibles sont programmées.
- Si aucun service DAB/DAB+ n'est disponible.
  ↳ **[Full scan]** (balayage intégral) s'affiche.

Sélection manuelle d'une station de radio DAB/DAB+

Appuyez sur **TUN+ ▶/TUN- ◀** pour sélectionner les chaînes DAB précédentes/suivantes.

Downloaded from www.vandenborre.be

Mémorisation de stations de radio DAB/DAB+

Remarque

- Vous pouvez mémoriser jusqu'à 20 stations de radio DAB/DAB+.

Automatiquement

Maintenez le bouton **SET/OK** enfoncé pendant 1 seconde ou plus pour activer le mode de programmation automatique.

↳ **[Scanning...]** (recherche) s'affiche.

↳ Toutes les stations disponibles sont programmées.

Manuel

1 Sélectionnez une station DAB/DAB+.

2 Maintenez le bouton **PRE+/PRE-** enfoncé pendant 1 seconde ou plus pour activer le mode de programmation.
   ↳ Le numéro de présélection s'affiche.

3 Appuyez plusieurs fois sur **PRE+/PRE-** pour attribuer un numéro à cette station de radio.

4 Appuyez de nouveau sur **SET/OK** pour mémoriser la station de radio.

5 Répétez les étapes 1 à 4 ci-dessus pour chaque station que vous voulez enregistrer dans la mémoire avec un numéro de présélection.

Remarque

- Si l'appareil est débranché ou en cas de coupure de courant, les présélections radio ne seront pas effacées.

Sélection de stations de radio présélectionnées

Appuyez plusieurs fois sur **PRE+/PRE-** jusqu'à ce que la présélection souhaitée s'affiche.

↳ L'appareil se règle automatiquement sur la station que vous avez sélectionnée.

Affichage des informations DAB/DAB+

Les modes suivants vous permettent de consulter les données fournies par les services DAB/DAB+. Selon la station de radio DAB/DAB+ sélectionnée, il est possible que certains modes d'information ne soient pas disponibles. Appuyez plusieurs fois sur **INFO/MENU** pour afficher les informations suivantes.

↳ Nom de la station

↳ Nom de l'ensemble

↳ Horloge

↳ DLS (Dynamic Label Segment)

↳ Intensité du signal

↳ Type de programme

↳ Fréquence

↳ Débit binaire

↳ Audio

Utilisation du menu

Lorsque vous écoutez la radio, vous pouvez accéder au menu des options de commande.

1 Maintenez le bouton **INFO/MENU** enfoncé pendant 1 seconde ou plus.
   ↳ **[Full scan]** (Balayage intégral) s'affiche.

Downloaded from www.vandenborre.be

2 Appuyez sur **TUN+ ►/TUN- ◄** pour sélectionner une option de menu, puis appuyez sur **SET/OK** pour confirmer l'option ou accéder au menu de niveau inférieur.
   ↳ **Full scan** (Balayage intégral)
   Balayez et enregistrez les stations de radio DAB/DAB+ sur toute la plage.
   Manual tune (réglage manuel)
   Réglez manuellement une station de radio DAB.
   ↳ **DRC**
   Compression de gamme dynamique : sélectionnez un niveau pour l'effet de compression de gamme dynamique.
   Prune (Nettoyer)
   Supprimez toutes les stations non valides de la liste des stations.
   ↳ **System** (Système)
   ↳ **[Time] (heure)** pour régler l'heure et les informations de date : **[Set Time/Date]** (régler heure/date), **[Auto time sync]** (synchronisation automatique de l'heure), **[Set 12/24 hour]** (régler 12/24 heures) et **[Set date format]** (régler format date).
   ↳ **[Factory Reset]** (rétablir par défaut) pour rétablir les paramètres par défaut de tous les réglages radio.
   ↳ **[SW version]** (version du logiciel) pour afficher la version actuelle du micrologiciel.

3 Appuyez sur **INFO/MENU** pour quitter le menu.

Écoute de stations de radio FM

Réglage d'une station

1 Appuyez sur le bouton **⏻/SOURCE** pour sélectionner la source FM.
   ↳ **Mode FM** (mode FM) apparaît sur l'afficheur.

2 Sélectionnez une station à l'aide de l'une des méthodes suivantes :
   ↳ **Auto Tuning** (réglage automatique)
   Maintenez le bouton **TUN+ ► /TUN- ◄** enfoncé pendant 1 seconde ou plus.
   ↳ La fréquence augmente ou diminue automatiquement jusqu'à ce qu'une station soit trouvée.
   ↳ **Manual Tuning** (réglage manuel)
   Appuyez plusieurs fois sur **TUN+ /UN- ◄** pour modifier la fréquence jusqu'à ce que vous trouviez la station recherchée.
   ↳ **Sélection d'une station de radio présélectionnée**
   Appuyez plusieurs fois sur **PRE+/PRE-** pour sélectionner le numéro de présélection souhaité.
   ↳ La bande et la fréquence s'affichent.

Programmation manuelle des stations de radio

Remarque

- Vous pouvez mémoriser jusqu'à 20 stations de radio FM.

Downloaded from www.vandenborre.be

Automatiquement

Maintenez le bouton **SET/OK** enfoncé pendant 1 seconde ou plus pour activer le mode de programmation automatique.

↳ **[Scanning...]** (recherche) s'affiche.

↳ Toutes les stations disponibles sont programmées.

↳ La première station de radio programmée est diffusée automatiquement.

Manuel

1 Réglez une station de radio de votre choix.

2 Maintenez le bouton **PRE+/PRE-** enfoncé pendant 1 seconde ou plus pour activer le mode de programmation.

↳ Le numéro de présélection s'affiche.

3 Appuyez plusieurs fois sur **PRE+/PRE-** pour attribuer un numéro à cette station de radio.

4 Appuyez de nouveau sur **SET/OK** pour mémoriser la station.

5 Répétez les étapes 1 à 4 ci-dessus pour chaque station que vous voulez enregistrer dans la mémoire avec un numéro de présélection.

Remarque

- Si l'appareil est débranché ou en cas de coupure de courant, les présélections radio ne seront pas effacées.

Utilisation du menu

Lorsque vous écoutez la radio, vous pouvez accéder au menu des options de commande.

1 Maintenez le bouton **INFO/MENU** enfoncé pendant 1 seconde ou plus.

↳ **[Scan setting]** (paramètres de balayage) s'affiche.

2 Appuyez sur **TUN+ ▶/TUN- ◀** pour sélectionner une option de menu, puis appuyez sur **SET/OK** pour confirmer l'option ou accéder au menu de niveau inférieur.

↳ **Scan setting** (Paramètres de balayage)

Pour rechercher et mémoriser des stations de radio automatiquement :

↳ **[Strong stations only]** (stations au signal fort uniquement) pour rechercher uniquement les stations de radio présentant un signal fort.

↳ **[All stations]** (toutes les stations) pour rechercher toutes les stations.

↳ **System (Système)**

↳ **[Time] (heure)** pour régler l'heure et les informations de date : **[Set Time/Date]** (régler heure/date), **[Auto time sync]** (synchronisation automatique de l'heure), **[Set 12/24 hour]** (régler 12/24 heures) et **[Set date format]** (régler format date).

↳ **[Factory Reset]** (rétablir par défaut) pour rétablir les paramètres par défaut de tous les réglages radio.

↳ **[SW version]** (version du logiciel) pour afficher la version actuelle du micrologiciel.

3 Appuyez sur **INFO/MENU** pour quitter le menu.

Affichage des informations RDS

Le système RDS (Radio Data System) est un service qui permet aux stations FM d'afficher des informations supplémentaires.

1 Sélectionnez une station RDS.

2 Appuyez plusieurs fois **INFO/MENU** pour afficher les informations suivantes (si disponibles) :
   - ↳ Nom de la station
   - ↳ Type de programme tel que **[NEWS]** (actualités), **[SPOR T]** (sport), **[POP M]** (musique pop)...
   - ↳ Temps
   - ↳ Texte
   - ↳ Fréquence

5 Autres fonctionnalités

Downloaded from www.vandenborre.be

Réglage de l'arrêt programmé

Vous pouvez régler l'appareil pour qu'il s'éteigne automatiquement après une durée prédéfinie.

- Lorsque l'appareil est sous tension, appuyez plusieurs fois sur **SLEEP** pour sélectionner une durée (en minutes) :
  10, 20, 30, 60, 90

Lorsque l'arrêt programmé est activé, s'affiche.

Pour désactiver l'arrêt programmé :

Appuyez à plusieurs reprises sur **SLEEP** jusqu'à ce que **OFF** (désactivé) s'affiche et disparaisse.

Réglage de l'alarme

Vous pouvez régler deux alarmes qui se déclenchent à des heures différentes.

Remarque

- Assurez-vous que vous avez correctement réglé l'horloge.

1 Assurez-vous que vous avez correctement réglé l'horloge. (Reportez-vous à la section « Réglage de l'horloge ».)

2 Maintenez le bouton **ALARM1/ALARM2** enfoncé pendant 1 seconde ou plus.
   ↳ 🔔 et les chiffres des heures clignotent sur l'afficheur.

3 Appuyez sur **TUN+ ▶/TUN- ◀** pour régler l'heure.

4 Appuyez sur **SET/OK** ou **ALARM1/ALARM2** pour enregistrer le réglage et les chiffres des minutes commencent à clignoter.

5 Répétez les étapes 3 et 4 ci-dessus pour régler les minutes, la tonalité et le volume de l'alarme.

6 Appuyez sur **SET/OK** pour sauvegarder les détails de l'alarme.

Remarque

- Lorsque l'alarme sonne, vous pouvez appuyer sur **VOL +/-** pour régler le volume.
- Si les autres sources d'alarme sont indisponibles, l'appareil bascule automatiquement en mode BUZZER.
- Pour quitter le mode de réglage de l'horloge sans enregistrer, appuyez sur **INFO/MENU**.
- Si vous n'appuyez sur aucun bouton dans les 30 secondes, l'appareil quitte automatiquement le mode de réglage de l'alarme.

Pour désactiver ou réactiver une alarme

Appuyez à plusieurs reprises sur **ALARM1/ALARM2** pour activer la fonction d'alarme ou appuyez à nouveau sur ce bouton pour la désactiver. Si le programmateur est activé, 🔔 s'affiche à l'écran.

Répétition de l'alarme

Lorsque l'alarme se déclenche, appuyez sur **SNOOZE/BRIGHTNESS**, l'alarme se remet à sonner 9 minutes plus tard.

Arrêt de l'alarme

Lorsque l'alarme se déclenche, appuyez sur le bouton correspondant **ALARM1/ALARM2** pour arrêter l'alarme sans modifier les réglages de l'alarme.

Downloaded from www.vandenborre.be

6 Informations sur le produit

Remarque

- Les informations sur le produit sont sujettes à modifications sans notification préalable.

Amplificateur
- **Puissance de sortie maximale :** 1 W
- **Réponse en fréquence :** 100 - 20 000 Hz, ±3 dB

Tuner
- **Gamme de fréquences (FM) :** 87.5 - 108 MHz
- **Grille de syntonisation (FM) :** 50 KHz
- **Sensibilité**
  - **Mono, rapport S/N 26 dB :** < 22 dBf
- **Sélectivité de recherche :** < 35 dBf
- **Distorsion harmonique totale :** < 2 %
- **Rapport signal/bruit :** > 45 dB

DAB
- **Gamme de fréquences :** bande III (174~240 MHz)

Enceintes
- **Impédance des enceintes :** 3 ohms
- **Enceintes :** 3" à gamme étendue
- **Sensibilité :** 81 ± 3 dBm/W

Informations générales
- **Adaptateur CA/CC :**
  - **Entrée :** 100-240 V~, 50/60 Hz
  - **Sortie :** CC 5,5 V, 1,0 A
  - **Numéro de modèle :** TPA107-55055-EU
- **Fonctionnement :**
  - **Consommation électrique :** 1,65 W
- **Dimensions (l x H x P) :** 160 x 66 x 63 mm
- **Poids :** 0,29 kg

7 Dépannage

Downloaded from www.vandenborre.be

Avertissement

- Ne retirez jamais le boîtier de l'appareil.

Pour que votre garantie reste valide, n'essayez jamais de réparer le système vous-même.
En cas de problème lors de l'utilisation de cet appareil, vérifiez les points suivants avant de faire appel au service d'assistance. Si aucune solution à votre problème n'a été trouvée, visitez le site Web Philips (www.philips.com/welcome). Lorsque vous contactez Philips, placez votre appareil à portée de main et gardez le numéro de modèle et le numéro de série de l'appareil à disposition.

Pas d'alimentation
- Assurez-vous que la fiche d'alimentation est correctement branchée.
- Assurez-vous que la prise secteur est alimentée.
- Assurez-vous que les piles sont correctement insérées.

Absence de son
- Permet de régler le volume.

Aucune réponse de l'appareil.
- Retirez les piles puis rallumez l'appareil.
- Débranchez et rebranchez la prise d'alimentation secteur, puis rallumez l'appareil.

Mauvaise qualité de la réception radio
- Éloignez l'appareil de votre téléviseur ou autre source de rayonnement.
- Déployez entièrement l'antenne.

Downloaded from www.vandenborre.be

Copyright © 2017 Gibson Innovations Limited.
This product has been manufactured by, and is sold under the responsibility of Gibson Innovations Ltd., and Gibson Innovations Ltd. is the warrantor in relation to this product. The Philips trademark and the Philips Shield Emblem are registered trademarks of Koninklijke Philips N.V. used under license.

AJB3000_12_UM_V1.0