Nikon

Autofocus Speedlight

SB-700

Gebruikshandleiding

NI

Over de SB-700 en deze gebruikshandleiding

Hartelijk dank voor de aanschaf van de Nikon Speedlight SB-700. Voor een optimale werking van uw Speedlight raden wij u aan deze gebruikshandleiding zorgvuldig door te lezen voordat u aan de slag gaat.

Vinden wat u zoekt

Inhoudsopgave (📖A-11)

Hierin kunt u zoeken op item, zoals bedieningsmethode, flitsstand of functie.

Eenvoudig zoeken op doelstelling (📖A-9)

U kunt zoeken op basis van uw doelstelling zonder dat u de specifieke naam of term kent van het item dat u zoekt.

Index (📖H-28)

U kunt zoeken met behulp van de alfabetische index.

Problemen oplossen (📖H-1)

Hier kunt u de oorzaak achterhalen als u een probleem hebt met uw Speedlight.

⚠ Voor uw veiligheid

Lees de veiligheidsinstructies in “Voor uw veiligheid” (📖A-14 – A-22) voordat u de Speedlight de eerste maal gebruikt.

Meegeleverde accessoires

Controleer of alle onderstaande accessoires bij de SB-700 zijn meegeleverd. Als er accessoires ontbreken, moet u meteen contact opnemen met de winkel waar u de SB-700 hebt gekocht.

- ❑ Speedlight-flitsstandaard AS-22
- ❑ Nikon-diffusiekap SW-14H
- ❑ Filter voor gloeilamplicht SZ-3TN
- ❑ Filter voor TL-licht SZ-3FL
- ❑ Zachte tas SS-700
- ❑ Gebruikshandleiding (deze handleiding)
- ❑ Een verzameling voorbeeldfoto's
- ❑ Garantiekaart

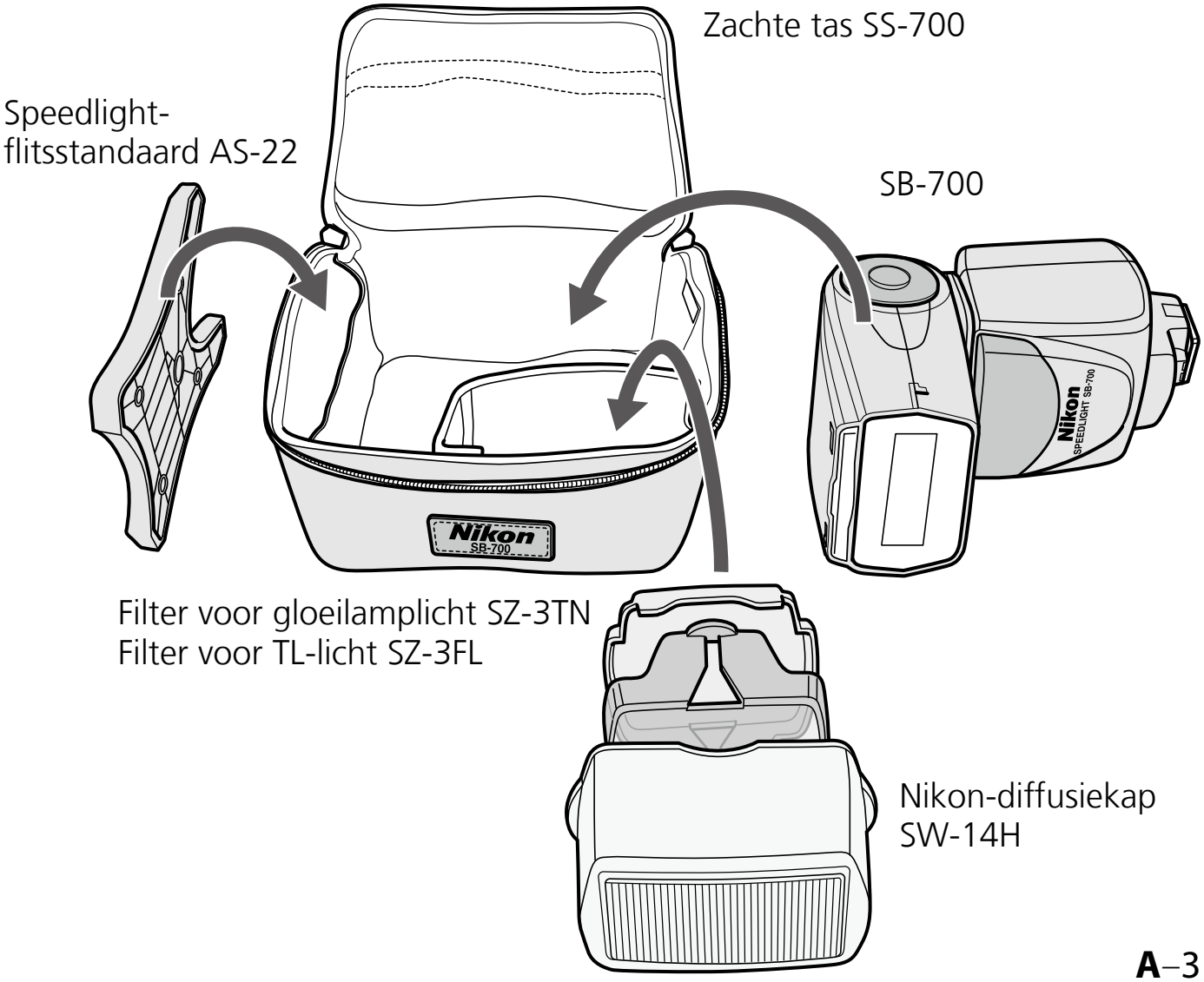

Over de SB-700

The SB-700 is een krachtige Speedlight die compatibel is met het Nikon Creatief Verlichtingssysteem (CLS) met een richtgetal van 28/39 (ISO 100/200, m) (positie van de zoomkop op 35 mm bij Nikon FX-formaat met standaard verlichtingspatroon, 20 °C).

CLS-compatibele camera's
Nikon digitale spiegelreflexcamera's (Nikon FX/DX-formaat) (uitgezonderd D1-serie en D100), F6, COOLPIX-camera's (A, P7800, P7700, P7100, P7000, P6000)

Over deze gebruikshandleiding

Deze handleiding is samengesteld met de veronderstelling dat de SB-700 wordt gebruikt in combinatie met een camera die compatibel is met het CLS en een CPU-objectief (📖A-5). Lees deze gebruikshandleiding grondig door voordat u de Speedlight gaat gebruiken, om ervoor te zorgen dat u de Speedlight optimaal benut.

- Voor gebruik met niet-CLS-compatibele spiegelreflexcamera's wordt u verwezen naar “Voor gebruik met spiegelreflexcamera’s die niet compatibel zijn met CLS.” (📖F-1)
- Voor gebruik met i-DDL-compatibele COOLPIX-camera's (P5100, P5000, E8800, E8700, E8400) wordt u verwezen naar “Voor gebruik met COOLPIX-camera's.” (📖G-1)
- Het aparte boekje “Een verzameling voorbeeldfoto's” biedt een overzicht van de flitsmogelijkheden van de SB-700 met voorbeeldfoto's.
- Voor camerafuncties en -instellingen, raadpleeg de gebruikshandleiding van de camera.

Symbolen die worden gebruikt in deze gebruikshandleiding

Staat bij informatie waaraan u speciale aandacht moet schenken om te voorkomen dat de Speedlight defect raakt en om fouten tijdens het fotograferen te vermijden.

Staat bij informatie of tips die het gebruik van de Speedlight vereenvoudigen.

Verwijzingen naar andere pagina's in deze gebruikshandleiding.

Tips voor het herkennen van CPU NIKKOR-objectieven

CPU-objectieven hebben CPU-contacten.

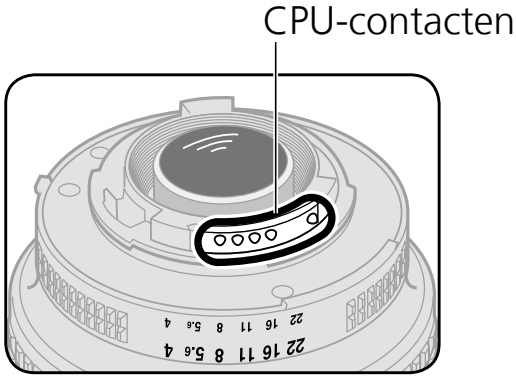

- De SB-700 kan niet worden gebruikt met IX-Nikkor-objectieven.

Terminologie

Standaardinstellingen: de instellingen voor functies en standen op het moment van aankoop

Nikon Creatief Verlichtingssysteem (CLS): een verlichtingssysteem dat diverse flitsmogelijkheden biedt met verbeterde communicatie tussen de Nikon Speedlights en camera's

Verlichtingspatronen: controletypes van lichtwegval aan de randen; de SB-700 heeft drie verlichtingspatronen, standaard, centrumgericht en gelijkmatig.

FX-formaat/DX-formaat: beeldgebieden van de Nikon digitale spiegelreflexcamera (FX-formaat: 36 × 24, DX-formaat: 24 × 16)

Richtgetal (RG): de hoeveelheid licht van de flitser; RG = opnameafstand (m) × diafragmawaarde (ISO 100)

Positie van de zoomkop: positie van een Speedlight-zoomkop; de dekkingshoek verandert wanneer de positie van de zoomkop verandert.

Effectieve flitsafstand: afstand van flitser tot onderwerp met correct aangepaste flitssterkte

Afstandsbereik bij flitsopnamen: bereik van de effectieve flitsafstand

Flitscorrectie: intentionele aanpassing van de flitssterkte voor de gewenste helderheid

i-DDL-stand: flitsstand waarbij de SB-700 monitorvoorflitsen afgeeft en de camera het weerkaatste licht meet en de flitssterkte van de SB-700 regelt

Monitorvoorflitsen: nauwelijks zichtbare flitsen die worden uitgezonden vóór de echte flitsen zodat de camera het licht dat op het onderwerp wordt weerspiegeld kan meten

i-DDL-uitgebalanceerde invulflits: type i-DDL-stand waarbij de flitssterkteniveau wordt ingesteld op een goed uitgebalanceerde belichting van het hoofdonderwerp en de achtergrond

Standaard i-DDL: type i-DDL-stand waarbij de flitssterkteniveau wordt ingesteld op een juiste belichting van het hoofdonderwerp ongeacht de helderheid van de achtergrond

Handmatige flitsmodus: flitsstand waarbij de flitssterkteniveau en het diafragma handmatig worden ingesteld om de gewenste belichting te verkrijgen

Handmatige flitsmodus met afstandsprioriteit: handmatige flitsstand met afstandsprioriteit; de flitsafstand wordt ingesteld en de flitssterkteniveau van de Speedlight wordt aangepast in overeenstemming met de camera-instellingen.

Stap: de eenheid van de sluitertijd of het diafragma; een wijziging van één stap halveert/verdubbelt de hoeveelheid licht die de camera binnenvalt

EV (LW, belichtingswaarde): een toename van 1 in de belichtingswaarde komt overeen met een wijziging van één stap in de belichting, wat u kunt bewerkstelligen door de sluitertijd of het diafragma te halveren/verdubbelen

Fotograferen met meervoudige draadloze flitsers: flitsfotografie waarbij met meerdere draadloze flitsers gelijktijdig wordt geflitst

Hoofdflitser: de flitser die de secundaire flitsers bestuurt bij flitsfotografie met meerdere flitsers

Secundaire flitser: een flitser die flitst op basis van opdrachten vanaf de hoofdflitser

Geavanceerde draadloze flitssturing: fotograferen met meervoudige draadloze flitsers met CLS; meervoudige secundaire flitsergroepen kunnen worden gestuurd door de hoofdflitser.

Snelle draadloze bedieningsstand: stand voor flitsfotografie met meervoudige flitsers met geavanceerde draadloze flitssturing waarin de lichtverhoudingen van twee secundaire flitsergroepen (A en B) gemakkelijk kan worden gebalanceerd

SU-4-type fotograferen met meervoudige draadloze flitsers: fotograferen met meervoudige draadloze flitsers geschikt voor het fotograferen van een snel bewegend onderwerp

Eenvoudig zoeken op doelstelling

U kunt zoeken naar specifieke informatie aan de hand van uw doelstelling.

Flitsfotografie 1 (met SB-700 op camera gemonteerd)

Ik wil meer weten over	Trefwoorden	🕮
De flitsstanden	Flitsstanden	C-1
De eenvoudigste manier om foto's te maken	Basisprocedures	B-7
Portretfoto's maken waarbij het hoofdonderwerp wordt benadrukt	Verlichtingspatroon: Centrumgericht	E-3
Formele groepsfoto's maken	Verlichtingspatroon: Gelijkmatig	E-3
Foto's maken met zachte schaduwen op een muur	Indirect flitsen	E-5
De lichtomstandigheden controleren	Instellicht	E-29
Lichtere (of donkere) foto’s maken van het onderwerp	Flitscorrectie	E-23
Foto’s maken bij tl-licht en gloeilamplicht, waarbij de kleur van het licht wordt gecorrigeerd	Kleurcorrectiefilters	E-17
Foto’s maken waarbij een bepaalde kleur wordt toegevoegd	Kleurfilters	E-19

Ik wil meer weten over	Trefwoorden	🕮
Flitsfoto's maken met autofocus bij weinig licht	AF-hulpverlichting	E-27
Nachtfoto's maken van het onderwerp en de achtergrond	Trage synchronisatie	E-33
Foto's maken zonder dat personen rode ogen hebben	Rode-ogenreductie	E-34
Gebruik van de SB-700 met een niet-CLS-compatibele spiegelreflexcamera	Niet-CLS-compatibele spiegelreflexcamera	F-1
Gebruik van de SB-700 met een COOLPIX-camera	COOLPIX-camera's	G-1

Flitsfotografie 2 (met draadloze SB-700)

Ik wil meer weten over	Trefwoorden	🕮
Foto's maken met meerdere flitsers	Geavanceerde draadloze flitssturing	D-2 D-9
Snel en eenvoudig foto's maken met meerdere, draadloos gestuurde flitsers	Snelle draadloze bedieningsstand	D-13
Een snelbewegend onderwerp fotograferen met meervoudige draadloze flitsers	SU-4-type fotograferen met meervoudige draadloze flitsers	D-3 D-18
Foto's maken met de SB-700 en een COOLPIX-camera compatibel met fotograferen met meervoudige draadloze flitsers	CLS-compatibele COOLPIX-camera's	G-1

Inhoudsopgave

A Voorbereiding

Over de SB-700 en deze gebruikshandleiding.....A-2
Eenvoudig zoeken op doelstelling A-9
Voor uw veiligheid A-14
Controleren vóór gebruik.....A-23

B Bediening

Onderdelen van de Speedlight B-1
Basisprocedures B-7
Instellingen en het lcd B-16
Persoonlijke functies en instellingen B-17

C Flitsstanden

i-DDL-stand.....C-1
Handmatige flitsmodus C-6
Handmatige flitsmodus met afstandsprioriteit C-11

D Fotograferen met meervoudige draadloze flitsers

Instellingen op de SB-700 voor fotograferen met meervoudige draadloze flitsers.....D-1
Functies op de SB-700 voor met meervoudige draadloze flitsers.....D-4
De hoofdflitser instellen D-6
De secundaire flitser instellen D-8
Werking van de geavanceerde draadloze flitssturing D-9
Snelle draadloze bedieningsstand.....D-13

SU-4-type fotograferen met meervoudige draadloze flitsers.....D-18
Secundaire flitsers.....D-23
De opnameomstandigheden controleren bij fotograferen met meervoudige draadloze flitsers.....D-27

E

Functies

Het verlichtingspatroon wijzigen E-2
Indirect flitsen E-5
Close-up foto's maken E-13
Flitsfotografie met kleurfilters..... E-17
Ondersteunende flitsfuncties..... E-23
- Flitscorrectie E-23
- Power zoom-functie E-25
- AF-hulpverlichting E-27
- Testflits E-29
- Instellicht..... E-29
- Stand-by-functie..... E-30
- Thermische onderbreker E-31

Functies die moeten worden ingesteld op de camera E-32
- Automatische snelle FP-synchronisatie E-32
- Flitswaardevergrendeling (FV lock) E-33
- Trage synchronisatie E-33
- Rode-ogenreductie/rode-ogenreductie met trage synchronisatie E-34
- Synchronisatie op het tweede gordijn E-34

F **Voor gebruik met spiegelreflexcamera's die niet compatibel zijn met CLS** F-1

G **Voor gebruik met COOLPIX-camera's** G1

H **Tips voor onderhoud van de Speedlight en naslaginformatie**

Problemen oplossen H-1
Richtgetal, diafragma en afstand flitser tot onderwerp H-6
Tips voor onderhoud van de Speedlight H-7
Opmerkingen over batterijen H-9
Over het lcd-venster H-11
Firmware-update H-12
Optionele accessoires H-13
Specificaties H-15
Index H-28

Voor uw veiligheid

Lees de volgende veiligheidsinstructies zorgvuldig door voordat u dit product gaat gebruiken om te zorgen dat u het product correct en veilig gebruikt en om schade aan uw Nikon-product of letsel van uzelf of anderen te voorkomen.

Bewaar deze veiligheidsinstructies in de buurt van het product, zodat iedereen die het product gebruikt ze kan lezen.

In deze handleiding worden veiligheidsinstructies aangeduid met deze symbolen:

⚠ WAARSCHUWING

Als u instructies die worden aangeduid met dit symbool negeert, kan dit leiden tot persoonlijk letsel, de dood of schade aan eigendommen.

⚠ LET OP

Als u instructies die worden aangeduid met dit symbool negeert, kan dit leiden tot schade aan eigendommen.

⚠ WAARSCHUWINGEN voor Speedlights

1. **Als bijtende vloeistoffen uit de batterijen lekken en in uw ogen terechtkomen, dient u uw ogen direct uit te spoelen met stromend water en een arts te raadplegen.** Uw ogen kunnen ernstig beschadigen als ze niet snel worden behandeld.
2. **Als bijtende vloeistoffen uit de batterijen lekken en in contact komen met uw huid of kleding, dient u deze direct uit te spoelen met stromend water.** Langdurig contact kan leiden tot huidletsel.
3. **Probeer de flitser nooit zelf uit elkaar te halen of te repareren,** aangezien dit een elektrische schok kan veroorzaken en ertoe kan leiden dat de flitser defect raakt. Een dergelijk defect kan leiden tot persoonlijk letsel.

4. **Als de flitser valt en beschadigd raakt, mag u blootliggende interne metalen onderdelen niet aanraken.** Dergelijke onderdelen, met name de condensator en bijbehorende onderdelen, kunnen een hoge lading bevatten en bij aanraking een elektrische schok veroorzaken. Koppel de voeding los of verwijder de batterijen en zorg dat u de elektrische onderdelen van het product niet aanraakt. Breng de flitser vervolgens voor reparatie naar een Nikon-leverancier of de technische dienst van Nikon.
5. **Als er warmte of rook vrijkomt of als u een brandlucht ruikt, dient u het gebruik direct te stoppen en de batterijen te verwijderen** om te voorkomen dat de flitser vlam vat of smelt. Laat de flitser afkoelen, zodat u deze veilig kunt aanraken en verwijder de batterijen. Breng de flitser daarna voor reparatie naar een Nikon-leverancier of de technische dienst van Nikon.
6. **De flitser mag nooit worden ondergedompeld in water of worden blootgesteld aan regen, zout water of vocht, tenzij deze correct wordt beschermd tegen vloeistoffen en vocht. Voor gebruik onder water is een goedgekeurde onderwaterbehuizing vereist.** Als water of vocht in de flitser terechtkomt, kan dit ertoe leiden dat deze vlam vat of een elektrische schok veroorzaken. In dat geval dient u onmiddellijk de batterijen uit de flitser te verwijderen en deze vervolgens voor reparatie naar een Nikon-leverancier of de technische dienst van Nikon te brengen.

   Opmerking: *reparatie van elektronische apparaten waarin water of vocht is terechtgekomen, is vaak niet rendabel.*
7. **Gebruik de flitser niet in de buurt van ontvlambare of explosieve gassen.** Als de flitser wordt gebruikt in de buurt van ontvlambare gassen, waaronder propaan, benzine en stof, kan dit leiden tot ontploffing of brand.

8. **Gebruik de flitser niet terwijl deze is gericht op de bestuurder van een rijdend voertuig,** aangezien dit het gezichtsvermogen van de bestuurder tijdelijk kan aantasten en een ongeluk kan veroorzaken.
9. **Gebruik de flitser niet terwijl deze direct is gericht op de ogen van een persoon die zich op korte afstand van de flitser bevindt,** aangezien hierdoor het netvlies kan beschadigen. Gebruik de flitser nooit op minder dan één meter afstand van kinderen.
10. **Gebruik de flitser niet terwijl de flitskop in aanraking komt met een persoon of voorwerp.** Dit kan leiden tot brandwonden en/of het ontvlammen van kleding door de hitte van de flits.
11. **Houd kleine accessoires buiten bereik van kinderen** om te voorkomen dat het accessoire wordt ingeslikt. Als een accessoires per ongeluk wordt ingeslikt, dient u direct een arts te raadplegen.
12. **Gebruik alleen de batterijen die in deze gebruikshandleiding worden vermeld.** Andere batterijen dan de vermelde batterijen kunnen bijtende vloeistoffen lekken, ontploffen, vlam vatten of anderszins niet naar behoren werken.
13. **Gebruik geen batterijen van verschillende typen of merken of oude en nieuwe batterijen door elkaar,** aangezien de batterijen bijtende vloeistoffen kunnen lekken, kunnen ontploffen of vlam kunnen vatten. Bij gebruik van meer dan één batterij in een product, dient u altijd identieke batterijen te gebruiken die tegelijk zijn aangeschaft.
14. **Niet-oplaadbare batterijen, zoals mangaan-, alkaline- en lithiumbatterijen, mogen nooit worden opgeladen in een batterijlader,** aangezien ze bijtende vloeistoffen kunnen lekken, kunnen ontploffen of vlam kunnen vatten.

15. **Als u oplaadbare batterijen van standaardformaat (AA, AAA, C, D) of andere gangbare oplaadbare batterijen, zoals Ni-MH batterijen, gebruikt of als u deze oplaadt, mag u alleen de batterijlader gebruiken die wordt voorgeschreven door de batterijproducent en dient u de instructies zorgvuldig te lezen. U mag deze batterijen niet opladen terwijl ze onjuist in de lader zijn geplaatst of voordat ze voldoende zijn afgekoeld** aangezien ze bijtende vloeistoffen kunnen lekken, kunnen ontploffen of vlam kunnen vatten. Dezelfde waarschuwing geldt ook voor het gebruik van de oplaadbare batterijen die zijn geleverd door de fabrikant van het fotoproduct.

⚠ VOORZORGSMAATREGELEN voor Speedlights

1. **Raak de flitser niet aan met natte handen,** aangezien dit een elektrische schok kan veroorzaken.
2. **Houd de flitser uit de buurt van kinderen om te voorkomen dat ze de flitser in hun mond stoppen of gevaarlijke delen van het product aanraken,** aangezien een dergelijke aanraking een elektrische schok kan veroorzaken.
3. **Stel de flitser niet bloot aan hevige schokken,** aangezien dit storingen kan veroorzaken die ertoe leiden dat de flitser ontploft of vlam vat.
4. **Gebruik nooit actieve middelen die ontvlambare stoffen bevatten, zoals thinner, benzeen of verfoplosmiddelen, om de flitser te reinigen, spuit nooit insectenspray op de flitser en bewaar het product ook nooit op een plaats met chemicaliën, zoals kamfer en naftaleen,** aangezien dit de plastic behuizing kan beschadigen en brand of een elektrische schok kan veroorzaken.
5. **Verwijder de batterijen uit de flitser voordat u deze gedurende langere tijd opbergt** om te voorkomen dat de flitser vlam vat of bijtende vloeistoffen lekt.

⚠ WAARSCHUWINGEN voor batterijen

1. **U mag batterijen nooit verhitten of in het vuur gooien,** aangezien dit ertoe kan leiden dat de batterijen bijtende vloeistoffen lekken, warmte ontwikkelen of ontploffen.
2. **U mag de batterijen niet kortsluiten of uit elkaar halen,** aangezien dit ertoe kan leiden dat de batterijen bijtende vloeistoffen lekken, warmte ontwikkelen of ontploffen.
3. **Gebruik geen batterijen van verschillende typen of merken of oude en nieuwe batterijen door elkaar,** aangezien dit ertoe kan leiden dat de batterijen bijtende vloeistoffen lekken, warmte ontwikkelen of ontploffen.
4. **Plaats batterijen niet met omgekeerde polariteit,** aangezien dit ertoe kan leiden dat de batterijen bijtende vloeistoffen lekken, warmte ontwikkelen of ontploffen. **Zelfs als slechts één batterij onjuist is geplaatst, zal dit een storing in de Speedlight veroorzaken.**
5. **Gebruik de batterijlader die wordt voorgeschreven door de batterijfabrikant** om te voorkomen dat de batterijen bijtende vloeistoffen lekken, warmte ontwikkelen of ontploffen.
6. **Vervoer of bewaar batterijen niet samen met metalen voorwerpen zoals kettingen en haarspelden** aangezien dergelijke voorwerpen ertoe kunnen leiden dat de batterijen kortsluiten, waardoor ze kunnen lekken, warmte kunnen ontwikkelen of kunnen ontploffen. **Met name als u een groot aantal batterijen vervoert, dient u ze op te bergen in een speciale houder die voorkomt dat de contactpunten van de batterijen elkaar aanraken.** Dit kan er namelijk toe leiden dat de batterijen kortsluiten, waardoor ze kunnen lekker, warmte kunnen ontwikkelen of kunnen ontploffen.

7. **Als bijtende vloeistoffen uit de batterijen lekken en in uw ogen terechtkomen, dient u uw ogen direct uit te spoelen met stromend water en een arts te raadplegen.** Uw ogen kunnen ernstig beschadigen als ze niet snel worden behandeld.
8. **Als bijtende vloeistoffen uit de batterijen lekken en in contact komen met uw huid of kleding, dient u deze direct uit te spoelen met stromend water.** Langdurig contact kan leiden tot huidletsel.
9. **Houd u altijd aan de waarschuwingen en instructies op de batterijen** om te voorkomen dat de batterijen bijtende vloeistoffen lekken, warmte ontwikkelen of vlam vatten.
10. **Gebruik alleen batterijen die worden vermeld in deze gebruikshandleiding** om te voorkomen dat de batterijen bijtende vloeistoffen lekken, warmte ontwikkelen of ontploffen.
11. **Open nooit de behuizing van de batterijen en gebruik geen beschadigde batterijen,** aangezien dergelijke batterijen bijtende vloeistoffen kunnen lekken, warmte kunnen ontwikkelen of kunnen ontploffen.
12. **Houd batterijen buiten bereik van kinderen** om te voorkomen dat ze worden ingeslikt. Als een batterij per ongeluk wordt ingeslikt, dient u direct een arts te raadplegen.
13. **Batterijen mogen niet worden ondergedompeld in water of worden blootgesteld aan regen, vocht of zout water, tenzij ze correct wordt beschermd tegen een natte omgeving.** Als water of vocht in de batterijen terechtkomt, kan dit ertoe kan leiden dat ze bijtende vloeistoffen lekken of warmte ontwikkelen.
14. **Gebruik geen batterijen die er afwijkend uitzien, met inbegrip van een afwijkende kleur of vorm.** Dergelijke batterijen kunnen bijtende vloeistoffen lekken of warmte ontwikkelen.

15. **Stop het opladen van oplaadbare batterijen als het opladen niet binnen de vermelde tijd is voltooid** om te voorkomen dat de batterijen bijtende vloeistoffen lekken of warmte ontwikkelen.
16. **Wanneer u batterijen weggooit of inlevert, dient u de contactpunten af te dekken met tape.** Als de positieve en negatieve contacten van de batterij kortsluiten doordat ze in contact komen met metalen voorwerpen, kan dit leiden tot brand, warmte-ontwikkeling of een ontploffing. Gooi gebruikte batterijen weg in overeenstemming met de overheidsvoorschriften.
17. **Niet-oplaadbare batterijen mogen nooit worden opgeladen in een batterijlader,** aangezien ze bijtende vloeistoffen kunnen lekken of warmte kunnen ontwikkelen.
18. **Verwijder lege batterijen direct uit het product,** aangezien ze bijtende vloeistoffen kunnen lekken, warmte kunnen ontwikkelen of kunnen ontploffen.
19. **Wees voorzichtig dat u zich niet verbrandt wanneer u de batterijen vervangt na continu-opnamen met de flits** aangezien de batterijen in dit geval erg warm kunnen zijn.

⚠ VOORZORGSMAATREGEL voor batterijen

Gooi niet met batterijen en stel ze niet bloot aan hevige schokken, aangezien dit ertoe kan leiden dat de batterijen bijtende vloeistoffen lekken, warmte ontwikkelen of ontploffen.

Mededelingen voor klanten in Europa

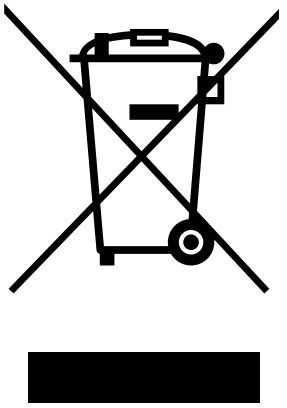

Dit symbool geeft aan dat elektrische en elektronische apparaten via gescheiden inzameling moeten worden afgevoerd.

Het volgende is alleen van toepassing op gebruikers in Europese landen:

- Dit product moet gescheiden van het overige afval worden ingeleverd bij een daarvoor bestemd inzamelingspunt. Gooi dit product niet weg als huishoudafval.
- Gescheiden inzameling en recycling helpt bij het behoud van natuurlijke bronnen en voorkomt negatieve gevolgen voor de menselijke gezondheid en het milieu die kunnen ontstaan door een onjuiste verwerking van afval.
- Neem voor meer informatie contact op met de leverancier of de gemeentelijke reinigingsdienst.

Controleren vóór gebruik

Tips voor het gebruik van de Speedlight

Maak testfoto's

Maak testfoto’s voordat u foto’s maakt van een belangrijke gebeurtenis, zoals een bruiloft of diploma-uitreiking

Laat uw Speedlight regelmatig nakijken door Nikon

Nikon beveelt aan uw Speedlight ten minste eenmaal per twee jaar te laten nakijken door een erkende leverancier of servicecenter.

Gebruik uw Speedlight met Nikon-apparatuur

De prestaties van de Nikon Speedlight SB-700 zijn geoptimaliseerd voor gebruik met camera’s, objectieven en accessoires van Nikon. Camera’s en accessoires van andere fabrikanten voldoen mogelijk niet aan Nikons criteria voor specificaties en kunnen in dat geval de onderdelen van de SB-700 beschadigen. Nikon kan de prestaties van de SB-700 niet garanderen bij gebruik met producten die niet door Nikon zijn geproduceerd.

Permanente educatie

Als onderdeel van Nikon's streven naar permanente educatie en voortdurende productondersteuning en training wordt online voortdurend actuele informatie beschikbaar gesteld op de volgende websites:

- Voor gebruikers in de VS:

  http://www.nikonusa.com/

- Voor gebruikers in Europa en Afrika:

  http://www.europe-nikon.com/support/

- Voor gebruikers in Azië, Oceanië en het Midden-Oosten:

  http://www.nikon-asia.com/

Bezoek deze sites voor actuele productinformatie, tips en antwoorden op veelgestelde vragen en voor algemeen advies over digitale beeldverwerking en fotografie. Neem voor meer informatie contact op met de Nikon-vertegenwoordiger in uw regio. Bezoek de volgende website voor contactgegevens:

http://imaging.nikon.com/

Onderdelen van de Speedlight

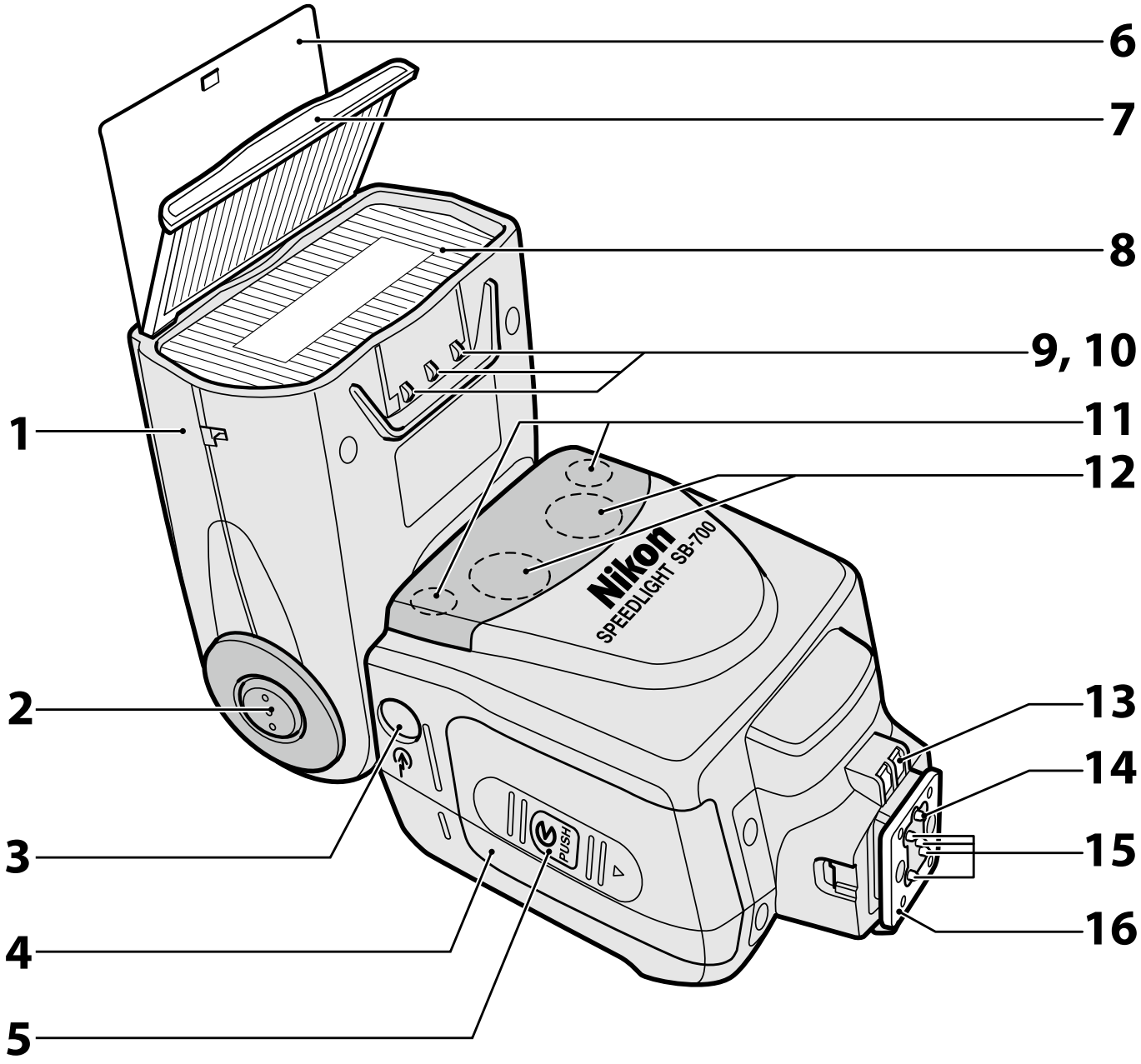

1. Flitskop
2. Ontgrendelingsknop voor het kantelen/draaien van de flitskop (📖E-6)
3. Lichtsensorvenster voor draadloze secundaire flitser (📖D-23)
4. Deksel van het batterijvak
5. Ontgrendelingsknop van het deksel van het batterijvak (📖B-8)
6. Ingebouwde reflectiekaart (📖E-12)
7. Ingebouwde groothoekdiffusor (📖E-14)
8. Flitsvenster
9. Filterdetector
10. Detector voor de Nikon-diffusiekap
11. Flitsgereedaanduiding (in de secundaire flitserstand) (📖D-27)
12. AF-hulpverlichting (📖E-27)
13. Contacten voor het AF-hulpverlichting (📖H-14)
14. Vergrendelingspin
15. Contacten accessoireschoen
16. Bevestigingsvoetje

Onderdelen van de Speedlight

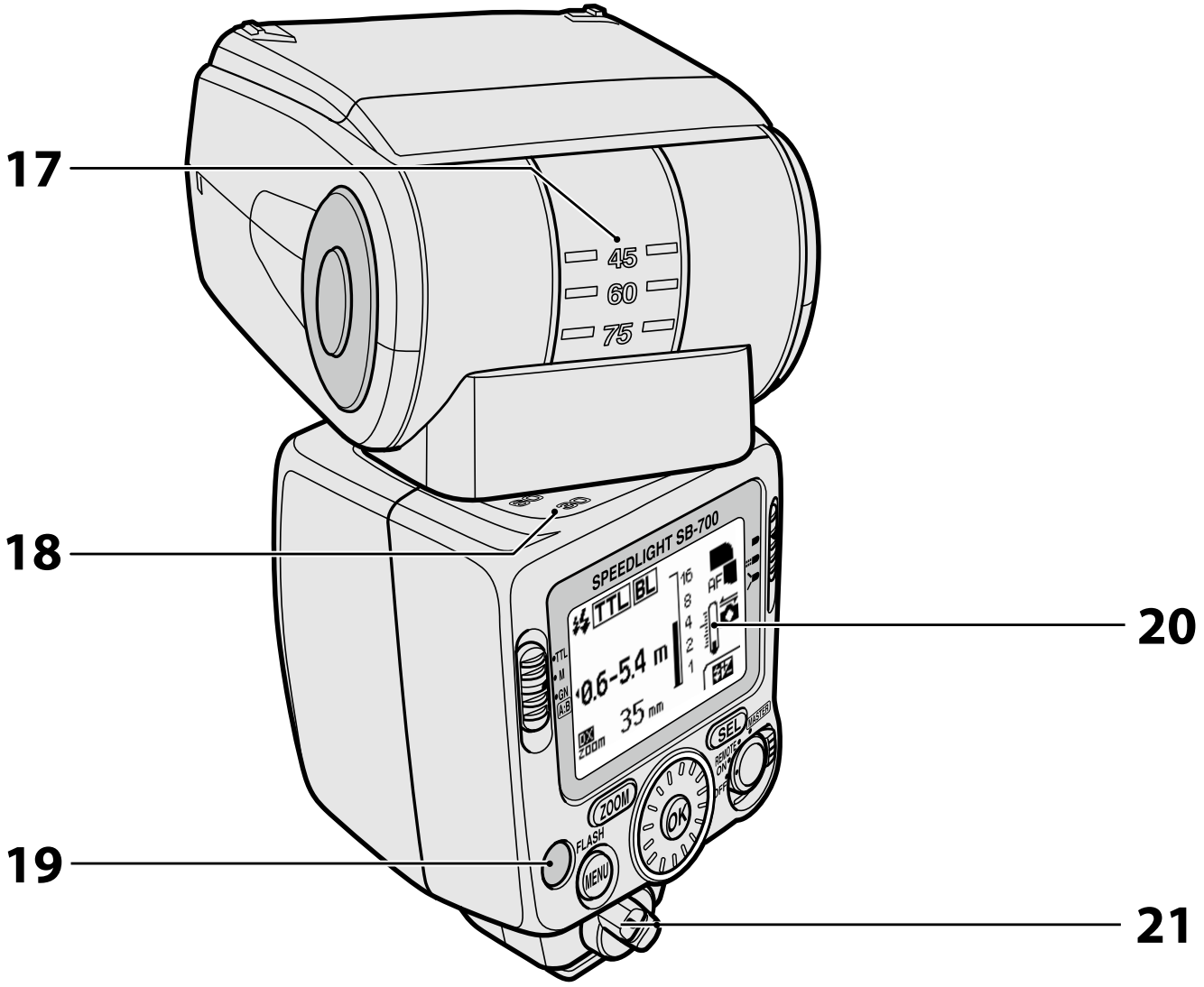

17. Schaal voor kantelhoek van flitskop (📖E-6)
18. Schaal voor draaihoek van flitskop (📖E-6)
19. Flitsgereedaanduiding (📖B-15, D-27)
20. Lcd-venster (📖B-16, H-11)
21. Vergrendelingshendeltje van bevestigingsvoetje (📖B-11)

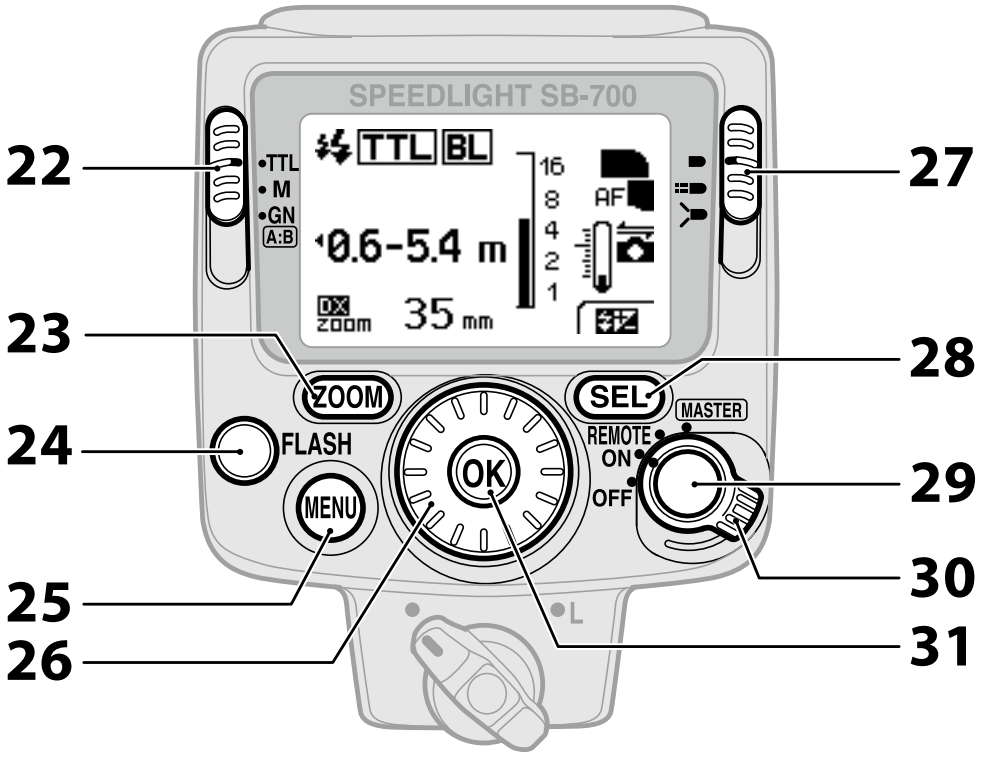
SPEEDLIGHT SB-700
22
23
24
25
26
27
28
29
30
31
•TTL
• M
•GN
A:B
TTL
BL
16
8
4
2
1
AF
0.6-5.4 m
DX
ZOOM
35 mm
ZOOM
FLASH
MENU
OK
SEL
MASTER
REMOTE
ON
OFF
L

22. **Standkiezer**

    Selecteert de flitsstand.

23. **[ZOOM]-knop**

    Druk hierop om de positie van de zoomkop te wijzigen. (📖E-26)

24. **Testflitsknop**

    Activeert de testflits. (📖E-29)

25. **[MENU]-knop**

    Weergave van de persoonlijke instellingen. (📖B-18)

26. **Selectieschijf**

    Draai hieraan om het geselecteerde item te wijzigen. Het geselecteerde item wordt gemarkeerd op het lcd-venster. (📖B-16)

27. **Verlichtingspatroonkiezer**

    Selecteert het verlichtingspatroon. (📖E-2)

28. **[SEL]-knop (selectieknop)**

    Selecteert het te configureren item. (📖B-16)

29. **Ontgrendelingsknop**

    Om de hoofd- of secundaire flitsers te selecteren bij gebruik van meervoudige draadloos gestuurde flitsers, draait u de hoofdschakelaar/schakelaar draadloze stand voor meervoudige flitsers rond terwijl u de ontgrendelingsknop in het midden van de schakelaar indrukt. (📖D-6, D-8)

30. **Hoofdschakelaar/schakelaar draadloze stand voor meervoudige flitsers**

    - Ronddraaien om de flitser in en uit te schakelen.
    - Hiermee selecteert u de hoofdflitser of secundaire flitsers bij gebruik van fotograferen met meervoudige draadloze flitsers. (📖D-6, D-8)

31. **[OK]-knop**

    Bevestigt de geselecteerde instelling. (📖B-16)

Basisprocedures

In dit gedeelte worden de basisprocedures in de i-DDL-stand in combinatie met een CLS-compatibele camera besproken.

☑ Opmerkingen over fotograferen met continu flitsen

- Om oververhitting van de SB-700 te voorkomen, moet u deze ten minste 10 minuten laten afkoelen na 15 maal continu flitsen.
- Als continu flitsen snel achter elkaar wordt herhaald, zal de interne beveiligingsfunctie de oplaadtijd tot 15 seconden verlengen. Als er wordt doorgegaan met flitsen, verschijnt de aanduiding voor de thermische onderbreker op het lcd en worden alle functies gestopt. (📖E-31) Laat de Speedlight enkele minuten afkoelen om de onderbrekingsfunctie uit te schakelen.
- De omstandigheden waarbij de interne beveiligingsfunctie wordt geactiveerd verschillen afhankelijk van de temperatuur en de flitssterkteniveau van de SB-700.

STAP 1 De batterijen plaatsen

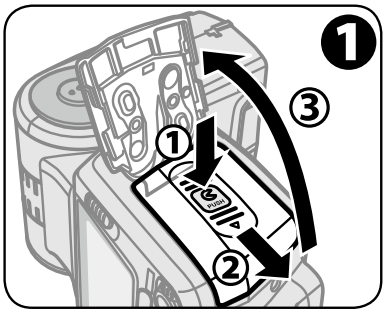

❶ Schuif het deksel van het batterijvak open terwijl u op de ontgrendelingsknop van het deksel van het batterijvak drukt.

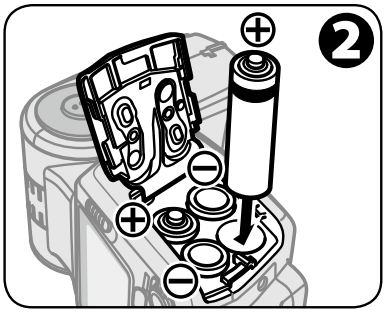

❷ Plaats de batterijen overeenkomstig de [+] en [-] tekens.

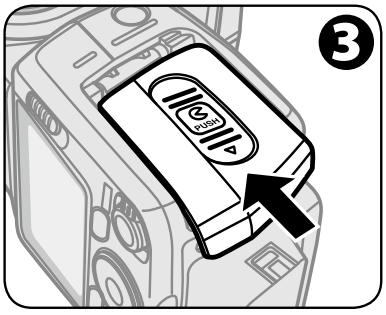

❸ Maak het deksel van het batterijvak dicht.

Geschikte batterijen

Gebruik voor het vervangen van de batterijen vier verse AA-formaat batterijen van dezelfde fabrikant en een van de volgende typen:

- AA-alkalinebatterij (1,5 V)
- AA-lithiumbatterij (1,5 V)
- Oplaadbare AA-Ni-MH-batterij (1,2 V)

- Voor de minimale oplaadtijd en het aantal flitsen voor elk type batterij raadpleegt u "Specificaties." (📖H-27)
- De prestaties van alkalinebatterijen kunnen erg verschillen van fabrikant tot fabrikant.
- Zink-koolstof AA-batterijen (1,5 V) zijn niet geschikt.

Extra voorzorgsmaatregelen voor batterijen

- Lees zorgvuldig de batterijwaarschuwingen en -voorzorgsmaatregelen (📖A-19 – A-22).
- Lees zorgvuldig de waarschuwingen voor batterijen in het hoofdstuk "Opmerkingen over batterijen" (📖H-9), voor u de batterij gebruikt.
- De oplaadtijd kan langer zijn bij gebruik van AA-lithiumbatterijen want deze batterijen bevatten een functie voor het onderdrukken van de uitvoerstroom wanneer er warmte in de batterijen ontstaat.

Batterijen vervangen/opladen

Raadpleeg de volgende tabel om te bepalen wanneer u batterijen door verse moet vervangen of de batterijen moet opladen, afhankelijk van hoe lang het duurt voordat de flitsgereedaanduiding gaat branden.

AA-alkalinebatterij (1,5 V)	10 seconden of meer
AA-lithiumbatterij (1,5 V)	10 seconden of meer
Oplaadbare AA-Ni-MH-batterij (1,2 V)	10 seconden of meer

Aanduiding voor laag batterijniveau

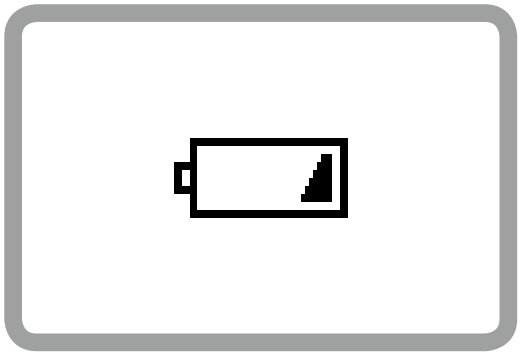

Als de batterijen bijna leeg zijn, wordt het pictogram dat u hier links ziet op het lcd weergegeven en werkt de SB-700 niet meer.
Vervang de batterijen of laad ze opnieuw op.

STAP 2 De SB-700 aan de camera bevestigen

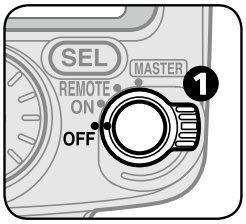

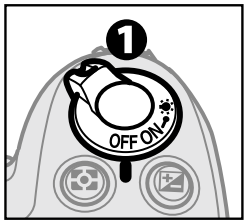

❶ Zorg dat de SB-700 en de camera uitgeschakeld zijn.

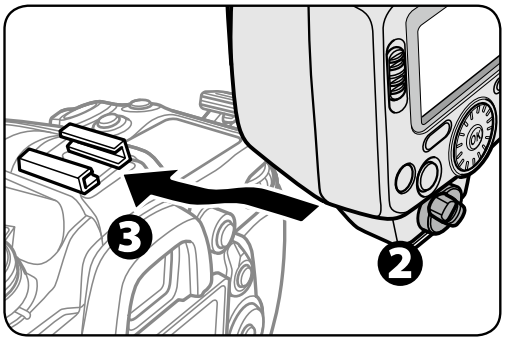

❷ Zorg dat de vergrendelingshendeltje van bevestigingsvoetje aan de linkerkant is (wit puntje).

❸ Schuif de bevestigingsvoetje van de SB-700 in de accessoireschoen van de camera.

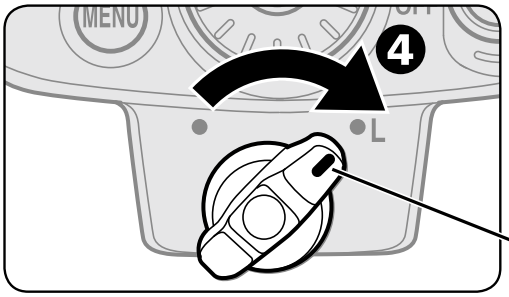

❹ Draai het vergrendelingshendeltje naar "L."

✔ De Speedlight vergrendelen

Draai het vergrendelingshendeltje rechtsom totdat het stopt bij de index van het bevestigingsvoetje.

De SB-700 van de camera verwijderen

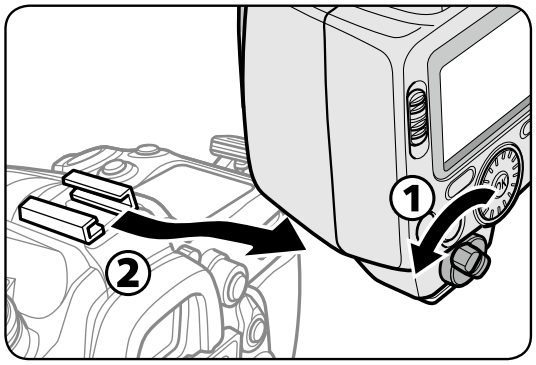

❶ Controleer of de SB-700 en de camera zijn uitgeschakeld, draai het vergrendelingshendeltje 90° naar links en schuif dan de bevestigingsvoetje van de SB-700 van de accessoireschoen van de camera.

- Als de bevestigingsvoetje van de SB-700 niet van de accessoireschoen van de camera kan worden verwijderd, draait u opnieuw het vergrendelingshendeltje 90° naar links en schuift dan langzaam de SB-700 naar buiten.
- Verwijder de SB-700 nooit met kracht.

STAP 3 De flitskop aanpassen

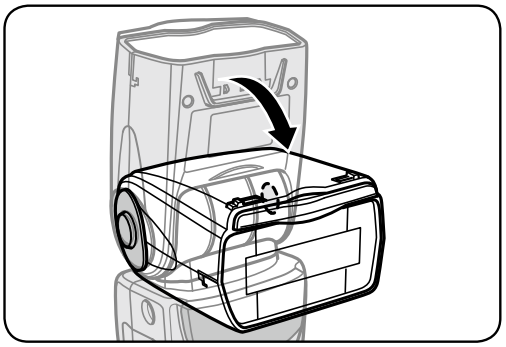

❶ Draai de flitskop naar voren.

- De flitskop zal vergrendeld worden.

Lcd-aanduiding voor de status van de flitskop

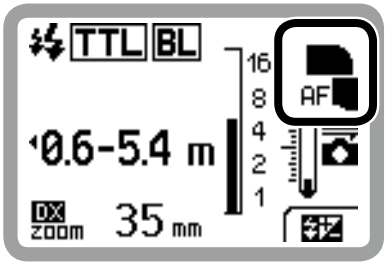

De flitskop is ingesteld op naar voren.

De flitskop is ingesteld op een andere hoek dan naar voren. (De flitskop is omhoog gekanteld of naar rechts of links gedraaid.)

De flitskop is omlaag gekanteld.

STAP 4 De SB-700 en de camera inschakelen

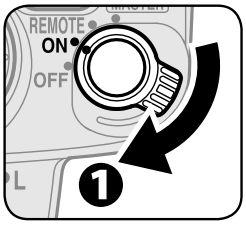

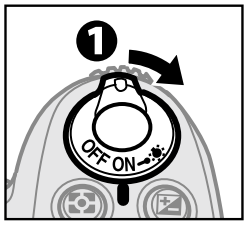

❶ Schakel de SB-700 en de camera in.

B

Bediening

Voorbeeld lcd

- De onderstaande afbeelding is een voorbeeld van de aanduidingen op het lcd van de SB-700 bij de volgende omstandigheden: flitsstand: i-DDL-stand; beeldveld: DX-formaat; verlichtingspatroon: standaard; ISO-gevoeligheid: 100; positie van de zoomkop: 35 mm; f-waarde van het diafragma: 5,6
- De pictogrammen op het lcd kunnen verschillen afhankelijk van de SB-700 instellingen en de gebruikte camera en objectief.

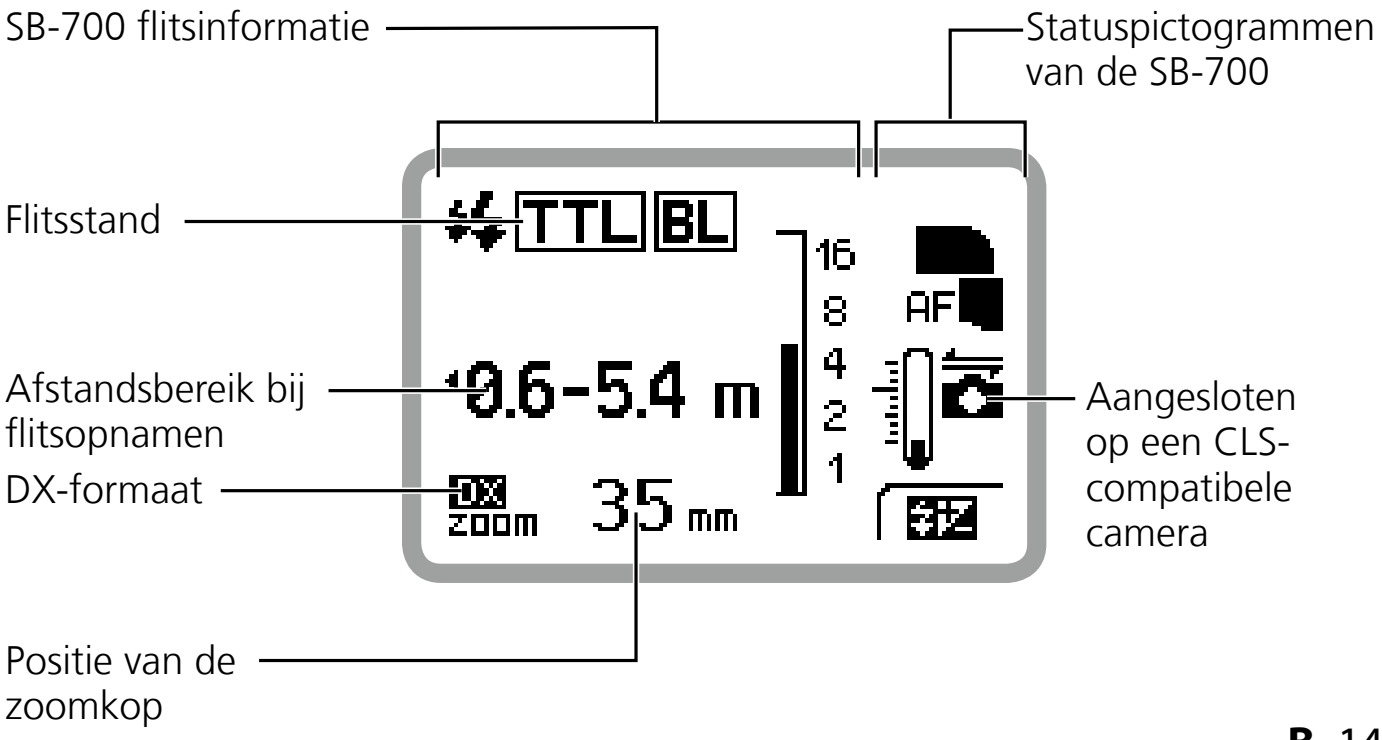

STAP 5 De flitsstand selecteren

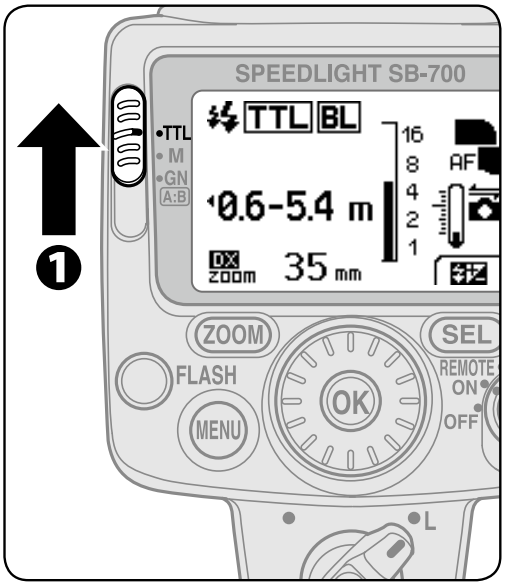

❶ Zet de standkiezer op [TTL].

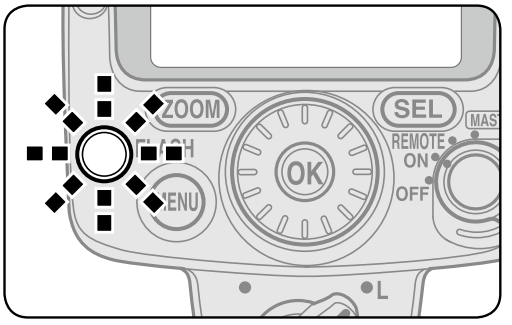

❷ Controleer of de flitsgereedaanduiding op de SB-700 of in de zoeker van de camera brandt voordat u een foto maakt.

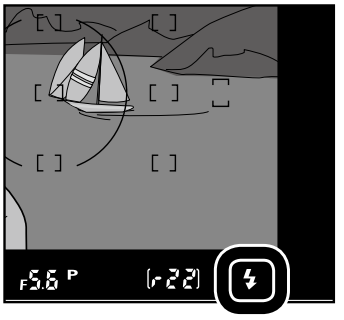

Instellingen en het lcd

De status van instellingen wordt aangegeven door pictogrammen op het lcd. Welke pictogrammen worden weergegeven, hangt af van de geselecteerde flitsstand en instellingen.

- De instellingen die gemaakt kunnen worden, zijn gemarkeerd wanneer de [SEL]-knop wordt ingedrukt.
- De gemarkeerde instellingen kunnen worden gewijzigd met de selectieschijf.
- U past de functies van de SB-700 aan door de volgende basisstappen uit te voeren:

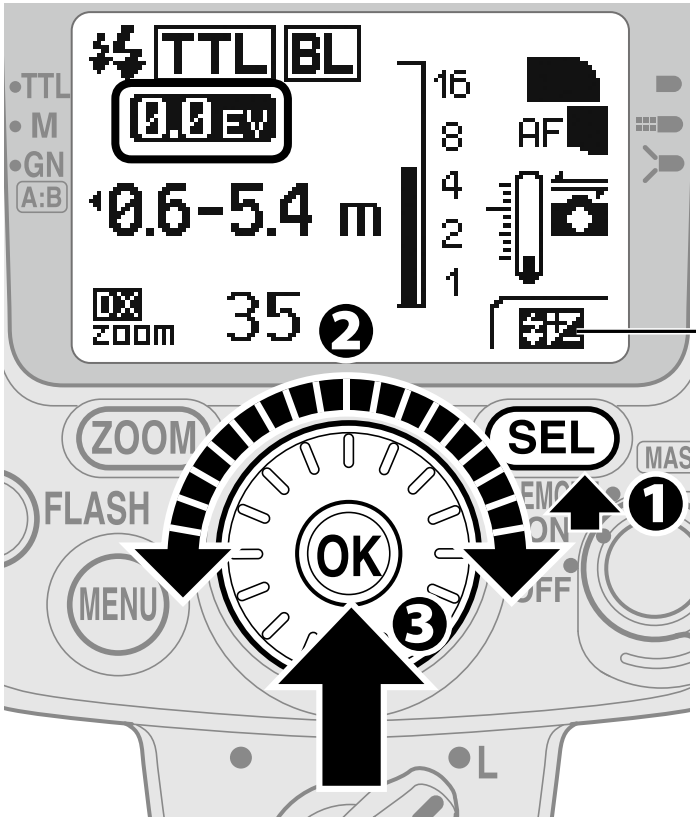

- Als er een instelling is die kan worden gemaakt, verschijnt er in de rechter benedenhoek een pictogram die de instelling aangeeft. Als er twee of meer instellingen zijn die kunnen worden gemaakt, wordt het pictogram SEL getoond waarmee wordt aangegeven dat de instelbare items met de [SEL]-knop kunnen worden geselecteerd.

❶ Druk op de [SEL]-knop om het geselecteerde item te markeren.

❷ Wijzig de instelling door aan de selectieschijf te draaien.

❸ Druk op de [OK]-knop om de instelling te bevestigen.

- Nadat u de instelling hebt bevestigd, wordt het gemarkeerde item weer normaal weergegeven.
- Als u niet op de [OK]-knop drukt, wordt na 8 seconden het gemarkeerde item bevestigd en de normale weergave hersteld.

Persoonlijke functies en instellingen

Diverse instellingen voor de SB-700 kunnen eenvoudig worden ingesteld via het lcd.

- De weergegeven pictogrammen hangen af van de combinatie van de camera en de status van de SB-700.
- De functies en instellingen die met rasters worden weergegeven, werken niet maar kunnen wel geconfigureerd en ingesteld worden.

Persoonlijke instellingen

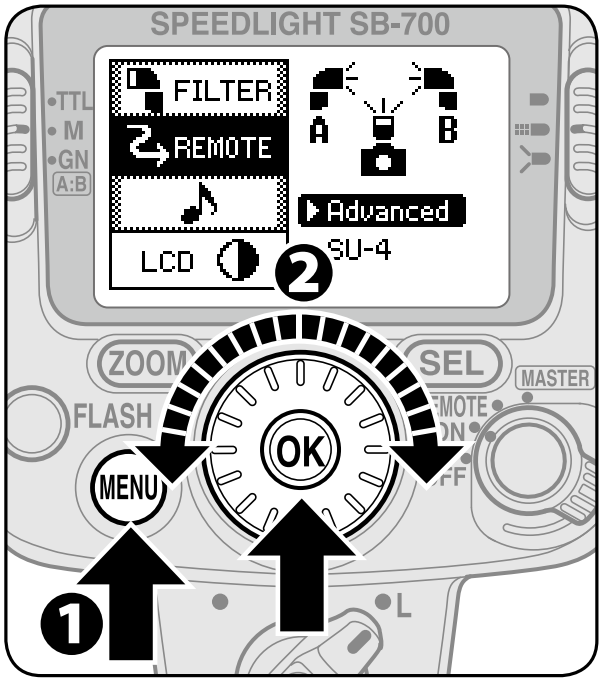

❶ Druk op de [MENU]-knop om de persoonlijke instellingen weer te geven.

❷ Draai aan de selectieschijf om een item te kiezen en druk dan op de [OK]-knop.

- Het gemarkeerde item kan worden ingesteld.

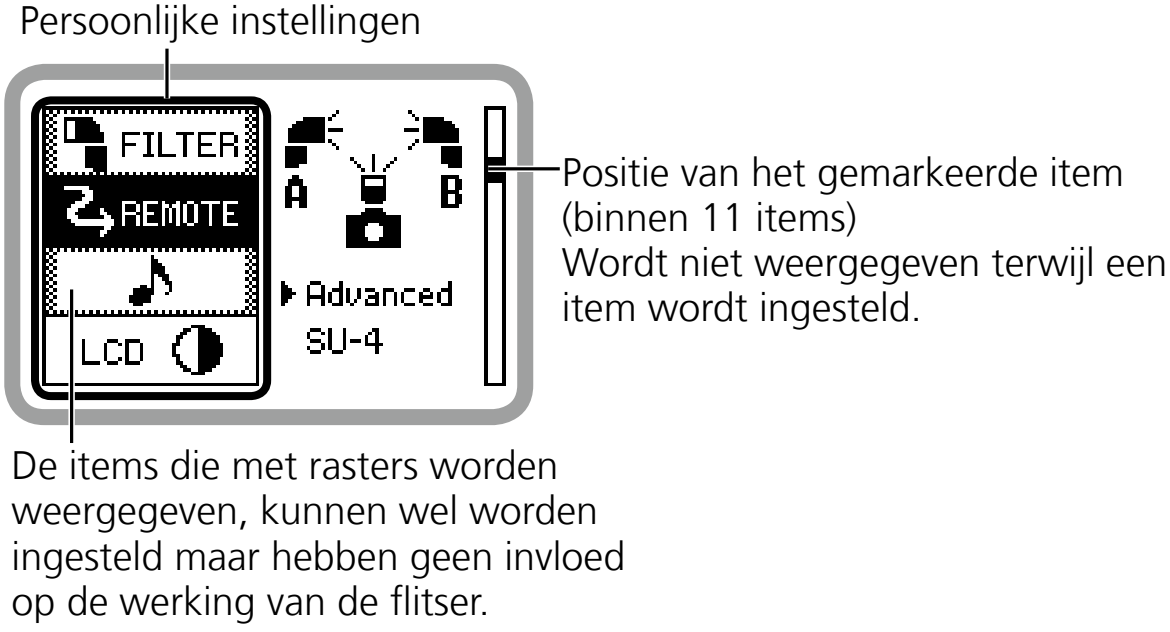

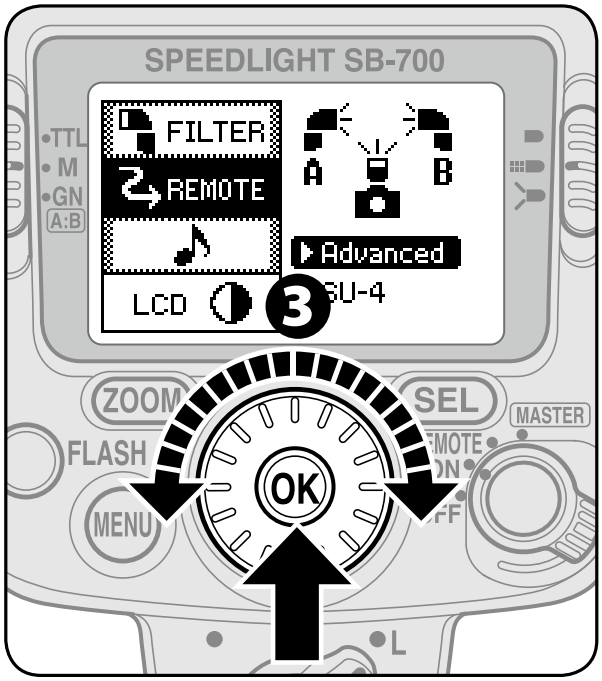

❸ Draai aan de selectieschijf om de gekozen instelling te markeren en druk dan op de [OK]-knop.

- Gemarkeerd tijdens instellen.
- Druk op de knop [OK] om terug te keren naar de itemselectie.

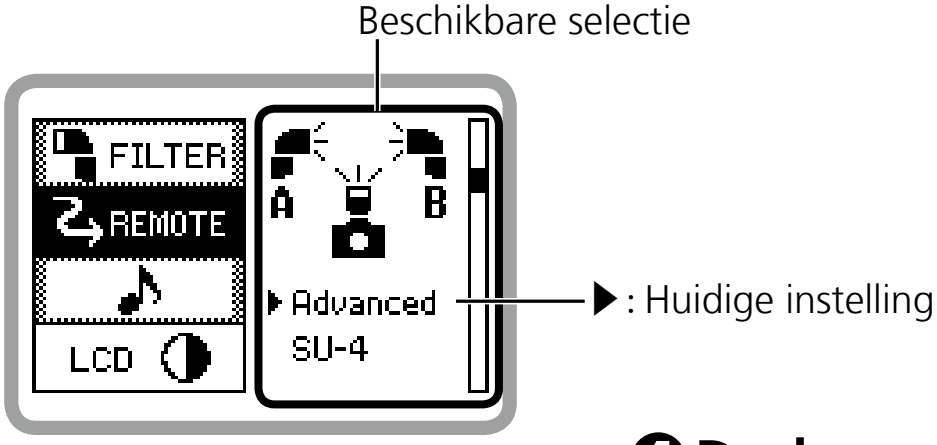

❹ Druk op de [MENU]-knop om terug te keren naar de normale weergave.

- Het lcd keert terug naar de normale weergave.

Beschikbare persoonlijke functies en instellingen

(**Vet:** standaardinstelling)

FILTER	**Kleurfilters** (📖E-20) De kleur van de filter kan worden ingesteld.
▶RED BLUE YELLOW AMBER OTHER	**RED (ROOD)** BLUE (BLAUW) YELLOW (GEEL) AMBER (AMBERKLEURIG) OTHER (OVERIGE) (Kies deze instelling wanneer de filterkleur geen van de bovenstaande kleuren is.)

REMOTE	**Instelling voor secundaire flitser** (📖D-1, D-18)
▶Advanced SU-4	**Advanced (geavanceerd): Geavanceerde draadloze flitssturing** SU-4: SU-4-type fotograferen met meervoudige draadloze flitsers

♪	**Geluidsmonitor** (📖D-27) Als de SB-700 als een draadloze secundaire flitser wordt gebruikt, kan de geluidsmonitorfunctie geactiveerd of geannuleerd worden.
▶ON OFF	**ON (AAN): Geluid aan** OFF (UIT): Geluid uit

LCD	**Contrast lcd-venster** (📖H-11) De contrastniveaus worden op het lcd weergegeven in een grafiek met negen stappen.
+ –	**5 niveaus in 9 stappen**

STBY	**Stand-by-functie** (📖E-30) De tijdsduur instellen waarna de stand-by-functie wordt geactiveerd.
▶AUTO 40 ---	**AUTO (automatisch): De stand-by-functie wordt geactiveerd wanneer de belichtingsmeter van de camera wordt uitgeschakeld** 40: 40 seconden ---: Stand-by-functie is geannuleerd

FX/DX	**Selectie van FX/DX-formaat** (📖A-6) Wanneer de positie van de zoomkop met de hand wordt ingesteld, kunnen de instellingen voor het beeldgebied worden geselecteerd.
▶FX↔DX FX DX	**FX⟷DX: Automatisch instellen op basis van de camera's beeldveld** FX: Nikon FX-formaat (36 × 24) DX: Nikon DX-formaat (24 × 16)

M	**Flitscorrectie stap bij handmatig flitsmodus** (📖C-9) De stap voor de flitscorrectie selecteren tussen M1/1 en M1/2 in de handmatige flitsmodus
1/3 EV ▶ 1 EV	1/3 EV: Correctie in stappen van 1/3 LW **1 EV: Correctie in stappen van 1 LW**

m/ft	**Maateenheid voor de afstand**
▶m ft	**m: meter** ft: voet

AF	**AF-hulpverlichting** (📖E-27)
▶ON OFF	**ON (AAN): AF-hulpverlichting activeren** OFF (UIT): AF-hulpverlichting annuleren

VER.	**Firmwareversie** (📖H-12)
6.XXX	

RESET	**Persoonlijke instellingen terugzetten** De standaardinstellingen van de persoonlijke instellingen herstellen, behalve de maateenheid voor de afstand, kleurfilters en de firmwareversie.
YES NO	YES (JA): Standaardinstellingen herstellen **NO (NEE): Niet herstellen**

i-DDL-stand

De informatie die verkregen is via monitorvoorflitsen en de belichtingsregelinginformatie worden door de camera geïntegreerd voor het automatisch instellen van de niveaus voor de flitssterkteniveau.

- Zie “Basisprocedures” (📖B-7) als u foto’s wilt maken terwijl de SB-700 is ingesteld op de i-DDL-stand.
- De i-DDL-uitgebalanceerde invulflits of de standaard i-DDL-stand is beschikbaar afhankelijk van de camera-instellingen. De SB-700 kan niet worden ingesteld op de i-DDL-stand.

i-DDL-uitgebalanceerde invulflits

De flitssterkteniveau wordt automatisch aangepast voor een uitgebalanceerde belichting van het hoofdonderwerp en de achtergrond. TTL BL wordt weergegeven op het lcd.

Standaard i-DDL

Het hoofdonderwerp wordt correct belicht, ongeacht de helderheid van de achtergrond. Dit is handig als u het hoofdonderwerp wilt benadrukken. TTL wordt weergegeven op het lcd.

De lichtmeetstand en i-DDL-stand van de camera

- Wanneer de lichtmeetstand van de camera wordt gewijzigd in spotmeting terwijl de i-DDL-uitgebalanceerde invulflits in gebruik is, verandert de i-DDL-stand automatisch in de standaard i-DDL-stand.
- De i-DDL-stand verandert automatisch in de i-DDL-uitgebalanceerde invulflits nadat de lichtmeetstand van de camera wordt gewijzigd in matrix of centrumgericht.

De i-DDL-stand instellen

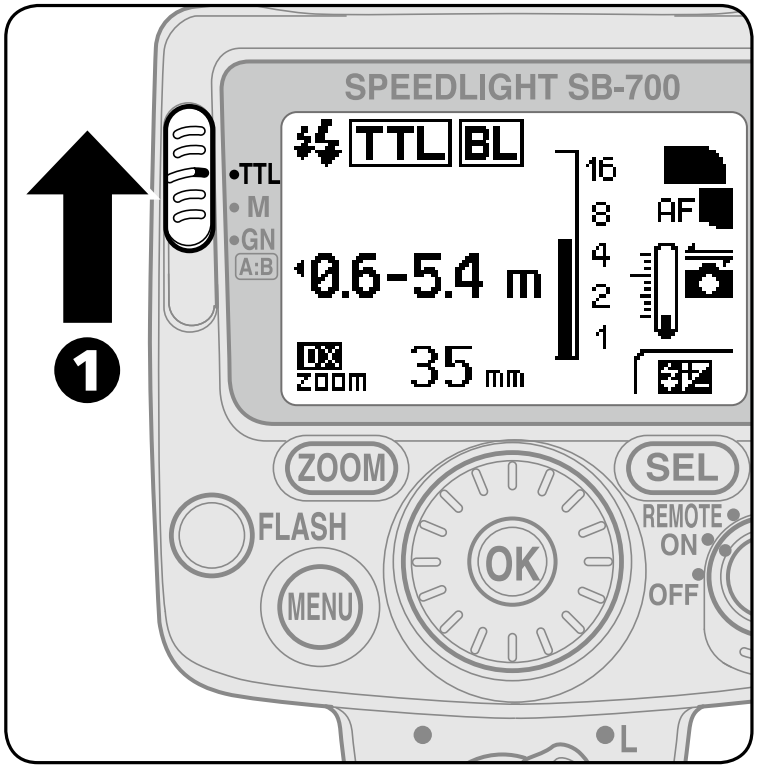

❶ Zet de standkiezer op [TTL].

Voorbeeld lcd in i-DDL-stand

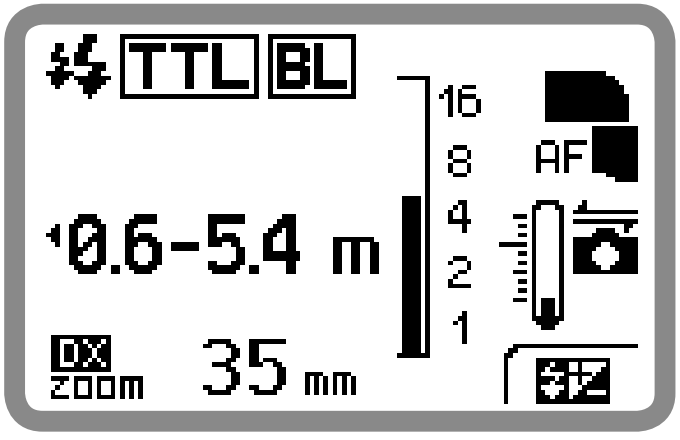

- ⚡ : Monitorvoorflitsen
- TTL : i-DDL
- BL : Uitgebalanceerde invulflits

Afstandsbereik bij flitsopnamen met de SB-700

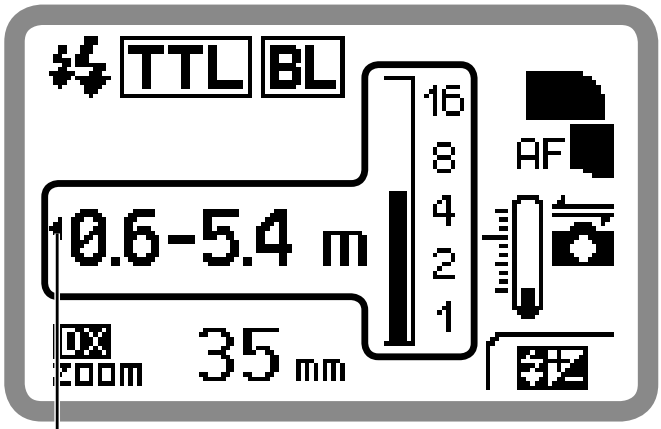

Dit pictogram betekent dat de flitssterkte niet correct kan worden afgesteld voor een kortere afstand.

Het afstandsbereik bij flitsopnamen wordt aangegeven door getallen en een balk op het lcd.

- De feitelijke afstand flitser tot onderwerp moet binnen het aangegeven bereik zijn.
- Het bereik hangt af van het ingestelde beeldveld van de camera, het verlichtingspatroon, de ISO-gevoeligheid, de positie van de zoomkop en het diafragma. Zie "Specificaties" voor meer informatie. (📖H-18)

Automatische instelling van ISO-gevoeligheid, diafragma en brandpuntsafstand

Bij gebruik van de SB-700 met een CLS-compatibele camera en een CPU-objectief worden de ISO-gevoeligheid, het diafragma en de brandpuntsafstand op de SB-700 automatisch ingesteld op basis van het objectief en de camera-informatie.

- Voor meer informatie over het ISO-gevoeligheidsbereik raadpleegt u de gebruikshandleiding van de camera.

Ontoereikende flitssterkte voor een correcte belichting

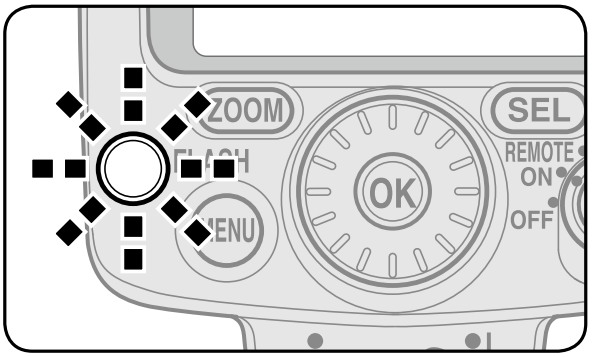

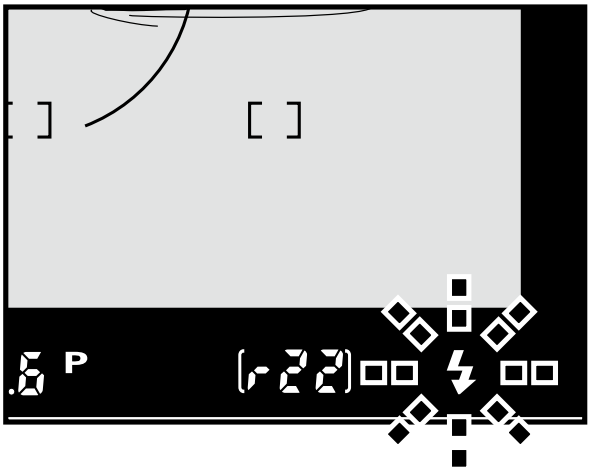

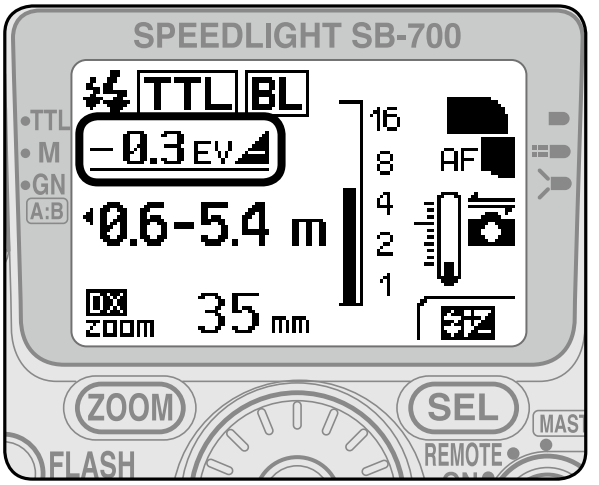

- Als de flitsgereedaanduidingen op de SB-700 en in de zoeker van de camera gedurende circa 3 seconden na de opname knipperen, kan er onderbelichting optreden door onvoldoende flitssterkte.
- Gebruik om dit te compenseren een groter diafragma of hogere ISO-gevoeligheid, of verklein de afstand tot het onderwerp en maak opnieuw een foto.
- Onderbelichting door onvoldoende flitssterkte wordt gedurende circa 3 seconden aangeduid door de belichtingswaarde (-0,3 EV tot -3,0 EV) op het lcd-venster van de SB-700.

Handmatige flitsmodus

In de handmatige flitsmodus selecteert u het diafragma en de flitssterkteniveau handmatig. Hierdoor hebt u controle over de belichting en de afstand flitser tot onderwerp.

- De flitssterkteniveau kan worden ingesteld tussen M1/1 (volle sterkte) en M1/128, afhankelijk van uw creatieve voorkeuren.
- Onderbelichting door onvoldoende flitssterkte wordt niet aangegeven in de handmatige flitsmodus.

De handmatige flitsmodus instellen

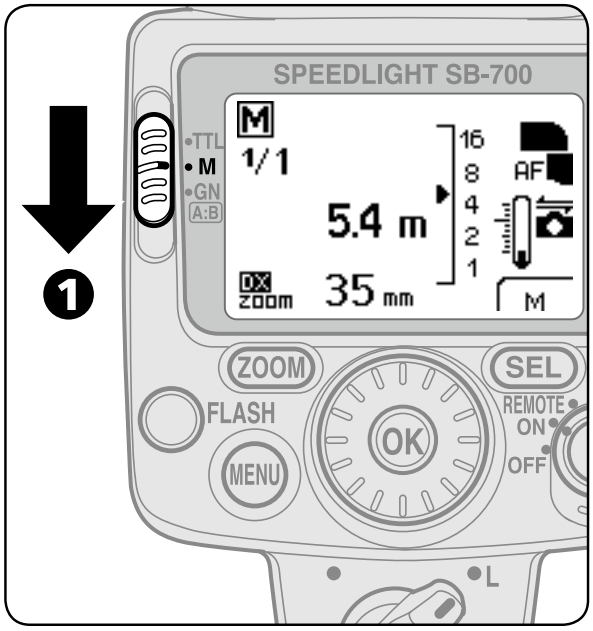

❶ **Zet de standkiezer op [M].**

Lcd voorbeeld voor handmatige flitsmodus

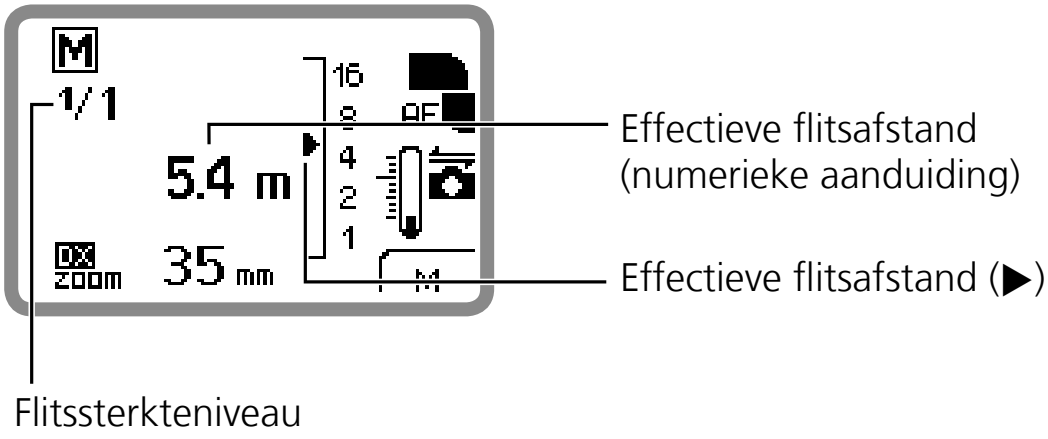

Een foto maken in de handmatige flitsmodus

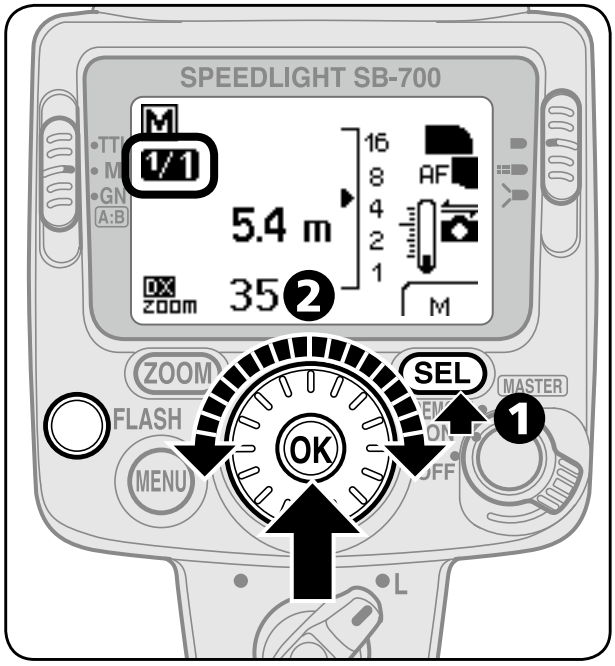

❶ Druk op de [SEL]-knop om de flitssterkteniveau te markeren.

❷ Stel de gewenste flitssterkteniveau in door aan de selectieschijf te draaien en druk vervolgens op de [OK]-knop.

- De flitssterkteniveau kan ook met de [SEL]-knop worden ingesteld.
- Zorg ervoor dat de afstand flitser tot onderwerp gelijk is aan de effectieve flitsafstand.

❸ Controleer of de flitsgereedaanduiding brandt en maak de foto.

■ De flitssterkteniveau instellen

Markeer de flitssterkteniveau en draai aan de selectieschijf om de flitssterkteniveau te wijzigen.

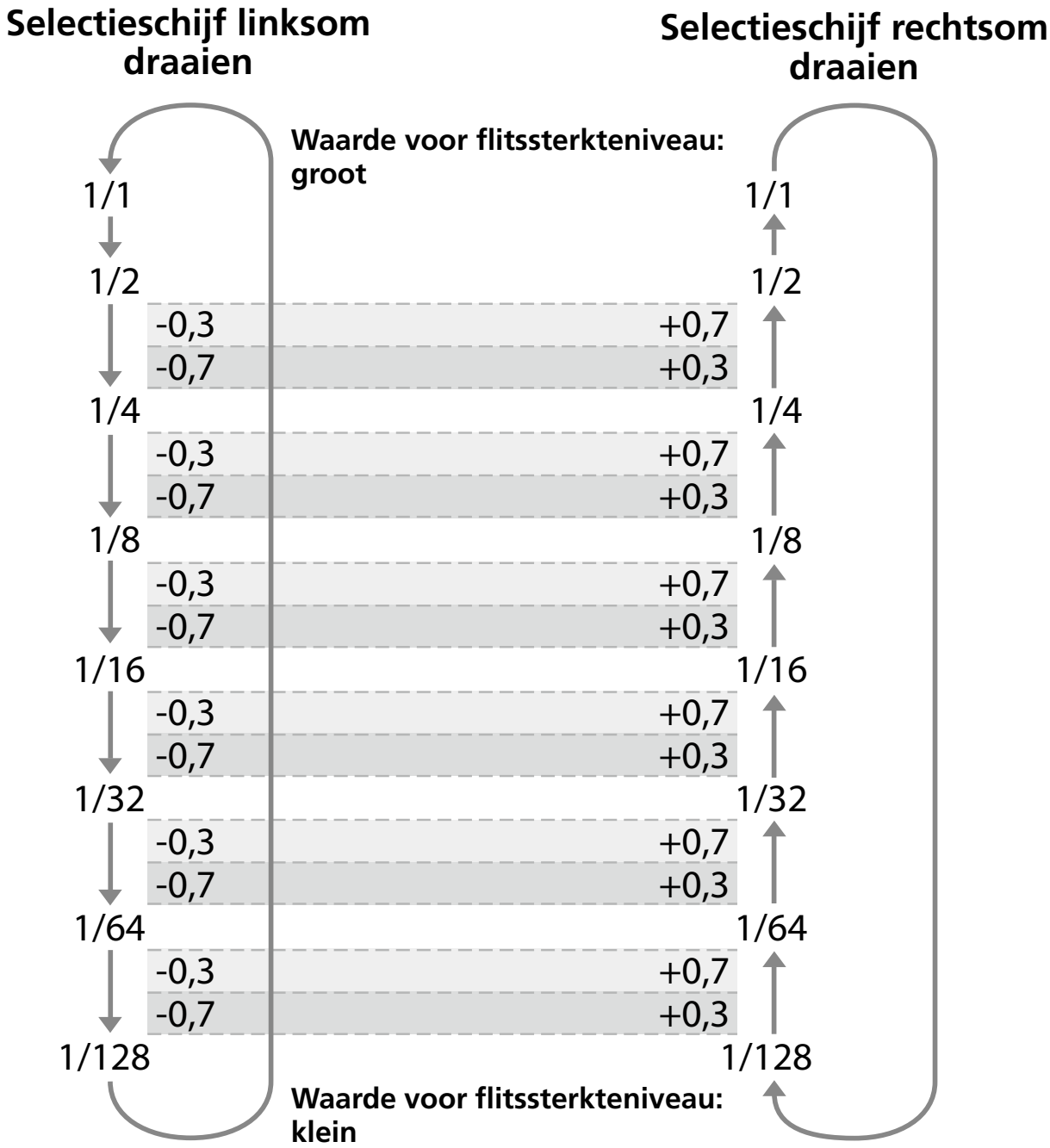

- Als u de selectieschijf linksom draait, wordt de noemer verhoogd (en neemt de flitssterkteniveau af). Als u de selectieschijf rechtsom draait, wordt de noemer verlaagd (en neemt de flitssterkteniveau toe).
- De flitssterkteniveau verandert in stappen van ±1/3 EV, behalve tussen 1/1 en 1/2. 1/32 -0,3 en 1/64 +0,7 vertegenwoordigen dezelfde flitssterkteniveau.
- Bij de standaardinstelling bedraagt de flitscorrectie tussen 1/1 en 1/2 ±1 EV stap. Deze stap kan worden gewijzigd in ±1/3 EV stappen via de persoonlijke instellingen (📖B-21). Bij sommige camera's, en bij gebruik van kortere sluitertijden met een flitssterkteniveau van meer dan M1/2, kan de werkelijke flitssterkte worden verlaagd tot M1/2.

Handmatige flitsmodus met afstandsprioriteit

Als u in deze flitsstand de afstand flitser tot onderwerp invoert, bepaalt de SB-700 automatisch de flitssterkteniveau op basis van de camera-instellingen.

Handmatige flitsmodus met afstandsprioriteit instellen

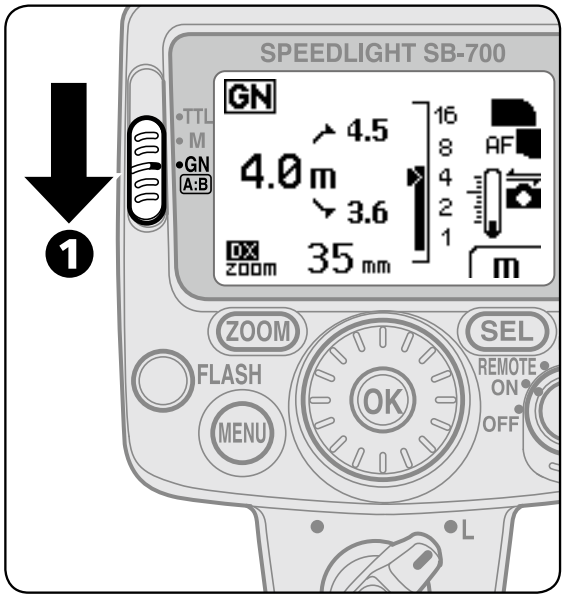

❶ Zet de standkiezer op [GN].

Lcd voorbeeld voor handmatig flitsmodus met afstandsprioriteit (bij een afstand flitser tot onderwerp van 4 m)

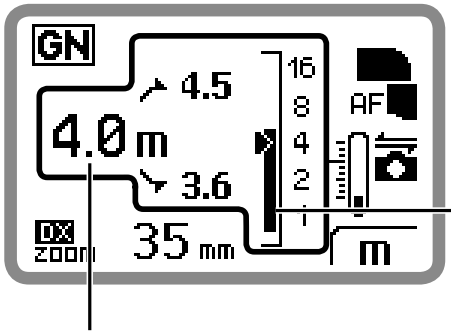

Afstand flitser tot onderwerp (numerieke aanduiding)

Afstand flitser tot onderwerp (▶) en aanduiding (balk) voor afstandsbereik bij flitsopnamen
Als de afstand flitser tot onderwerp wordt weergegeven binnen de aanduiding voor het afstandsbereik bij flitsopnamen, flitst de SB-700 op een geschikte flitssterkte.

Een foto maken in de handmatige flitsmodus met afstandsprioriteit

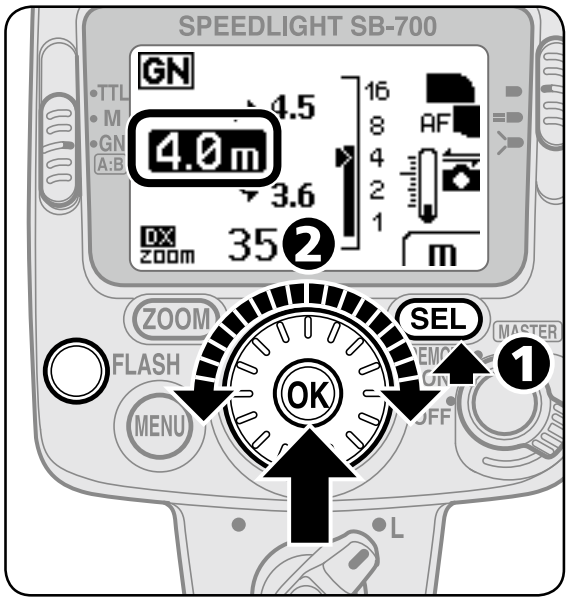

❶ Druk op de [SEL]-knop om de afstand flitser tot onderwerp te markeren.

❷ Stel de afstand flitser tot onderwerp in door aan de selectieschijf te draaien en druk vervolgens op de [OK]-knop.

- De afstand flitser tot onderwerp kan ook met de [SEL]-knop worden ingesteld.
- De afstand flitser tot onderwerp hangt af van de ISO-gevoeligheid en varieert binnen een bereik van 0,3 m en 20 m.
- Als de afstand flitser tot onderwerp (▶) wordt weergegeven binnen de aanduiding (balk) voor het afstandsbereik bij flitsopnamen, flitst de SB-700 op een geschikte flitssterkte.

❸ Controleer of de flitsgereedaanduiding brandt en maak de foto.

Wanneer de waarschuwingsaanduiding voor de indirecte flitser wordt weergegeven

- Handmatig flitsen met afstandsprioriteit is niet mogelijk wanneer de flitskop van de SB-700 omhoog is gekanteld of naar rechts of links is gedraaid.
- De onderstaande aanduiding verschijnt.
- Zet de flitskop naar voren of kantel deze omlaag, of zet de flitsstand op i-DDL.

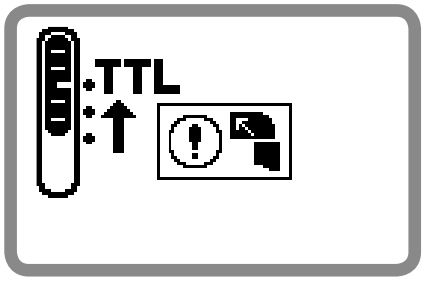

Afstand flitser tot onderwerp bij de handmatige flitsmodus met afstandsprioriteit

- Afstand flitser tot onderwerp tussen 0,3 m en 20 m
- Als de gewenste afstand flitser tot onderwerp niet wordt weergegeven, kies dan een kortere afstand. Bv., als de afstand flitser tot onderwerp 2,7 m bedraagt, selecteer dan 2,5 m.

Wanneer ontoereikende flitssterkte voor een correcte belichting wordt aangegeven

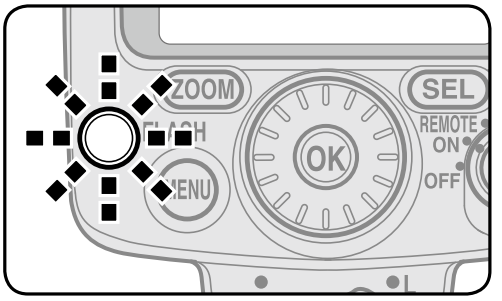

- Als de flitsgereedaanduidingen van de SB-700 en in de zoeker van de camera gedurende circa 3 seconden na de opname knipperen, kan er onderbelichting optreden door onvoldoende flitssterkte.
- Om dit te corrigeren, moet u een groter diafragma of een hogere ISO-gevoeligheid gebruiken en dan opnieuw fotograferen.

Instellingen op de SB-700 voor fotograferen met meervoudige draadloze flitsers

Met de SB-700 is "Advanced" (Geavanceerde draadloze flitssturing) en "SU-4" (SU-4-type fotograferen met meervoudige draadloze flitsers) draadloze flitssturing mogelijk.

- Geavanceerde draadloze flitssturing is standaard automatisch ingesteld in de SB-700. Geavanceerde draadloze flitssturing wordt aanbevolen voor standaardfotografie met meervoudige flitsers.

Geavanceerde draadloze flitssturing

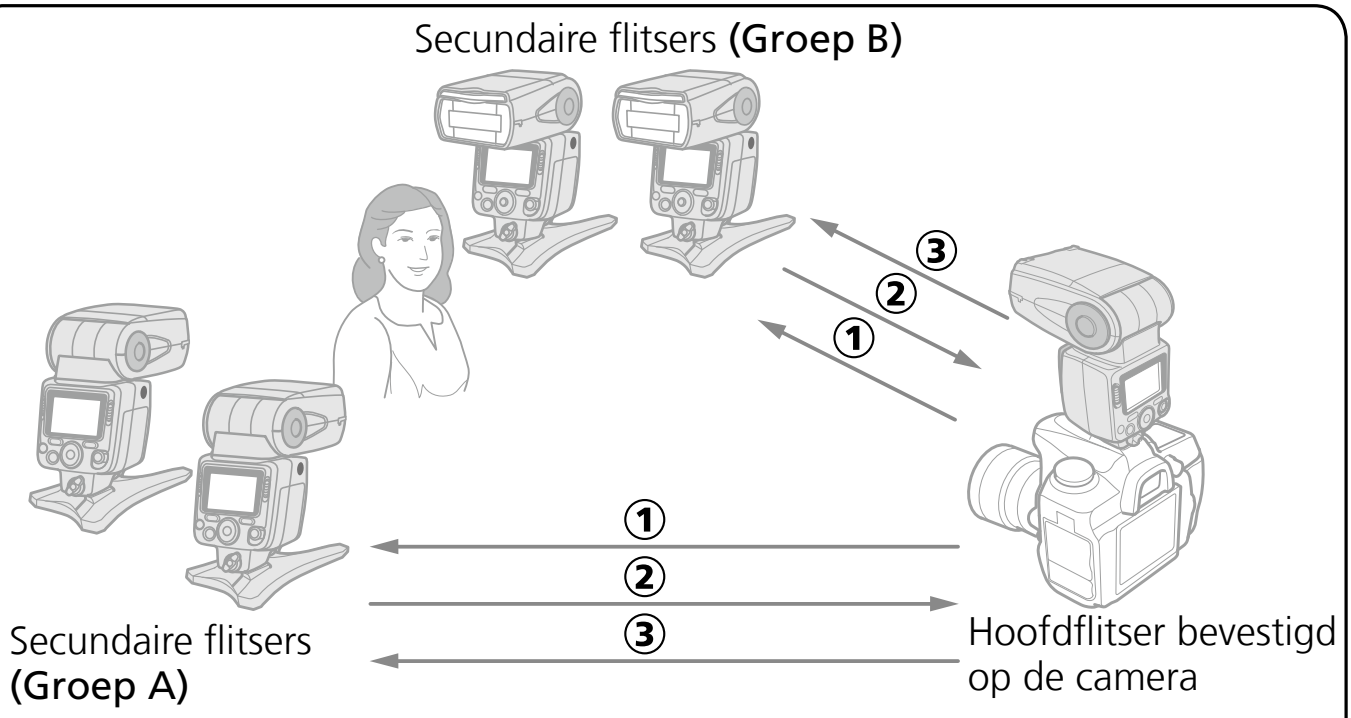

①De hoofdflitser geeft de secundaire flitsers opdracht om monitorvoorflitsen te maken.
②De camera meet het weerkaatste licht.
③De camera activeert de flitsers.

- De SB-700 die op de camera is bevestigd, is de hoofdflitser.
- Wanneer de SB-700 de hoofdflitser is, kunnen er twee groepen (A en B) secundaire flitsers worden ingesteld.
- Er kunnen een of meer secundaire flitsers worden toegewezen aan een groep.
- De flitsstand van de secundaire flitser is dezelfde flitsstand als die is ingesteld op de hoofdflitser.

SU-4-type fotograferen met meervoudige draadloze flitsers

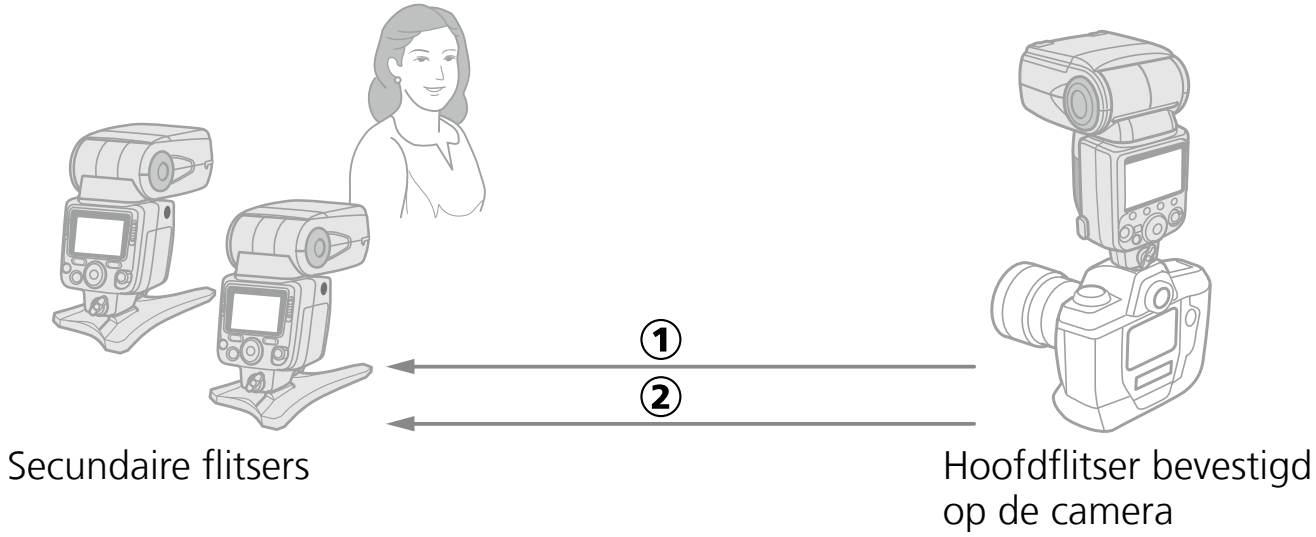

①De secundaire flitsers starten door activering vanaf de hoofdflitser (in de stand AUTO of M).
②De secundaire flitsers stoppen wanneer de hoofdflitser stopt (in de stand AUTO).

- De Speedlight die op de camera is bevestigd of de ingebouwde flitser van de camera kan als de hoofdflitser worden gebruikt.
- De SB-700 kan alleen als een secundaire flitser worden gebruikt.
- Annuleer de monitorvoorflitsen functie of selecteer een flitsstand voor de hoofdflitser waarbij de monitorvoorflitsen functie niet wordt geactiveerd.
- De flitsstand wordt op elke flitser ingesteld. Stel dezelfde flitsstand op elke secundaire flitser in.

Functies op de SB-700 voor met meervoudige draadloze flitsers

		Bij gebruik in de hoofdflitserstand MASTER	Bij gebruik in de secundaire flitserstand REMOTE
Flitsfotografie met geavanceerde draadloze flitssturing	Flitsstand	• i-DDL **TTL** • Handmatig flitsen **M** • Snelle draadloze bedieningsstand **A:B**	De SB-700 flitst overeenkomstig de flitsstand die op de hoofdflitser is ingesteld.
	Fotograferen met stroboscopisch flitsen*1	Niet mogelijk	Mogelijk
	Groep	2 groepen (A en B)	Max. 3 groepen (A, B, C)
	Kanaal*2	4 kanalen (1 – 4)	4 kanalen (1 – 4)
SU-4-type fotograferen met meervoudige draadloze flitsers		Niet mogelijk	Mogelijk (AUTO, M, OFF)

*1 Raadpleeg de gebruikshandleiding van de Speedlight hoofdflitser (SB-910, SB-900, SB-800) of de draadloze Speedlight commander (SU-800) voor details over stroboscopisch flitsen.

*2 Een van de vier kanalen kan worden gebruikt. Secundaire flitsers kunnen worden beïnvloed door andere hoofdflitsers. Gebruik een ander kanaalnummer als een andere fotograaf in de buurt hetzelfde type draadloze secundaire flitsers gebruikt.

Opmerkingen over het annuleren van de flits van de hoofdflitser

Wanneer de flitsfunctie van de hoofdflitser wordt geannuleerd en alleen de secundaire flitsers werken, zendt de hoofdflitser een aantal zwakke lichtsignalen uit om de secundaire flitsers te activeren. Deze instelling is gewoonlijk niet van invloed op de juiste belichting van het onderwerp, hoewel de belichting kan worden beïnvloed als het onderwerp zich op korte afstand bevindt en een hoge ISO-gevoeligheid is ingesteld. U kunt dit effect zoveel mogelijk beperken door indirect te flitsen. Hiervoor kantelt u de flitskop van de hoofdflitser omhoog.

De hoofdflitser instellen

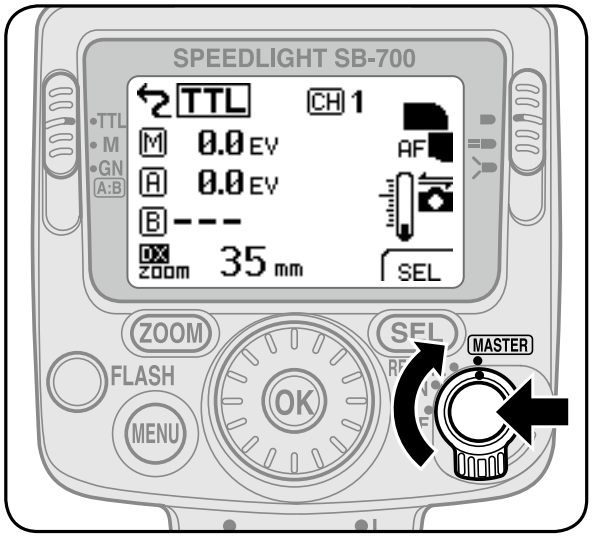

❶ Zet de hoofdschakelaar/ schakelaar draadloze stand voor meervoudige flitsers op [MASTER].

- Draai aan de schakelaar terwijl u de ontgrendelingsknop in het midden ingedrukt houdt.

Voorbeeld lcd voor hoofdflitserstand (i-DDL-stand)

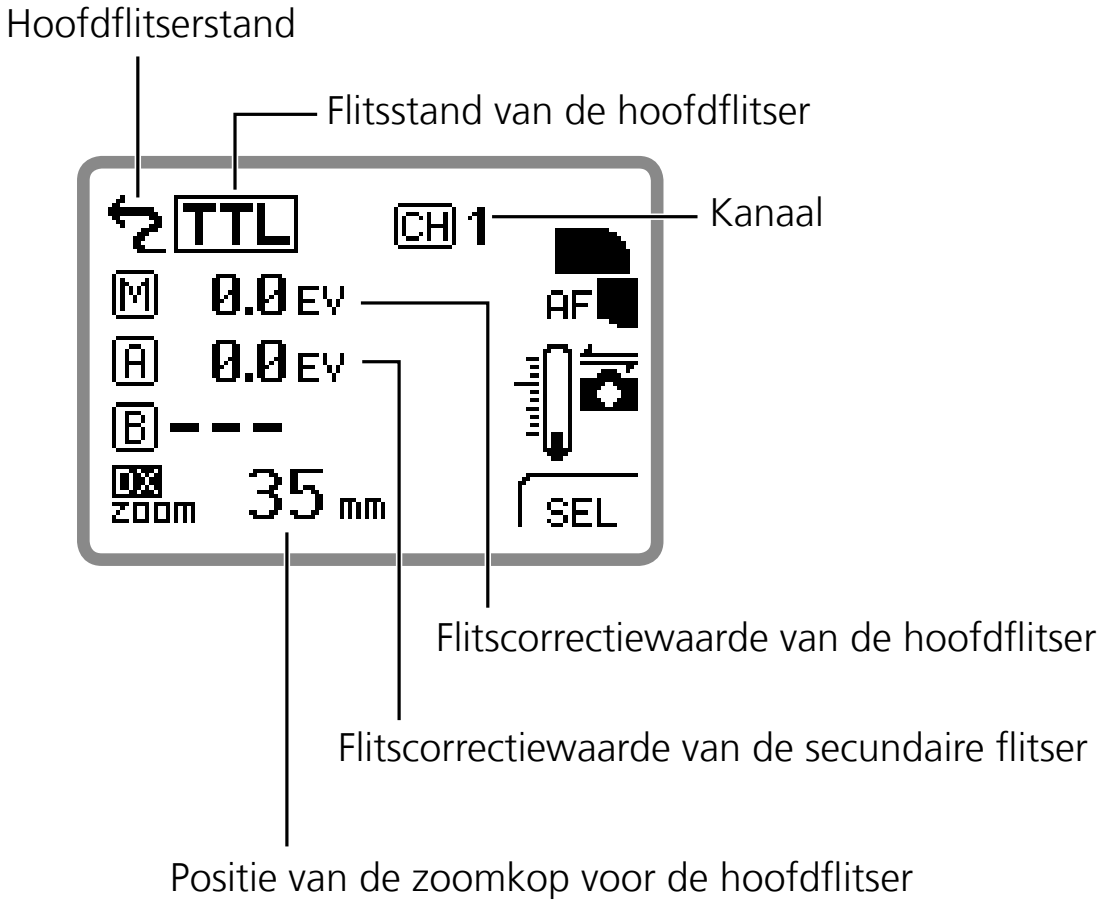

Voorbeeld lcd voor hoofdflitserstand (handmatige flitsmodus)

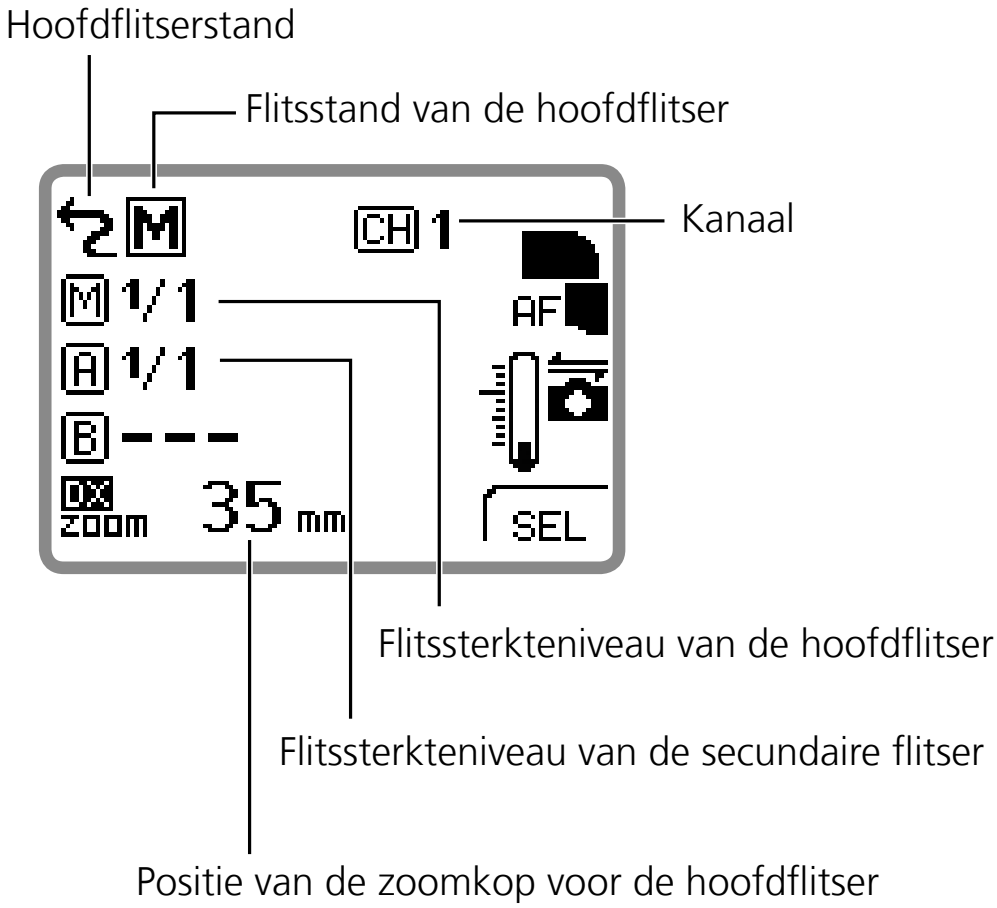

De secundaire flitser instellen

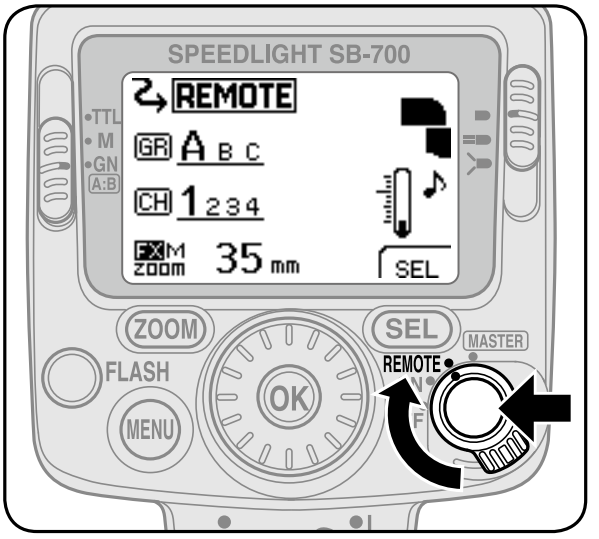

❶ Zet de hoofdschakelaar/ schakelaar draadloze stand voor meervoudige flitsers op [REMOTE].

- Draai aan de schakelaar terwijl u de ontgrendelingsknop in het midden ingedrukt houdt.

Voorbeeld lcd van secundaire flitserstand (Geavanceerde draadloze flitssturing)

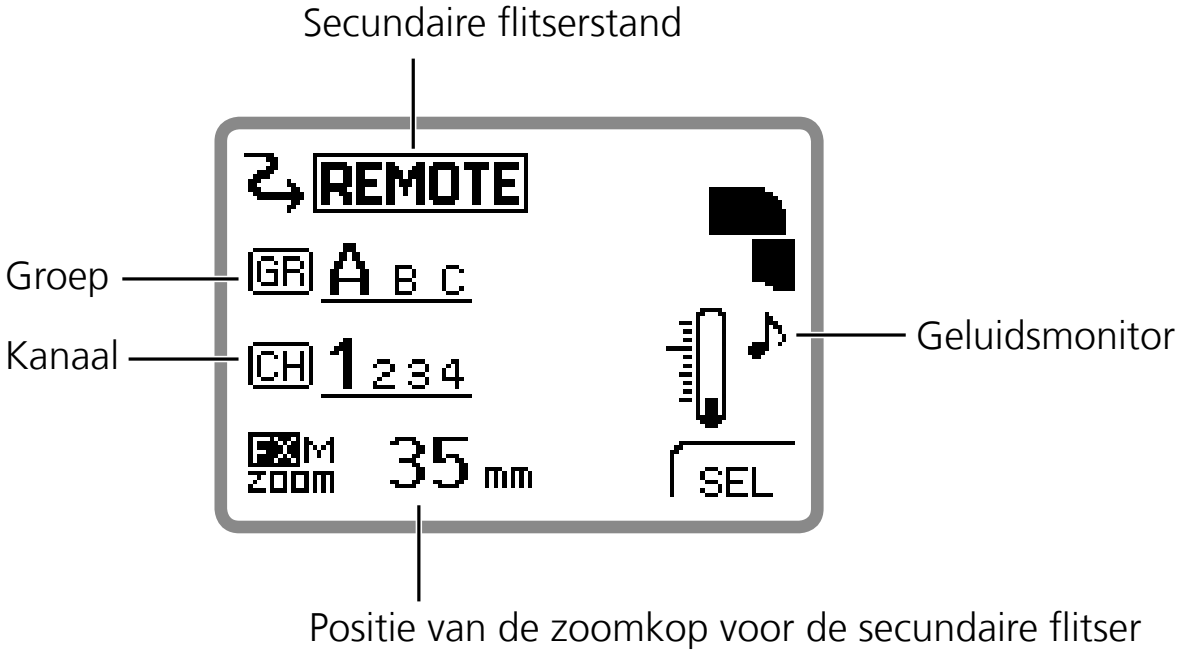

Een foto maken met geavanceerde draadloze flitssturing

1. De hoofdflitser instellen (flitsstand, flitscorrectiewaarde en kanaal)

[i-DDL-stand en kanaal 1 instellen (voorbeeld)]

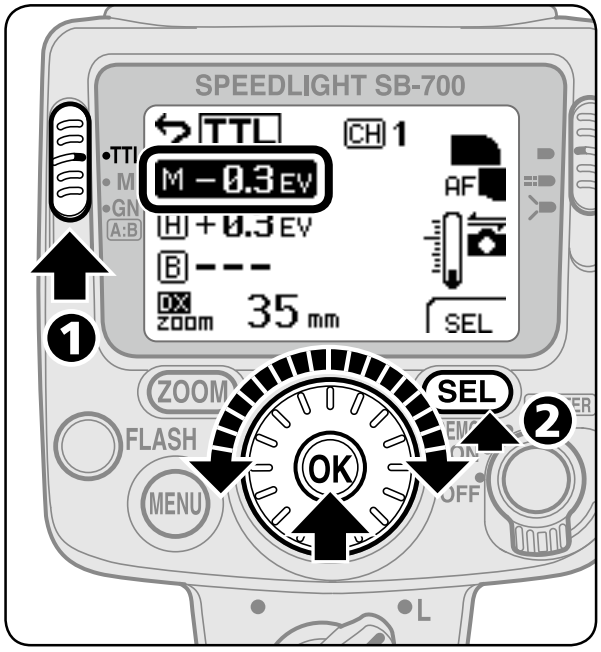

❶ Zet de standkiezer op [TTL].

- Om de handmatige flitsmodus in te stellen, zet u de standkiezer op [M].

❷ Druk op de [SEL]-knop om de hoofdflitser te selecteren, kies een flitscorrectiewaarde met de selectieschijf en druk dan op de [OK]-knop.

- Stel de flitssterkteniveau in als de handmatige flitsstand is gekozen.

❸ Herhaal de bovenstaande procedure ❷ om de flitscorrectiewaarde van de secundaire flitsergroepen (A en B) in te stellen.

- Stel de flitssterkteniveau in als de handmatige flitsstand is gekozen.

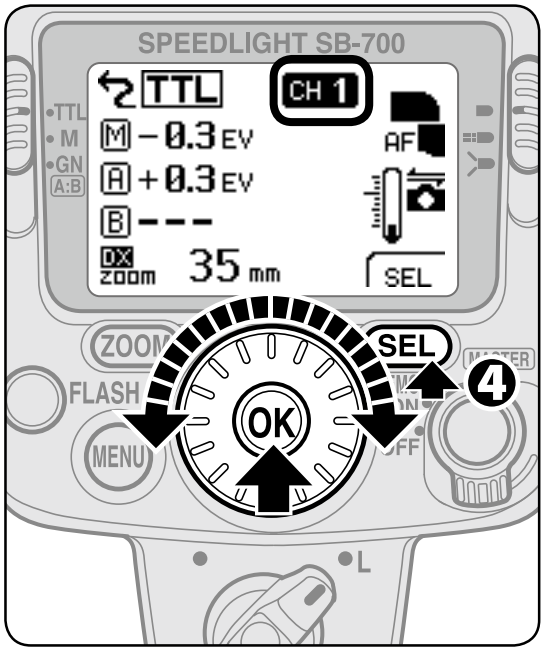

4 Druk op de [SEL]-knop om het kanaal te markeren, kies CH 1 met de selectieschijf en druk dan op de [OK]-knop.

De flitsfunctie annuleren

- In de i-DDL-stand markeert u de flitscorrectiewaarde en draait dan de selectieschijf linksom. Druk op de [OK]-knop wanneer de flitscorrectiewaarde "---" wordt (flitsfunctie geannuleerd) na "-3.0EV."
- In de handmatige flitsmodus markeert u de flitssterkteniveau en draait dan aan de selectieschijf. Druk op de [OK]-knop wanneer de flitssterkteniveau "---" wordt (flitsfunctie geannuleerd). "---" verschijnt tussen "1/128" en "1/1."

2. De secundaire flitsers instellen (groep, kanaal en positie van de zoomkop)

[Groep A en kanaal 1 instellen (voorbeeld)]

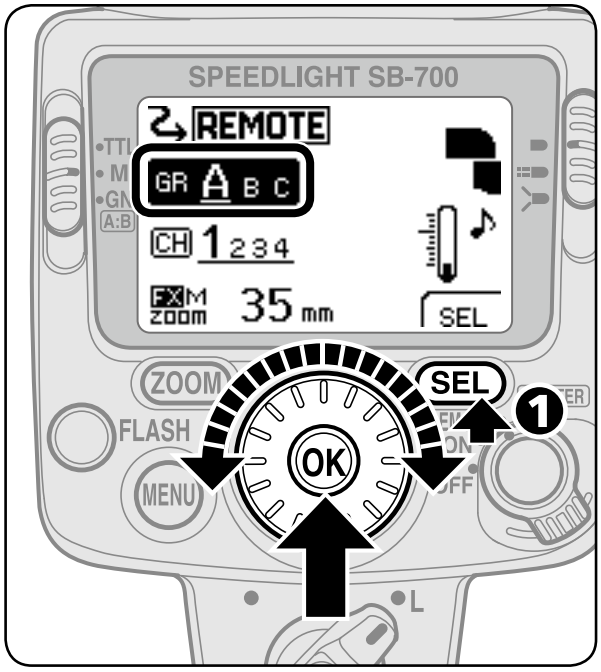

❶ Druk op de [SEL]-knop om de groep te markeren, kies groep A met de selectieschijf en druk dan op de [OK]-knop.

- De ingestelde groepsnaam en het kanaalnummer verschijnen groter.

❷ Druk op de [SEL]-knop om het kanaal te markeren, kies kanaalnummer 1 met de selectieschijf en druk dan op de [OK]-knop.

- Kies hetzelfde kanaalnummer als ingesteld op de hoofdflitser.

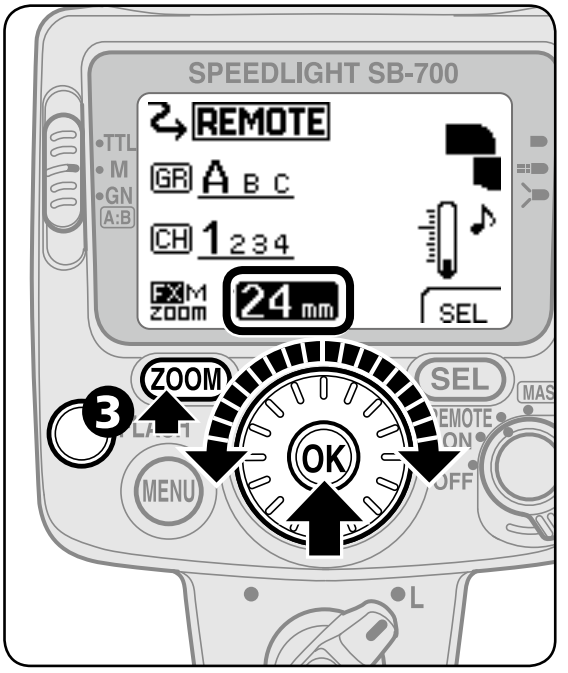

❸ **Druk op de [ZOOM]-knop om de posite van de zoomkop te markeren, kies een positie voor de zoomkop met de selectieschijf en druk dan op de [OK]-knop.**

❹ **Controleer of de flitsgereedaanduiding brandt en maak de foto.**

Snelle draadloze bedieningsstand

De flitssterkteverhoudingen van twee secundaire flitsergroepen (A en B) kan makkelijk worden gecorrigeerd in de snelle draadloze bedieningsstand.

- De hoofdflitser flitst niet in de snelle draadloze bedieningsstand.

De snelle draadloze bedieningsstand instellen

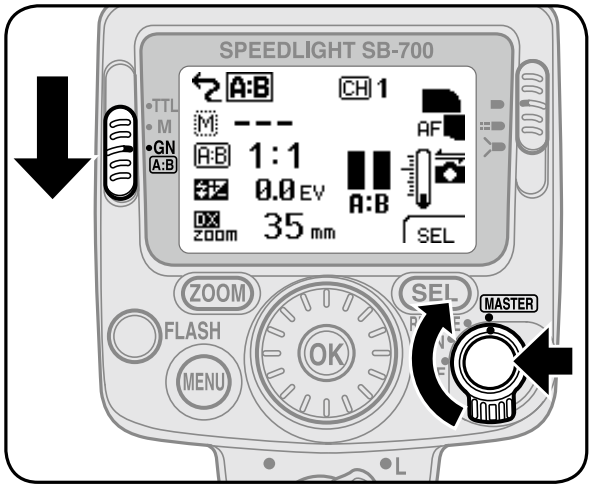

❶ Zet de hoofdschakelaar/ schakelaar draadloze stand voor meervoudige flitsers op [MASTER] en zet de standkiezer op [A:B].

- Draai aan de schakelaar terwijl u de ontgrendelingsknop in het midden ingedrukt houdt.

Voorbeeld lcd van snelle draadloze bedieningsstand

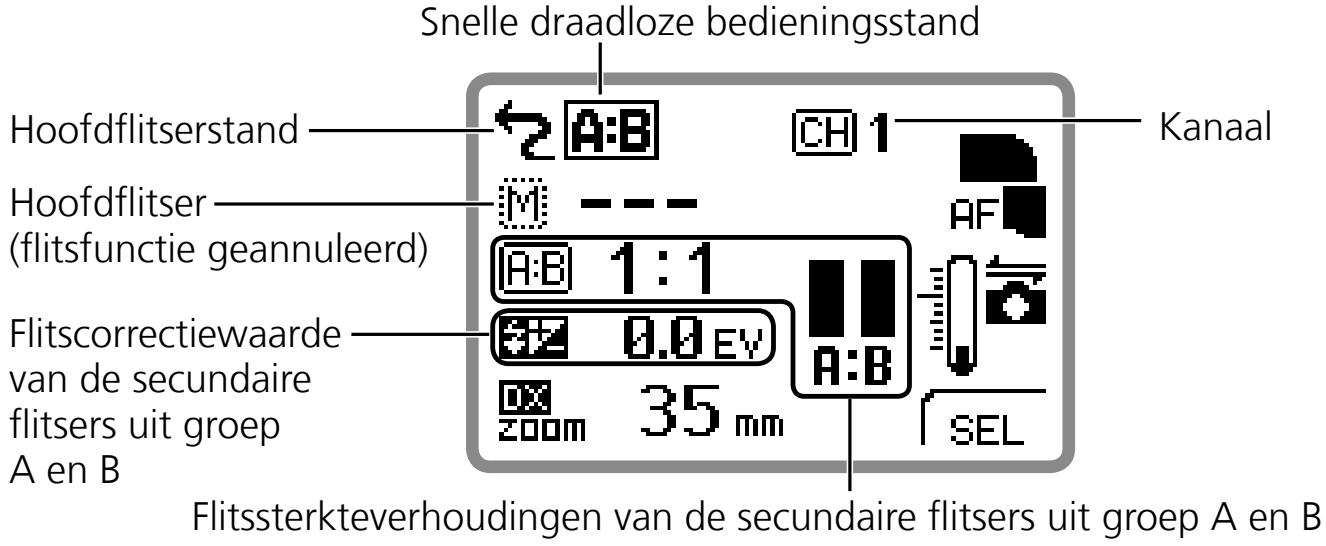

Een foto maken in de snelle draadloze bedieningsstand

1. De hoofdflitser instellen (flitssterkteverhoudingen, flitscorrectiewaarde en kanaal)

[Een flitssterkteverhouding van 1 : 2 en kanaal 1 instellen (voorbeeld)]

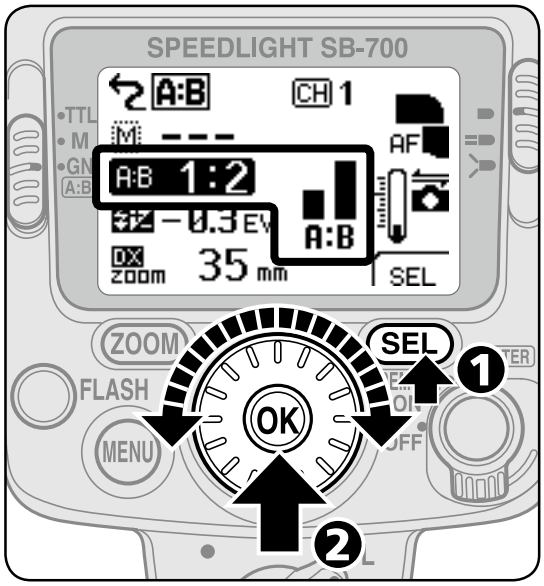

❶ Druk op de [SEL]-knop om de flitssterkteverhouding van de secundaire flitsergroepen A en B te markeren.

❷ Stel een flitssterkteverhouding van 1 : 2 in door aan de selectieschijf te draaien en druk dan op de [OK]-knop.

- De flitssterkteverhouding kan worden ingesteld binnen een bereik van 8 : 1 – 1 : 8.
- De flitsfunctie van een van de secundaire flitsergroepen A of B kan worden geannuleerd.
- Stel indien nodig de flitscorrectiewaarde in.

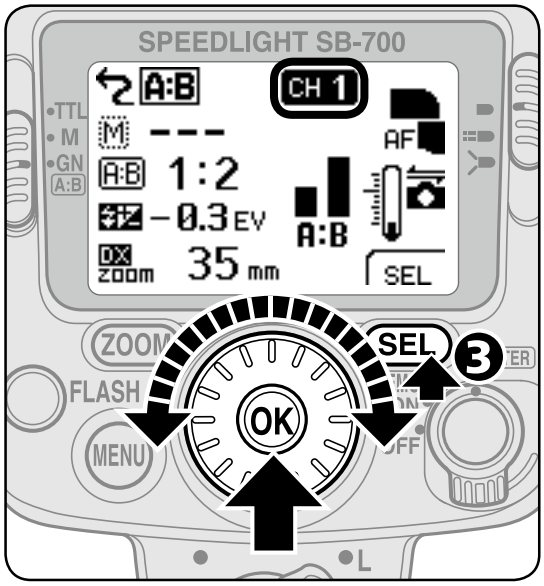

❸ Druk op de [SEL]-knop om het kanaal te markeren, kies CH 1 met de selectieschijf en druk dan op de [OK]-knop.

2. De secundaire flitsers instellen (groep, kanaal en positie van de zoomkop)

[Groep A en kanaal 1 instellen (voorbeeld)]

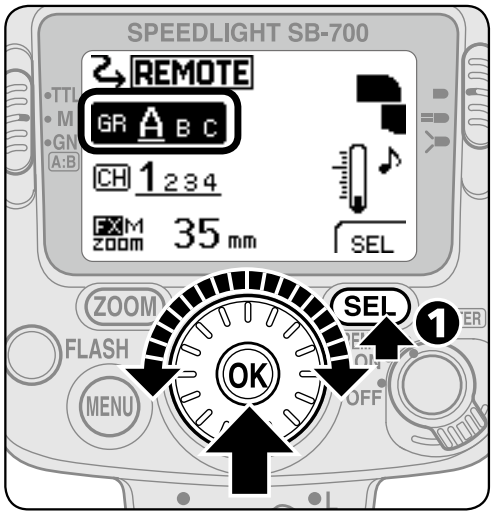

❶ Druk op de [SEL]-knop om de groep te markeren, kies groep A met de selectieschijf en druk dan op de [OK]-knop.

- Stel groep A of B in.
- De aanduiding voor het geselecteerde kanaalnummer en de groep verschijnen groter op het lcd.

❷ Druk op de [SEL]-knop om het kanaal te markeren, kies kanaalnummer 1 met de selectieschijf en druk dan op de [OK]-knop.

- Kies hetzelfde kanaalnummer als ingesteld op de hoofdflitser.

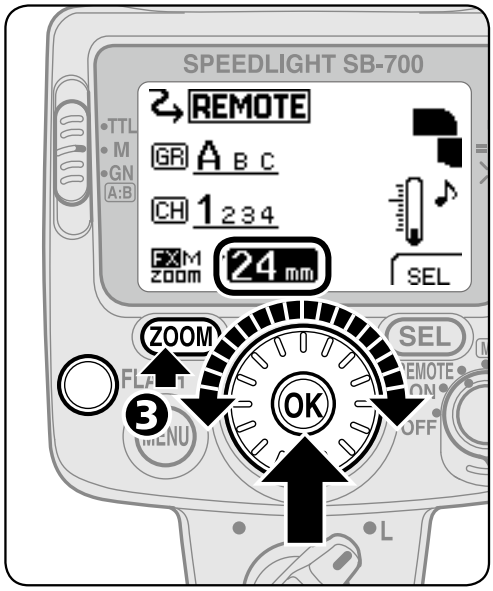

❸ Druk op de [ZOOM]-knop om de posite van de zoomkop te markeren, kies een positie voor de zoomkop met de selectieschijf en druk dan op de [OK]-knop.

❹ Controleer of de flitsgereedaanduiding brandt en maak de foto.

SU-4-type fotograferen met meervoudige draadloze flitsers

SU-4-type fotograferen met meervoudige draadloze flitsers is bijzonder geschikt voor het fotograferen van snel bewegende onderwerpen.

- De SB-700 kan alleen worden gebruikt als een secundaire flitser in SU-4-type fotograferen met meervoudige draadloze flitsers.

SU-4-type fotograferen met meervoudige draadloze flitsers instellen

❶ Stel de SU-4-type fotograferen met meervoudige draadloze flitsers in via de persoonlijke instellingen.

- Zie "Persoonlijke functies en instellingen." (📖B-20)

❷ Zet de hoofdschakelaar/schakelaar draadloze stand voor meervoudige flitsers op [REMOTE].

- Draai aan de schakelaar terwijl u de ontgrendelingsknop in het midden ingedrukt houdt.

Voorbeeld lcd

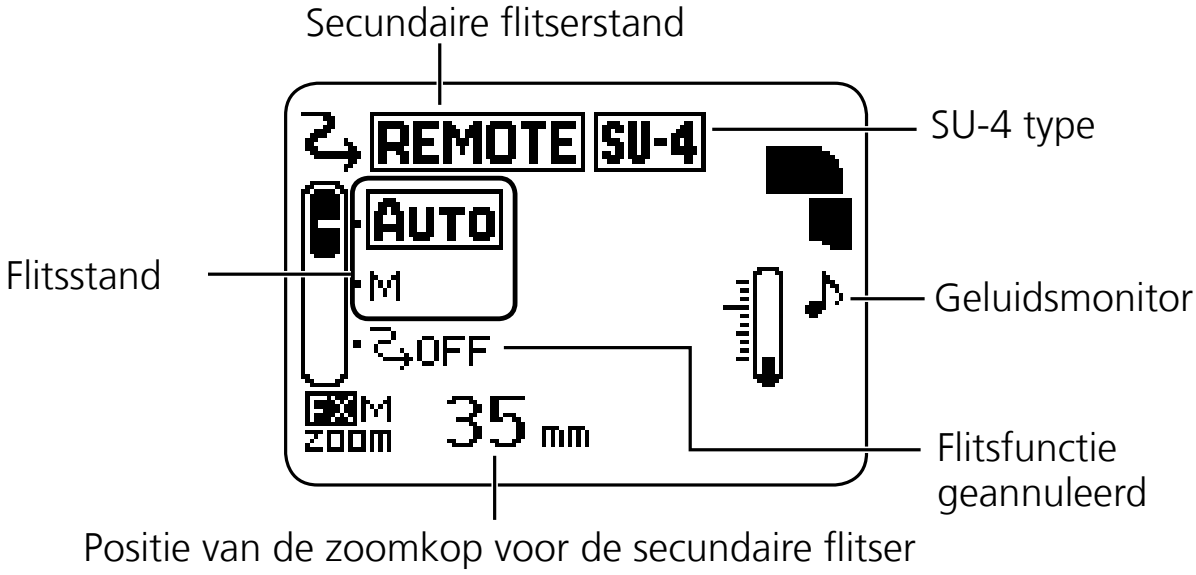

Flitsstanden voor secundaire flitsers

SU-4-type fotograferen met meervoudige draadloze flitsers functioneert in de standen AUTO (automatisch), M (handmatig) en OFF (flitsfunctie geannuleerd).

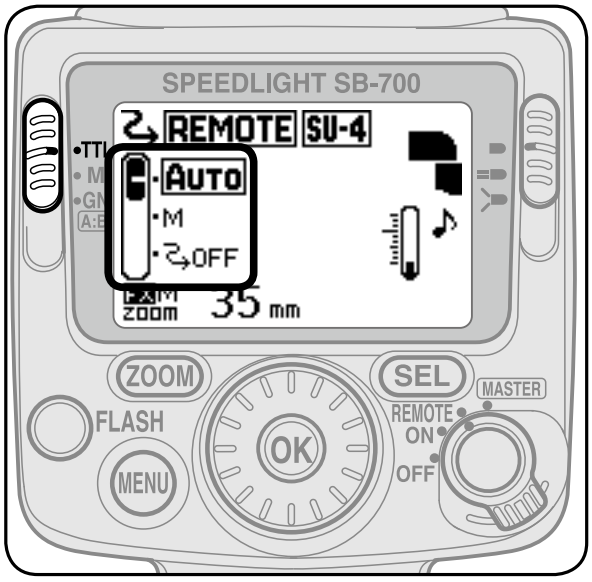

De flitsstand kan met de standkiezer worden ingesteld.

- Zet de standkiezer op [TTL] voor AUTO (automatisch), [M] voor M (handmatig) en [GN] voor OFF (flitsfunctie geannuleerd).

De stand AUTO (automatisch):

- In de stand AUTO starten en stoppen de secundaire flitsers synchroon met de hoofdflitser.
- De totale flitssterkteniveau van de hoofdflitser en de secundaire flitsers wordt geregeld.
- De maximale afstand die de lichtsensor van de SB-700 kan detecteren, is circa 7 m vanaf de voorzijde van de hoofdflitser.

De stand M (handmatig):

- In de stand M starten de secundaire flitsers synchroon met de hoofdflitser, maar stoppen deze niet synchroon met de hoofdflitser.
- De flitssterkteniveau van de hoofdflitser en de secundaire flitsers wordt apart ingesteld.
- De maximale afstand die de lichtsensor van de SB-700 kan detecteren, is circa 40 m vanaf de voorzijde van de hoofdflitser.
- De flitssterkteniveau kan worden ingesteld tussen M1/1 en M1/128.

De stand OFF (flitsfunctie geannuleerd):

- De secundaire flitsers flitsen niet, zelfs wanneer de hoofdflitser flitst.

✔ Voorkomen dat de secundaire flitsers per ongeluk flitsen

Laat de secundaire flitsers niet ingeschakeld. Ze kunnen per ongeluk worden geactiveerd door ontlading van statische elektriciteit of door andere elektromagnetische golven. Zet de flitsers daarom uit.

Een secundaire flitser instellen voor SU-4-type fotograferen met meervoudige draadloze flitsers

[De AUTO stand instellen (voorbeeld)]

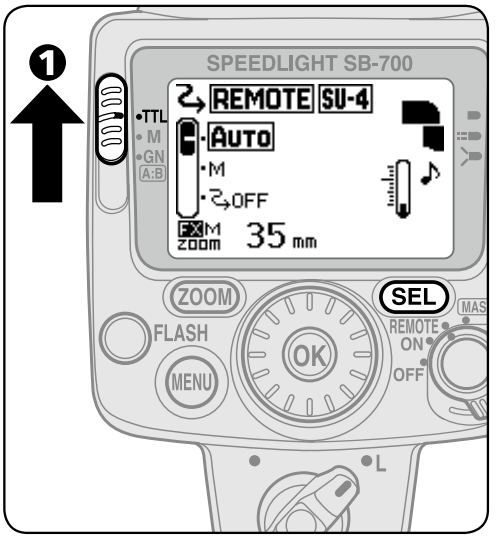

❶ Zet de standkiezer op [TTL].

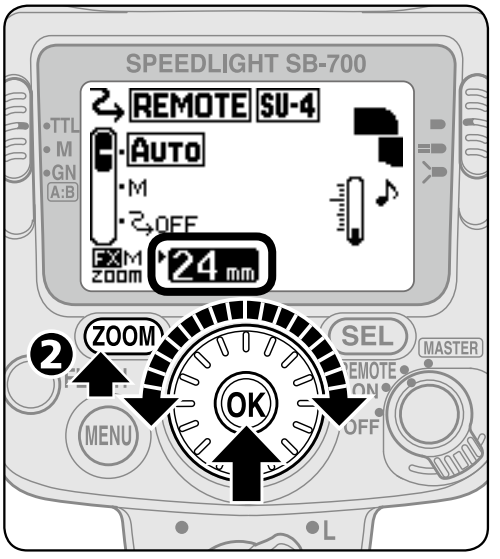

❷ Druk op de [ZOOM]-knop om de posite van de zoomkop te markeren, kies een positie voor de zoomkop met de selectieschijf en druk dan op de [OK]-knop.

De flitssterkteniveau in de stand M instellen

In de stand M wordt de flitssterkteniveau met de [SEL]-knop ingesteld.

Secundaire flitsers

Secundaire flitsers instellen

- De stand-by-functie van de SB-700, SB-910, SB-900, SB-800, SB-600, SB-500 en SB-R200 wordt automatisch geannuleerd als de flitser is ingesteld als secundaire flitser. Zorg dat het batterijniveau toereikend is.
- Stel op de secundaire flitsers de positie van de zoomkop zodanig in dat die groter is dan de beeldveld, zodat het onderwerp ook voldoende wordt belicht als de flitskop niet recht op het onderwerp is gericht. Als de afstand flitser tot onderwerp erg kort is, stelt u de positie van de zoomkop zo groot in dat er voldoende licht op het onderwerp valt.

De secundaire flitsers instellen

- In de meeste gevallen plaatst u de secundaire flitser(s) dichter bij het onderwerp dan de camera, zodat het licht van de hoofdflitser het lichtsensorvenster voor draadloze bediening van de flits van de secundaire flitser(s) kan bereiken. Dit is met name belangrijk als u een secundaire flitser in de hand houdt.

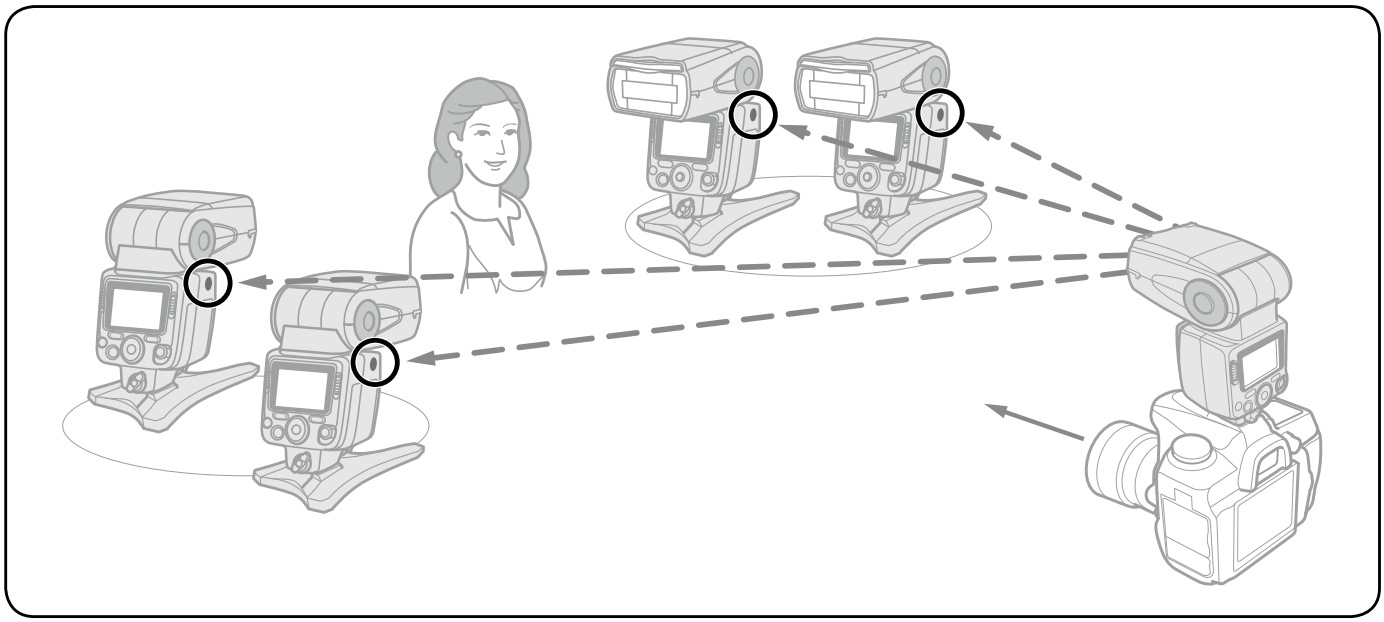

Secundaire flitsers

- Als richtlijn geldt dat de effectieve afstand tussen de hoofdflitser en de secundaire flitsers circa 10 m of minder bedraagt vanaf de voorzijde en circa 7 m of minder vanaf de zijkanten (bij Geavanceerde draadloze flitssturing). Deze afstanden kunnen variëren afhankelijk van het omgevingslicht.
- U kunt een onbeperkt aantal secundaire flitsers tegelijk gebruiken. Als u veel secundaire flitsers gebruikt, kan het licht echter onbedoeld worden opgevangen door de lichtsensor van de hoofdflitser en een goede werking verstoren. Voor fotograferen met meervoudige draadloze flitsers kunt u het beste drie secundaire flitsers gebruiken. Bij geavanceerde draadloze flitssturing kunt u uit praktisch oogpunt het aantal secundaire flitsers het beste beperken tot drie per groep.

- Plaats alle secundaire flitsers van dezelfde groep dicht bij elkaar en in dezelfde richting gekeerd.

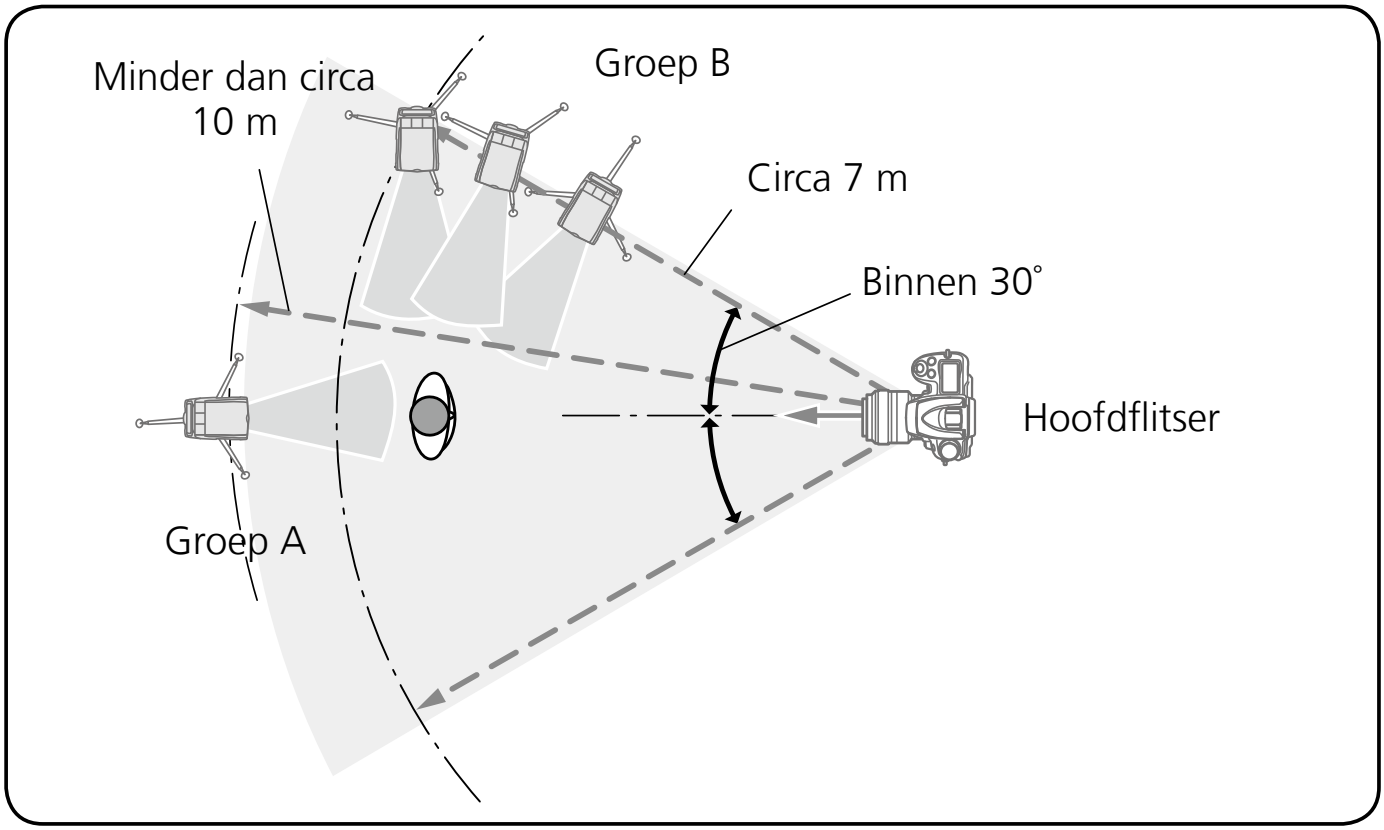

- Als zich een obstakel bevindt tussen de hoofdflitser en de secundaire flitsers, kunnen de gegevens niet goed worden uitgewisseld.
- Let erop dat het licht van de secundaire flitser niet in het objectief van de camera valt.

Secundaire flitsers

- Gebruik de meegeleverde Speedlight-flitsstandaard AS-22 voor een stabiele plaatsing van de secundaire flitsers. Maak de SB-700 op dezelfde wijze vast en los van de AS-22 als deze wordt vastgemaakt/losgemaakt van de accessoireschoon van de camera.

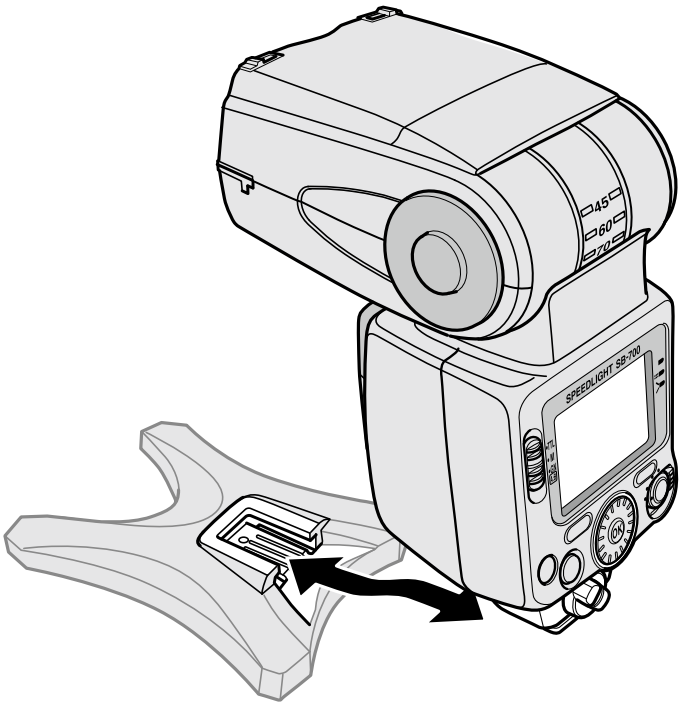

- Druk altijd op de testflitsknop van de hoofdflitser om de secundaire flitsers te testen nadat deze zijn opgesteld.
- Controleer of de flitsgereedaanduiding van de secundaire flitser brandt voordat u de foto maakt.

De opnameomstandigheden controleren bij fotograferen met meervoudige draadloze flitsers

U kunt de werking bij fotograferen met meervoudige draadloze flitsers controleren door de flitsgereedaanduiding op de SB-700 en de geluidsmonitor tijdens en na de opname te controleren.

- Als de SB-700 als een secundaire flitser met draadloze flitssturing wordt gebruikt, kunt u de werking ervan controleren door te luisteren naar de geluidsmonitor. Deze functie kan worden geactiveerd of geannuleerd via de persoonlijke instellingen (📖B-20). De functie is standaard geactiveerd.

De werking van de flitsers controleren via de flitsgereedaanduiding of de geluidsmonitor.

Hoofdflitser	Secundaire flitser		Status van de Speedlight
Flitsgereedaan-duiding	Flitsgereedaan-duiding	Geluidsmonitor	
Brandt	De aanduiding op de achterzijde brandt en de aanduiding op de voorzijde knippert.	Eén pieptoon	Gereed om te flitsen
Gaat uit en brandt wanneer gereed om te flitsen	De aanduiding op de achterzijde brandt en de aanduiding op de voorzijde knippert of gaat uit.	Twee korte pieptonen	Correct geflitst

Hoofdflitser	Secundaire flitser		Status van de Speedlight
Flitsgereedaan-duiding	Flitsgereedaan-duiding	Geluidsmonitor	
Knippert gedurende circa 3 sec.	Knippert snel gedurende circa 3 sec.	Drie lange pieptonen gedurende circa 3 sec.	Onvoldoende flitssterkte voor een juiste belichting*1 Mogelijk onderbelicht als gevolg van onvoldoende flitssterkte. Gebruik om dit te corrigeren een groter diafragma of hogere ISO-gevoeligheid, of verklein de afstand tot het onderwerp en maak opnieuw een foto.
Gaat uit en brandt wanneer gereed om te flitsen	Knippert snel gedurende circa 6 sec.	Afwisselend hoge en lage pieptoon voor circa 6 sec.	• Flitsstand automatisch diafragma of niet-DDL automatisch flitsen is ingesteld op de hoofdflitser. Wijzig de flitsstand in een bruikbare flitsstand. • De lichtsensor van de secundaire flitser heeft het aansturingslicht van de hoofdflitser niet correct ontvangen. De lichtsensor kon niet detecteren wanneer het flitsen synchroon met de hoofdflitser moest worden gestopt omdat een sterke reflectie van de secundaire flitser zelf of het licht van een andere secundaire flitser mogelijk in het lichtsensorvenster is terechtgekomen. Wijzig de richting of positie van de secundaire flitser en maak de foto opnieuw.

*1 De onderstaande aanduidingen verschijnen wanneer mogelijk onderbelichting is opgetreden als gevolg van onvoldoende flitssterkte.

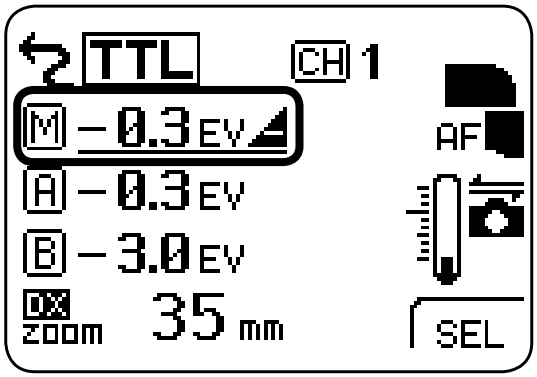

Hoofdflitser

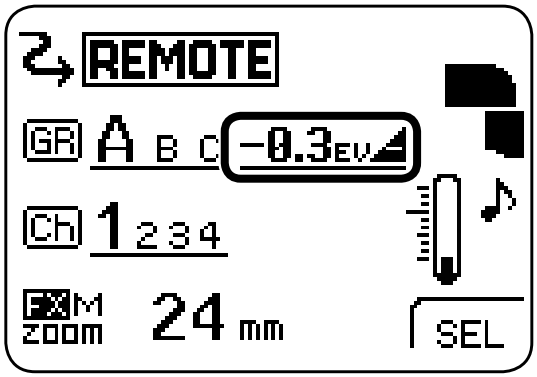

Secundaire flitser

E Functies

In dit hoofdstuk worden de functies van de SB-700 beschreven die flitsfotografie en camerafuncties ondersteunen.

- Voor meer informatie over camerafuncties en -instellingen raadpleegt u de gebruikshandleiding van de camera.

Het verlichtingspatroon wijzigen (📖E-2)	
Indirect flitsen (📖E-5)	
Close-up foto's maken (📖E-13)	
Flitsfotografie met kleurfilters (📖E-17)	Filter voor TL-licht (bijgeleverd) Filter voor gloeilamplicht (bijgeleverd) SJ-4 kleurfilters (optioneel)
Ondersteunende flitsfuncties (📖E-23)	Flitscorrectie Power zoom-functie AF-hulpverlichting Testflits Instellicht Stand-by-functie Thermische onderbreker
Functies die moeten worden ingesteld op de camera (📖E-32)	Automatische snelle FP-synchronisatie Flitswaardevergrendeling Trage synchronisatie Rode-ogenreductie/rode-ogenreductie met Trage synchronisatie Synchronisatie op het tweede gordijn

Het verlichtingspatroon wijzigen

Bij flitsopnamen is het centrum van het beeld het meest verlicht, terwijl de randen donkerder zijn. De SB-700 heeft drie typen verlichtingspatronen met een verschillende lichtafname aan de randen. Selecteer het geschikte patroon op basis van de opnameomgeving.

Standaard

- Het standaard verlichtingspatroon voor gangbare flitsopnamen.

Het verlichtingspatroon wijzigen

Centrumgericht

- Het centrumgerichte patroon heeft grotere richtgetallen in het centrum van het beeld dan het standaard verlichtingspatroon (de lichtafname aan de rand is groter dan bij het standaard verlichtingspatroon).
- Geschikt voor opnamen zoals portretten waarbij de lichtafname aan de randen van het beeld van minder belang is.

Gelijkmatig

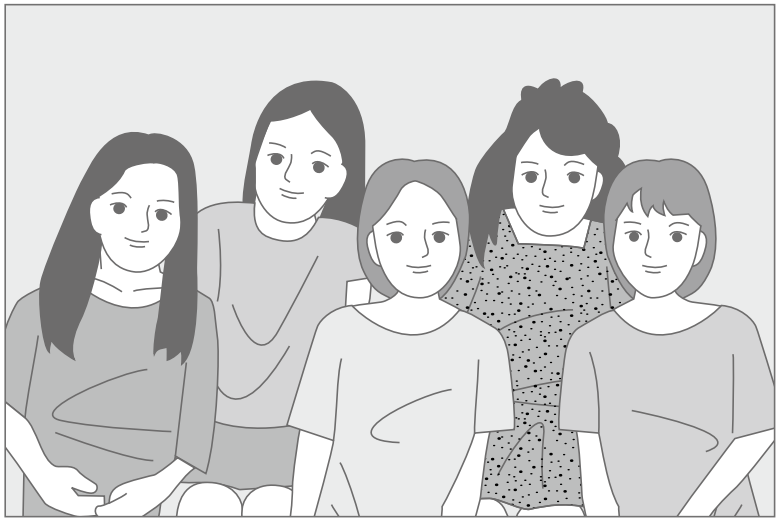

- De lichtafname aan de rand van het beeld is minder dan bij het standaard verlichtingspatroon.
- Geschikt voor groepsfoto's waar voldoende licht vereist is zonder lichtafname aan de randen.

Het verlichtingspatroon instellen

U kunt het verlichtingspatroon instellen met de verlichtingspatroonkiezer.

- Het geselecteerde verlichtingspatroon wordt aangeduid met een pictogram op het lcd.

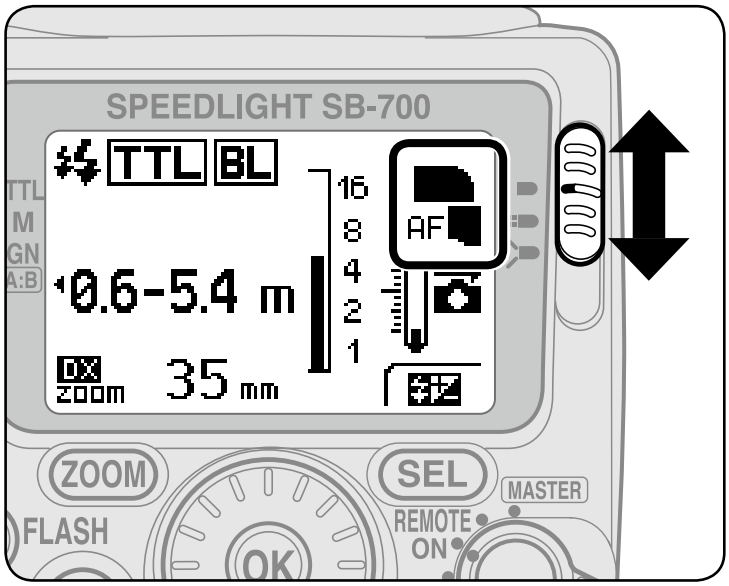

Standaard

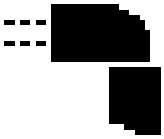

Centrumgericht

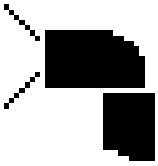

Gelijkmatig

Indirect flitsen

Indirect flitsen is een fotografietechniek waarbij licht via het plafond of een muur wordt weerkaatst door de flitskop te kantelen of draaien. Dit leidt tot de onderstaande effecten in vergelijking tot direct licht van een flitser.

- Overbelichting van een onderwerp dat dichterbij staat dan andere voorwerpen kan worden verminderd.
- Achtergrondschaduwen kunnen nog zachter worden gemaakt.
- Lichtschijnsel op gezichten, haar en kleding kan worden verminderd.

U kunt de schaduwen nog zachter maken door de Nikon-diffusiekap te gebruiken.

- Voor meer informatie en vergelijkende voorbeeldfoto’s raadpleegt u het aparte boekje “Een verzameling voorbeeldfoto's.”

De flitskop instellen

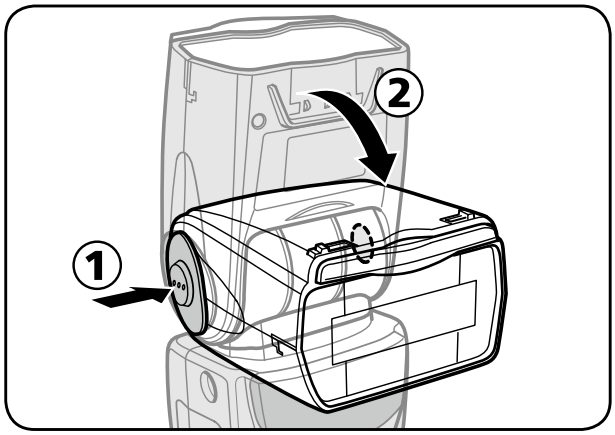

Kantel of draai de flitsknop van de SB-700 door de ontgrendelknop voor het kantelen/draaien van de flitskop ingedrukt te houden.

- De flitskop van de SB-700 kan 90° omhoog en 7° omlaag worden gekanteld en kan horizontaal 180° naar links en naar rechts worden gedraaid.
- Stel de flitskop in op een klikstop op de aangegeven hoeken.

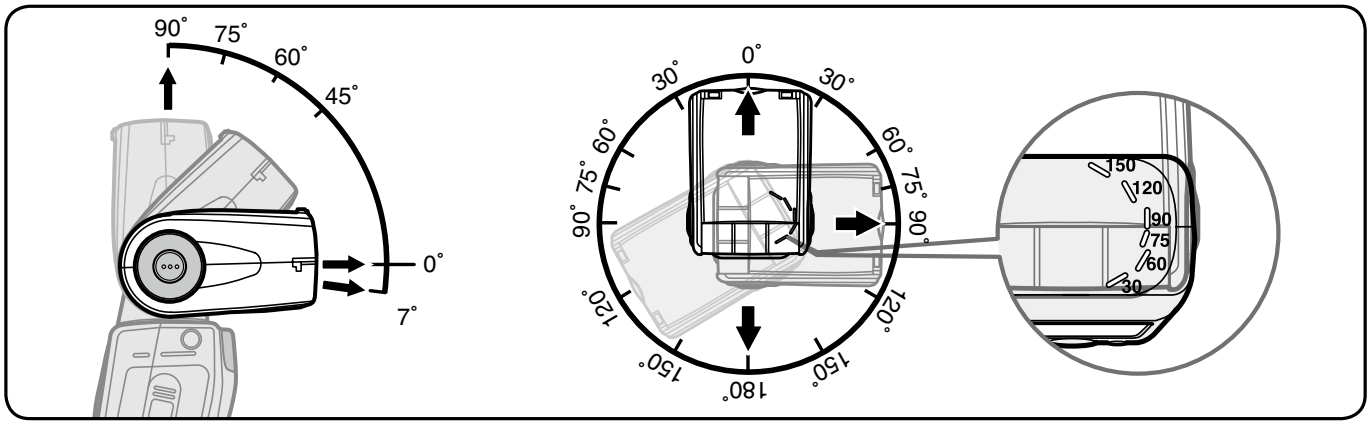

Functies

E

De kantel-/draaihoek van de flitskop instellen en een weerkaatsend oppervlak kiezen

- U verkrijgt gewoonlijk op eenvoudige wijze goede resultaten door de flitskop omhoog te kantelen en het plafond als reflecterend oppervlak te gebruiken.
- Draai de flitskop horizontaal om hetzelfde effect te verkrijgen als wanneer u de camera verticaal houdt.
- U kunt de belichting nog verder verzachten wanneer het licht via een plafond of muur achter de camera wordt weerkaatst, in tegenstelling tot voor de camera.
- Kies witte of erg weerkaatsende oppervlakken om het licht te weerkaatsen. Anders worden de beeldkleuren beïnvloed door de kleur van het weerkaatsende oppervlak.
- Let op dat het licht van de flitser het onderwerp niet rechtstreeks verlicht.
- De effectieve afstand tussen de flitskop en het weerkaatsende oppervlak bedraagt circa 1 m tot 2 m, afhankelijk van de opnameomstandigheden.
- Als het weerkaatsende oppervlak niet dichtbij genoeg is, kunt u een A4-vel wit papier gebruiken. Controleer of het onderwerp aan het weerkaatste licht wordt blootgesteld voor u een foto maakt.

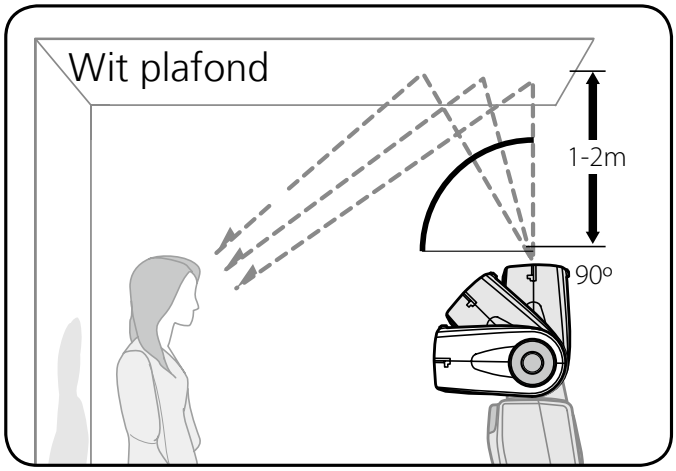
Wit plafond
1-2m
90º

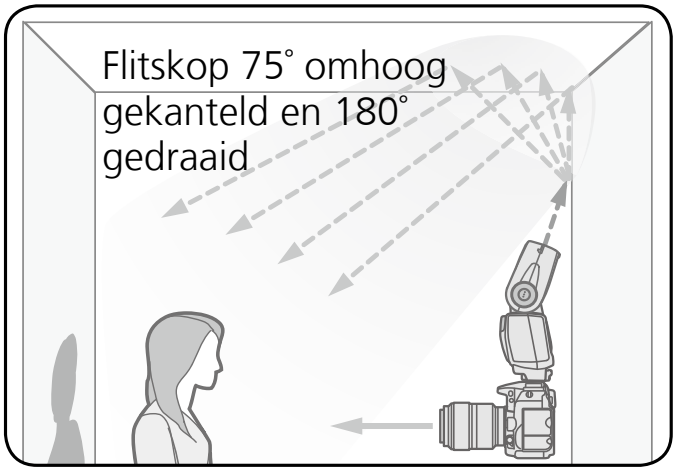
Flitskop 75˚ omhoog gekanteld en 180˚ gedraaid

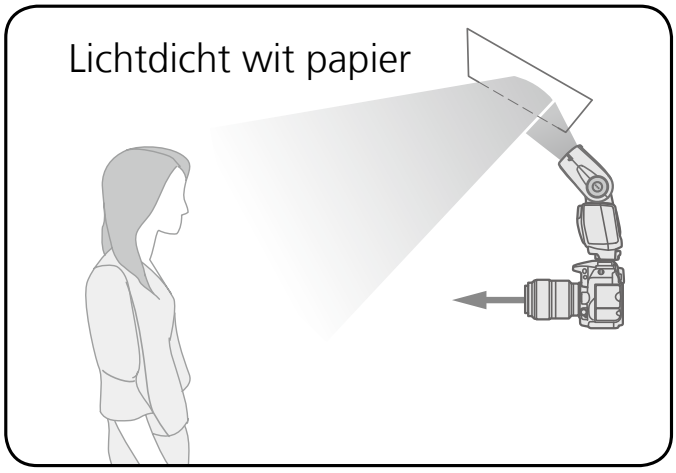
Lichtdicht wit papier

Nikon-diffusiekap

- Door de meegeleverde Nikon-diffusiekap op de flitskop te plaatsen, kunt u het licht nog meer verstrooien tijdens indirect flitsen. Dit levert een zeer zacht licht op met vrijwel geen schaduwen.
- Hetzelfde effect kunt u bereiken door de camera horizontaal of verticaal te houden.
- Het licht wordt meer efficiënt verstrooid wanneer u de ingebouwde groothoekdiffusor gebruikt. (📖E-14)

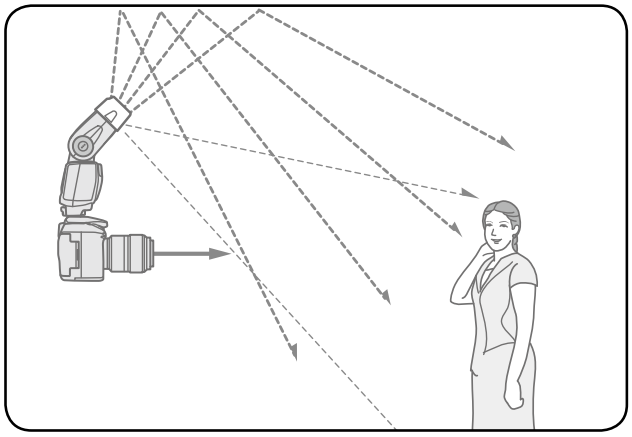

De Nikon-diffusiekap bevestigen

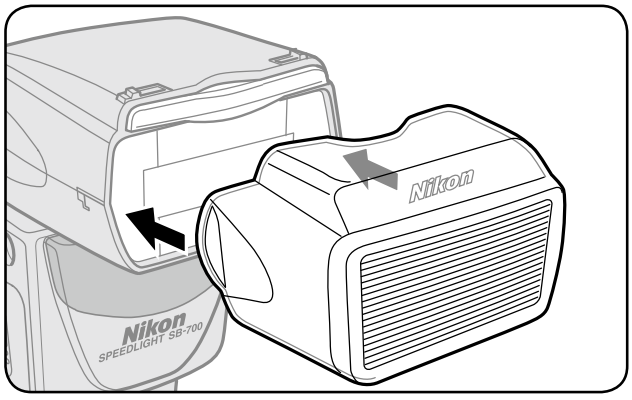

Bevestig de Nikon-diffusiekap met het Nikon-logo omhoog gericht, zoals wordt aangegeven in de afbeelding.

Aanduiding voor de positie van de zoomkop

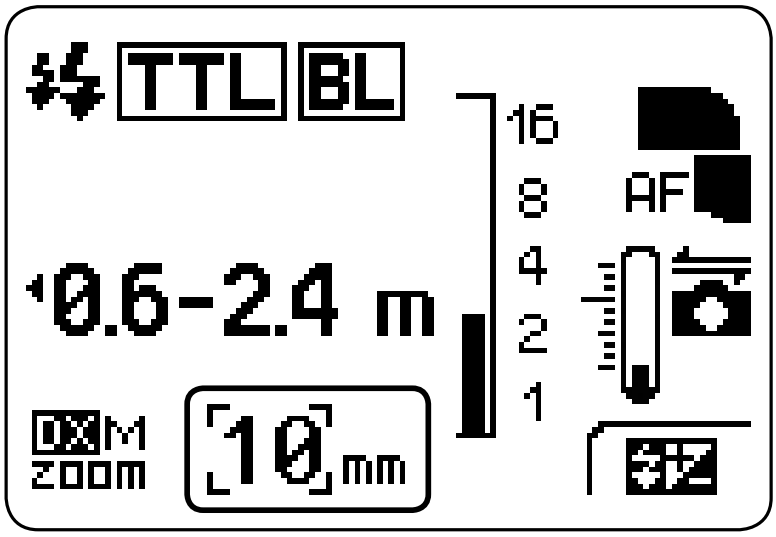

- Als de Nikon-diffusiekap is bevestigd en het beeldveld van de camera is ingesteld op FX-formaat, wordt de positie van de zoomkop automatisch ingesteld op 12 mm, 14 mm of 17 mm. De positie van de zoomkop wordt ingesteld op 8 mm, 10 mm of 11 mm als het beeldveld van de camera is ingesteld op DX-formaat. De positie van de zoomkop verschilt afhankelijk van het verlichtingspatroon. (📖E-2, H-20)

Een foto maken met indirect flitsen

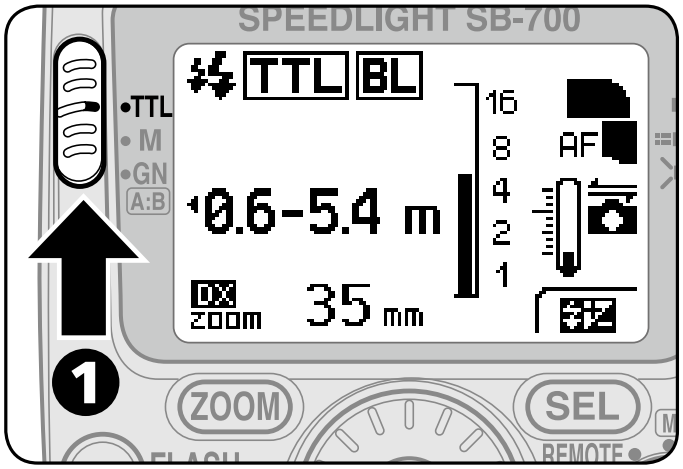

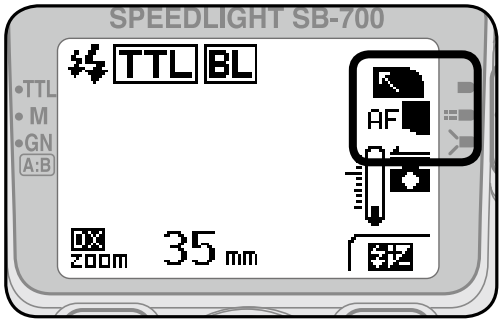

1 Zet de standkiezer op [TTL].

2 Stel het diafragma, de sluitertijd enz. van de camera in.

- Raadpleeg "Het diafragma instellen bij indirect flitsen."

3 Pas de flitskop aan en maak de foto.

Het diafragma instellen bij indirect flitsen

- Bij indirect flitsen treedt er een lichtverlies op in vergelijking met normale flitsfotografie (waarbij de flitskop naar voren is ingesteld). Daarom dient u een diafragma te gebruiken dat twee tot drie stops groter (kleiner f-getal) is. Pas het diafragma aan op basis van het resultaat.
- Als de flitskop is ingesteld op een andere positie dan naar voren, verdwijnt de aanduiding voor het afstandsbereik bij flitsopnamen op het lcd van de SB-700. Voor een correcte belichting controleert u eerst het afstandsbereik bij flitsopnamen en het diafragma terwijl de flitskop naar voren is ingesteld. Stel vervolgens het diafragma in op de camera.

De ingebouwde reflectiekaart gebruiken

- Bij indirect flitsen kunt u de ingebouwde reflectiekaart van de SB-700 gebruiken om een lichtpuntje weer te geven in de ogen van personen, waardoor de ogen levendiger lijken.
- Kantel de flitskop 90° omhoog.

De ingebouwde reflectiekaart instellen

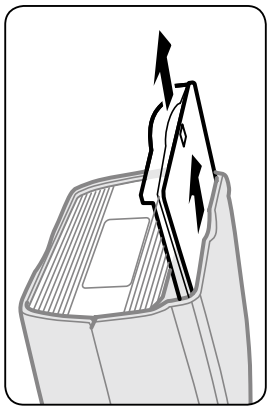

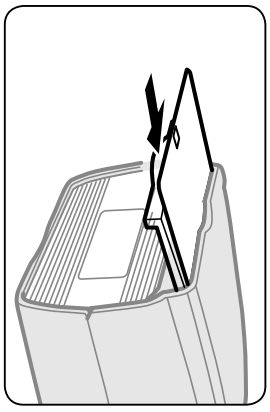

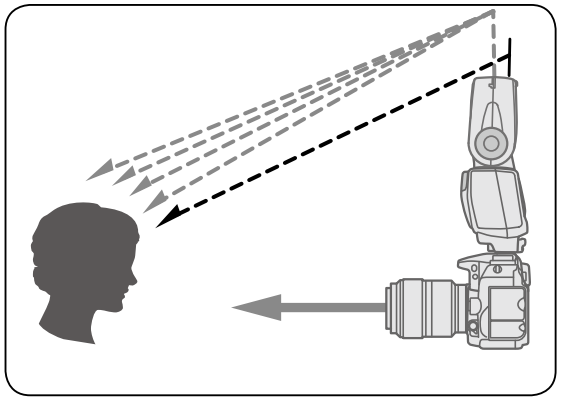

Trek de reflectiekaart en de ingebouwde groothoekdiffusor uit de flitskop en schuif daarna de ingebouwde groothoekdiffusor weer terug terwijl u de reflectiekaart vasthoudt.

- U plaatst de reflectiekaart terug door de ingebouwde groothoekdiffusor weer uit de flitskop te trekken en beide kaarten in de flitskop te schuiven.

Close-up foto's maken

Wanneer de afstand flitser tot onderwerp minder dan circa 2 m is, raden wij u aan de flitskop omlaag te kantelen zodat het onderste gedeelte van het onderwerp voldoende wordt verlicht bij close-up fotografie.

- Het pictogram voor indirect omlaag flitsen verschijnt en het afstandsbereik bij flitsopnamen wordt onderstreept door een stippellijn wanneer de flitskop omlaag wordt gekanteld.
- Met de ingebouwde groothoekdiffusor wordt het flitslicht van de SB-700 verstrooid. Hierdoor worden schaduwen verzacht en wordt overbelichting voorkomen.
- Let er bij gebruik van een lang objectief op dat het licht van de flitser niet wordt geblokkeerd door het objectief.
- Bij close-up flitsfotografie kan vignettering optreden door het verlichtingspatroon, het gebruikte objectief, de ingestelde brandpuntsafstand en dergelijke. Maak daarom testfoto's voordat u een belangrijke gebeurtenis fotografeert.

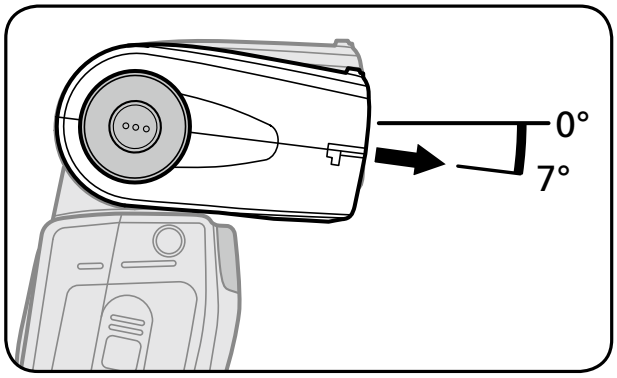

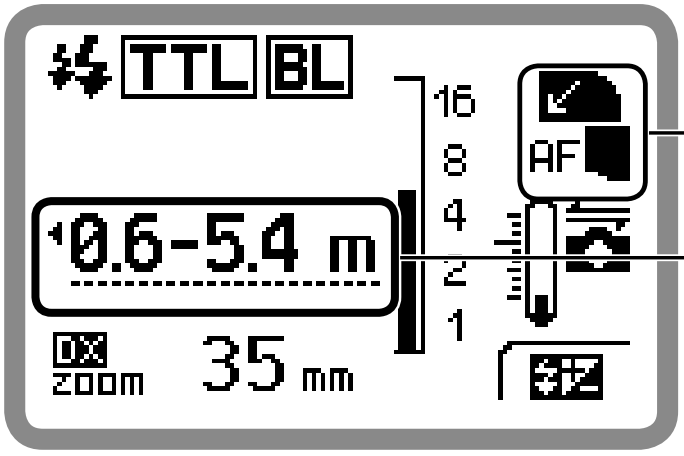

Pictogram voor indirect omlaag flitsen

Stippellijn geeft aan dat de flitskop omlaag is gekanteld.

De ingebouwde groothoekdiffusor instellen

❶ Trek de ingebouwde groothoekdiffusor voorzichtig helemaal uit de flitser en plaats deze over de flitskop.

❷ Schuif vervolgens de reflectiekaart terug in de flitskop.

- U plaatst de ingebouwde groothoekdiffusor terug door deze omhoog te klappen en zo ver mogelijk terug te duwen in de flitskop.

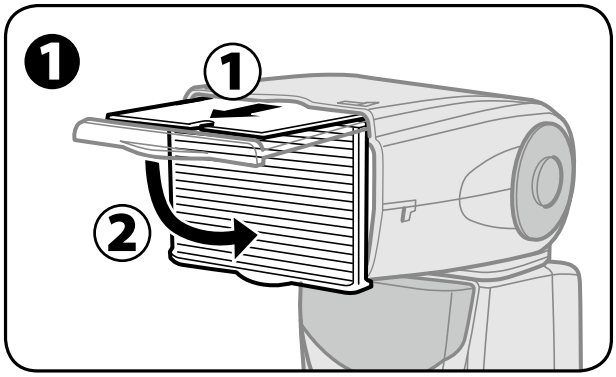

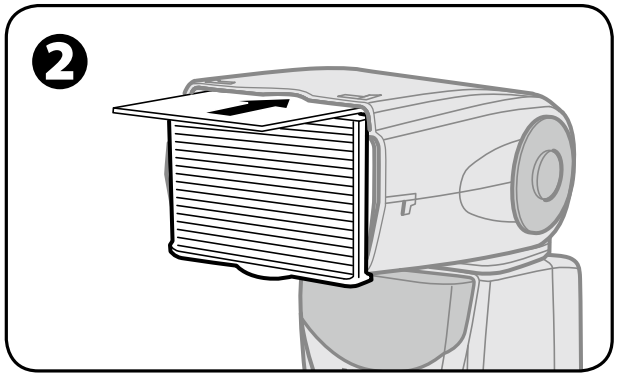

- Als de ingebouwde groothoekdiffusor is bevestigd en het beeldveld van de camera is ingesteld op FX-formaat, wordt de positie van de zoomkop automatisch ingesteld op 12 mm, 14 mm of 17 mm. De positie van de zoomkop wordt ingesteld op 8 mm, 10 mm of 11 mm als het beeldveld van de camera is ingesteld op DX-formaat. De positie van de zoomkop verschilt afhankelijk van het verlichtingspatroon. (📖E-2, H-20)

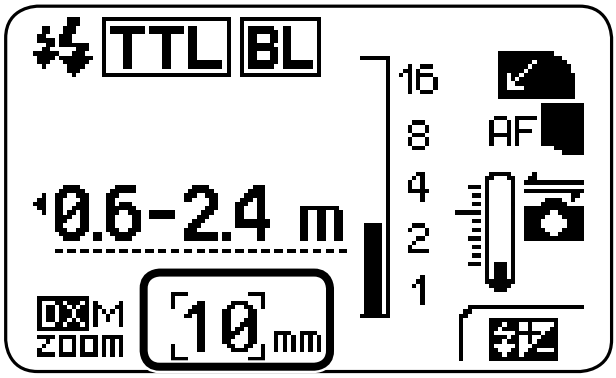

Close-up foto's maken met indirect omlaag flitsen

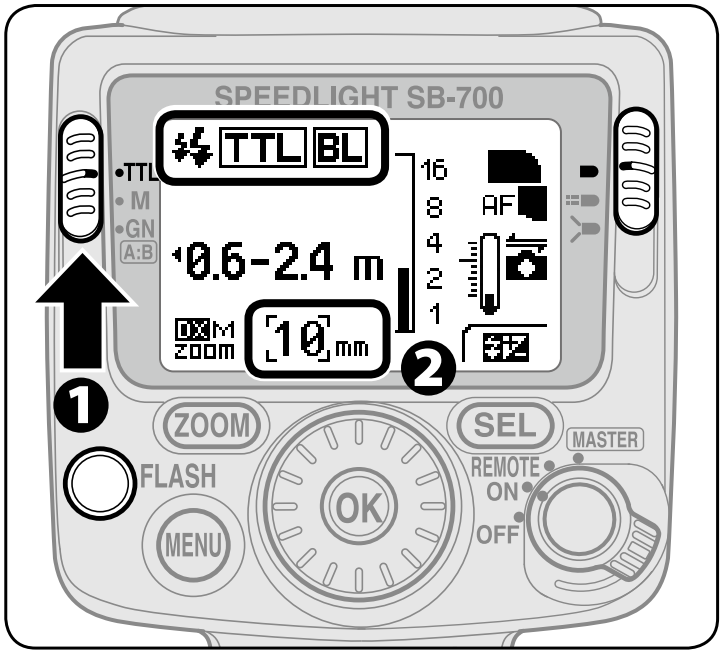

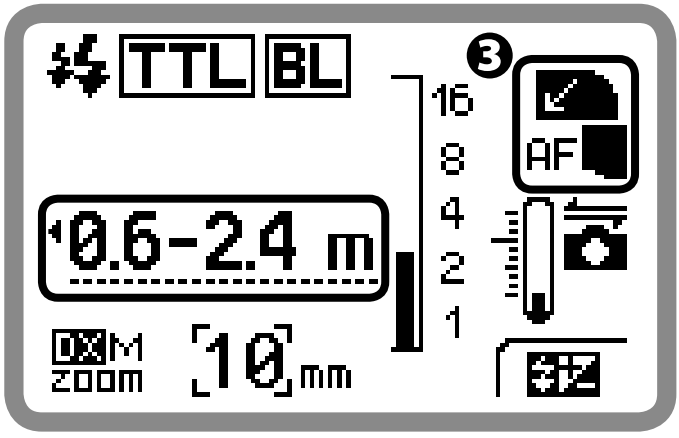

❶ Stel de flitsstand op de SB-700 in.

❷ Plaats de ingebouwde groothoekdiffusor.

❸ Kantel de flitskop omlaag.

- De afstand flitser tot onderwerp wordt onderstreept.

❹ Controleer of de flitsgereedaanduiding brandt en maak de foto.

Flitsfotografie met kleurfilters

Kleurcorrectiefilters, waaronder een filter voor TL-licht en een filter voor gloeilamplicht, worden bij de SB-700 geleverd voor flitsfotografie bij gloeilamplicht/wolfraamlicht en TL-licht.

- Voor voorbeeldfoto's van het gebruik van kleurcorrectiefilters raadpleegt u het aparte boekje "Een verzameling voorbeeldfoto's."
- Kleurfilters (Kleurfilterset SJ-4) die de kleur van de licht veranderen dat door de SB-700 wordt afgegeven, zijn apart verkrijgbaar. (📖H-13)

Gebruik van kleurcorrectiefilters en kleurfilters

Filters	Doel
Filter voor TL-licht (Filter voor TL-licht SZ-3FL), meegeleverd	Corrigeert de kleur van het licht van de flitser zodat dit overeenstemt met de kleur van TL-licht
Filter voor gloeilamplicht (Filter voor gloeilamplicht SZ-3TN), meegeleverd	Corrigeert de kleur van het licht van de flitser zodat dit overeenstemt met de kleur van gloeilamplicht of wolfraamlicht
Kleurfilters (Kleurfilterset SJ-4), optioneel	Interessante effecten creëren door de kleur van het licht van de flitser te wijzigen

Bevestigen van de kleurcorrectiefilters (meegeleverd)

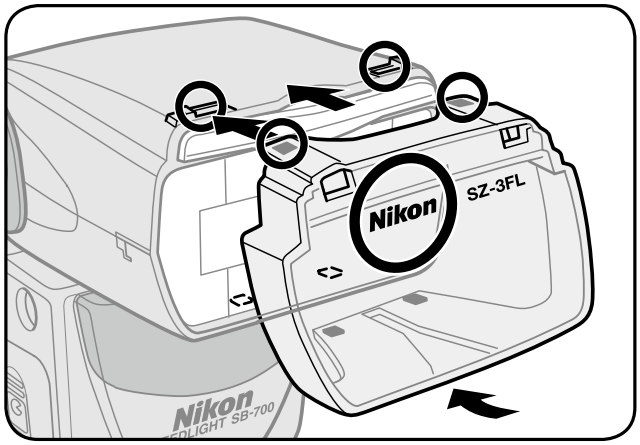

❶ Zet het filter op de flitskop en steek het in de spleet aan de bovenzijde.

- Plaats het filter met het Nikon-logo omhoog gericht, zoals aangegeven in de afbeelding.

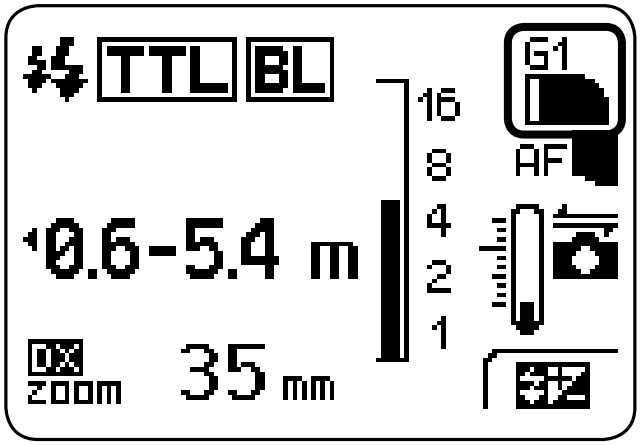

❷ Controleer het lcd.

- De aanduiding voor het kleurfilter wordt weergegeven.
- De SB-700 stuurt de informatie naar de camera.

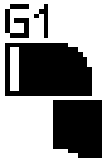

Filter voor TL-licht

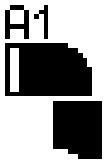

Filter voor gloeilamplicht

Bevestigen van SJ-4 kleurfilters (optioneel)

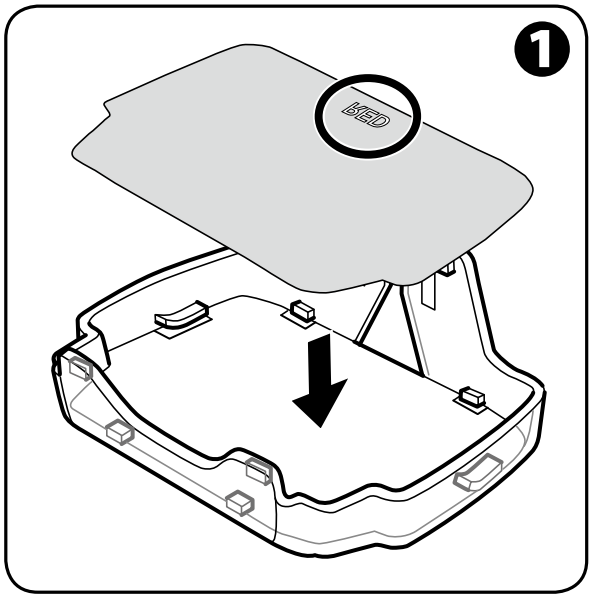

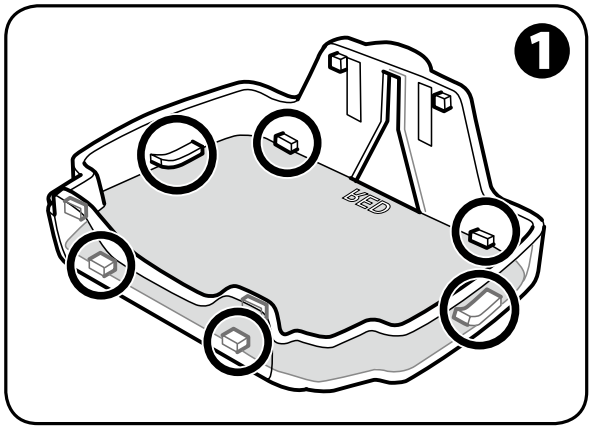

1 Bevestig het filter aan de filterhouder (SZ-3) zoals wordt aangegeven in de afbeelding.

- Steek het filter naar binnen met de naam van het kleurfilter aan de onderkant.
- Het filter moet naar binnen worden gestoken met de naam van het kleurfilter naar buiten gericht.
- Steek de randen van het filter tussen de filterhouder en de filterbevestigingslipjes.
- Druk het filter stevig in de filterhouder zonder het filter te vouwen. Zorg ook dat het filter precies aansluit.

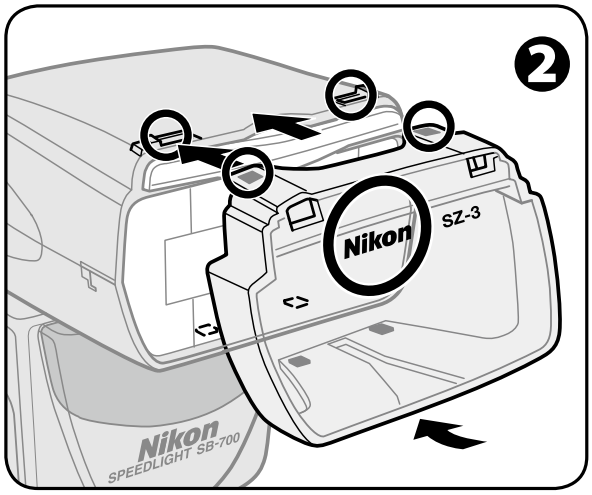

❷ Plaats de filterhouder met het Nikon-logo omhoog gericht op de flitskop, zoals wordt aangegeven in de afbeelding, en steek de houder in de spleet aan de bovenzijde.

- Nadat de filterhouder is aangebracht, toont het lcd-venster het instellingsdisplay voor het kleurfilter.
- Zorg dat u het filter aan de filterhouder bevestigt, voordat u de filterhouder op de flitskop plaatst.

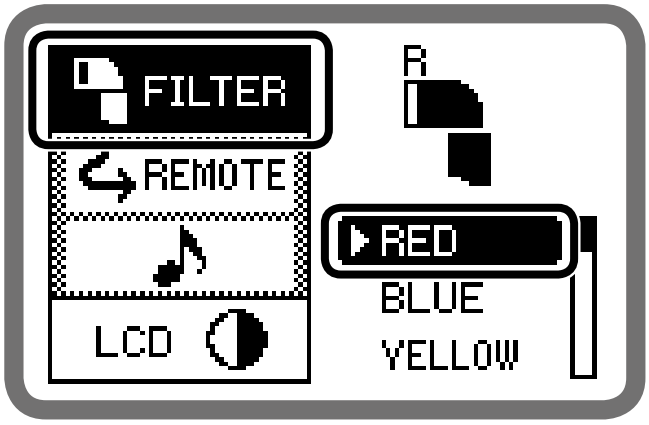

❸ Stel de kleur in.

- Selecteer in de persoonlijke instellingen de kleur van de bevestigde filter. (📖B-20)

R	RED (ROOD)	Y	YELLOW (GEEL)
B	BLUE (BLAUW)	A	AMBER (AMBERKLEURIG)

Opmerkingen over het gebruik van SJ-4 kleurfilters

- Deze filters zijn verbruiksonderdelen. Vervang de filters wanneer de werking minder goed wordt of de kleuren vervagen.
- Door de warmte van de flitskop kunnen filters vervormen. Dit is echter niet van invloed op de prestaties.
- Krassen op het filter zijn niet van invloed op de prestaties, tenzij de kleur van het filter vervaagt.
- U verwijdert stof of vuil door het filter voorzichtig af te vegen met een zachte, schone doek.

Het licht van de flitser corrigeren met behulp van kleurcorrectiefilters en kleurfilters

Als een kleurcorrectiefilter op de SB-700 is bevestigd terwijl de witbalans van de camera is ingesteld op automatisch of flitslicht, wordt de filterinformatie automatisch doorgegeven aan de camera en wordt de optimale witbalans van de camera automatisch aangepast voor de juiste kleurtemperatuur.

- Wanneer een SJ-4 kleurfilter op de SB-700 is bevestigd, stelt u de witbalans van de camera in op automatisch, flitslicht of direct zonlicht.
- Bij gebruik van de SB-700 met een camera zonder filterdetectie (D2-serie, D1-serie, D200, D100, D80, D70-serie, D60, D50, D40-serie), stelt u de witbalans van de camera in op basis van het gebruikte filter aan de hand van de volgende tabel.
- Raadpleeg de gebruikshandleiding van de camera voor meer informatie over de witbalans.

■ Witbalans hangt af van de gebruikte camera

Camera / Filter	D4S, D4, Df, D810, D800-serie, D750, D610, D600, D7200, D7100, D7000, D5500, D5300, D5200, D5100, D3300, D3200	D3X, D3S, D3*1, D700, D300S, D300*2, D90, D5000, D3100, D3000	D2-serie, D1X, D1H, D200, D100, D80, D70-serie, D60, D40-serie	D1, D50
SZ-3FL	Automatisch, flitslicht	Automatisch, flitslicht	Niet compatibel	Niet compatibel
SZ-3TN	Automatisch, flitslicht	Automatisch, flitslicht (A6)	Gloeilamplicht (fijnafstelling -1)	Niet compatibel
Kleurfilters (RED (ROOD), BLUE (BLAUW), YELLOW (GEEL), AMBER (AMBERKLEURIG))	Automatisch, flitslicht, direct zonlicht	Automatisch, flitslicht, direct zonlicht	Automatisch, flitslicht, direct zonlicht	Automatisch, flitslicht, direct zonlicht

*1 De D3-camera met firmware A en firmware B versie 2.00 of later.

*2 De D300-camera met firmware A en firmware B versie 1.10 of later.

- Controleer de beeldresultaten en pas de flitscorrectiewaarde en andere instellingen dienovereenkomstig aan.

Flitscorrectie

U kunt belichtingscorrectie toepassen op alleen het verlichte onderwerp, zonder dat dit van invloed is op de belichting van de achtergrond, door de flitssterkte van de SB-700 aan te passen.

- Enige positieve correctie kan nodig zijn om het hoofdonderwerp lichter te maken of enige negatieve correctie om het onderwerp donkerder te maken.
- Flitscorrectie is mogelijk in de i-DDL-stand.

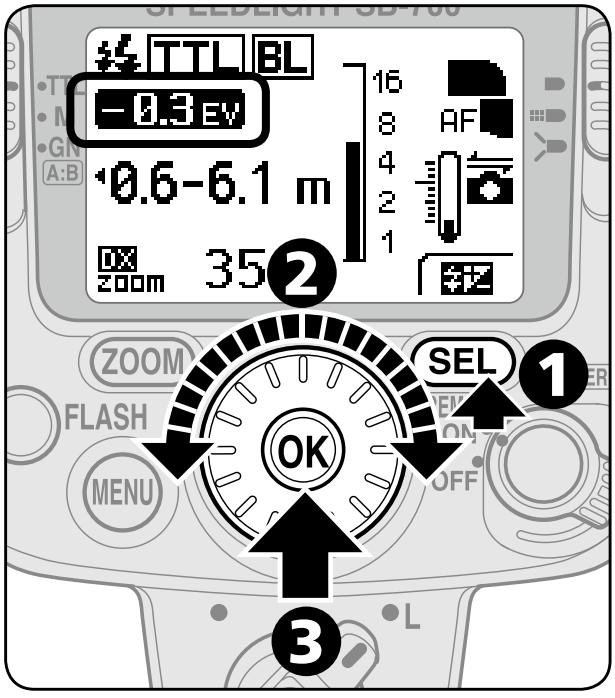

❶ Druk op de [SEL]-knop om de flitscorrectiewaarde te markeren.

❷ Draai aan de selectieschijf om de gewenste flitscorrectiewaarde in te stellen.

- De correctiewaarde kan worden ingesteld in stappen van 1/3 EV van +3,0 EV tot -3,0 EV.

❸ Druk op de [OK]-knop.

Flitscorrectie annuleren

- U annuleert de flitscorrectie door aan de selectieschijf te draaien tot de waarde “0” voor de correctie wordt weergegeven.
- U kunt de flitscorrectie niet annuleren door de SB-700 uit te zetten.

Voor digitale spiegelreflexcamera’s met een ingebouwde flitser met een functie voor flitscorrectie

- U kunt de flitscorrectie ook instellen op de digitale spiegelreflexcamera met ingebouwde flitser. Raadpleeg de gebruikshandleiding van de camera voor meer informatie.
- Als u de flitssterkte corrigeert zowel op de camera als op de Speedlight, wordt de belichting gewijzigd met de som van beide correctiewaarden. In dit geval wordt op het lcd-venster van de SB-700 alleen de correctiewaarde weergegeven die is ingesteld op de SB-700.

Power zoom-functie

De SB-700 past de positie van de zoomkop automatisch aan de brandpuntsafstand van het objectief aan.

- Welke posities van de zoomkop automatisch worden aangepast, hangt af van de instellingen. Zie “Specificaties” voor meer informatie. (📖H-20)

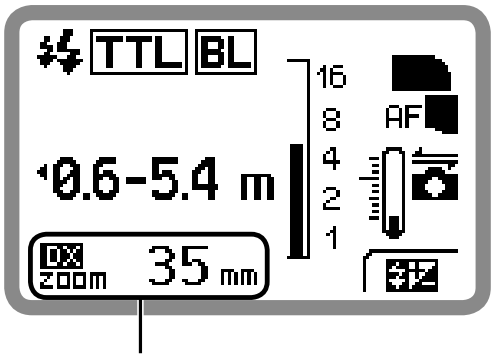

Power zoom-functie geactiveerd

zoom	Powerzoomfunctie
M zoom	De positie van de zoomkop handmatig instellen
14 mm	Nikon-diffusiekap bevestigd Ingebouwde groothoekdiffusor in gebruik
16 mm	Positie van de zoomkop op maximale groothoekpositie
120 mm	Positie van de zoomkop op maximale telefotopositie

■ De positie van de zoomkop handmatig instellen

Als u de positie van de zoomkop wilt wijzigen in een positie die niet overeenkomt met de brandpuntsafstand, moet u de positie van de zoomkop handmatig aanpassen.

- Wanneer u de positie van de zoomkop handmatig instelt, verschijnt er een "M" boven de "ZOOM" aanduiding op het lcd-venster.
- Druk op de [ZOOM]-knop en draai aan de selectieschijf om de positie van de zoomkop in te stellen.
- Draai de selectieschijf rechtsom om de waarde te verhogen en linksom om de waarde te verlagen.
- U kunt de positie van de zoomkop ook aanpassen door te drukken op de [ZOOM]-knop. In dit geval wordt de waarde verhoogd telkens wanneer u op de [ZOOM]-knop drukt. Let erop dat de positie na de grootste telepositie verandert in de grootste groothoekpositie.
- Om de power zoom-functie opnieuw te activeren, drukt u op de [ZOOM]-knop zodat "ZOOM" wordt weergegeven en dan drukt u op de [SEL]-knop.

AF-hulpverlichting

Als het licht ontoereikend is voor een normale werking van de autofocus, zorgt de AF-hulpverlichting van de SB-700 ervoor dat u toch kunt fotograferen met autofocus.

- De AF-hulpverlichting van de SB-700 ondersteunt meerpunts-AF.
- De AF-hulpverlichting kan niet worden gebruikt met camera's die niet compatibel zijn met CLS of met COOLPIX-camera's.

■ Opmerkingen over het gebruik van de AF-hulpverlichting

- De AF-hulpverlichting is beschikbaar als een AF-objectief is bevestigd en de scherpstelstand van de camera is ingesteld op S (enkelvoudige AF met scherpstelprioriteit), AF-A of AF.
- De effectieve afstand flitser tot onderwerp met de AF-hulpverlichting bedraagt circa 1 m tot 10 m vanaf het midden van het beeld met een 50 mm f/1,8 objectief. De afstand flitser tot onderwerp varieert afhankelijk van het gebruikte objectief.
- De geschikte brandpuntsafstand van het objectief is tussen 24 mm en 135 mm. Het scherpstelgebied waarin automatische scherpstelling beschikbaar is:

  Scherpstelgebied van de D7000-camera met het bereik van de brandpuntsafstand tussen 24 mm en 135 mm

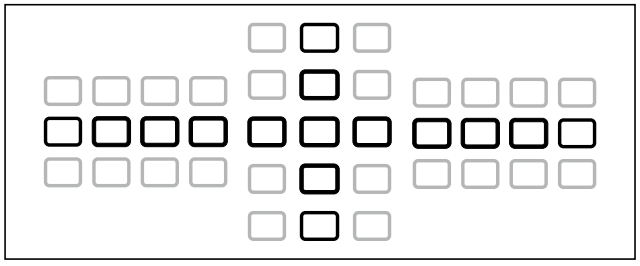

- De AF-hulpverlichting brandt niet als de autofocus van de camera is vergrendeld of de flitsgereedaanduiding van de SB-700 niet brandt.
- Raadpleeg de gebruikshandleiding van de camera voor meer informatie.

■ AF-hulpverlichting

U kunt de AF-hulpverlichting en de flits van de SB-700 activeren of annuleren via de persoonlijke instellingen. (📖B-22)

AF: AF-hulpverlichting geactiveerd. (Standaardinstelling)

: AF-hulpverlichting geannuleerd. Nu verschijnt "AF" niet.

☑ Wanneer autofocus niet mogelijk is bij gebruik van de AF-hulpverlichting

Als de scherpstelaanduiding niet wordt weergegeven in de zoeker van de camera, ook al brandt de AF-hulpverlichting, dient u handmatig scherp te stellen.

De SB-700 los van de camera gebruiken

Als u de SB-700 met de DDL-afstandsbediening SC-29 op de camera aansluit, is flitsfotografie met autofocus bij weinig licht mogelijk omdat de SC-29 een functie voor AF-hulpverlichting bevat. (📖H-14)

Voor camera's met een ingebouwde flitser

- Zelfs als de AF-hulpverlichting van de camera is ingeschakeld, krijgt de AF-hulpverlichting van de SB-700 de prioriteit en brandt de AF-hulpverlichting van de camera niet.
- De AF-hulpverlichting van de camera brandt alleen als de AF-hulpverlichting van de SB-700 is geannuleerd.

Testflits

Druk op de testflitsknop om te bepalen of de SB-700 correct flitst.

- De flitssterkteniveau varieert tijdens testflitsen afhankelijk van de instellingen en de flitsstand.

Instellicht

De flitser flitst meerdere malen met een lagere flitssterkteniveau. Zo kunt u de verlichting en de schaduwen op het onderwerp controleren voordat u de foto maakt.

- Als u op de voorbeeldknop voor de scherptediepte drukt van een camera die de functie voor instellicht ondersteunt, gaat het instellicht branden. Raadpleeg de gebruikshandleiding van de camera voor meer informatie.
- De flitser flitst als een instellicht voor maximaal circa 1 seconde.

■ Geavanceerde draadloze flitssturing

- Als u op de voorbeeldknop voor de scherptediepte op de camera drukt, brandt het instellicht van de hoofdflitser (met de flitsfunctie geactiveerd) en van alle andere secundaire flitsers op de ingestelde flitssterkteniveau in de geselecteerde stand.

■ SU-4-type fotograferen met meervoudige draadloze flitsers

- Als u op de voorbeeldknop voor de scherptediepte op de camera drukt, brandt alleen het instellicht van de hoofdflitser.
- De secundaire flitsers flitsen ook in overeenstemming met het instellicht van de hoofdflitser, maar dit zijn geen instellichten.

Stand-by-functie

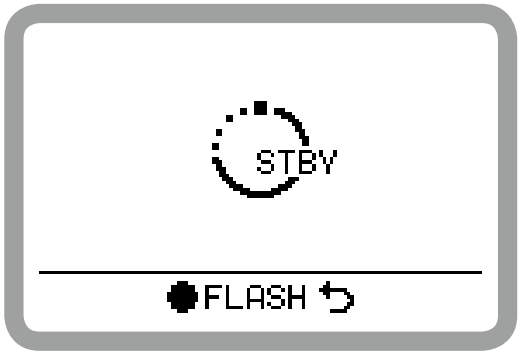

Als de SB-700 en de camera gedurende een bepaalde tijd niet worden gebruikt, wordt automatisch de stand-by-functie geactiveerd om de batterijen te sparen.

- De stand-by-functie wordt geactiveerd wanneer de lichtmeter van de camera wordt uitgeschakeld (standaardinstelling).
- U kunt de tijdsduur waarna de stand-by-functie wordt geactiveerd aanpassen via de persoonlijke instellingen (📖B-21).

De stand-by-functie annuleren

- Druk de ontspanknop van de camera half in.
- Zet de hoofdschakelaar/schakelaar draadloze stand voor meervoudige flitsers op [ON], [REMOTE] of [MASTER].
- Druk op de testflitsknop.

Thermische onderbreker

De SB-700 beschikt over een functie die bescherming biedt tegen schade aan het flitsvenster en de flitser door oververhitting. Deze functie kan niet het stijgen van de temperatuur van de flitskop stoppen. Let op dat de SB-700 niet oververhit raakt bij continu gebruik van de flitser.

- Er verschijnt een waarschuwingsaanduiding voor de temperatuur wanneer de temperatuur van het flitsvenster en de behuizing stijgen als gevolg van veelvuldig, snel achter elkaar gebruik van de flitser.
- Als de temperatuur blijft stijgen, verschijnt de aanduiding van de thermische onderbreker en worden alle functies stilgelegd om te voorkomen dat het flitsvenster en de behuizing door de hitte worden beschadigd.

Aanduiding bij normale temperatuur

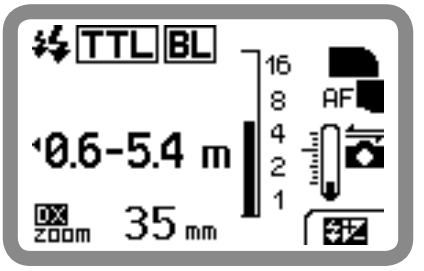

Waarschuwingsaanduiding voor de temperatuur

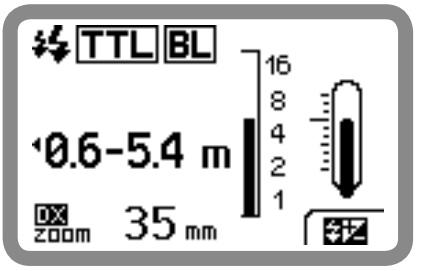

Aanduiding van de thermische onderbreker

- Wacht totdat de SB-700 is afgekoeld.
- Het gebruik kan worden hervat zodra de waarschuwing niet meer wordt weergegeven.
- Afhankelijk van de positie van de zoomkop is het in zeldzame gevallen mogelijk dat de aanduiding van de thermische onderbreker verschijnt of verdwijnt zonder dat de temperatuur verandert. Dit is geen defect.

Functies die moeten worden ingesteld op de camera

De volgende functies zijn beschikbaar als de gebruikte camera hierover beschikt. Stel deze functies in op de camera. Ze kunnen niet rechtstreeks op de SB-700 worden ingesteld.

- Voor meer informatie over camerafuncties en -instellingen raadpleegt u de gebruikshandleiding van de camera.

Automatische snelle FP-synchronisatie

Snelle flitssynchronisatie bij de kortste sluitertijd van compatibele camera's is mogelijk.

- Automatische snelle FP-synchronisatie wordt automatisch ingesteld als de sluitertijd de synchronisatietijd van de camera overschrijdt.
- Dit is handig als een groter diafragma vereist is om een kleinere scherptediepte te creëren en zo de achtergrond onscherp vast te leggen.
- Automatische snelle FP-synchronisatie kan ook worden gebruikt bij geavanceerde draadloze flitssturing.
- De beschikbare flitsstanden zijn i-DDL, handmatig flitsen en handmatig flitsen met afstandsprioriteit.
- Raadpleeg "Specificaties" (📖H-25) voor het afstandsbereik bij flitsopnamen in de i-DDL-stand en de richtgetallen bij automatische snelle FP-synchronisatie.

Flitswaardevergrendeling (FV lock)

De flitssterkte van de SB-700 kan worden vergrendeld. Zo blijft de verlichting van het onderwerp constant, zelfs als u de compositie wijzigt.

- De flitsbelichting (helderheid) blijft gelijk, zelfs als u het diafragma wijzigt of het objectief in- of uitzoomt, aangezien de flitssterkteniveau automatisch wordt aangepast.
- U kunt meerdere foto's maken terwijl de flitswaarde is vergrendeld.
- Flitswaardevergrendeling kan ook worden gebruikt bij geavanceerde draadloze flitssturing.
- De beschikbare flitsstanden zijn i-DDL en de snelle draadloze bedieningsstand.
- De flitswaarde staat voor de hoeveelheid flitsbelichting van het onderwerp.

Trage synchronisatie

De flitser wordt aangestuurd bij een lange sluitertijd om zo een correcte belichting te krijgen van zowel het hoofdonderwerp als de achtergrond in situaties met weinig licht.

- Aangezien lange sluitertijden worden gebruikt, wordt het gebruik van een statief aanbevolen om cameratrilling te voorkomen.

Rode-ogenreductie/rode-ogenreductie met trage synchronisatie

De SB-700 flitst driemaal op lagere sterkte vlak voordat de foto wordt gemaakt om te voorkomen dat de ogen van gefotografeerde personen rood worden weergegeven in foto's die zijn gemaakt bij weinig licht.

- Bij rode-ogenreductie met trage synchronisatie wordt rode-ogenreductie gecombineerd met een trage synchronisatie flitser.
- Aangezien lange sluitertijden worden gebruikt bij rode-ogenreductie met trage synchronisatie, wordt het gebruik van een statief aanbevolen om cameratrilling te voorkomen.

Synchronisatie op het tweede gordijn

Wanneer u bij normale flitsfotografie snelbewegende onderwerpen fotografeert met een lange sluitertijd, kan dit leiden tot onnatuurlijk uitziende foto's aangezien het onderwerp zich achter of in de onscherpte van de beweging lijkt te bevinden. Bij synchronisatie op het tweede gordijn wordt een foto gemaakt waarbij de onscherpte van een bewegend onderwerp zich achter het onderwerp bevindt en niet ervoor.

- Bij synchronisatie op het eerste gordijn flitst de flitser direct nadat het eerste gordijn volledig is geopend; bij synchronisatie op het tweede gordijn flitst de flitser vlak voordat het tweede gordijn wordt gesloten.
- Aangezien lange sluitertijden worden gebruikt, dient u een statief te gebruiken om cameratrilling te voorkomen.

Synchronisatie op het eerste gordijn

Synchronisatie op het tweede gordijn

Voor gebruik met spiegelreflexcamera's die niet compatibel zijn met CLS

Gebruik van de SB-700 met spiegelreflexcamera's die niet compatibel zijn met CLS is mogelijk, maar sommige functies zullen wellicht niet werken.

- Welke functies van de SB-700 beschikbaar zijn, hangt af van de gebruikte camera.
- Raadpleeg ook de gebruikshandleiding van uw camera.

Verschillen tussen CLS-compatibele camera's en camera's die niet compatibel zijn met CLS

	CLS-compatibele camera's	Niet-CLS-compatibele camera's
Cameracommunicatie pictogram	Weergegeven	Niet weergegeven
Beschikbare flitsstanden	• i-DDL • Handmatig flitsen • Handmatig flitsen met afstandsprioriteit	• Handmatig flitsen
Geavanceerde draadloze flitssturing	Mogelijk	Niet mogelijk
SU-4-type fotograferen met meervoudige draadloze flitsers	Mogelijk De SB-700 kan alleen als een secundaire flitser worden gebruikt.	Mogelijk De SB-700 kan alleen als een secundaire flitser worden gebruikt.

	CLS-compatibele camera's	Niet-CLS-compatibele camera's
Flitsopnamen met kleurfilters	Mogelijk (filterinformatie wordt doorgegeven naar camera compatibel met filterdetectie)	Mogelijk (filterinformatie wordt niet doorgegeven)
Flitswaardevergrendeling	Mogelijk	Niet mogelijk
Automatische snelle FP-synchronisatie	Mogelijk	Niet mogelijk
Rode-ogenreductie	Mogelijk	Niet mogelijk
Synchronisatie op het tweede gordijn	Mogelijk	Mogelijk
AF-hulpverlichting	Mogelijk (ondersteuning voor meerpunts-AF)	Niet mogelijk
Firmware-update	Mogelijk (alleen met compatibele camera's)	Niet mogelijk

G Voor gebruik met COOLPIX-camera's

Gebruik van de SB-700 met de onderstaande COOLPIX-camera's die niet compatibel zijn met CLS is mogelijk, maar sommige functies zullen wellicht niet werken.

CLS-compatibele COOLPIX-camera's (A, P7800, P7700, P7100, P7000, P6000)
i-DDL-compatibele COOLPIX-camera's (P5100, P5000, E8800, E8700, E8400)

- Raadpleeg ook de gebruikshandleiding van uw camera.

Flitsstanden en functies bij gebruik met COOLPIX-camera's

	CLS-compatibele COOLPIX-camera's	i-DDL-compatibele COOLPIX-camera's
Beschikbare flitsstanden	• Standaard i-DDL • Handmatig flitsen • Handmatig flitsen met afstandsprioriteit	
Mogelijkheden voor fotograferen met meerdere, draadloze flitsers*1	• Geavanceerde draadloze flitssturing*2 • SU-4-type (De SB-700 kan alleen als een secundaire flitser worden gebruikt.)	• SU-4-type (De SB-700 kan alleen als een secundaire flitser worden gebruikt.)
Flitswaardevergrendeling	Niet mogelijk	
Automatische snelle FP-synchronisatie	Niet mogelijk	
AF-hulpverlichting	Niet mogelijk	
Firmware-update	Niet mogelijk	

*1 Fotograferen met meervoudige draadloze flitsers waarbij de ingebouwde flitser van de COOLPIX als hoofdflitser en de SB-700 als secundaire flitser wordt gebruikt, is niet mogelijk.

*2 De snelle draadloze bedieningsstand is niet mogelijk.

CLS-compatibele COOLPIX-camera's

- Fotograferen met meervoudige draadloze flitsers is mogelijk wanneer de SB-700, SB-800, SB-900, SB-910 of de draadloze Speedlight commander SU-800 als de hoofdflitser op de accessoireschoen van de COOLPIX-camera is bevestigd en flitsers zoals de SB-700, SB-600, SB-500, SB-800, SB-900 of SB-910 als de secundaire flitsers zijn ingesteld.
- Voor meer informatie over de camera-instellingen raadpleegt u de gebruikshandleiding van de camera.

De positie van de zoomkop instellen bij gebruik met CLS-compatibele COOLPIX-camera's

De power zoom-functie past de positie van de zoomkop automatisch aan de brandpuntsafstand van het objectief aan. In dit geval verschijnt zoom AUTO op het lcd-venster, maar de positie van de zoomkop verschijnt niet op het lcd-venster.

In dit hoofdstuk worden het oplossen van problemen, het onderhoud van de Speedlight, de specificaties en de optionele accessoires beschreven.

Problemen oplossen

Als er een waarschuwingsaanduiding verschijnt, gebruik dan de volgende tabel om de oorzaak van het probleem vast te stellen alvorens u de Speedlight voor reparatie naar een leverancier of Nikon-vertegenwoordiger brengt.

Problemen met de SB-700

Probleem	Oorzaak	Oplossing	🕮
De flitser kan niet worden ingeschakeld.	De batterijen zijn onjuist geplaatst.	Plaats de batterijen op de juiste manier.	B-8
	De batterijen zijn bijna leeg.	Vervang de batterijen.	B-10
De flitsgereed-aanduiding gaat niet branden.	De stand-by-functie is geactiveerd.	• Druk de ontspanknop van de camera half in. • Schakel de SB-700 in.	E-30
	De batterijen zijn bijna leeg.	Vervang de batterijen.	B-10
Het afstandsbereik voor flitsopnamen wordt niet weergegeven.	De flitskop is niet naar voren gericht.	Draai de flitskop voor voren.	B-13
	Er wordt geen diafragma-informatie van de camera ontvangen.	• Controleer de camera-instellingen. • Maak de SB-700 los en bevestig deze opnieuw op de camera.	—
	De SB-700 ontvangt geen informatie van de camera over de brandpuntsafstand.	Zet de SB-700 en de camera uit en dan weer aan.	—

Probleem	Oorzaak	Oplossing	🕮
De positie van de zoomkop wordt niet automatisch ingesteld.	De ingebouwde groothoekdiffusor wordt gebruikt of de Nikon-diffusiekap is bevestigd.	Verwijder de ingebouwde groothoekdiffusor of de Nikon-diffusiekap.	E-14 E-9
	De power zoom-functie is geannuleerd.	Activeer de power zoom-functie.	E-25
De secundaire flitser flitst niet.	De afstand tussen de hoofdflitser en de secundaire flitser is te groot of er is een obstakel tussen de flitsers.	Zoek een nieuwe plaats voor de hoofdflitser en de secundaire flitsers.	D-23 D-24 D-25
	Het licht van de hoofdflitser valt niet in het lichtsensorvenster van de secundaire flitser voor draadloze flitssturing.		
De SB-700 werkt niet correct.	De microcomputer heeft mogelijk niet juist gefunctioneerd als dit probleem optreedt wanneer er nieuwe batterijen op de juiste wijze zijn geplaatst.	• Vervang de batterijen terwijl de SB-700 is ingeschakeld. • Als het probleem blijft bestaan, neem dan contact op met uw leverancier of Nikon-vertegenwoordiger.	B-8
Niet-standaard weergave			
De SB-700 werkt niet.	De thermische onderbreker is geactiveerd.	Wacht totdat de SB-700 is afgekoeld.	E-31

Waarschuwingen

Waarschuwing	Oorzaak	Oplossing	📖
De aanduiding voor laag batterijniveau verschijnt.	Alle functies zijn gestopt vanwege een te laag batterijniveau.	Vervang de batterijen.	B-10
De aanduiding voor de thermische onderbreker verschijnt.	Alle functies zijn gestopt omdat de temperatuur van de SB-700 te hoog is, waardoor de flitser beschadigd kan worden.	Laat de SB-700 afkoelen.	E-31
WARNING! De aanduiding voor activering van de beveiliging verschijnt.	Alle functies, behalve de aan/uit-schakelaar, kunnen niet worden gebruikt vanwege problemen met de stroomvoorziening.	Zet de flitser uit, verwijder de batterijen en neem contact op met uw leverancier of Nikon-vertegenwoordiger.	—
De flitsgereedaanduiding knippert nadat de flitser heeft geflitst.	Er is mogelijk onderbelichting opgetreden.	Gebruik een groter diafragma of verklein de afstand vanaf de flitser tot het onderwerp en maak de foto opnieuw.	C-5 C-15 D-28
Waarschuwingspieptonen klinken ongeveer 3 seconden in de secundaire flitser.	Er is mogelijk onderbelichting opgetreden.	Gebruik een groter diafragma, breng de flitser dichter naar het onderwerp toe of verander de positie van de flitser en maak de foto opnieuw.	D-28

Waarschuwing	Oorzaak	Oplossing	🕮
ON Waarschuwing voor incompatibele camera (CLS-compatibel)	De hoofdschakelaar/ schakelaar draadloze stand voor meervoudige flitsers staat op [MASTER] bij gebruik met een camera die niet compatibel is met geavanceerde draadloze flitssturing met meervoudige flitsers.	Zet de hoofdschakelaar/ schakelaar draadloze stand voor meervoudige flitsers uit met [ON].	F-1
M ON Waarschuwing voor incompatibele camera (niet-CLS-compatibel)	De standkiezer staat op [TTL] of [GN], of de hoofdschakelaar/ schakelaar draadloze stand voor meervoudige flitsers staat op [MASTER] bij gebruik met een camera die niet compatibel is met CLS.	Zet de hoofdschakelaar/ schakelaar draadloze stand voor meervoudige flitsers op [ON] en zet de standkiezer op [M].	F-1
TTL Waarschuwing voor indirect flitsen	De handmatige flitsmodus met afstandsprioriteit is ingesteld terwijl de flitskop omhoog is gekanteld of naar rechts of links is gedraaid.	• Zet de flitskop naar voren of kantel de flitskop omlaag. • Zet de flitsstand op i-DDL of handmatig flitsen.	C-14
zoom Err	De power zoom-functie werkt niet juist.	• Schakel de SB-700 uit en dan weer in. • Als de waarschuwing blijft bestaan, neem dan contact op met uw leverancier of Nikon-vertegenwoordiger.	—

Als de ingebouwde groothoekdiffusor is afgebroken

- De ingebouwde groothoekdiffusor kan afbreken als de diffusor wordt blootgesteld aan een hevige schok terwijl deze op de flitskop is geplaatst.
- Neem in dat geval contact op met uw leverancier of Nikon-vertegenwoordiger.
- Als de ingebouwde groothoekdiffusor is afgebroken, is het niet meer mogelijk om de gewenste positie van de zoomkop in te stellen.

Richtgetal, diafragma en afstand flitser tot onderwerp

Het richtgetal (RG) geeft de hoeveelheid licht van de flitser aan. Hoe hoger dit getal, hoe groter de flitssterkte en hoe verder het licht zich verspreid.
Er is een relatie vertegenwoordigd door een vergelijking, richtgetal (m; voor ISO 100) = afstand flitser tot onderwerp (m) × f-waarde van diafragma. Het richtgetal van de SB-700 is 28 m (voor ISO 100, positie van de zoomkop: 35 mm, FX-formaat, verlichtingspatroon: standaard, temperatuur 20 °C). Als de ISO-gevoeligheid 100 bedraagt en het f-waarde van het diafragma 8 bedraagt, is de verlichting van de SB-700 3,5 m, wat wordt bepaald door de vergelijking, afstand flitser tot onderwerp (3,5 m) = richtgetal (28 m) / f-waarde van diafragma (8).

- Voor andere ISO-gevoeligheden dan 100, vermenigvuldigt u het richtgetal met de factor (ISO-gevoeligheidsfactoren) uit de onderstaande tabel.

ISO	25	50	100	200	400	800	1600	3200	6400
Factor	0,5	0,71	1	1,4	2	2,8	4	5,6	8

- Zie "Specificaties" voor meer details. (📖H-21)

Bepalen van het diafragma en de afstand flitser tot onderwerp voor correcte belichting

f-waarde van diafragma = richtgetal (RG voor ISO 100; m) × ISO-gevoeligheidsfactor / afstand flitser tot onderwerp (m)

Afstand flitser tot onderwerp (m) = richtgetal (RG voor ISO 100; m) × ISO-gevoeligheidsfactor / f-waarde van diafragma

Tips voor onderhoud van de Speedlight

WAARSCHUWING **Gebruik nooit thinner, benzeen of andere actieve middelen voor het schoonmaken van de Speedlight,** aangezien deze middelen de Speedlight kunnen beschadigen of in brand kunnen laten vliegen. Gebruik van deze middelen kan ook slecht zijn voor uw gezondheid.

Reiniging

- Het flitsvenster kan barsten wanneer er wordt geflitst terwijl er vuil op het flitsvenster zit. Reinig het flitsvenster regelmatig.
- Gebruik een blaasbalgje om vuil en stof van de SB-700 te verwijderen en veeg de flitser schoon met een zachte, schone doek. Na gebruik van de SB-700 in de buurt van zout water veegt u de flitser schoon met een zachte, schone doek die licht is bevochtigd met schoon water om het zout te verwijderen. Droog de flitser daarna af met een droge doek.
- In zeer uitzonderlijke gevallen kan het lcd worden ingeschakeld of donker worden als gevolg van statische elektriciteit. Dit is geen defect. Het venster keert weldra terug naar de normale weergave.
- Laat de SB-700 niet vallen en stoot deze niet tegen een hard oppervlak, aangezien hierdoor de precisiemechanismen beschadigd kunnen worden. Oefen geen sterke druk uit op het lcd-venster.

Opslag

- Berg de SB-700 op een koele, droge plaats op om storingen door een hoge vochtigheid en de vorming van schimmel of meeldauw te voorkomen.
- Houd de SB-700 uit de buurt van chemicaliën zoals kamfer of naftaleen. Vermijd blootstelling van de SB-700 aan de magnetische golven van een tv of radio.
- U dient de SB-700 niet te gebruiken of achter te laten op plaatsen die worden blootgesteld aan hoge temperaturen, zoals in de buurt van een verwarmingsapparaat of kachel, aangezien de flitser hierdoor beschadigd kan worden.
- Als u de SB-700 gedurende langer dan twee weken niet gebruikt, dient u de batterijen te verwijderen om storingen door lekkende batterijen te voorkomen.
- Haal de SB-700 ten minste eenmaal per maand uit de opslag, plaats de batterijen en flits diverse malen om de condensator weer op peil te brengen.

Gebruiksomgeving

- Een extreme temperatuurwisseling kan leiden tot condensvorming in de SB-700. Als u de SB-700 blootstelt aan plotselinge en extreme temperatuurschommelingen, plaatst u deze in een luchtdichte verpakking, zoals een plastic tas. Laat de flitser een tijdje in de tas zitten voordat u deze geleidelijk blootstelt aan de buitentemperatuur.
- Vermijd blootstelling van de SB-700 aan sterke magnetische velden of radiogolven van tv's of hoogspanningszendmasten, aangezien dit storingen kan veroorzaken.

Opmerkingen over batterijen

- Aangezien een flitser veel batterij-energie verbruikt, werken batterijen mogelijk niet meer correct voordat de door de producent vermelde gebruiksduur is verstreken of het maximumaantal ladingen/ontladingen is bereikt.
- Wanneer u batterijen plaatst, dient u de Speedlight uit te schakelen. U mag de polariteit van de batterijen nooit omkeren.
- Als de batterijcontacten vuil zijn, verwijdert u vuil en vlekken voordat u de batterijen gebruikt, aangezien dit kan leiden tot storingen.
- Afhankelijk van de eigenschappen van de batterijen wordt de beveiliging van de SB-700 geactiveerd wanneer de batterijen te heet worden, waarna de stroomtoevoer wordt onderbroken. Dit gebeurt vaak wanneer de flitser wordt gebruikt voor stroboscopisch flitsen. De batterijen leveren weer stroom zodra de normale temperatuur is hersteld.
- De batterijlading neemt af naarmate de temperatuur daalt. De lading neemt ook geleidelijk af wanneer batterijen gedurende lange tijd niet worden gebruikt. Als u merkt dat de oplaadtijd van de flitser toeneemt, controleert u het batterijniveau en vervangt u de batterijen zo nodig door nieuwe.

- Bewaar batterijen niet op plaatsen die worden blootgesteld aan hoge temperaturen en een hoge luchtvochtigheid.
- Lees de gebruikshandleiding van de oplaadbare batterijen en de batterijlader voor meer informatie over het gebruiken en opladen van de batterijen.
- Probeer nooit batterijen op te laden die niet oplaadbaar zijn, aangezien deze kunnen ontploffen.

Ni-MH **Recyclen van oplaadbare batterijen**	Om het milieu te beschermen, mag u opgebruikte oplaadbare batterijen niet met het normale huisvuil weggooien. Breng deze batterijen naar het dichtstbijzijnde recycling-inzamelpunt.

Over het lcd-venster

Kenmerken van het lcd-venster

- Vanwege de eigenschappen van lcd-schermen is het lcd-venster moeilijk zichtbaar als u er van boven op kijkt. Het venster is echter duidelijk zichtbaar vanaf een iets lagere hoek.
- Het lcd-venster wordt donkerder bij hoge temperaturen (circa 60 °C), maar het normale beeld wordt weer hersteld bij normale temperaturen (20 °C).
- De reactietijd van het lcd neemt af bij lage temperaturen, maar de normale reactietijd wordt weer hersteld bij normale temperaturen (20 °C).

Verlichting van lcd-venster aan/uit

Druk op een knop op de SB-700 om de verlichting in te schakelen (wanneer de SB-700 ingeschakeld is), zodat het lcd-venster gemakkelijker leesbaar is.

- De verlichting gaat uit als de SB-700 gedurende 16 seconden niet wordt gebruikt.
- De verlichting van het lcd-venster van de SB-700 wordt ingeschakeld wanneer de verlichting van het lcd-venster van de camera wordt ingeschakeld.

Het contrast van het lcd-venster aanpassen

U kunt het contrast van het lcd-venster aanpassen via de persoonlijke instellingen (📖B-21).

- Er zijn negen contrastniveaus.

Firmware-update

U kunt de meest recente Nikon-firmware downloaden van de website van Nikon.
De firmware wordt bijgewerkt via een camera die compatibel is met SB-700 firmware-updates.

- Voor gebruikers in de VS:

  http://www.nikonusa.com/

- Voor gebruikers in Europa en Afrika:

  http://www.europe-nikon.com/support/

- Voor gebruikers in Azië, Oceanië en het Midden-Oosten:

  http://www.nikon-asia.com/

- Neem voor meer informatie contact op met de Nikon-vertegenwoordiger in uw regio. Bezoek de volgende website voor contactgegevens:

  http://imaging.nikon.com/

- De SB-700 firmware kan bijgewerkt worden via een D3-camera met firmware A en firmware B versie 2.00 of later.
- De SB-700 firmware kan bijgewerkt worden via een D300-camera met firmware A en firmware B versie 1.10 of later.
- Raadpleeg het gedeelte over persoonlijke instellingen om te bepalen welke firmwareversie u gebruikt (📖B-22).
- Als uw camera niet compatibel is met firmware-updates, neemt u contact op met de Nikon-vertegenwoordiger in uw regio.

Camera's die niet compatibel zijn met SB-700 firmware-updates
D2-serie, D1-serie, D200, D100, D80, D70-serie, D60, D50, D40-serie

Optionele accessoires

■ Speedlight-flitsstandaard AS-22

Dezelfde standaard als bij deze SB-700 wordt geleverd.

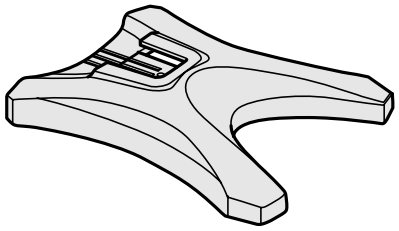

■ Kleurfilterset SJ-4

Bevat een filterhouder, 12 filters in 4 kleuren en een filter-opbergdoosje.

- RED (ROOD)
- BLUE (BLAUW)
- YELLOW (GEEL)
- AMBER (AMBERKLEURIG)

• Kleurfilters zijn verbruiksartikelen waarvan de kleur geleidelijk afneemt door de warmte die wordt ontwikkeld door het flitslicht van de flitser. Daarom wordt het aanbevolen deze filters regelmatig te controleren en zo nodig te vervangen.

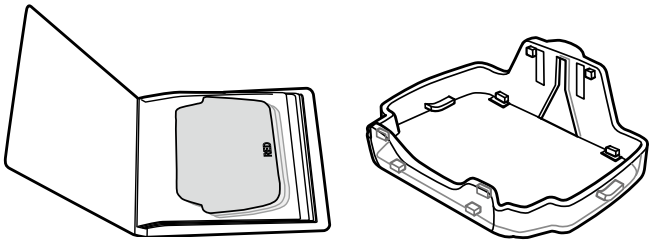

■ Waterbescherming WG-AS1, WG-AS2, WG-AS3

Hiermee beschermt u het contactpunt van de accessoireschoen van de camera wanneer de SB-700 op een Nikon digitale spiegelreflexcamera is bevestigd.

WG-AS1: voor D3-serie
WG-AS2: voor D300-serie
WG-AS3: voor D700

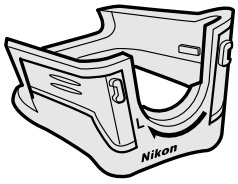

■ Draadloze slavecontroller SU-4

De SU-4 is handig als u fotografeert met meervoudige draadloze flitsers. Deze controller bevat een ingebouwde verstelbare lichtsensor en een accessoireschoen voor aansluiting van een secundaire flitser. De lichtsensor van de SU-4 activeert de secundaire flitser, zodat deze synchroon flitst met de hoofdflitser.

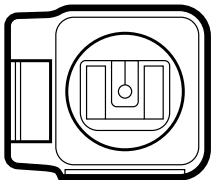

■ DDL-afstandsbediening SC-28/17 (circa 1,5 m)

De SC-28/17 maakt de i-DDL-stand mogelijk als de SB-700 wordt gebruikt terwijl deze niet op een camera is bevestigd. Het flitsschoentje heeft een statiefbevestiging.

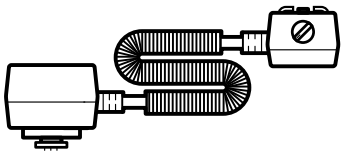

■ DDL-afstandsbediening SC-29 (circa 1,5 m)

De SC-29 maakt de i-DDL-stand mogelijk als de SB-700 wordt gebruikt terwijl deze niet op een camera is bevestigd. De SC-29 biedt een functie voor AF-hulpverlichting.

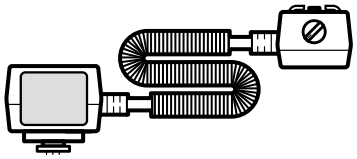

Specificaties

Elektronische samenstelling	Automatische Insulated Gate Bipolar Transistor (IGBT) en serieschakelingen
Richtgetal (positie van de zoomkop op 35 mm, in FX-formaat, standaard verlichtingspatroon, 20 °C)	28 (ISO 100, m), 39 (ISO 200, m)
Afstandsbereik bij flitsopnamen (in i-DDL-stand)	0,6 m to 20 m (afhankelijk van beeldveld van camera, verlichtingspatroon, ISO-gevoeligheid, positie van zoomkop en gebruikt diafragma)
Verlichtingspatroon	Er zijn drie verlichtingspatronen: standaard, gelijkmatig en centrumgericht De lichtspreidingshoek wordt automatisch aangepast aan het beeldveld van de camera bij FX-formaat en DX-formaat.
Beschikbare flitsstanden	• i-DDL • Handmatig flitsen • Handmatig flitsen met afstandsprioriteit
Andere beschikbare functies	Testflitsen, monitorvoorflitsen, AF-hulpverlichting voor meerpunts-AF en instellicht
Nikon Creatief Verlichtingssysteem	Er zijn diverse flitsmogelijkheden beschikbaar bij gebruik met compatibele camera's: i-DDL-stand, geavanceerde draadloze flitssturing, flitswaardevergrendeling, doorgave van flitskleurinformatie, automatische snelle FP-synchronisatie en AF-hulpverlichting voor meerpunts-AF
Sturing bij flitsfotografie met meerdere flitsers	• Geavanceerde draadloze flitssturing • SU-4-type fotograferen met meervoudige draadloze flitsers (bij gebruik als secundaire flitser)

Flitsbelichtingsregeling op de camera	Synchronisatiefuncties van de camera: trage synchronisatie, rode-ogenreductie met trage synchronisatie, synchronisatie op eerste gordijn, synchronisatie op tweede gordijn, synchronisatie op tweede gordijn met lange sluitertijd Opnamefuncties: automatische snelle FP-synchronisatie, flitswaardevergrendeling, rode-ogenreductie
Indirect flitsen	Flitskop kan 7° omlaag of tot 90° omhoog worden gekanteld met klikstops bij -7°, 0°, 45°, 60°, 75° en 90° Flitskop kan horizontaal 180° naar links en naar rechts worden gedraaid met klikstops bij 0°, 30°, 60°, 75°, 90°, 120°, 150° en 180°
In- en uitschakelen	Draai aan de hoofdschakelaar/schakelaar draadloze stand voor meervoudige flitsers om de SB-700 in of uit te schakelen. Stand-by-functie kan ook worden ingesteld.
Voeding	Gebruik vier AA-batterijen van dezelfde fabrikant en van een van de volgende typen: • AA-alkalinebatterij (1,5 V) • AA-lithiumbatterij (1,5 V) • Oplaadbare AA-Ni-MH-batterij (1,2 V) Zie 🕮H-27 voor het minimumaantal flitsen en de hersteltijd van elke batterij.
Flitsgereedaanduiding	De SB-700 is volledig opgeladen: Brandt Onvoldoende licht voor een correcte belichting (bij i-DDL of handmatig flitsmodus met afstandsprioriteit): Knippert
Flitsgereedaanduiding (in de secundaire flitserstand)	De SB-700 is volledig opgeladen: Knippert Onvoldoende flitssterkte voor correcte belichting (in i-DDL-stand of AUTO stand bij SU-4-type fotograferen met meervoudige draadloze flitsers): Knippert

Tijdsduur van flits (bij benadering)	1/1042 sec. bij M1/1 (volledige) flitssterkte 1/1136 sec. bij M1/2 flitssterkte 1/2857 sec. bij M1/4 flitssterkte 1/5714 sec. bij M1/8 flitssterkte 1/10000 sec. bij M1/16 flitssterkte 1/18182 sec. bij M1/32 flitssterkte 1/25000 sec. bij M1/64 flitssterkte 1/40000 sec. bij M1/128 flitssterkte
Vergrendelingshendeltje van bevestigingsvoetje	Zorgt dat de SB-700 stevig wordt bevestigd op de accessoireschoen van de camera met behulp van een vergrendelingsplaatje en vergrendelingspin die voorkomen dat de flitser per ongeluk losraakt.
Flitscorrectie	-3,0 EV tot +3,0 EV in stappen van 1/3 EV in de i-DDL-stand
Persoonlijke instellingen	11 items
Andere functies	Thermische onderbreker, firmware-update
Afmetingen (B × H × D)	Circa 71 × 126 × 104,5 mm
Gewicht	Circa 450 g (met vier 1,5 V AA-alkalinebatterijen) Circa 360 g (alleen Speedlight)
Meegeleverde accessoires	Speedlight-flitsstandaard AS-22, Nikon-diffusiekap SW-14H, filter voor gloeilamplicht SZ-3TN, filter voor TL-licht SZ-3FL, zachte tas SS-700

- Deze specificaties gelden wanneer nieuwe batterijen worden gebruikt bij een normale temperatuur (20 °C).
- De specificaties en het uiterlijk kunnen zonder kennisgeving worden gewijzigd.
- Product- en merknamen zijn handelsmerken of gedeponeerde handelsmerken van hun respectieve eigenaars.

Afstandsbereik bij flitsopnamen (i-DDL-stand)

Het afstandsbereik bij flitsopnamen met de SB-700 bedraagt tussen 0,6 m en 20 m. Het afstandsbereik bij flitsopnamen verschilt afhankelijk van het beeldveld van de camera, het verlichtingspatroon, de ISO-gevoeligheid, de positie van de zoomkop en het diafragma.

- De volgende tabel is voor het FX-formaat en het standaard verlichtingspatroon.
- Het afstandsbereik bij flitsopnamen voor de diverse instellingen kan in het lcd-venster worden afgelezen (📖C-4).

■ In FX-formaat, standaard verlichtingspatroon

	ISO-gevoeligheid								Positie van de zoomkop (mm)											
	12800	6400	3200	1600	800	400	200	100	14BA/WP	14BA	14WP	24	28	35	50	70	85	105	120	
Diafragma (f)	1,4								4,9 - 20	7 - 20	7 - 20	12 - 20	13 - 20	14 - 20	16 - 20	17 - 20	18 - 20	19 - 20	19 - 20	Afstandsbereik bij flitsopnamen (m)
	2	1,4							3,5 - 20	4,9 - 20	4,9 - 20	8 - 20	8,8 - 20	9,8 - 20	11 - 20	12 - 20	13 - 20	14 - 20	14 - 20	
	2,8	2	1,4						2,5 - 20	3,5 - 20	3,5 - 20	5,7 - 20	6,2 - 20	7 - 20	7,6 - 20	8,5 - 20	8,8 - 20	9,3 - 20	9,3 - 20	
	4	2,8	2	1,4					1,8 - 20	2,5 - 20	2,5 - 20	4 - 20	4,4 - 20	4,9 - 20	5,4 - 20	6 - 20	6,2 - 20	6,6 - 20	6,6 - 20	
	5,6	4	2,8	2	1,4				1,3 - 19	1,8 - 20	1,8 - 20	2,9 - 20	3,1 - 20	3,5 - 20	3,8 - 20	4,3 - 20	4,4 - 20	4,7 - 20	4,7 - 20	
	8	5,6	4	2,8	2	1,4			0,9 - 13	1,3 - 19	1,3 - 19	2 - 20	2,2 - 20	2,5 - 20	2,7 - 20	3 - 20	3,1 - 20	3,3 - 20	3,3 - 20	
	11	8	5,6	4	2,8	2	1,4		0,7 - 9,7	0,9 - 13	0,9 - 13	1,5 - 20	1,6 - 20	1,8 - 20	1,9 - 20	2,2 - 20	2,2 - 20	2,4 - 20	2,4 - 20	
	16	11	8	5,6	4	2,8	2	1,4	0,6 - 6,9	0,7 - 9,7	0,7 - 9,7	1 - 16	1,1 - 17	1,3 - 19	1,4 - 20	1,5 - 20	1,6 - 20	1,7 - 20	1,7 - 20	
	22	16	11	8	5,6	4	2,8	2	0,6 - 4,8	0,6 - 6,9	0,6 - 6,9	0,7 - 11	0,8 - 12	0,9 - 13	1 - 15	1,1 - 16	1,1 - 17	1,2 - 18	1,2 - 18	
	32	22	16	11	8	5,6	4	2,8	0,6 - 3,4	0,6 - 4,8	0,6 - 4,8	0,6 - 8	0,6 - 8,7	0,7 - 9,7	0,7 - 10	0,8 - 11	0,8 - 12	0,9 - 13	0,9 - 13	
		32	22	16	11	8	5,6	4	0,6 - 2,4	0,6 - 3,4	0,6 - 3,4	0,6 - 5,6	0,6 - 6,1	0,6 - 6,9	0,6 - 7,5	0,6 - 8,4	0,6 - 8,7	0,6 - 9,2	0,6 - 9,2	
			32	22	16	11	8	5,6	0,6 - 1,7	0,6 - 2,4	0,6 - 2,4	0,6 - 4	0,6 - 4,3	0,6 - 4,8	0,6 - 5,3	0,6 - 5,9	0,6 - 6,1	0,6 - 6,5	0,6 - 6,5	
				32	22	16	11	8	0,6 - 1,2	0,6 - 1,7	0,6 - 1,7	0,6 - 2,8	0,6 - 3	0,6 - 3,4	0,6 - 3,7	0,6 - 4,2	0,6 - 4,3	0,6 - 4,6	0,6 - 4,6	
					32	22	16	11	0,6 - 0,8	0,6 - 1,2	0,6 - 1,2	0,6 - 2	0,6 - 2,1	0,6 - 2,4	0,6 - 2,6	0,6 - 2,9	0,6 - 3	0,6 - 3,2	0,6 - 3,2	
						32	22	16	0,6 - 0,6	0,6 - 0,8	0,6 - 0,8	0,6 - 1,4	0,6 - 1,5	0,6 - 1,7	0,6 - 1,8	0,6 - 2,1	0,6 - 2,1	0,6 - 2,3	0,6 - 2,3	
							32	22	–	0,6 - 0,6	0,6 - 0,6	0,6 - 1	0,6 - 1	0,6 - 1,2	0,6 - 1,3	0,6 - 1,4	0,6 - 1,5	0,6 - 1,6	0,6 - 1,6	
								32	–	–	–	0,6 - 0,7	0,6 - 0,7	0,6 - 0,8	0,6 - 0,9	0,6 - 1	0,6 - 1	0,6 - 1,1	0,6 - 1,1	

BA: terwijl de Nikon-diffusiekap is bevestigd
WP: terwijl de ingebouwde groothoekdiffusor is geplaatst

Dekkingshoek (in FX-formaat)

Instelling positie van de zoomkop	Dekkingshoek (°)	
	Verticaal	Horizontaal
12 (BA/WP)*1	120	130
14 (BA/WP)*2	110	120
17 (BA/WP)*3	100	110
24*4	60	78
28	53	70
35	45	60
50	34	46
70	26	36
85	23	31
105*5	20	27
120*5	18	25

Dekkingshoek (in DX-formaat)

Instelling positie van de zoomkop	Dekkingshoek (°)	
	Verticaal	Horizontaal
8 (BA/WP)*1	120	130
10 (BA/WP)*2	110	120
11 (BA/WP)*3	100	110
16*4	60	78
17*4	57	75
18*4	55	72
20	50	67
24	44	58
28	39	52
35	32	44
50	25	34
70	20	27
85*5	17	24
105*3	16	22
120*3	15	21

BA: terwijl de Nikon-diffusiekap is bevestigd
WP: terwijl de ingebouwde groothoekdiffusor is geplaatst
*1 Centrumgericht verlichtingspatroon
*2 Standaard verlichtingspatroon
*3 Gelijkmatig verlichtingspatroon
*4 Standaard of centrumgericht verlichtingspatroon
*5 Standaard of gelijkmatig verlichtingspatroon

Tabel richtgetallen

De richtgetallen van de SB-700 verschillen afhankelijk van het beeldveld van de camera, het verlichtingspatroon, de ISO-gevoeligheid, de positie van de zoomkop en de flitssterkteniveau.

ISO 100; m

Positie van de zoomkop (mm)	FX-formaat			DX-formaat		
	Standaard verlichting	Centrumgerichte verlichting	Gelijkmatige verlichting	Standaard verlichting	Centrumgerichte verlichting	Gelijkmatige verlichting
8 (BA+WP)	–	–	–	–	10	–
8 (BA)	–	–	–	–	14	–
8 (WP)	–	–	–	–	14	–
10 (BA+WP)	–	–	–	10	–	–
10 (BA)	–	–	–	14	–	–
10 (WP)	–	–	–	14	–	–
11 (BA+WP)	–	–	–	–	–	10
11 (BA)	–	–	–	–	–	14
11 (WP)	–	–	–	–	–	14
12 (BA+WP)	–	10	–	–	–	–
12 (BA)	–	14	–	–	–	–
12 (WP)	–	14	–	–	–	–
14 (BA+WP)	10	–	–	–	–	–
14 (BA)	14	–	–	–	–	–
14 (WP)	14	–	–	–	–	–
16	–	–	–	23	25	–
17 (BA+WP)	–	–	10	–	–	–
17 (BA)	–	–	14	–	–	–
17 (WP)	–	–	14	–	–	–
17	–	–	–	23,5	26	–
18	–	–	–	24,5	27	–

Positie van de zoomkop (mm)	FX-formaat			DX-formaat		
	Standaard verlichting	Centrumgerichte verlichting	Gelijkmatige verlichting	Standaard verlichting	Centrumgerichte verlichting	Gelijkmatige verlichting
20	–	–	–	26	28,5	23
24	23	25	–	28	30	24
28	25	28	23	29	31,5	26
35	28	30	24	31,5	33	28,5
50	31	33	28	34,5	36	32
70	34	36	31	37	38	36
85	35,5	38	34	38	–	37
105	37	–	36	–	–	37,5
120	38	–	37	–	–	38

BA: terwijl de Nikon-diffusiekap is bevestigd
WP: terwijl de ingebouwde groothoekdiffusor is geplaatst

Tabel richtgetallen (in FX-formaat)

■ Standaard verlichtingspatroon, bij ISO 100; m

Flitssterkteniveau	Positie van de zoomkop (mm)										
	14			24	28	35	50	70	85	105	120
	WP + BA	BA	WP								
1/1	10	14	14	23	25	28	31	34	35,5	37	38
1/2	7,1	9,9	9,9	16,3	17,7	19,8	21,9	24	25,1	26,2	26,9
1/4	5	7	7	11,5	12,5	14	15,5	17	17,8	18,5	19
1/8	3,5	4,9	4,9	8,1	8,8	9,9	11	12	12,6	13,1	13,4
1/16	2,5	3,5	3,5	5,8	6,3	7	7,8	8,5	8,9	9,3	9,5
1/32	1,8	2,5	2,5	4,1	4,4	4,9	5,5	6	6,3	6,5	6,7
1/64	1,3	1,8	1,8	2,9	3,1	3,5	3,9	4,3	4,4	4,6	4,8
1/128	0,9	1,2	1,2	2	2,2	2,5	2,7	3	3,1	3,3	3,4

BA: terwijl de Nikon-diffusiekap is bevestigd
WP: terwijl de ingebouwde groothoekdiffusor is geplaatst

Tabel richtgetallen (in DX-formaat)

■ Standaard verlichtingspatroon, bij ISO 100; m

Flitssterkteniveau	Positie van de zoomkop (mm)												
	10			16	17	18	20	24	28	35	50	70	85
	WP + BA	BA	WP										
1/1	10	14	14	23	23,5	24,5	26	28	29	31,5	34,5	37	38
1/2	7,1	9,9	9,9	16,3	17	17,7	18,7	19,8	20,5	21,9	24	26,2	26,9
1/4	5	7	7	11,5	12	12,5	13,3	14	14,5	15,5	17	18,5	19
1/8	3,5	4,9	4,9	8,1	8,5	8,8	9,4	9,9	10,3	11	12	13,1	13,4
1/16	2,5	3,5	3,5	5,8	6	6,3	6,6	7	7,3	7,8	8,5	9,3	9,5
1/32	1,8	2,5	2,5	4,1	4,2	4,4	4,7	4,9	5,1	5,5	6	6,5	6,7
1/64	1,3	1,8	1,8	2,9	3	3,1	3,3	3,5	3,6	3,9	4,3	4,6	4,8
1/128	0,9	1,2	1,2	2	2,1	2,2	2,3	2,5	2,6	2,7	3	3,3	3,4

BA: terwijl de Nikon-diffusiekap is bevestigd
WP: terwijl de ingebouwde groothoekdiffusor is geplaatst

Tabel richtgetallen (met automatische snelle FP-synchronisatie)

■ Standaard verlichtingspatroon, bij ISO 100; m (in FX-formaat)

Flitssterkteniveau	Positie van de zoomkop (mm)										
	14			24	28	35	50	70	85	105	120
	WP + BA	BA	WP								
1/1	3,6	5,1	5,1	8,4	9,1	10,2	11,3	12,4	12,9	13,5	13,8
1/2	2,6	3,7	3,7	6	6,5	7,3	8	8,8	9,2	9,6	9,8
1/4	1,9	2,6	2,6	4,2	4,6	5,1	5,7	6,2	6,5	6,8	7
1/8	1,3	1,9	1,9	3	3,3	3,7	4	4,4	4,6	4,8	4,9
1/16	1	1,3	1,3	2,1	2,3	2,6	2,9	3,1	3,3	3,4	3,5
1/32	0,7	1	1	1,5	1,7	1,9	2	2,2	2,3	2,4	2,5
1/64	0,5	0,7	0,7	1,1	1,1	1,3	1,5	1,6	1,7	1,7	1,8
1/128	0,4	0,5	0,5	0,8	0,9	1	1	1,1	1,2	1,2	1,3

- De richtgetallen in de bovenstaande tabellen gelden wanneer de SB-700 op een D3-camera is gemonteerd en bij een sluitertijd van 1/500 sec.
- Het richtgetal bij automatische snelle FP-synchronisatie varieert afhankelijk van de sluitertijd van de camera. Wanneer de sluitertijd bijvoorbeeld wordt veranderd van 1/500 sec. naar 1/1000 sec., zal het richtgetal 1 stap verminderen. Hoe sneller de sluitertijd, hoe kleiner het richtgetal.

BA: terwijl de Nikon-diffusiekap is bevestigd
WP: terwijl de ingebouwde groothoekdiffusor is geplaatst

■ Standaard verlichtingspatroon, bij ISO 100; m (in DX-formaat)

Flitssterkteniveau	Positie van de zoomkop (mm)												
	10			16	17	18	20	24	28	35	50	70	85
	WP + BA	BA	WP										
1/1	3,6	5,1	5,1	8,4	8,6	8,9	9,5	10,2	10,6	11,5	12,6	13,5	13,8
1/2	2,6	3,7	3,7	6	6,1	6,3	6,7	7,3	7,5	8,2	8,9	9,6	9,8
1/4	1,9	2,6	2,6	4,2	4,3	4,5	4,8	5,1	5,3	5,8	6,3	6,8	7
1/8	1,3	1,9	1,9	3	3	3,1	3,4	3,7	3,8	4,1	4,5	4,8	4,9
1/16	1	1,3	1,3	2,1	2,2	2,2	2,4	2,6	2,7	2,9	3,2	3,4	3,5
1/32	0,7	1	1	1,5	1,6	1,6	1,7	1,9	1,9	2,1	2,3	2,4	2,5
1/64	0,5	0,7	0,7	1,1	1,1	1,1	1,2	1,3	1,4	1,5	1,6	1,6	1,8
1/128	0,4	0,5	0,5	0,8	0,8	0,8	0,8	0,9	1	1,1	1,2	1,2	1,3

- De richtgetallen in de bovenstaande tabellen gelden wanneer de SB-700 op een D3-camera is gemonteerd en bij een sluitertijd van 1/500 sec.
- Het richtgetal bij automatische snelle FP-synchronisatie varieert afhankelijk van de sluitertijd van de camera. Wanneer de sluitertijd bijvoorbeeld wordt veranderd van 1/500 sec. naar 1/1000 sec., zal het richtgetal 1 stap verminderen. Hoe sneller de sluitertijd, hoe kleiner het richtgetal.

BA: terwijl de Nikon-diffusiekap is bevestigd
WP: terwijl de ingebouwde groothoekdiffusor is geplaatst

Min. aantal flitsen/oplaadtijd voor elk type batterij

Batterijen	Min. oplaadtijd (circa)*	Min. aantal flitsen*/ oplaadtijd*
Alkaline (1,5 V)	2,5 sec.	160/2,5 – 30 sec.
Evolta (1,5 V)	2,5 sec.	230/2,5 – 30 sec.
Lithium (1,5 V)	3,5 sec.	330/3,5 – 120 sec.
Ni-MH (2600 mAh)	2,5 sec.	260/2,5 – 30 sec.
Ni-MH (eneloop)	2,5 sec.	230/2,5 – 30 sec.

* Wanneer de Speedlight eenmaal elke 30 seconden op volle sterkte flitst (120 seconden met lithiumbatterijen).

- Terwijl AF-hulpverlichting, powerzoomfunctie en verlichting van lcd-venster zijn uitgeschakeld.
- Met nieuwe batterijen. De prestatie kan variëren afhankelijk van de toestand en de specificaties van de batterijen.
- Evolta is een gedeponeerd handelsmerk van Panasonic Corporation.

Index

- Zie "Onderdelen van de Speedlight" (📖B-1) voor de benaming van de onderdelen.

A

A:B D-13
Aanduiding voor laag batterijniveau B-10
Accessoires H-13
AF-hulpverlichting..... E-27
Afstandsbereik bij flitsopnamen.....A-6
Automatische snelle FP-synchronisatie..... E-32
AUTO-stand (automatisch)...D-20

B

Batterijen B-9, H-9
Batterijen vervangen B-10
Beeldveld (FX/DX-formaat) A-6
Bevestigingsvoetje.....B-11

C

Centrumgericht (verlichtingspatroon) E-3
Close-up fotografie..... E-13
CLS.....A-6
CLS-compatibele camera's A-4
CLS-compatibele COOLPIX-camera's..... G-1
Continu flitsen B-7
COOLPIX..... G-1
CPU-objectief.....A-5

D

DDL-afstandsbediening H-14
Dekkingshoek H-20
Diafragma.....C-4
Draadloze slavecontroller SU-4 .....H-13
DX-formaat.....A-6

E

Effectieve flitsafstand A-6

F

Filter voor gloeilamplicht..... E-17
Filter voor TL-licht E-17
Filterhouder SZ-3 ..... E-19
Firmware-update H-12

Firmwareversie B-22
Flitscorrectie E-23
Flitsfunctie geannuleerd D-21
Flitsgereedaanduiding B-15, D-27
Flitsgereedaanduiding (in de secundaire flitserstand) D-27
Flitskop B-13, E-6
Flitsstand C-1, C-6, C-11
Flitssterktecorrectiewaarde ... E-23
Flitssterkteniveau C-9
Flitswaardevergrendeling E-33
Fotograferen met meervoudige draadloze flitsers D-1
Fotograferen met meervoudige flitsers D-1
FX/DX-formaat (beeldveld) A-6
FX-formaat A-6

G

Geavanceerde draadloze flitssturing D-2, D-9
Gelijkmatig (verlichtingspatroon) E-3
Geluidsmonitor D-27
GN (handmatige flitsmodus met afstandsprioriteit) C-11
Groep D-4

H

Handmatige flitsmodus C-6
Handmatige flitsmodus met afstandsprioriteit C-11
Hoofdflitser..... A-8, D-6
Hoofdflitserstand D-4, D-6

I

i-DDL-compatibele COOLPIX-camera's G-1
i-DDL-stand.....C-1
i-DDL-uitgebalanceerde invulflits C-2
Indirect flitsen E-5
Indirect omlaag flitsen..... E-16
Ingebouwde groothoekdiffusor E-14
Ingebouwde reflectiekaart ... E-12
Instellicht E-29
Instelling geluidsmonitor B-20
Instelling stand-by-functie B-21
ISO-gevoeligheid C-4, H-6
ISO-gevoeligheidsfactoren.....H-6

K

Kanaal D-4
Kleurcorrectiefilter E-17
Kleurfilter..... E-17
Kleurfilterset SJ-4 .....H-13

L

Lcd-venster H-11
Lichtmeetstand C-2
Lichtsensorvenster voor draadloze secundaire flitser D-23

M

MASTER.....D-6
Menuknop ([MENU]-knop)..... B-6
Min. oplaadtijd H-27
Monitorvoorflitsen A-7

N

Niet-CLS-compatibele camera's F-1
Nikon Creatief Verlichtingssysteem (CLS)...A-6
Nikon-diffusiekap..... E-9

O

[OK]-knop..... B-6
Onderbelichting door onvoldoende flitssterkte..... C-5, C-15, D-28
Ontgrendelingsknop B-6
Ontgrendelknop voor het kantelen/draaien van de flitskop..... E-6
Onvoldoende flitssterkte voor een correcte belichting..... C-5, C-15
Oplaadtijd.....H-27

P

Persoonlijke instellingen B-17
Positie van de zoomkop E-25
Power zoom-functie..... E-25

R

REMOTE D-8
RG (Richtgetal).....H-6
Richtgetal H-6
Rode-ogenreductie E-34
Rode-ogenreductie met trage synchronisatie E-34

S

Schakelaar voor draadloze bedieningsstand voor meervoudige flitsers ... D-6, D-8
Secundaire flitser A-8
Secundaire flitserstand ... D-4, D-8
Selectieknop ([SEL]-knop) B-6
Selectieschijf B-6
Snelle draadloze bedieningsstand D-13
Speedlight-flitsstandaard AS-22 ..... D-26
Standaard (verlichtingspatroon) E-2
Standaard i-DDL..... C-2
Standaardinstellingen..... A-6
Stand-by-functie E-30
Standkiezer..... B-6
Stand-M (handmatig)..... D-21
Stand-OFF (flitsfunctie geannuleerd)..... D-21
SU-4-type fotograferen met meervoudige draadloze flitsers D-3, D-18
Synchronisatie op het eerste gordijn E-34
Synchronisatie op het tweede gordijn..... E-34

T

Tabel met afstandsbereik bij flitsopnamen..... H-18
Tabel richtgetallen H-21
Terugzetten van instellingen B-22
Testflits E-29
Thermische onderbreker E-31
Trage synchronisatie E-33

V

Vergrendelingshendeltje van bevestigingsvoetje B-11
Verlichting lcd-venster..... H-11
Verlichtingspatroon..... E-2
Verlichtingspatroonkiezer..... B-6

W

Waarschuwing voor indirect flitsen..... H-4
Waarschuwingsaanduiding H-3
Waterbescherming..... H-13

Z

Zoomknop ([ZOOM]-knop)..... B-6

Nikon

Niets uit deze uitgave mag worden overgenomen, in welke vorm ook, volledig of gedeeltelijk, zonder de schriftelijke toestemming van NIKON CORPORATION (met uitzondering van korte citaten in artikels of besprekingen).

CE

NIKON CORPORATION

Gedrukt in Europa

TT2I06(1F)

8MSA391F-06

© 2010 Nikon Corporation