Manuel de l'utilisateur — FR
User Manual — GB
Manual do Utilizador — PT
Benutzerhandbuch — DE
Manual de instrucciones — ES
Manuale di istruzioni — IT
Handleiding — NL

M-785 DAB

LOCATION OF CONTROLS

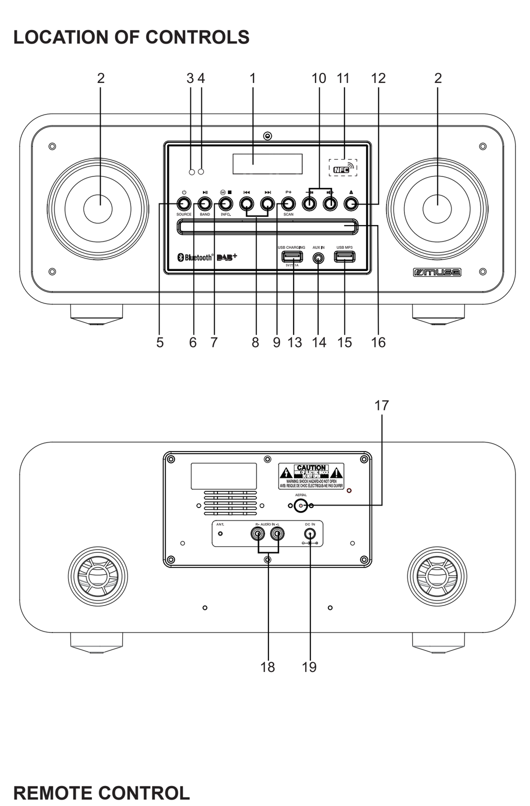

REMOTE CONTROL

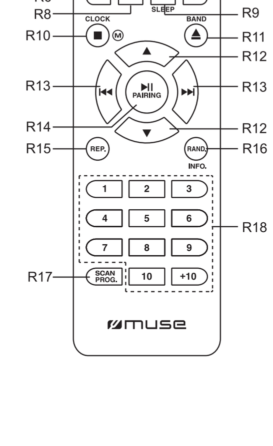

FR **Lire attentivement les instructions avant de faire fonctionner l'appareil.**
GB **Please read the instruction carefully before operating the unit.**
PT **Leia este manual com atenção antes de qualquer utilização.**
DE **Bitte lesen sie dieses handbuch vor dem gebrauch des gerätes sorgfältig durch.**
ES **Antes de utilizar este aparato, lea atentamente las siguientes instrucciones.**
IT **Leggere attentamente questo manuale prima di utilizzare l'apparecchio.**
NL **Lees deze handleiding aandachtig voor u het toestel gebruikt.**

FR MICRO SYSTÈME BLUETOOTH AVEC RADIO DAB+/ FM, CD ET PORT USB

CONTENU DE LA BOÎTE
Lorsque vous déballez votre appareil, assurez-vous d'avoir enlevé tous les accessoires et les notices d'informations:
- Unité
- Télécommande
- Câble auxiliaire
- Câble d'antenne avec un transfert de 75 Ohm
- Adaptateur secteur

EMPLACEMENT ET DESCRIPTION DES COMMANDES
1. Affichage matriciel LCD à points
2. Haut-parleurs
3. Indicateur Bluetooth
4. Récepteur IR de la télécommande
5. ⏻ / **SOURCE**: Veille / Marche; Pour sélection le mode de fonctionnement: DAB+/FM, Disque, USB, Bluetooth, RCA ou AUX.
6. ⏯ **/BAND**: Lecture/Pause; Fonction de couplage Bluetooth; Sélecteur de bande DAB + / FM
7. Ⓜ ■ **INFO.**: réglage de l'heure de l'horloge; Arrêter la lecture; Mode Menu; Visualiser d'autres informations
8. ⏮ , ⏭ : Saut / recherche rapide/ Syntonisation
9. **P+/ SCAN**: Préréglage radio; Scan automatique de la station;
10. –🔈 / 🔊+ : Réglage du volume
11. NFC marquage **NFC**
12. ⏏ : Ouverture / Fermeture du tiroir de disque
13. Port USB pour le chargement
14. Entrée auxiliaire (3,5MM)
15. Port USB pour la lecture MP3
16. Compartiment CD
17. Prise d'antenne externe
18. Prises RCA **AUDIO IN L/R**
19. Prise CC

TÉLÉCOMMANDE
R1. Touche ⏻ : Veille / Marche
R2. Touche 🔇 : Activation / désactivation du son
R3. Touche **SOURCE**: Pour sélectionner le mode de fonctionnement: DAB+/FM, Disque, USB, Bluetooth, RCA ou AUX.
R4. Touches –🔈 / 🔊+ : Réglage du volume
R5. Touche **EQ**: Sélection des effets sonores de votre choix: FLAT/ CLASSIC / ROCK / JAZZ / POP
R6. Touche **LD**: Renforcement des basses, Marche / Arrêt
R7. Touche **DIM.**: Réglage de l'intensité lumineuse de l'affichage
R8. Touche **AUDIO**: Réglage des graves / des aigües
R9. Touche **ALM. / SLEEP**: Réglage de l'heure de l'alarme, Réglage de la fonction SLEEP
R10. Touche **CLOCK / ■ / Ⓜ** : réglage de l'heure de l'horloge; Arrêter la lecture; Entrer en mode Menu
R11. Touche **⏏ / BAND**: Ouverture / Fermeture du tiroir de disque; Sélecteur de bande DAB + / FM
R12. ▲ / ▼ : Sélectionner vers le haut / vers le bas; Dossier haut / bas
R13. ⏮ , ⏭ : Saut / recherche rapide/ Syntonisation
R14. **⏯ / PAIRING**: Lecture/Pause ; Fonction de couplage Bluetooth
R15. Touche **REP.**: Répétition de la lecture
R16. Touche **RAND./ INFO.**: Activer / désactiver la fonction de lecture aléatoire; Visualiser d'autres informations
R17. Touche **SCAN / PROG.**: Scanner automatiquement la station; Programmation de séquence de lecture
R18. **1-10**, **+10**: Pavé numérique

MISE EN PLACE DES PILES
Insérez 2 piles AAA/UM4 dans la télécommande avant toute utilisation. Veillez à respecter les indications de polarité (+/-) inscrites dans le compartiment pour piles.

Avant de jeter les piles, consultez votre revendeur car celui-ci peut les reprendre pour les recycler.

REMARQUES:
- Ne chargez jamais des piles non rechargeables. Ne chauffez pas les piles et ne les démontez pas.
- En cas de non-utilisation prolongée de la télécommande, retirez les piles afin d'éviter tout dommage provoqué par une corrosion due à un écoulement de celles-ci.
- Veillez au respect de l'environnement lorsque vous vous débarrassez des piles usagées.
- Ne jetez pas les piles dans le feu !
- N'exposez pas les piles à une chaleur excessive, comme les rayons du soleil, le feu ou d'autres sources de chaleur similaires.

ATTENTION:
Risque d'explosion si les piles n'ont pas été insérées correctement. Remplacez-les uniquement par des piles identiques ou de type équivalent.

ALIMENTATION
Utilisation de l'adaptateur secteur
Les adaptateurs secteurs fournis peuvent uniquement être utilisés sur une alimentation secteur de 100-240V ∿ 50/60Hz.
L'adaptateur secteur fourni ne peut en aucun cas être utilisé sur un autre type d'alimentation.

Dans un soucis d'économie d'énergie, à la fin de la lecture ou bien encore si le volume d'écoute est réglé à un niveau très bas et qu'aucune opération n'est effectuée sur l'appareil pendant une période de 2 heures celui ci se mettra automatiquement en mode veille.

Avertissements:
- L'adaptateur secteur fourni est exclusivement destiné à être utilisé avec cet appareil. Ne l'utilisez donc pas avec d'autres appareils.
- Éteignez l'appareil avant de débrancher l'adaptateur secteur afin d'éviter d'abîmer le lecteur.
- En cas de non-utilisation prolongée, débranchez l'adaptateur secteur de la prise.
- Placez l'appareil à proximité de la prise murale et veillez à ce que cette dernière reste facilement accessible. En cas de dysfonctionnement, débranchez immédiatement l'appareil de la prise murale.
- L'adaptateur secteur permet de débrancher l'appareil. Il doit rester facilement accessible durant l'utilisation. Pour couper complètement l'alimentation de l'appareil, débranchez tout à fait l'adaptateur de la prise secteur.
- N'utilisez jamais un adaptateur secteur abîmé. Placez le câble d'alimentation de manière sûre et de façon à ne pas le coincer ou l'écraser. Si le câble est endommagé, contactez un service de réparation.

RÉGLAGE DE L'HEURE
1. En mode veille, appuyez sur Ⓜ une fois pour entrer dans le mode de réglage de l'heure et le chiffre des heures clignote.
2. Appuyez sur ⏮ / ⏭ sur l'unité, ou sur ▲ / ▼ de la télécommande pour régler l'heure. Appuyez sur Ⓜ pour confirmer et le chiffre des minutes se met à clignoter.
3. Appuyez sur ⏮ / ⏭ sur l'unité, ou sur ▲ / ▼ sur la télécommande pour régler les minutes. Appuyez sur Ⓜ pour confirmer.

COMMANDES AUDIO
LOUDNESS
Appuyez sur la touche **LD** sur la télécommande pour activer / désactiver la fonction « Renforcement des basses ».
Loudness activé: l'écran affiche «**Loudness ON**»
Loudness désactivé: l'écran affiche «**Loudness OFF**»

GRAVES / AIGUES
Appuyez sur la touche **AUDIO** sur la télécommande pour choisir la fonction graves ou aigues, l'icône correspondante apparaitra sur l'écran, puis appuyez sur –🔈 ou 🔊+ pour régler le niveau des graves ou des aigues. Relâchez la touche pour confirmer le réglage.

ÉGALISEUR
Appuyez de manière répétée sur la touche **EQ** de la télécommande pour sélectionner un mode égaliseur: « FLAT », « CLASSIC » (classique), « ROCK », « POP » ou « JAZZ ». La sélection s'affichera sur l'écran pendant quelques secondes.

MISE EN MARCHE ET ARRET DE L'APPAREIL
1. Appuyez sur la touche ⏻ pour mettre l'appareil en marche.
2. Appuyez longuement sur la touche ⏻ de l'appareil ou appuyez brièvement sur la touche ⏻ de la télécommande pour éteindre l'unité.

CHOIX DE LA FONCTION
La fonction (DAB+/FM, Disque, USB, Bluetooth, RCA, AUX) peut être choisie en appuyant plusieurs fois sur la touche **SOURCE** respectivement.

FONCTION BLUETOOTH
Le mot *Bluetooth*® ainsi que les marques et logo sont des marques commerciales déposées détenues par Bluetooth SIG, Inc. et l'utilisation de ces marques par New One S.A.S se fait dans le cadre d'une autorisation. Les autres marques et noms commerciaux sont les propriétés de leurs titulaires respectifs.

Coupler un appareil Bluetooth
1. Lorsque l'unité est allumée, appuyez sur la touche **SOURCE** sur l'unité à plusieurs reprises pour choisir le mode Bluetooth. L'écran affichera "BlueTooth". L'indicateur Bluetooth commencera à clignoter rapidement.
2. Sur l'appareil Bluetooth, activez le Bluetooth et sélectionnez « M-785DAB » dans la liste des appareils. (consultez le manuel d'instruction de l'appareil pour les détails de connexion). Si l'appareil Bluetooth vous demande un mot de passe, utilisez '0000'. Certains appareils Bluetooth vous demanderont d'accepter la connexion. Vous entendrez une voix vous indiquant que le couplage a réussi.

Astuce: Si vous souhaitez connecter votre enceinte Bluetooth à un autre appareil Bluetooth, vous devez déconnecter l'appareil actuellement connecté avant de pouvoir suivre les étapes ci-dessus pour établir une nouvelle connexion.
Si le couplage échoue, procédez ainsi:
Tenez la touche **⏯ /PAIRING** appuyée jusqu'à ce que l'indicateur Bluetooth clignote rapidement pour passer en mode de couplage. Sur l'appareil Bluetooth, activer le Bluetooth et sélectionnez 'M-785DAB' dans la liste des appareils (voir l'étape 2 plus haut).

- Sur certains appareils, comme les ordinateurs, une fois couplé, vous devrez sélectionner l'unité dans le menu Bluetooth et choisir « utiliser comme un dispositif audio (Stéréo) » ou une phrase similaire.
- Le couplage reste intact lorsque l'unité et/ou l'appareil Bluetooth sont amenées hors de la portée de liaison. Une connexion active sera rétablie lorsque votre appareil Bluetooth reviendra dans la portée.
- Lorsque vous rallumez l'unité, elle essayera automatiquement de se reconnecter avec le dernier appareil Bluetooth connecté.

Utiliser un appareil Bluetooth
1. Avec une unité couplée, (voir la section précédente), faites fonctionner votre appareil Bluetooth et il diffusera du son par le biais de l'enceinte M-785DAB.
2. Appuyez sur la touche ⏯ pour mettre la lecture en pause. Touchez à nouveau pour reprendre la lecture.
3. Sélectionnez la piste de votre choix avec ⏮ / ⏭ .
4. Réglez le volume à l'aide des touches de volume –🔈 / 🔊+ . Vous pouvez également régler le volume sur l'appareil avec lequel vous êtes couplé.

Utiliser un appareil NFC
NFC (Near Field Communication) est une technologie qui permet la communication sans fil de courte portée entre des appareils compatibles NFC, comme les téléphones portables.
1. Lorsque l'unité est allumée, appuyez sur la touche **SOURCE** à plusieurs reprises pour choisir le mode Bluetooth. L'écran affichera "BlueTooth". L'indicateur Bluetooth commencera à clignoter rapidement.
2. Activez le NFC et le Bluetooth sur vos appareils Bluetooth (consulter le manuel d'utilisation de votre appareil pour plus de détails), appuyez sur le sur la balise **NFC** NFC de l'appareil périphérique NFC jusqu'à ce que vous entendiez une voix de notification. L'appareil NFC est connecté à cette unité via Bluetooth.
3. Choisissez et lisez un fichier audio ou musical sur votre appareil NFC.
4. Pour interrompre la connexion, déconnectez l'appareil NFC sur le marquage **NFC** NFC de cette unité à nouveau.

Remarque: La portée opérationnelle entre l'unité principale et un appareil NFC est environ de 10 mètres.

Par la présente, NEW ONE S.A.S déclare que l'appareil "MUSE M-785 DAB" est conforme aux exigences essentielles et autres dispositions pertinentes de la directive 2014/53/EU. La déclaration de conformité peut être consultée sur le site www.muse-europe.com

ÉCOUTE DES DISQUES
1. L'unité allumée, appuyez sur la touche **SOURCE** à plusieurs reprises pour choisir le mode disque. L'écran affichera «**Disc**» pendant quelques secondes. Appuyez sur ⏏ pour ouvrir le tiroir de disque, insérez un disque avec l'étiquette orientée vers le haut (remarque: si aucun disque n'est inséré, l'écran affichera «**No Disc**»).
2. Après quelques secondes, le nombre total de pistes apparaitra sur l'écran pendant quelques secondes et la lecture commencera automatiquement.

RADIO
Écoute de la radio
Lorsque l'unité est allumée, appuyez sur la touche **SOURCE** pour choisir le mode radio. L'écran affichera «Digital Radio» pendant quelques secondes et retournera à la fréquence.

Choix de la bande
Lorsque vous sélectionnez le mode radio, appuyez longuement sur la touche **BAND** sur l'appareil ou appuyez brièvement sur **BAND** à plusieurs reprises sur la télécommande pour sélectionner DAB / DAB + ou la bande FM.

ECOUTER LA RADIO DAB/DAB+
1. Lorsque le mode DAB / DAB + est sélectionné, la radio commencera la recherche automatique des stations DAB/DAB+ si c'est la première fois que l'unité est utilisée. L'affichage passe à "Scanning......" (Recherche). Une barre de progression montrera la progression de l'analyse et le nombre de stations trouvées pendant la recherche sera également affiché.
2. Une fois la recherche terminée, la radio sélectionnera la première station disponible et commencera à diffuser. Les stations sont listées par ordre numérique et par ordre alphabétique par défaut.

Remarque: Lorsque la liste des stations de radio DAB est mémorisée, elle ne sera plus automatiquement recherchée. Appuyez sur le bouton **SCAN** pour rechercher et lister la station.
3. Appuyez sur ⏮ ou ⏭ pour sélectionner les stations dans la liste.
4. Appuyez sur la touche ⏯ pour confirmer votre sélection.

Remarque:
- Si aucun programme n'est trouvé avec la recherche DAB/DAB+, «No DAB station» (Pas de ch. DAB) apparaitra sur l'écran.
- Pour une meilleure réception, insérez le câble d'antenne dans la prise d'antenne externe et étendez-la.
- Pendant l'opération de recherche, le niveau de son est automatiquement coupé.

ECOUTER LA RADIO FM
En mode radio FM, appuyez sur la touche ⏮ ou ⏭ pour le réglage manuel. Appuyez une fois sur la touche **SCAN** ou maintenez enfoncée la touche ⏮ ou ⏭ pour effectuer une recherche automatique.
Remarque: Pour une meilleure réception, insérez le câble d'antenne dans la prise d'antenne externe et étendez-la.

PRÉSÉLECTION DES STATIONS
Cette unité peut enregistrer 10 stations FM et 10 stations DAB/DAB+.
1. Appuyez longuement sur la touche **BAND** sur l'appareil ou appuyez brièvement sur **BAND** à plusieurs reprises sur la télécommande pour sélectionner la bande FM ou DAB / DAB +.
2. Sélectionnez une station de radio.
3. Appuyez et maintenez les touches numéro **1-10** de la télécommande pour l'enregistrer. "Stored" sera affiché.
4. Répétez les étapes 1 à 3 pour sauvegarder d'autres stations.

ECOUTER LA RADIO PRESETS
1. Appuyez longuement sur la touche **BAND** sur l'appareil ou appuyez brièvement sur **BAND** à plusieurs reprises sur la télécommande pour sélectionner la bande FM ou DAB / DAB +.
2. Appuyez sur **P+** sur l'appareil ou sur les touches de numéro **1-10** de la télécommande pour sélectionner votre station souhaitée.

Remarque: Si vous choisissez une station qui n'a pas été allouée, «Preset Empty» s'affichera. Si la station a déjà été allouée, la fréquence s'affichera.

MENU DE CONFIGURATION
Naviguez dans le menu de configuration.
1. En mode FM ou DAB/DAB+, tenez la touche Ⓜ pour entrer dans le menu de configuration.
2. Appuyez sur la touche ⏮ ou ⏭ pour faire défiler jusqu'à ce que l'une des options soit disponible.
3. Appuyez sur la touche ⏯ pour entrer dans la configuration associée.

__Menu de paramètres FM__
Scan setting (Réglage recherche)
All stations (Toutes les stations): La recherche automatique situe toutes les stations disponibles.
Strong station only (Pour les stations au signal fort seulement): La recherche automatique ne situe que les recherches au signal fort.

Réglage audio
Pour sélectionner entre "Stereo allowed" et "Forced mono" pour la radio FM.

Système
Permet de sélectionner les options de configuration système: Factory Reset (Réglage d'usine), SW version (Version logiciel).

• Factory Reset (Réglage d'usine)
Pour restaurer les paramètres par défaut.

• SW version (Version logiciel)
Pour consulter la version actuelle du logiciel.

__Menu de paramètres DAB__
Full Scan (Recherche totale)
Cette fonction vous permet de numériser automatiquement et de créer une liste des émissions DAB recevables.

Manual Tune (Réglage manuel)
Cette fonction peut être utilisée pour faciliter le positionnement de l'antenne ou de l'appareil, afin d'améliorer la capacité spécifique de réception de la chaîne ou de la fréquence.

DRC (Compression de la gamme dynamique)
Le DRC permet d'obtenir des sons plus doux plus agréables à écouter lorsque votre radio est utilisée dans un environnement bruyant.
Appuyez sur la touche ⏮ ou ⏭ pour sélectionner votre niveau de DRC: off, high, low. Appuyez sur la touche ⏯ pour confirmer
DRC off - pas de compression. Ce sont les paramètres par défauts.
DRC high - compression maximale.
DRC Low - compression moyenne.
Remarque: Le DRC n'est effectif que pour les programmes de compression de portée dynamique.

Prune (Rafraîchissement)
Appuyez sur ⏮ ou ⏭ pour sélectionner "No"(Non) ou "Yes"(Oui), puis appuyez sur la touche ⏯ pour confirmer ou annuler la suppression de toutes les stations invalides.

System (Système)
Reportez-vous aux opérations sous "Menu de réglage FM".

AFFICHAGE DE PLUS D'INFORMATIONS (MODE FM / DAB)
Appuyez à plusieurs reprises sur la touche **INFO.** pour examiner certains paramètres de l'appareil ou les informations disponibles pour la station que vous écoutez.

LECTURE USB
1. Connectez un appareil USB sur le port **USB MP3** de l'unité.
2. Appuyez sur la touche **SOURCE** plusieurs reprises pour choisir le mode USB. L'écran affichera «USB» pendant quelques secondes et la lecture commencera automatiquement.
3. Sélectionnez la piste de votre choix avec ⏮ / ⏭ .

Remarques:
- Le nombre total de fichiers MP3 sur l'appareil USB ne doit pas dépasser 999.
- L'appareil USB ne peut pas contenir plus de 99 répertoires.
- La durée de lecture prend quelques secondes ou plus en fonction de la quantité de fichiers MP3 et de dossiers USB sur l'appareil.
- N'insérez rien d'autre qu'un périphérique USB dans le port prévu à cet effet. Vous risqueriez d'abîmer l'appareil.
- Le port USB ne doit pas être directement connecté à un ordinateur: cela pourrait endommager l'appareil.
- Il existe sur le marché de nombreux modèles de clefs USB et de lecteurs MP3. Nous ne pouvons garantir une compatibilité avec tous les formats. Merci d'utiliser un autre périphérique USB si le vôtre ne fonctionne pas.

MODES DE LECTURE (CD/USB)
Répétition de la lecture
Appuyez de manière répétée sur la touche **REP.** de la télécommande pour sélectionner un mode de répétition.
- Répétition de la piste, l'écran affiche « **Rep-1** ».
- Répétition du répertoire, l'écran affiche « **Rep-F** » (MP3 seulement)
- Répétition du disque, l'écran affiche « **Rep-A** ».

Pour annuler la lecture répétée, appuyez sur la touche **REP.** jusqu'à ce que l'indicateur de répétition disparaisse.

Lecture aléatoire
Appuyez sur la touche **RAND.** sur la télécommande. L'écran affiche « **RAND.** ». Toutes les pistes seront jouées dans un ordre aléatoire. Appuyez sur la touche **RAND.** de nouveau pour annuler cette fonction.

Lecture Programmée
1. En mode arrêté, appuyez sur la touche **PROG.** sur la télécommande. L'écran affichera «P01 0001».
2. Choisissez la piste de votre choix avec ⏮ / ⏭ , puis appuyez sur la touche **PROG.** pour confirmer.
3. Répétez les étapes ci-dessus pour programmer jusqu'à 32 pistes pour les CD et 99 pistes pour les MP3.
4. Appuyez sur ⏯ pour lancer la lecture programmée.
5. Appuyez sur la touche ■ sur la télécommande une fois pour arrêter la lecture programmée. Appuyez deux fois sur ■ pour annuler cette fonction.

__Selectionner un repertoire (MP3 seulement)__
- Appuyez sur la touche ▲ de la télécommande pour lire la première piste du répertoire suivant (du disque ou clé USB).
- Appuyez sur la touche ▼ de la télécommande pour lire la première piste du répertoire précédent (du disque ou clé USB).

A l'aide des touches +10, 1-10
Utilisez les touches numériques pour saisir le numéro de piste, et la lecture commencera automatiquement à partir de la piste sélectionnée.
Si vous voulez saisir un numéro de piste supérieur à 10, utilisez les touches **+10**, puis **1-9**.
Exemple 1: pour sélectionner la 14e piste, appuyez d'abord une fois sur la touche **4**, appuyez alors sur les boutons **+10 (4+10=14)**
Exemple 2: pour sélectionner la 25e piste, appuyez d'abord une fois sur la touche **5**, puis appuyez deux fois sur **+10. (5+10+10=25)**

CONNEXION D'UNE SOURCE AUXILIAIRE
Sur des prises entrée audio RCA
1. Connectez votre appareil auxiliaire (ex: lecteur DVD) sur les prises **AUDIO IN L/R** à l'arrière de l'unité avec un câble audio RCA (câble non fourni).
2. Appuyez sur la touche **SOURCE** plusieurs reprises pour choisir le mode RCA. L'écran affichera "RCA_INPUT" pendant quelques secondes et retournera à l'heure de l'horloge
3. Commencez la lecture de votre source auxiliaire.
4. Réglez le volume au niveau souhaité.
5. Pour arrêter la lecture, déconnectez votre source auxiliaire des prises **AUDIO IN L/R**.

Sur une prise d'entrée auxiliaire 3.5mm AUX IN
1. Connectez votre appareil auxiliaire (ex: lecteur MP3) sur la prise **AUX IN** en haut de l'unité (câble fourni).
2. Appuyez sur la touche **SOURCE** plusieurs reprises pour choisir le mode AUX IN. L'écran affichera "AUX_INPUT".
3. Commencez la lecture de votre source auxiliaire.
4. Réglez le volume au niveau souhaité.
5. Pour arrêter la lecture, débranchez votre source auxiliaire de la prise **AUX IN**.

REGLER L'ALARME ET LE MODE D'ALARME
Régler l'alarme
En mode veille, appuyez sur **ALM.** une fois pour entrer en mode de réglage d'alarme. L'écran affichera «**Alarm OFF**».
1. Appuyez sur ⏮ / ⏭ sur l'unité ou sur ▲ / ▼ sur la télécommande pour entrer en mode de réglage de l'alarme. Appuyez sur **ALM.** pour confirmer. «**Alarm ON**» apparait sur l'écran et le chiffre des heures clignote.
2. Appuyez sur ⏮ / ⏭ sur l'unité ou sur ▲ / ▼ sur la télécommande pour régler la valeur des heures. Appuyez sur **ALM.** pour confirmer et le chiffre des minutes clignote.
3. Appuyez sur ⏮ / ⏭ sur l'unité ou sur ▲ / ▼ sur la télécommande pour régler la valeur des minutes et appuyez sur **ALM.** de nouveau. L'indicateur d'alarme «**AL.**» reste allumé.

REMARQUES:
- L'alarme vous réveillera sur le mode précédent (Bluetooth, Disque, USB, FM/ DAB+, RCA ou AUX) lorsque le délai de l'alarme est écoulé. Choisissez le mode de réveil de votre choix avant d'éteindre l'unité.
- S'il n y a pas d'entrée de son de la part de la source de réveil de votre choix, lorsque l'alarme se déclenche, elle passera en mode radio automatiquement après environ une minute.
- Si la source de réveil est le mode radio, choisissez la station de radio de votre choix avant d'éteindre l'unité.

Arrêter l'alarme
- Arrêt d'alarme
Appuyez sur ⏻ . L'alarme sonnera de nouveau le jour suivant à la même heure. L'indicateur d'alarme «**AL.**» reste allumé.

- Annulation d'alarme
1. En mode veille, appuyez sur **ALM.** pour entrer en mode de réglage d'alarme.
2. Appuyez sur ⏮ / ⏭ sur l'unité ou ▲ / ▼ sur la télécommande pour choisir «**Alarm OFF**» et appuyez sur **ALM.** de nouveau pour annuler complètement l'alarme. L'indicateur d'alarme «**AL.**» s'éteint.

FONCTION SOMMEIL
Cette fonction vous permet de régler une durée avant l'arrêt automatique de l'appareil. Vous pouvez choisir une durée (en minutes) avant l'arrêt automatique de l'appareil.
1. Appuyez sur la touche **SLEEP** (fonction sommeil) autant de fois que nécessaire pour sélectionner la durée souhaitée: 90-60-45-30-15-10 ou 5 minutes d'écoute. La durée de sommeil restante s'affichera.
2. Pour annuler la fonction la fonction sommeil, appuyez plusieurs fois sur le bouton **SLEEP** jusqu'à ce que la durée de sommeil restante disparaisse

Remarques: Cette fonction ne peut être réglée que lorsque l'appareil est en marche.

REGLAGE D'INTENSITE LUMINEUSE DE L'ECRAN
Appuyez sur la touche **DIM.** sur la télécommande pour choisir la luminosité de l'écran: forte ou faible.

CHARGEMENT USB
Cette unité est équipée d'un port de chargement USB intégré (puissance: 5V ⎓ 1A) pour recharger votre appareil mobile (ex: Smartphone, tablette, etc.).
Branchez simplement le câble de chargement USB (non fourni) dans le port de chargement USB et connectez-le sur votre appareil mobile.

FICHE TECHNIQUE
GÉNÉRALITÉS
Alimentation: DC 12V ⎓ 2A ⊖-◐-⊕
Consommation: 35W

BLUETOOTH
Version Bluetooth: V4,1
Bluetooth: 2.402-2.48GHz
Puissance de sortie des RF (fréquences radios): -3.056 dBm
Distance de fonctionnement: Jusqu'à 10 mètres mesurés en espace ouvert (les murs et les structures peuvent affecter la portée de l'appareil)

RADIO
FM: 87.5-108MHz
DAB/DAB+: 174.928 -239.200 MHz

Les caractéristiques et les spécifications sont sujettes à modification sans préavis.

RÉSOLUTION DES PROBLÈMES
En cas de problème avec cette unité, vérifiez ce qui suit avant de demander une réparation:

Pas de courant
• Assurez-vous que l'unité est connectée sur une alimentation secteur.

Pas de son - général
• Le volume de l'appareil externe est réglé au minimum, augmentez le volume.
• Le volume du M-785DAB est réglé au minimum, augmentez le volume.

L'appareil Bluetooth ne peut pas se coupler ou se connecter à l'unité.
• Vous n'avez pas activé la fonction Bluetooth de votre appareil. Consultez le manuel d'utilisation de votre appareil pour activer la fonction Bluetooth.
• L'unité n'est pas en mode couplage. Tenez la touche **⏯ / PAIRING** appuyée jusqu'à ce que l'indicateur Bluetooth clignote rapidement.
• L'unité est déjà connectée à un autre appareil Bluetooth; déconnectez cet appareil et réessayez.

PLUS D'INFORMATION
CAUTION
RISK OF ELECTRIC SHOCK
DO NOT OPEN

ATTENTION: Pour réduire le risque de choc électrique, ne pas ouvrir l'appareil, il n'y a aucune partie à l'intérieur destinée à l'utilisateur. Confiez toutes les réparations à un personnel qualifié.

L'éclair avec le symbole de la flèche dans le triangle est un signe d'alerte avertissant l'utilisateur de "tension dangereuse" à l'intérieur de l'unité.

Le point d'exclamation dans le triangle est un signe d'alerte avertissant l'utilisateur d'instructions importantes accompagnant le produit.

La plaque de précaution est située à l'arrière de l'appareil.

IMPORTANT
- Utilisez cet appareil sous un climat tempéré.
- La plaque signalétique se trouve à l'arrière de cet appareil.
- Veiller à avoir une distance minimale de 5 cm autour de l'appareil pour une aération suffisante et que la ventilation ne soit pas gênée en recouvrant les orifices d'aération de l'appareil avec des objets tels que journaux, nappes, rideaux…..
- Ne placez pas de sources de flammes nues, telles que des bougies allumées sur l'appareil.
- Ne pas exposer l'appareil à des gouttes d'eau ou éclaboussures.
- Ne placez pas d'objets remplis de liquides, tels que verre, vase ou objets similaires sur l'appareil.
- Ne pas jeter les piles dans le feu! Respectez l'environnement lors de la disposition des piles usagées.
- Les piles ne doivent pas être exposées à une chaleur excessive comme le soleil, le feu ou autre source de chaleur similaire.
- La fiche du cordon d'alimentation est utilisée comme dispositif de débranchement et doit rester facilement accessible. Pour être totalement déconnecté, cette fiche doit être débranchée du réseau complètement. La prise de courant ne doit pas être obstruée et doit être facilement accessible lors de son utilisation .
- Sous l'influence du phénomène transitoire rapide et / ou phénomène électrostatique électrique, le produit pourrait présenter des dysfonctionnements et l'utilisateur devra faire une réinitialisation de l'appareil.

Si à l'avenir, vous devez vous débarrasser de ce produit, sachez que les produits électriques usagés ne doivent pas être jetés avec les ordures ménagères. Des installations destinées au recyclage existent. Vérifiez auprès de votre municipalité ou demandez à votre revendeur des conseils. (Directive Déchets d'Equipements Electriques et Electroniques)

Nos emballages peuvent faire l'objet d'une consigne de tri, pour en savoir plus: www.quefairedemesdechets.fr

NEW ONE S.A.S
10, Rue de la Mission, 25480 Ecole Valentin, France

CE

GB BLUETOOTH MICRO SYSTEM WITH DAB+/ FM RADIO, CD AND USB PORT

UNPACK THE UNIT
When you unpack your unit, make sure that you have removed all the accessories and information papers:
- Bluetooth Micro system
- Remote control
- Aux in cable
- 75 Ohm transferring antenna cable
- AC adaptor

LOCATION OF CONTROLS
1. LCD dot matrix display
2. Main speakers
3. Bluetooth indicator
4. Remote sensor
5. ⏻ / **SOURCE**: To turn unit on/off; To select function mode: DAB+/FM, Disc, USB, Bluetooth, RCA or AUX.
6. ⏯ **/BAND**: Play/ Pause; Bluetooth pairing function; DAB+/ FM band selector
7. Ⓜ ■ **INFO.**: To set clock time; Stop playback; Enter into Menu mode; To preview further information
8. ⏮ , ⏭ : Skip/search /Tuning
9. **P+/ SCAN**: Radio preset up; auto scan the station
10. –🔈 / 🔊+ : To adjust volume
11. NFC **NFC** Tag
12. ⏏ : To open / close the disc tray
13. USB port for charging
14. AUX IN jack (3.5mm)
15. USB port for MP3 playback
16. CD compartment
17. External antenna socket
18. **AUDIO IN L/R** RCA jacks
19. DC in jack

REMOTE CONTROL
R1. ⏻ To turn unit on/off
R2. 🔇 : To mute or restore sound
R3. **SOURCE**: To select DAB+/FM, Disc, USB, Bluetooth, RCA or AUX mode.
R4. –🔈 / 🔊+ : To adjust volume
R5. **EQ** button: To select desired sound effects: FLAT / CLASSIC / ROCK / JAZZ/ POP
R6. **LD** button: Loudness On/Off
R7. **DIM.** button: To adjust display brightness
R8. **AUDIO** button: To adjust Bass/ Treble
R9. **ALM. / SLEEP** button: To set alarm time; To select sleep time.
R10. **CLOCK / ■ / Ⓜ** : To set clock time; Stop playback; Enter into Menu mode
R11. **⏏ / BAND** button: To open / close the disc tray; DAB+/ FM band selector
R12. ▲ / ▼ : Select up/ down; Folder up / down
R13. ⏮ , ⏭ : Skip/search /Tuning
R14. **⏯ / PAIRING**: Play/Pause; Bluetooth pairing function
R15. **REP.** button: To repeat playback
R16. **RAND./ INFO.** button: To turn on/off random play function; To preview further information
R17. **SCAN / PROG.**: auto scan the station; To program playback sequences
R18. **1-10**, **+10** buttons: Number entry

INSTALLING BATTERY
Insert 2 "AAA/ UM4" batteries to the remote control prior to use. Make sure to match their polarities (+/-) to the markings inside the compartment.

Before throwing any batteries away, consult your distributor who may be able to take them back for specific recycling.

NOTES:
- Never recharge the batteries, apply heat to them or take them apart.
- If the remote control is not going to be used for a long time, remove the battery to avoid damage caused by battery leakage corrosion.
- Attention should be drawn to the environmental aspects of battery disposal.
- Do not throw batteries in fire!
- Battery shall not be exposed to excessive heat such as sunshine, fire or the like.

CAUTION: Danger of explosion if battery is incorrectly replaced. Replace only with the same or equivalent type.

POWER SUPPLY
AC ADAPTOR
The supplied AC adaptor is suitable for use on AC main supplies of 100-240V ∿ 50/60Hz and should only be connected to a mains supply within these parameters.

In a concern of saving energy, when playback has reached to the end or listening volume is set at a very low level and no control is operated on the device for a period of 2 hours, the unit will automatically switch to Standby mode.

Cautions:
- The AC adaptor included with this unit is for its use only. Do not use it with other equipment.
- Turn off the unit before unplugging the AC adaptor from the unit so as to avoid the unit being damaged.
- When the unit is not going to be used for long time, disconnect the AC adaptor from the AC outlet.
- Be sure to use it near the wall outlet and easily accessible. If a malfunction occurs, disconnect the plug from the wall outlet at once.
- AC adaptor is used as the disconnect device. It shall remain readily operable and should not be obstructed during intended use. To be completely disconnected the apparatus from supply mains, the AC adaptor of the apparatus shall be disconnected from the mains socket outlet completely.
- Never use an AC adaptor that is damaged, route power lead in a safe manner and make sure it is not subjected to trapping or pinching. If the power lead is damaged refer to a qualified service agent.

SETTING TIME
1. In standby mode, press Ⓜ once to enter time setting mode and the hour digits flash.
2. Press ⏮ / ⏭ on unit or ▲ / ▼ on remote control to set the hour value. Press Ⓜ to confirm and minute digits flash.
3. Press ⏮ / ⏭ on unit or ▲ / ▼ on remote control to set the minute value and press Ⓜ again to confirm.

AUDIO CONTROLS
LOUDNESS
Press **LD** button on remote control to turn on / off loudness.
Loudness on: the display shows "**Loudness ON**"
Loudness off: the display shows "**Loudness OFF**"

BASS/TREBLE
Press **AUDIO** button on remote control to select Bass or Treble function, the corresponding icon will appear on display, then press –🔈 or 🔊+ to set bass or treble level. Release the button to confirm the setting.

EQ
Press **EQ** button on remote control to toggle among the different sound effects (FLAT/ CLASSIC/ ROCK/ JAZZ/ POP). The selection will show on display for few seconds.

TURNING UNIT ON/OFF
1. Press ⏻ button to turn on the unit.
2. Long press ⏻ button on unit or short press ⏻ button on remote control to turn off the unit.

SELECTING FUNCTION
When the unit is ON, press **SOURCE** button repeatedly to select the desired function in cycle: DAB+/FM, Disc, USB, Bluetooth, RCA or AUX.

BLUETOOTH FUNCTION
The *Bluetooth*® word mark and logos are registered trademarks owned by Bluetooth SIG, Inc. and any use of such marks by New One S.A.S is under license. Other trademarks and trade names are those of their respective owners.

Pairing a Bluetooth Device
1. When the unit is ON, press **SOURCE** button on unit repeatedly to select Bluetooth mode. The display will show "BlueTooth". The Bluetooth indicator will start to blink rapidly.
2. On the Bluetooth device, enable Bluetooth and select "M-785DAB" from the Device List. (Refer to the user manual of the device to be connected for detailed operations.) If the Bluetooth device prompts for a pass code, use"0000". Some Bluetooth devices will ask you to accept the connection. You will hear an indication voice when pairing is successful.

Tip: If you want to connect your Bluetooth speaker to another Bluetooth audio device, you need to disconnect current device first and follow the steps above to make a new connection.
If the pairing fails, perform the following:
Press and hold the **⏯ /PAIRING** button until the Bluetooth indicator blinks quickly to enter the Pairing mode. On the Bluetooth device, enable Bluetooth and select "M-785DAB" from the Device List (see step 2 above).

- On some devices such as computers, once paired you must select the unit from the Bluetooth menu and choose "Use as Audio Device (stereo)" or similar.
- Pairing remains intact when the unit and/or your Bluetooth device is taken out of communication range. An active connection will be re-established when your Bluetooth device returns within range.
- When the unit is turned on again, it will automatically try to reconnect with the most recently paired Bluetooth device.

Using a Bluetooth Device
1. With a unit paired (see previous section), operate your Bluetooth device and its sound will be heard through the M-785DAB's speakers.
2. Press the ⏯ button to pause playback. Press again to resume playback.
3. Select desired track with ⏮ / ⏭ .
4. Adjust the volume using the –🔈 / 🔊+ Volume buttons. You can also adjust the volume on the device to which you are paired.

Using a NFC Device
NFC (Near Field Communication) is a technology that enables short-range wireless communication between NFC-enabled devices, such as mobile phones.
1. When the unit is ON, press **SOURCE** button repeatedly to select Bluetooth mode. The display will show "BlueTooth". The Bluetooth indicator will start to blink rapidly.
2. Enable NFC and Bluetooth on your Bluetooth device (see the user manual of your device for details), tap the NFC device on the **NFC** tag NFC on unit until you hear an indication voice. The NFC device is connected to this unit via Bluetooth.
3. Select and play audio files or music on your NFC device.
4. To break the connection, tap the NFC device with the **NFC** tag NFC on this unit again.

Note: The operational range between the main unit and a NFC device is approximately 10 meters.

Hereby, NEW ONE S.A.S, declares that this MUSE M-785 DAB is in compliance with the essential requirements and other relevant provisions of Directive 2014/53/EU. The declaration of conformity may be consulted at www.muse-europe.com

LISTENING TO DISC
1. When the unit is ON, press **SOURCE** button to select disc mode. The display will show "**Disc**" for a few seconds. Press ⏏ to open the disc tray. Insert a disc with label side facing up. Press ⏏ again to close the disc tray. (Note: If there is no disc inserted, the display will show "**No Disc**").
2. After a few seconds, the total number of track will appear on display for a few seconds and playback starts automatically.

RADIO
Listening to the radio
When the unit is ON, press **SOURCE** button to select Radio mode. The display will show "Digital Radio" for a few seconds and change to current frequency.

Band selection
When selected radio mode, long press **BAND** button on unit or short press **BAND** repeatedly on remote control to select DAB/DAB+ or FM band.

Listen to DAB/ DAB+ Radio
1. When selected DAB/DAB+ mode, the unit will start automatic scan for DAB/DAB+ stations if it's the first time to use. The display will change to "Scanning……". A progress bar will show the progress of the scanning and the number of stations found will be displayed.
2. When the scan is complete, the unit will select the first available station and start to play automatically. Stations will be listed in numerical and then alphabetical order by default.

Note: When the DAB radio station list is stored, it will not search automatically again. Press **SCAN** button to search and list station.
3. Press ⏮ or ⏭ to select the stations in the list.
4. Press the ⏯ button to confirm your selection.

Note:
- If no broadcasts are found by DAB/DAB+ scan, "No DAB Station" appears in the display.
- For a better reception, insert the antenna cable into the external antenna socket and extend it.
- During the search operation, the sound level is automatically muted.

LISTEN TO FM RADIO
In FM radio mode, Press ⏮ or ⏭ button to manual tuning. Press **SCAN** button once or press and hold ⏮ or ⏭ to automatic search.
Note: For a better reception, insert the antenna cable into the external antenna socket and extend it.

PRESET STATION
This unit can store 10 FM and 10 DAB/DAB+ stations.
1. Long press **BAND** button on unit or short press **BAND** repeatedly on remote control to select FM or DAB/DAB+ band.
2. Select a radio station.
3. Press and hold **1-10** number button on remote control to stored it. "stored" will be displayed.
4. Repeat step 1-3 to store other stations.

Listening to station presets
1. Long press **BAND** button on unit or short press **BAND** repeatedly on remote control to select FM or DAB/DAB+ band.
2. Press **P+** on unit or **1-10** number button on remote control to select your desire station.

Note: If you choose a station that hasn't been allocated, "Preset Empty" will be displayed. If the station has been allocated before, the frequency will be showed.

SETUP MENU
Navigating the setup menu.
1. In FM or DAB mode, press and hold Ⓜ to enter into setup menu.
2. Press ⏮ or ⏭ button to scroll to one of the available options.
3. Press ⏯ button to enter related setup.

__FM Setting Menu__
Scan setting
To select all stations or Strong stations only.
All stations: the automatic search locates at any available station.
Strong station only: the automatic search only locates at strong stations.

Audio setting
To select Stereo allowed or Forced mono.

System
To select the system setting options: Factory Reset, SW version.

• Factory Reset
To clear all users defined settings.

• SW version (software version)
To display the current software version.

__DAB Setting Menu__
Full Scan
This function allows you to automatically scan and create a list of receivable DAB/ DAB+ broadcasts.

Manual Tune
This function can be used to assist the positioning of the antenna or the unit to obtain the optimum reception for a specific channel or frequency.

DRC (Dynamic range compression)
DRC can make quieter sounds easier to hear when the unit is used in a noisy environment.
Press ⏮ or ⏭ button to select your desire DRC level: off, high, low. Press ⏯ button to confirm.
DRC off - no compression. This is the default setting.
DRC high - maximum compression.
DRC low - medium compression.
Note: DRC is effective only in dynamic range compression broadcast.

Prune (remove stations that are listed but unavailable)
Press ⏮ or ⏭ to select "No" or "Yes", then press ⏯ button to confirm or cancel removing all invalid stations.

System
Please refer to the system of FM Setting Menu.

REVIEWING MORE INFORMATION (FM/ DAB MODE)
Repeatedly press **INFO.** button to review some unit settings or available information for the station you are listening.

USB PLAYBACK
1. Connect an USB device to the **USB MP3** port on unit.
2. Press **SOURCE** button repeatedly to select USB mode. The display will show "USB" for a few seconds and playback will start automatically.
3. Select desired track with ⏮ / ⏭ .

Notes:
- The total number of MP3 files on the USB device should not exceed 999.
- The device may not contain more than 99 directories.
- The reading time takes about a few seconds or more depending on the amount of MP3 files and folders on USB device.
- Do not put anything other than a USB device to the port of this unit. Other objects may damage the USB mechanism.
- The USB socket must not be connected to the computer directly, for that may damage the unit.
- There are many USB devices in the market. We cannot guarantee to support all different models. Please try another USB device if your device is not supported.

PLAY MODES (CD/MP3)
Repeat playback
Press **REP.** button on remote control repeatedly to select a play mode,
- Repeat One: display shows "**Rep-1**".
- Repeat folder: display shows "**Rep-F**". (MP3 only)
- Repeat All: display shows "**Rep-A**".

To cancel repeat playback, press **REP.** button repeatedly until repeat indicator disappears.

Random playback
Press **RAND.** button on remote control. Display show "**RAND.**". It will play all tracks in random order. Press **RAND.** button again to cancel this function.

Program playback
1. In stop mode, press **PROG.** button on remote control. The display will show "P01 0001".
2. Select the desired track with ⏮ / ⏭ , then press **PROG.** button to conform.
3. Repeat above steps to program up to 32 tracks for CD and 99 tracks for MP3.
4. Press ⏯ to start program playback.
5. Press ■ button once to stop the program playback. Press ■ twice to cancel this function.

__Select a folder (mp3 only)__
- Press ▲ on remote control to select the first track of next folder of your current disc or USB.
- Press ▼ on remote control to select the first track of previous folder of your current disc or USB.

By number buttons +10, 1-10
Use the number buttons to input the track number, and it will start playback from the selected track automatically.
If you want to input the track number bigger than 10, use the **+10**, **1-9** button.
Example 1: to select the 14th track, firstly press **4** then press **+10 (4+10=14)**
Example 2: to select the 25th track, firstly press **5** then press twice **+10 (5+10+10=25)**

CONNECTING AUXILIARY SOURCE
To AUDIO IN RCA jacks
1. Connect your auxiliary source (e.g. DVD player) to the **AUDIO IN L/R** jacks on back of unit with RCA audio cable (cable not included).
2. Press **SOURCE** button repeatedly to select RCA mode. The display will show "RCA_INPUT".
3. Start playback from your auxiliary source.
4. Adjust the volume to desired level.
5. To stop playback, disconnect your auxiliary source from the **AUDIO IN L/R** jacks.

To 3.5mm AUX IN jack
1. Connect your auxiliary source (e.g. mp3 player) to the **AUX IN** jack on the top of unit (cable included).
2. Press **SOURCE** button repeatedly to select AUX IN mode. The display will show "AUX_INPUT".
3. Start playback from your auxiliary source.
4. Adjust the volume to desired level.
5. To stop playback, disconnect your auxiliary source from the **AUX IN** jack.

SETTING THE ALARM
Setting the alarm
In standby mode, press **ALM.** once to enter alarm setting mode. The display will show "**Alarm OFF**".
1. Press ⏮ / ⏭ on unit or ▲ / ▼ on remote control to enter alarm setting mode. "**Alarm ON**" appears on display. Press **ALM.** to confirm and the hour digits flash.
2. Press ⏮ / ⏭ on unit or ▲ / ▼ on remote control to set the hour value. Press **ALM.** to confirm and minute digits flash.
3. Press ⏮ / ⏭ on unit or ▲ / ▼ on remote control to set the minute value and press **ALM.** again to confirm. "**AL.**" remains on display.

NOTES:
- The alarm will wake up to the previous mode (Bluetooth, Disc, USB, FM/DAB+, RCA or AUX) when the alarm time is reached. Select your desired wake-up mode before the unit is turned off.
- If there is no audio input from your selected wake-up source when the alarm time is reached, it will switch to radio mode automatically after approximate one minute.
- If the wake-up source is radio mode, select your desired radio station before the unit is turned off.

Stopping the Alarm
- Alarm stop
Press ⏻ . The alarm will sound again the next day at the same time. Alarm indicator "**AL.**" remains on.

- Alarm Cancellation
1. In Standby mode, press **ALM.** to enter alarm setting mode.
2. Press ⏮ / ⏭ on unit or ▲ / ▼ on remote control to select "**Alarm OFF**" and press **ALM.** again to cancel the alarm permanently. "**AL.**" disappears.

SLEEP FUNCTION
In sleep mode, the unit will turn off automatically after a specified time.
You can select duration in minutes before the unit turns off automatically.
1. Press **SLEEP** on remote control repeatedly to select 90-60-45-30-15-10 or 5 minutes of listening. The remaining sleep time will be displayed.
2. To cancel the sleep function, repeatedly press **SLEEP** button until the remaining sleep time disappears.

Note: Sleep time can only be set when the unit is turned ON.

DIMMER
Press **DIM.** button on remote control to select the brightness of the screen: high or low.

USB CHARGING
This unit is equipped with a built-in USB charging port (Output: 5V ⎓ 1A) for recharging your mobile device (e.g. Smartphone , tablet, etc.)
Simply plug the USB charging cable (not included) into the USB charging port and connect it to your mobile device.

TECHNICAL SPECIFICATION
GENERAL
POWER SUPPLY: DC 12V ⎓ 2A ⊖-◐-⊕
Consumption: 35W

BLUETOOTH
Bluetooth Version: V4.1
Bluetooth: 2.402-2.48GHz
RF Output Power: -3.056 dBm
Working Distance: Up to 10 meters measured in open space (wall and structures may affect range of device)

RADIO
FM: 87.5-108MHz
DAB/DAB+: 174.928 -239.200 MHz

Specifications are subject to change without notice.

TROUBLESHOOTING GUIDE
Should this unit exhibit a problem, check the following before seeking service:

No Power
• Make sure unit is connected to AC power.

No Sound – General
• External device's volume is set to minimum; raise volume.
• The M-785DAB's volume is set to minimum; raise volume.

The Bluetooth device cannot pair or connect with the unit.
• You have not activated the Bluetooth function of your device. Refer to the user manual of your device to activate Bluetooth function.
• The unit is not in pairing mode. Press and hold the **⏯ / PAIRING** button until the Bluetooth indicator blinks fast.
• The unit is already connected with another Bluetooth device; disconnect that device and then try again.

MORE INFORMATION
CAUTION
RISK OF ELECTRIC SHOCK
DO NOT OPEN

CAUTION: To reduce the risk of electric shock, do not open the device, there is no party inside for the user. Refer all servicing to qualified personnel.

The lightning with the arrow symbol in the triangle is a warning sign alerting the user to "dangerous voltage" inside the unit.

The exclamation point in the triangle is a warning sign alerting the user of important instructions accompanying the product.

The Caution mark is located at the back of the device.

IMPORTANT
- The use of apparatus in moderate climates.
- The Marking plate is located at the back of the device.
- Make sure to have a minimum distance of 5 cm around the unit for sufficient ventilation.
- Ensure that the ventilation openings is not covered with items such as newspapers, tablecloths, curtains, etc.
- Do not place naked flame sources, such as lighted candles on the apparatus.
- Do not expose this appliance to dripping or splashing water.
- Do not place objects filled with liquids, such as glass, vase on the device.
- Do not throw batteries into fire! Respect the environment when disposing of used batteries.
- Batteries should not be exposed to excessive heat such as sunshine, fire or other similar heat source.
- The power plug is used as a disconnect device and must be easily accessible. To be completely disconnected from the power, the plug of the appliance should be disconnected completely. The socket must not be obstructed and should be easily accessible during intended use.
- Under the influence of fast transient and / or electrostatic electric phenomenon, the product may malfunction and the user must perform a power reset of the device.

If in the future, you need to get rid of this product, please note that Waste electrical products should not be disposed of with household waste. Recycling facilities exist. Check with your municipality or ask your dealer for advice. (Directive for Waste Electrical and Electronic Equipment)

NEW ONE S.A.S
10, Rue de la Mission, 25480 Ecole Valentin, France

CE

PT SISTEMA MICRO BLUETOOTH COM RÁDIO DAB+/FM, CD E CONEXÃO USB

RETIRE O APARELHO DA EMBALAGEM
Quando você retirar a sua nova unidade da embalagem, certifique-se de que todos os acessórios e manuais também tenham sido retirados:
- Sistema Micro Bluetooth
- Controle remoto
- Cabo de Entrada Auxiliar
- Cabo de antena de transferência de 75 Ohm
- Adaptador de rede

DESCRIÇÃO DO APARELHO
1. Visor LCD de matriz de pontos
2. Altifalantes
3. Indicador Bluetooth
4. Sensor para o telecomando
5. ⏻ / **SOURCE**: Para ligar e desligar o aparelho; Para selecionar o modo de funcionamento: DAB+/FM, Disc, USB, Bluetooth, RCA ou AUX.
6. ⏯ **/BAND**: Leitura/Pausa; Função de emparelhamento Bluetooth; Seletor de frequência DAB + / FM
7. Ⓜ ■ **INFO.**: Para ajustar a hora do relógio; Parar reprodução; Entar no Menu; Para visualizar mais informações
8. ⏮ , ⏭ : Pular/ Buscar/ Sintonizar
9. **P+/ SCAN**: Estações de rádio predefinidas; Sintonização automática de estações.
10. –🔈 / 🔊+ : Regulação do volume
11. NFC Símbolo do **NFC**
12. ⏏ : Parar abrir ou fechar a bandeja de discos
13. Conexão USB para recarga
14. Tomada de entrada Aux (3.5mm)
15. Conexão USB para reprodução de MP3
16. Compartimento para CD
17. Tomada da antena externa
18. Conexão RCA de **ENTRADA DE ÁUDIO L/R**
19. Conector de energia

TELECOMANDO
R1. ⏻ : Para ligar e desligar o aparelho
R2. 🔇 : Activação/desactivação do som
R3. Botão **SOURCE**: Para selecionar o modo de funcionamento: DAB+/FM, Disc, USB, Bluetooth, RCA ou AUX.
R4. –🔈 / 🔊+ : Regulação do volume
R5. Botão **EQ**: Para selecionar a equalização desejada: FLAT / CLASSIC / ROCK/ JAZZ / POP
R6. Botão **LD**: Ligado/Desligar Alto
R7. Botão **DIM.**: Para ajustar o brilho do ecrã
R8. Botão **AUDIO**: Utilizado para ajustar os graves / os agudos
R9. Botão **ALM. / SLEEP**: Para definir a hora do alarme; Para selecionar o tempo da função Dormir
R10. Botão **CLOCK / ■ / Ⓜ** : Para ajustar a hora do relógio; Parar reprodução; Entrar no Menu
R11. Botão **⏏ / BAND**: Parar abrir ou fechar a bandeja de discos; Seletor de frenquência DAB+/ FM
R12. ▲ / ▼ : Selecionar cima / baixo; Pasta seguinte / anterior
R13. ⏮ , ⏭ : Pular/ Buscar/ Sintonizar
R14. **⏯ / PAIRING**: Leitura/Pausa; Função de emparelhamento Bluetooth
R15. Botão **REP.**: Para repetir a reprodução
R16. Botão **RAND./ INFO.**: Para ligar ou desligar a função de reprodução aleatória; Para visualizar mais informações
R17. Botão **SCAN / PROG.**: Sintonização automática da estação; Para programar as sequências de reprodução
R18. **1-10**, **+10** Botões numéricos

COLOCAÇÃO DAS PILHAS
Insira 2 pilhas AAA/UM4 no telecomando antes de qualquer utilização. Respeite as indicações de polaridade (+/-) inscritas no compartimento para as pilhas.

Antes de eliminar as pilhas, consulte o seu revendedor pois este pode retomá-las para reciclagem.

OBSERVAÇÕES:
- Nunca carregue pilhas não recarregáveis. Não aqueça as pilhas e não as desmonte.
- No caso de não utilização prolongada do telecomando, retire a pilha de modo a evitar quaisquer danos causados pela corrosão originada pelo líquido vertido da referida pilha.
- Certifique-se de que respeita o ambiente quando eliminar pilhas gastas.
- Não deite as pilhas no fogo!
- Não exponha as pilhas a calor excessivo, como raios do sol, fogo ou outras fontes de calor semelhantes.

ATENÇÃO: Risco de explosão se a pilha não for inserida correctamente. Substitua-a apenas por uma pilha idêntica ou de tipo equivalente.

ALIMENTAÇÃO
Utilização do adaptador de corrente
A fonte fornecida é adequada para ser utilizada em tomadas de 100 a 240V ∿ 50/60Hz e deverá ser apenas ligada a tomadas dentro dessas especificações.

No interesse de economizar energia, quando uma reprodução terminar ou o nível de volume for definido como muito baixo e nenhuma operação for realizada por um período de 2 horas, o aparelho entrará automaticamente no modo de Espera.

Atenção:
- O adaptador de corrente fornecido destina-se apenas a ser utilizado com este aparelho. Não o utilize, pois, com outros aparelhos.
- Desligue o aparelho antes de desligar o adaptador de corrente para evitar danificar o leitor.
- No caso de não utilização prolongada, desligue o adaptador de corrente da tomada.
- Coloque o aparelho na proximidade da tomada de parede e certifique-se de que esta se mantém facilmente acessível. Em caso de avaria, desligue imediatamente o aparelho da tomada de parede.
- O adaptador de corrente permite desligar o aparelho. Deve ser mantido facilmente acessível durante a utilização. Para cortar completamente a alimentação do aparelho, desligue efectivamente o adaptador da tomada de corrente.
- Nunca utilize um adaptador de corrente danificado. Coloque o cabo de alimentação de forma segura e de modo a não ficar preso nem esmagado. Se o cabo estiver danificado, contacte um serviço de reparação.

AJUSTANDO A HORA
1. No modo de standby, pressione Ⓜ uma vez para entrar no modo de ajuste de hora e os dígitos da hora piscarão.
2. Pressione ⏮ / ⏭ no aparelho ou ▲ / ▼ no controle remoto para definir o valor da hora. Pressione Ⓜ para confirmar e os dígitos dos minutos piscarão.
3. Pressione ⏮ / ⏭ no aparelho ou ▲ / ▼ no controle remoto para definir o valor dos minutos e pressione Ⓜ mais uma vez para confirmar.

CONTROLES DE ÁUDIO
LOUDNESS
Pressione o botão **LD** no controle remoto para ligar ou desligar a função loudness.
Loudness ligada: a tela exibirá "**Loudness ON**"
Loudness desligada: a tela exibirá "**Loudness OFF**"

GRAVES/AGUDOS
Pressione o botão **AUDIO** no controle remoto para selecionar a função Graves ou Agudos, onde o símbolo correspondente à função será exibido na tela, e então pressione –🔈 ou 🔊+ para definir o nível dos graves ou agudos. Solte o botão para confirmar a configuração.

Equalizador
Pressionar repetidamente a tecla **EQ** do telecomando para seleccionar um modo equalizador: «FLAT», «CLASSIC» (clássico), «ROCK», «POP» ou «JAZZ». A escolha continuará a ser exibida na tela por alguns segundos.

LIGANDO/DESLIGANDO O APARELHO
1. Pressione ⏻ uma vez para ligar o aparelho.
2. Mantenha o botão ⏻ pressionado no aparelho ou pressione ⏻ uma vez no controle remoto para desligar o aparelho.

SELECIONANDO A FUNÇÃO
A função (DAB+/FM, Disc, USB, Bluetooth, RCA, AUX) é selecionada ao pressionar o botão **SOURCE** repetidamente.

FUNÇÃO DE BLUETOOTH
O nome *Bluetooth*® e logotipos são marcas registradas de propriedade da Bluetooth SIG, Inc. e quaisquer usos destas marcas pela New One S.A.S estão licenciados. Outras marcas e nomes registrados pertencem aos seus respectivos proprietários.

Pareando um dispositivo com Bluetooth
1. Quando esse aparelho estiver LIGADO, pressione o botão **SOURCE** várias vezes para selecionar o modo de Bluetooth. A tela exibirá "BlueTooth". O indicador do Bluetooth piscará rapidamente.
2. No dispositivo com Bluetooth, ative o Bluetooth e selecione "M-785DAB" na Lista de Dispositivos. (Consulte o manual de instruções do dispositivo que estiver sendo conectado para mais detalhes). Caso o dispositivo com bluetooth solicite uma senha, utilize "0000". Alguns dispositivos com Bluetooth solicitarão que você aceite a conexão. Você ouvirá uma indicação de voz quando o emparelhamento for bem sucedido.

Dica: Caso você queira conectar a sua caixa de som Bluetooth a outro dispositivo com Bluetooth, você precisará desconectar o dispositivo atualmente conectado primeiro, e então seguir os passos acima para realizar a nova conexão.
Caso o pareamento falhe, faça o seguinte:
Mantenha o botão **⏯ /PAIRING** pressionado até que o indicador Bluetooth comece a piscar rapidamente, entrando assim no modo de Pareamento. No dispositivo com Bluetooth, ative o Bluetooth e selecione "M-785DAB" na lista de dispositivos (consulte o passo 2 acima).

- Em alguns dispositivos, como computadores, uma vez pareado, você precisará selecionar o aparelho em um Menu Bluetooth e escolher "Utilizar como Dispositivo de Áudio (estéreo)" ou semelhante.
- O pareamento permanecerá intacto quando o aparelho ou o seu dispositivo com Bluetooth for retirado da área de comunicação. Uma conexão ativa será restabelecida quando o dispositivo com Bluetooth voltar à área de alcance.
- Quando o aparelho for ligado novamente, ele tentará automaticamente se reconectar ao dispositivo de Bluetooth com o qual ele tenha sido mais recentemente pareado.

Utilizando um dispositivo com Bluetooth
1. Com o aparelho pareado (veja seção anterior), utilize o seu dispositivo com Bluetooth e o seu som poderá ser escutado através das caixas de som do M-785DAB.
2. Pressione o botão ⏯ para pausar uma reprodução. Pressione novamente para continuar uma reprodução.
3. Selecione a faixa desejada com ⏮ / ⏭ .
4. Ajuste o volume através dos botões de Volume –🔈 / 🔊+ . Você também poderá ajustar o volume através do dispositivo com o qual você estiver pareado.

Utilizando um dispositivo com NFC
NFC (Comunicação em campo curto) é uma tecnologia que permite comunicações sem-fio em curta distância entre dispositivos que portem NFC, como telefones móveis.
1. Quando o aparelho estiver LIGADO, pressione o botão **SOURCE** várias vezes ou pressione para selecionar o modo de Bluetooth. A tela exibirá "BlueTooth". O indicador do Bluetooth piscará rapidamente.
2. Ative o NFC e o Bluetooth em seu dispositivo com Bluetooth (consulte o manual de instruções do dispositivo para mais detalhes), toque no dispositivo NFC na etiqueta **NFC** NFC no dispositivo até ouvir uma voz de indicação. O dispositivo com NFC será conectado a esse aparelho através do Bluetooth.
3. Selecione e reproduza arquivos de áudio e música no seu dispositivo com NFC.
4. Para desfazer a conexão, toque o dispositivo com NFC no símbolo **NFC** NFC nesse aparelho novamente.

Observação: A distância de utilização entre o aparelho principal e um dispositivo com NFC é de aproximadamente 10 metros.

A NEW ONE S.A.S aqui declara que este produto « MUSE M-785 DAB» cumpre os requisitos essenciais e outras disposições relevantes da Norma 2014/53/EU. A declaração de conformidade pode ser consultada em www.muse-europe.com

UTILIZANDO O CD
1. Quando o aparelho estiver LIGADO, pressione o botão **SOURCE** várias vezes para selecionar o modo do disco. A tela exibirá "**Disc**" por alguns segundos. Pressione ⏏ para abrir a bandeja de discos. Insira o disco com a etiqueta voltada para cima. Pressione ⏏ novamente para fechar a bandeja de discos. (Observação: caso nenhum disco tenha sido inserido, a tela exibirá "**No Disc**").
2. Depois de alguns segundos, o número total de faixas será exibido na tela por alguns segundos e a reprodução será automaticamente iniciada.

RÁDIO
AUDIÇÃO DO RÁDIO
Quando o aparelho estiver LIGADO, pressione o botão **SOURCE** para selecionar o modo de Rádio. A tela exibirá "Digital Radio" por alguns segundos e então mudará para a frequência atual.

Seleção de frequência
Quando selecionar o modo de rádio, prima o botão **BAND** na unidade ou prima **BAND** repetidamente no telecomando para selecionar frequência DAB/DAB+ ou FM.

ESCUTANDO RÁDIOS DAB/DAB+
1. Quando selecionado o modo DAB / DAB +, o rádio iniciará a busca automática das estações DAB/DAB+ se for a primeira vez que usar a unidade. O visor mudará para "Scanning……" (Sintonizar). Uma barra de progresso mostrará o progresso de sintonização e o número de estações encontradas durante a sintonização também será exibido.
2. Quando a sintonização estiver concluída, o rádio selecionará a primeira estação disponível e começará a emitir. Por padrão, as estações são listadas em ordem numérica e, em seguida, em ordem alfabética.

Nota: Quando a lista de estações de rádio DAB forem armazenadas, ela não voltará a procurar automaticamente. Pressione o botão **SCAN** para pesquisar e listar a estação.
3. Prima ⏮ ou ⏭ para selecionar as estações da lista.
4. Prima o botão ⏯ para confirmar a sua seleção.

Observação:
- Caso nenhuma transmissão seja encontrada pela sintonia de DAB/DAB+, a frase "No DAB Station" (Nenhuma estação DAB) será exibida na tela.
- Para uma melhor receção, insira o cabo da antena de transferência na tomada da antena externa e estenda-a.
- Durante o processo de busca, o volume será automaticamente colocado em mudo.

ESCUTANDO RÁDIO FM
No modo de rádio FM, prima o botão ⏮ ou ⏭ para efetuar a sintonização manual. Pressione o botão **SCAN** uma vez ou pressione e segure ⏮ / ⏭ para a busca automática.
Nota: Para uma melhor receção, insira o cabo da antena de transferência na tomada da antena externa e estenda-a.

ESTAÇÕES PRÉ-INSTALADAS
Este aparelho pode armazenar até 10 estações de rádio FM e 10 estações DAB/ DAB+.
1. Mantenha pressionado o botão **BAND** no dispositivo ou pressione **BAND** repetidamente no telecomando para selecionar a frequência FM ou DAB / DAB +.
2. Selecione uma estação de rádio.
3. Pressione e segure o botão numérico **1-10** no telecomando para armazená-lo. "Stored" (armazenado) será exibido.
4. Repita os passos de 1 a 3 para armazenar outras estações.

ESCUTANDO PRÉMISSÕES DE RÁDIO
1. Mantenha pressionado o botão **BAND** na unidade ou pressione **BAND** repetidamente no telecomando para selecionar a frequência FM ou DAB / DAB +.
2. Pressione **P+** no dispositivo ou **1-10** botão numérico no telecomando para selecionar a sua estação desejada.

Observação: Caso você escolha uma estação que ainda não tenha sido armazenada, a frase "Preset Empty" (Vazia) será exibida. Caso a estação já tenha sido armazenada, a sua frequência será exibida.

MENU DE CONFIGURAÇÕES
Navegando no menu de configurações.
1. No modo FM ou DAB/DAB+, mantenha pressionado Ⓜ para entrar no menu de configurações.
2. Pressione o botão ⏮ ou ⏭ para uma das opções disponíveis.
3. Pressione o botão ⏯ para entrar na configuração relacionada.

__Menu de Configurações FM__
Scan setting (Configurações de Sintonia)
All stations (Todas as estações): a busca automática listará todas as estações disponíveis.
Strong station only (Apenas estações potentens): a busca automática listará apenas estações com sinal potente.

Audio setting (Configurações de áudio)
Para selecionar entre "Stereo allowed" e "Forced mono" para o rádio FM.

Sistema
Para selecionar as opções de configurações do sistema: Factory Reset (Configurações de Fábrica), SW version (Versão do Sistema).

• Factory Reset (Configurações de Fábrica)
Para restaurar as configurações padrão de fábrica.

• SW version (Versão do Sistema)
Para verificar a versão atual do software.

__Menu de configurações DAB__
Full Scan (Sintonia Completa)
Esta função permite sintonizar e criar automaticamente uma lista de transmissões DAB a receber.

Manual Tune (Sintonia Manual)
Esta função pode ser usada para auxiliar o posicionamento da antena ou da unidade, para melhorar a capacidade específica de receção de canais ou frequências.

DRC (Compressão Dinâmica de Amplitude)
DRC pode fazer com que sons mais baixos sejam ouvidos melhor quando o aparelho estiver sendo utilizado em áreas com muito barulho ambiente.
Pressione o botão ⏮ ou ⏭ para selecionar o nível de DRC desejado: off (desligado), high, low. Pressione o botão ⏯ para confirmar.
DRC off - sem compressão. Esta é a configuração padrão.
DRC high - máxima compressão.
DRC low - média compressão.
Observação: O DRC só funcionará em transmissões com compressão dinâmica de amplitude.

Prune (Remover)
Prima ⏮ ou ⏭ para selecionar "No" (não) ou "Yes" (sim) e, em seguida, prima o botão ⏯ para confirmar ou cancelar a remoção de todas as estações inválidas.

System (Sistema)
Consulte as operações em "Menu de configuração de FM".

REVER MAIS INFORMAÇÕES (MODO FM / DAB)
Pressione repetidamente o botão **INFO.** para rever algumas configurações da unidade ou informações disponíveis para a estação que está a ouvir.

REPRODUÇÃO DE USB
1. Conecte um dispositivo USB na conexão **USB MP3** do aparelho.
2. Pressione o botão **SOURCE** várias vezes para selecionar o modo de USB. A tela exibirá "USB" por alguns segundos e então a reprodução iniciará automaticamente.
3. Selecione a faixa desejada com ⏮ / ⏭ .

Observação:
- O número total de arquivos de MP3 no dispositivo USB não deverá ser maior que 999.
- O dispositivo USB não poderá ter mais que 99 diretórios.
- O tempo de leitura poderá ser de alguns segundos ou mais, dependendo da quantidade de arquivos de MP3 e pastas no dispositivo USB.
- Não insira mais nada a não ser um periférico USB na porta prevista para este efeito. Corre o risco de danificar o aparelho.
- A porta USB não deve ser directamente ligada a um computador: tal pode danificar o aparelho.
- Existem no mercado inúmeros modelos de chaves USB e de leitores de MP3. Não podemos garantir uma compatibilidade com todos os formatos. Utilize um outro periférico USB se o seu não funcionar.

MODOS DE REPRODUÇÃO (CD/MP3)
Repetir
Pressione mais de uma vez o botão **REP.** do telecomando para selecionar o modo de repetição.
- Repetir 1, "**Rep-1**" é exibido na tela.
- Repetir pasta: "**Rep-F**" é exibido na tela. (Apenas para MP3)
- Repetir todas: "**Rep-A**" é exibido na tela.

Para cancelar a repetição de reprodução, pressione o botão **REP.** várias vezes no aparelho até que o indicador do repetir se apagará.

Reprodução aleatória:
Pressione o botão **RAND.** no controle remoto. "**RAND.**" é exibido na tela. Todas as faixas serão reproduzidas em ordem aleatória. Pressione o botão **RAND.** novamente para cancelar essa função.

Reprodução programada
1. No modo Parado, pressione o botão **PROG.** no controle remoto. A tela exibirá "P01 0001".
2. Selecione a faixa desejada com ⏮ / ⏭ , e então pressione o botão **PROG.** para confirmar.
3. Repita os passos acima para programar até 32 faixas de CDs e 99 faixas de MP3.
4. Pressione ⏯ para iniciar a reprodução programada.
5. Pressione o botão ■ no controle remoto uma vez para interromper a reprodução programada. Pressione ■ duas vezes para cancelar esta função.

__SELECIONANDO UMA PASTA (APENAS PARA MP3)__
- Prima o botão ▲ do telecomando para selecionar a primeira faixa da pasta seguinte do seu disco ou aparelho USB atual.
- Prima o botão ▼ do telecomando para selecionar a primeira faixa da pasta anterior do seu disco ou aparelho USB atual.

Através das teclas numéricas +10, 1-10
Utilize as teclas numéricas do telecomando para entrar o número da faixa, e ele começará a reprodução da faixa selecionada automaticamente.
Caso você deseje reproduzir uma faixa que tenha um número maior que 10, utilize os botões **+10**, **1-9**.
Exemplo 1, para selecionar a 14a. faixa, primeiro pressione o botão **4** uma vez. e então pressione os botão **+10.(4+10=14)**
Exemplo 2, para selecionar a 25a. faixa, primeiro pressione o botão **5** uma vez. Então, pressione **+10** duas vezes **(5+10+10=25)**

UTILIZAÇÃO DA ENTRADA AUXILIAR
Na conexão de RCA AUDIO IN
1. Conecte a sua origem auxiliar (ex. Aparelho de DVD) na conexão de **AUDIO IN L/R** localizada na parte de trás do aparelho através de um cabo de áudio RCA (cabo não incluso).
2. Pressione várias vezes o botão **SOURCE** no aparelho para selecionar o modo RCA. "RCA_INPUT" será exibido na tela.
3. Arranque a reprodução na sua fonte auxiliar.
4. Ajuste o volume sonoro para o nível pretendido.
5. Para interromper a reprodução, desconecte a sua origem auxiliar da conexão **AUDIO IN L/R**.

Na conexão de AUX IN de 3,5mm
1. Conecte a sua origem auxiliar (ex: aparelho de mp3) na conexão **AUX IN** localizada na parte superior do aparelho (fio incluso).
2. Pressione várias vezes o botão **SOURCE** para selecionar o modo AUX IN. "AUX_INPUT " será exibido na tela.
3. Arranque a reprodução na sua fonte auxiliar.
4. Ajuste o volume sonoro para o nível pretendido.
5. Para parar a reprodução, desligue a fonte áudio externa com ligação à tomada **AUX IN**.

CONFIGURANDO O ALARME E O MODO DO ALARME
Configurando o alarme
No modo de espera, pressione **ALM.** uma vez para antar no modo de configuração do alarme. A tela exibirá "**Alarm OFF**" desligado.
1. Pressione ⏮ / ⏭ no aparelho ou ▲ / ▼ no controle remoto para acessar o modo de configuração do alarme. "**Alarm ON**" será exibido na tela. Pressione **ALM.** para confirmar com os dígitos da hora piscando.
2. Pressione ⏮ / ⏭ no aparelho ou ▲ / ▼ no controle remoto para definir o valor da hora. Pressione **ALM.** para confirmar e os dígitos dos minutos começarão a piscar.
3. Pressione ⏮ / ⏭ no aparelho ou ▲ / ▼ no controle remoto para definir o valor dos minutos e pressione **ALM.** novamente para confirmar. O indicador do alarme "**AL.**" permanecerá ligado.

OBSERVAÇÕES:
- O alarme ligará o aparelho no modo anterior (Bluetooth, Disc, USB, FM/DAB+, RCA ou AUX) quando a hora do alarme for atingida. Selecione o seu modo de despertar desejado antes de desligar o aparelho.
- Caso não haja nenhum som, proveniente da entrada de áudio selecionada, quando a hora do alarme for atingida, ele entrará no modo de rádio automaticamente depois de aproximadamente 1 minuto.
- Se a origem do despertador for o modo de rádio, selecione a estação de rádio desejada antes de desligar o aparelho.

Interrompendo o Alarme
- Parando o Alarme
Pressione ⏻ . O alarme soará novamente na mesma hora, no dia seguinte. O indicador do Alarme "**AL.**" permanecerá ligado.

- Cancelando o Alarme
1. No modo de espera, pressione **ALM.** para acessar o modo de configuração do alarme.
2. Pressione ⏮ / ⏭ no aparelho ou ▲ / ▼ no controle remote para selecionar "**Alarm OFF**" e pressione **ALM.** novamente para cancelar o alarme permanentemente. O indicador do alarme "**AL.**" será desligado.

FUNÇÃO DE ADORMECER (PARAGEM AUTOMÁTICA)
Esta função permite definir um período de tempo de funcionamento antes da paragem automática do aparelho. Pode ser seleccionado um período de funcionamento (em minutos) antes da paragem automática do aparelho.
1. Prima o botão **SLEEP** do telecomando repetidamente para ajustar o tempo para adormecer: 90-60-45-30-15-10 ou 5 minutos. O tempo de suspensão restante será exibido.
2. Para cancelar a função de adormecer, pressione repetidamente o botão **SLEEP** até que o tempo de suspenção restante desapareça.

Nota: Esta função pode ser ajustada apenas quando o aparelho está em funcionamento.

AJUSTE DA LUMINOSIDADE DO VISOR
Pressione o botão **DIM.** no controle remoto para selecionar a luminosidade do visor: alto ou baixo.

RECARGA POR USB
Esse aparelho vem equipado com uma conexão USB para recarga (Potência: 5V ⎓ 1A) para recarregar o seu dispositivo móvel (ex: smartphones, tablets, etc.)
Simplemente conecte o cabo de recarga USB (não incluso) na conexão USB para recarga e conecte-o no seu dispositivo móvel.

ESPECIFICAÇÕES
GERAL
Alimentação: DC 12V ⎓ 2A ⊖-◐-⊕
Consumo: 35W

BLUETOOTH
Versão do Bluetooth: V4.1
Bluetooth: 2.402-2.48GHz
Potência de saíde de RF (Rádio Frequência): -3.056 dBm
Distância de Funcionamento: Até 10 metros, medido em espaço aberto (paredes e estruturas poderão afetar a distância de funcionamento do dispositivo).

RÁDIO
FM: 87.5-108MHz
DAB/DAB+: 174.928 -239.200 MHz

O desenho e as especificações estão sujeitas a mudanças sem aviso prévio.

GUIA DE RESOLUÇÃO DE PROBLEMAS
Caso este aparelho apresente um problema, verifique as seguintes soluções antes de contactar um técnico:

Não funciona
• Certifique-se de que o aparelho esteja conectado à uma tomada.

Sem som - Geral
• O nível de volume do dispositivo externo está no mínimo; aumente o volume.
• O nível de volume to M-785DAB está no mínimo; aumente o volume.

O dispositivo Bluetooth não consegue parear ou conectar ao aparelho.
• Você não ativou a função de Bluetooth do seu dispositivo. Consulte o manual de instruções do seu dispositivo para ativar a função de Bluetooth.
• O aparelho não está no modo de pareamento. Mantenha o botão **⏯ / PAIRING** pressionado até que o indicador comece a piscar rapidamente.
• O aparelho já está conectado a outro dispositivo com Bluetooth; desconecte esse dispositivo e tente novamente.

NSTRUÇÕES DE SEGURANÇA
CAUTION
RISK OF ELECTRIC SHOCK
DO NOT OPEN

ATENÇÃO: Para reduzir o risco de choque eléctrico, não desmonte o aparelho. O aparelho não contém qualquer peça passível de ser reparada pelo utilizador. Confie todas as operações de manutenção a um técnico qualificado.

O símbolo do relâmpago com uma seta e situado no interior de um triângulo destina-se a alertar o utilizador para a presença de uma "tensão perigosa" no aparelho.

O ponto de exclamação no interior de um triângulo destina-se a alertar o utilizador para a presença de instruções importantes no manual que acompanha o aparelho.

O símbolo de Cuidado é encontrado na parte de trás do dispositivo.

ATENÇÃO
- Utilize este aparelho num clima temperado.
- A placa de características situa-se na parte de trás deste aparelho.
- Certifique-se de que respeita uma distância mínima de 5 cm à volta do aparelho de modo a permitir uma ventilação suficiente.
- Certifique-se de que garante uma ventilação correcta do aparelho e que não tapa os orifícios de ventilação com objectos como jornais, toalhas, cortinas, etc.
- Não coloque qualquer fonte de calor, como uma vela acesa, sobre ou na proximidade do aparelho.
- Não exponha o aparelho a salpicos ou a humidade.
- Não coloque objectos que contenham líquido, como uma jarra, sobre ou na proximidade do aparelho.
- Não deite as pilhas no fogo! Certifique-se de que respeita o ambiente quando eliminar pilhas gastas.
- Não exponha as pilhas a calor excessivo, como raios do sol, fogo ou outras fontes de calor semelhantes.
- A ficha de alimentação de rede permite desligar o aparelho e deve ficar facilmente acessível. Para cortar a alimentação do aparelho, desligue de vez a ficha de alimentação de rede da tomada de rede. A ficha de alimentação de rede não pode estar tapada e deve ser facilmente acessível durante a utilização.
- Sob o efeito de fenómenos electrostáticos e/ou eléctricos transitórios, o produto pode apresentar anomalias e pode acabar por ser necessário proceder-se a uma reinicialização.

Caso pretenda descartar-se deste aparelho, proceda à sua reciclagem num centro de recolha para electrodomésticos. Procure obter informações sobre o centro de reciclagem mais próximo. Informe-se junto das autoridades locais ou do seu revendedor local para a obtenção de pormenores adicionais (Directiva sobre os Resíduos dos Equipamentos Eléctricos e Electrónicos).

NEW ONE S.A.S
10, Rue de la Mission, 25480 Ecole Valentin, France

CE

DE BLUETOOTH MICRO SYSTEM MIT DAB+/ UKW-RADIO, CD UND USB-ANSCHLUSS

ENTFERNEN DER VERPACKUNG
Entfernen Sie beim Auspacken Ihres neuen Gerätes alle Zubehörteile und beiliegenden Zettel:
- Micro System
- Fernbedienung
- Aux -Kabel
- DAB+/UKW Antenne mit 75 Ohm Anschluss
- Netzstromadapter

BESCHREIBUNG DES GERÄTES
1. LCD Punktmatrixanzeige
2. Mitten-Lautsprecher
3. Bluetooth-Anzeige
4. Infrarotsensor für die Fernbedienung
5. ⏻ / **SOURCE**: Gerät ein-/ausschalten; Funktionsmodus auswählen: DAB+/ UKW, Disc, USB, Bluetooth, RCA oder AUX.
6. ⏯ **/BAND**: Wiedergabe / Pause; Bluetooth-Kopplung; DAB+/ UKW-Frequenzbandschalter
7. Ⓜ ■ **INFO.**: Uhrzeit einstellen; Wiedergabe beenden; Menü-Modus öffnen; andere Informationen anzeigen
8. ⏮ , ⏭ : Überspringen / Suche / Frequenz
9. **P+/ SCAN**: Speicher vor; Automatische Sendersuche
10. –🔈 / 🔊+ : Einstellen der Lautstärke
11. NFC **NFC**-Symbol
12. ⏏ : CD-Laufwerk öffnen/schließen
13. USB-Port zum Aufladen
14. AUX-Eingang (3.5mm)
15. USB-Port für MP3-Wiedergabe
16. CD-Fach
17. Externe Antennenbuchse
18. **AUDIO IN L/R** RCA-Eingänge
19. DC-Buchse

FERNBEDIENUNG
R1. ⏻ : Gerät ein-/ausschalten
R2. 🔇 : Aktivieren / Deaktivieren des Tons
R3. **SOURCE**: Funktionsmodus auswählen: DAB+/UKW, Disc, USB, Bluetooth, RCA oder AUX.
R4. –🔈 / 🔊+ : Einstellen der Lautstärke
R5. Taste **EQ** : Toneffekt auswählen: FLAT /CLASSIC /ROCK / JAZZ / POP
R6. Taste **LD** : Loudness Ein/Aus
R7. Taste **DIM.**: Display-Helligkeit einstellen
R8. Taste **AUDIO**:Tiefton einstellen/ Hochton einstellen
R9. Taste **ALM. / SLEEP**: Alarmzeit einstellen; Zeit für Schlummerfunktion auswählen.
R10. Taste **CLOCK / ■ / Ⓜ** : Uhrzeit einstellen; Wiedergabe beenden; Menü-Modus öffnen.
R11. Taste **⏏ / BAND**: CD-Laufwerk öffnen/schließen; DAB+/ UKW-Frequenzbandschalter
R12. ▲ / ▼ : Aufwärts/Abwärts; Nächstes / Vorhergehendes Verzeichnis
R13. ⏮ , ⏭ : Überspringen / Suche / Frequenz
R14. **⏯ / PAIRING**: Wiedergabe / Pause; Bluetooth-Kopplung
R15. Taste **REP.**: Wiederholte Wiedergabe
R16. Taste **RAND./ INFO.**: Wiederholte Wiedergabe aktivieren/deaktivieren; Andere Informationen anzeigen
R17. Taste **SCAN / PROG.**: Automatische Sendersuche; Wiedergabereihenfolge programmieren
R18. **1-10**, **+10** Zifferntasten

EINLEGEN DER BATTERIEN
Legen Sie 2 AAA/UM4-Batterien in die Fernbedienung ein, bevor Sie diese benutzen. Achten Sie dabei auf die Polaritätsangaben (+/-) im Batteriefach.

Werfen Sie leere Batterien nicht in den Hausmüll, sondern geben Sie diese bei einer Sammelstelle oder bei Ihrem Händler ab.

HINWEISE:
- Versuchen Sie nicht, nicht aufladbare Batterien aufzuladen. Erhitzen Sie Batterien nicht, demontieren Sie sie nicht.
- Wenn Sie die Fernbedienung während längerer Zeit nicht verwenden, entfernen Sie die Batterien, um Schäden durch Ausfließen der Batterie zu vermeiden.
- Entsorgen Sie leere Batterien umweltgerecht.
- Werfen Sie Batterien nicht ins Feuer!
- Batterien dürfen keiner übermäßigen Hitze ausgesetzt werden (wie zum Beispiel praller Sonne, Feuer oder anderen ähnlichen Hitzequellen).

ACHTUNG:
Wenn die Batterie nicht richtig eingelegt wird, besteht die Gefahr, dass die Batterie explodiert. Ersetzen Sie eine leere Batterie nur mit einer identischen oder gleichwertigen Batterie.

STROMVERSORGUNG
Gebrauch des Netzstromadapters
Der mitgelieferte Netzstromadapter ist geeignet für eine AC 100-240V ∿ 50/60Hz Stromversorgung und darf nur an eine Steckdose mit diesen Parametern angeschlossen werden.

Aus Energiespargründen aktiviert das Gerät automatisch den Standby-Modus, wenn das Ende der Wiedergabe erreicht oder eine sehr geringe Lautstärke eingestellt ist und 2 Stunden lang keine Eingabe am Gerät erfolgt.

Achtung:
- Der mitgelieferte Netzstromadapter darf nur mit diesem Gerät verwendet werden. Verwenden Sie ihn nicht mit anderen Geräten.
- Schalten Sie das Gerät aus, bevor Sie den Netzstromadapter vom Gerät trennen, um Schäden am Gerät zu vermeiden.
- Wird das Gerät während längerer Zeit nicht verwendet, sollte der Netzstromadapter von der Stromsteckdose abgesteckt werden.
- Stellen Sie das Gerät in der Nähe der Stromsteckdose auf und sorgen Sie dafür, dass die Stromsteckdose leicht zugänglich ist. Sollte die Stromsteckdose eine Störung aufweisen, müssen Sie das Gerät sofort abstecken.
- Der Netzstromadapter erlaubt das Abstecken des Geräts. Er muss während des Gebrauchs leicht zugänglich sein. Um die Stromversorgung des Geräts komplett zu unterbrechen, muss der Netzstromadapter von der Stromsteckdose abgesteckt werden.
- Verwenden Sie auf keinen Fall einen beschädigten Netzstromadapter. Verlegen Sie das Netzkabel so, dass es weder eingeklemmt noch gequetscht wird. Ein beschädigtes Netzkabel muss bei einer Reparaturstelle repariert werden.

ZEITEINSTELLUNG
1. Drücken Sie im Standby-Modus einmal die Taste Ⓜ , um den Modus für die Zeiteinstellung aufzurufen. Die Stundenziffern blinken.
2. Stellen Sie mit den Tasten ⏮ / ⏭ am Gerät oder mit ▲ / ▼ auf der Fernbedienung die Stunden ein und bestätigen Sie mit der Taste Ⓜ . Die Minutenziffern beginnen zu blinken.
3. Stellen Sie mit den Tasten ⏮ / ⏭ am Gerät oder mit ▲ / ▼ auf der Fernbedienung die Minuten ein und bestätigen Sie erneut mit der Taste Ⓜ .

AUDIO-BEDIENELEMENTE
LAUTSTÄRKE
Drücken Sie die Taste **LD** auf der Fernbedienung, um die Funktion „Loudness" ein-/ auszuschalten.
Loudness aktiviert: im Display erscheint „**Loudness ON**"
Loudness deaktiviert: im Display erscheint „**Loudness OFF**"

TIEFTON/HOCHTON
Drücken Sie die Taste **AUDIO** auf der Fernbedienung, um die Tiefton- oder Hochton-Funktion auszuwählen. Im Display erscheint das entsprechende Symbol. Drücken Sie dann –🔈 oder 🔊+ zur Einstellung des Tiefen- oder Höhenpegels. Lassen Sie die Taste los, um die Einstellung zu bestätigen.

Equalizer
Drücken Sie wiederholt auf die Taste **EQ** der Fernbedienung, um einen Equalizermodus auszuwählen: „FLAT", „CLASSIC" (Klassik), „ROCK", „JAZZ" oder „POP". Die Auswahl wird für einige Sekunden angezeigt.

EIN- UND AUSSCHALTEN DES GERÄTES
1. Drücken Sie auf die Taste ⏻ , um das Gerät einzuschalten.
2. Halten Sie die Taste ⏻ am Gerät gedrückt oder drücken Sie kurz die Taste ⏻ auf der Fernbedienung, um das Gerät auszuschalten.

FUNKTION AUSWÄHLEN
Drücken Sie während des BETRIEBS wiederholt die Taste **SOURCE**, um in folgender Reihenfolge eine Funktion auszuwählen: DAB+/UKW, Disc, USB, Bluetooth, RCA oder AUX.

BEDIENUNG
Der *Bluetooth*®-Markenname und damit verbundene Logos sind Eigentum der Firma Bluetooth SIG, Inc. Jegliche Benutzung dieser Marken durch die Firma New One S.A.S stehen unter Lizenz. Alle anderen Produkt- und Markennamen sind Eigentum der jeweiligen Besitzer.

Verbindungsaufbau mit einem Bluetooth-Gerät
1. Wenn das Gerät EINGESCHALTET ist, drücken Sie die Taste **SOURCE** wiederholt um den Bluetooth-Modus auszuwählen. Im Display erscheint die Anzeige „BlueTooth". Die Bluetooth-Anzeige beginnt schnell zu blinken.
2. Aktivieren Sie die Bluetooth-Funktion auf Ihrem Bluetooth-Gerät, und wählen Sie "M-785DAB" in der Geräteliste. (Lesen Sie bitte die Bedienungsanleitung des jeweiligen Geräts für detaillierte Bedienungsschritte zum Verbindungsaufbau.) Wenn das Bluetooth-Gerät Sie zur Eingabe eines Schlüssels auffordert, geben Sie bitte "0000" ein. Manche Bluetooth-Geräte erfordern es zudem, dass die Verbindung bestätigt wird. Nach der erfolgreichen Kopplung ertönt eine entsprechender Hinweis.

Tipp: Wenn Sie Ihren Bluetooth-Lautsprecher mit einem anderen Bluetooth-Audio-Gerät verbinden möchten, müssen Sie das zurzeit verbundene Gerät zunächst trennen und die oben beschriebenen Schritte erneut ausführen, um eine neue Verbindung herzustellen.
Wenn der Verbindungsaufbau nicht erfolgreich war, führen Sie die folgenden Schritte aus:
Halten Sie die Taste **⏯ /PAIRING** solange gedrückt, bis die Bluetooth-Anzeige anfängt schnell zu blinken, um in den Verbindungsmodus zu gelangen. Aktivieren Sie die Bluetooth-Funktion auf Ihrem Bluetooth-Gerät, und wählen Sie "M-785DAB" in der Geräteliste (siehe Schritt 2 weiter oben).

- Auf einigen Geräten wie z. B. Computern müssen Sie bei bestehender Verbindung das Gerät aus dem Bluetooth-Menü wählen und als Audiogerät aktivieren.
- Die Verbindung bleibt bestehen, wenn das Bluetooth-Gerät außer Reichweite bzw. ausgeschaltet ist. Eine aktive Verbindung wird dann wieder hergestellt, wenn das Bluetooth-Gerät sich wieder in Reichweite befindet.
- Wird das Gerät erneut eingeschaltet, versucht es automatisch, sich mit dem zuletzt gekoppelten Bluetooth-Gerät zu verbinden.

Verwenden eines Bluetooth-Geräts
1. Bei bestehender Verbindung (siehe voriger Abschnitt), können Sie das Bluetooth-Gerät bedienen und den Ton über das M-785DAB wiedergeben.
2. Betätigen Sie die Taste ⏯ , um die Wiedergabe vorübergehend anzuhalten. Betätigen Sie die Taste ein weiteres Mal, um mit der Wiedergabe fortzufahren.
3. Wählen Sie mit den Tasten ⏮ / ⏭ einen Titel aus.
4. Stellen Sie die Lautstärke mithilfe der Lautstärketasten –🔈 / 🔊+ ein. Sie können die Lautstärke auch direkt auf dem Gerät, mit dem die Verbindung hergestellt wurde, einstellen.

Benutzung eines NFC-Gerätes
NFC (Nahfeldkommunikation) ist eine Technologie, die drahtlose Kommunikation über kurze Strecken zwischen NFC-fähigen Geräten, wie z. B. Mobiltelefonen, ermöglicht.
1. Wenn das Gerät EINGESCHALTET ist, drücken Sie die Taste **SOURCE** wiederholt um den Bluetooth-Modus auszuwählen. Im Display erscheint lang die Anzeige „BlueTooth". Die Bluetooth-Anzeige beginnt schnell zu blinken.
2. Aktivieren Sie an Ihrem Bluetooth-Gerät NFC und Bluetooth (siehe Benutzerhandbuch Ihres jeweiligen Gerätes). Berühren Sie mit dem NFC-Gerät das **NFC**-Symbol NFC dieses Gerätes, bis an diesem Gerät ein Signalton ertönt. Das NFC-Gerät ist dann mit diesem Gerät über Bluetooth verbunden.
3. Auswählen und Abspielen von Audiodateien oder Musik auf Ihrem NFC-Gerät.
4. Um die Verbindung zu unterbrechen, berühren Sie mit dem NFC-Gerät erneut das **NFC**-Symbol NFC .

Hinweis: Der Betriebsbereich zwischen dem Gerät und anderen NFC-Geräten liegt bei etwa 10 Metern.

NEW ONE S.A.S erklärt hiermit, dass dieser „MUSE M-785 DAB“ den wesentlichen Anforderungen und anderen geltenden Vorgaben der Richtlinie 2014/53/EU entspricht. Die Konformitätserklärung lässt sich unter www.muse-europe.com herunterladen.

CD-BETRIEB
1. Wenn das Gerät EINGESCHALTET ist, drücken Sie die Taste **SOURCE** wiederholt um den Disc-Modus auszuwählen. Im Display erscheint einige Sekunden lang die Anzeige „**Disc**“. Drücken Sie die Taste ⏏, um das Laufwerk zu öffnen. Legen Sie eine Disc mit der bedruckten Seite nach oben ein. Drücken Sie ⏏ erneut, um das Laufwerk zu schließen. (Hinweis: Falls keine Disc eingelegt wurde, erscheint im Display die Anzeige „**No Disc**“).
2. Nach einigen Sekunden wird im Display für einige Sekunden lang die Gesamtzahl der Titel angezeigt. Die Wiedergabe startet automatisch.

RADIO HÖREN
Frequenzband einstellen
Wenn das Gerät EINGESCHALTET ist, drücken Sie die Taste **SOURCE** um den FM-Modus auszuwählen. Im Display erscheint einige Sekunden lang die Anzeige „Digital Radio“, gefolgt von der Anzeige der aktuellen Frequenz und der Uhrzeit.

Frequenzband auswählen
Halten Sie im Radiomodus die Taste **BAND** am Gerät gedrückt oder drücken Sie wiederholt die Taste **BAND** auf der Fernbedienung, um DAB/DAB+ oder UKW auszuwählen.

DAB/DAB+ RADIOSENDER ANHÖREN
1. Bitte wählen Sie den DAB / DAB + Modus aus. Beim erstmaligen Gebrauch des Geräts startet das Radio die automatische Suche nach DAB-Sendern. Während der Suche erscheint die Anzeige „Scanning.....“. Ein Fortschrittsbalken weist auf den Suchfortschritt hin; außerdem wird die Anzahl der gefundenen Sender angezeigt.
2. Nach Abschluss der Suche schaltet das Radio den ersten verfügbaren Sender ein und startet die Übertragung. Sender werden per Werkseinstellung in numerischer und dann in alphabetischer Reihenfolge angezeigt.
Hinweis: Sofern die Liste mit DAB-Radiosendern gespeichert wurde, wird die automatische Suche nicht erneut durchgeführt. Drücken Sie die Taste **SCAN**, um einen Sender zu suchen und wiederzugeben.
3. Drücken Sie ⏮ oder ⏭, um Sender in der Liste auszuwählen.
4. Drücken Sie ⏯ zur Bestätigung Ihrer Auswahl.

Hinweis:
- Falls während der DAB/DAB+ Suche keine Sender gefunden werden, erscheint im Display die Anzeige „No DAB Station “(Kein DAB-Sender).
- Schließen Sie das Antennenkabel an die externe Antennenbuchse an und wickeln Sie das Kabel vollständig ab, um den Empfang zu verbessern.
- Während der Suche ist der Ton automatisch ausgeschaltet.

FM RADIOSENDER ANHÖREN
Drücken Sie im UKW-Radiomodus ⏮ oder ⏭ für die manuelle Sendersuche. Drücken Sie einmal **SCAN** oder halten Sie die Taste ⏮ / ⏭ gedrückt um die automatische Suche zu starten.
Hinweis: Schließen Sie das Antennenkabel an die externe Antennenbuchse an und wickeln Sie das Kabel vollständig ab, um den Empfang zu verbessern.

SENDERSPEICHER
Dieses Gerät kann bis zu 10 UKW- und 10 DAB/DAB+-Sender speichern.
1. Halten Sie im Radiomodus die Taste **BAND** am Gerät gedrückt oder drücken Sie wiederholt die Taste **BAND** auf der Fernbedienung, um DAB/DAB+ oder UKW auszuwählen.
2. Schalten Sie einen Radiosender ein.
3. Halten Sie eine der Tasten **1-10** auf der Fernbedienung gedrückt, um den Sender zu speichern. Im Display erscheint die Anzeige „Stored“.
4. Wiederholen Sie die Schritte 1 bis 3, um weitere Sender zu speichern.

AUFRUFEN GESPEICHERTER SENDER
1. Halten Sie im Radiomodus die Taste **BAND** am Gerät gedrückt oder drücken Sie wiederholt die Taste **BAND** auf der Fernbedienung, um DAB/DAB+ oder UKW auszuwählen.
2. Drücken Sie **P+** am Gerät oder die Zifferntaste **1-10** auf der Fernbedienung, um den gewünschten Sender auszuwählen.
Hinweis: Wenn Sie einen Sender, der nicht zugewiesen worden ist, wählen, wird "Preset Empty" angezeigt. Wenn der Sender zuvor zugeordnet wurde, wird die Frequenz angezeigt.

SETUP-MENÜ
Navigation durch das Setup-Menü.
1. Halten Sie im UKW oder DAB Modus die Taste Ⓜ gedrückt, um das Setup-Menü zu öffnen.
2. Drücken Sie auf die Taste ⏮ oder ⏭ um eine der verfügbaren Optionen auszuwählen.
3. Drücken Sie die Taste ⏯, um die jeweilige Setup-Einstellung einzugeben.

FM Einstellungsmenü
Scan Setting (Suchlauf-Einstellung)
All Stations (Alle Sender): Die automatische Suche listet alle verfügbaren Sender auf. Strong Station only (Nur starke Sender): Die automatische Suche listet nur Sender mit starkem Signal auf.

Audio Setting (Audio-Einstellung)
Wählen Sie für die UKW-Übertragung zwischen „Stereo allowed“ und „Forced mono“.

System
Systemeinstellungen konfigurieren: Factory Reset (Werkseinstellung), SW Version.

• Factory Reset: (Werkseinstellung)
Gerät auf die Werkseinstellungen zurücksetzen

• SW Version: (Software-Version)
Aktuelle Software-Version anzeigen.

DAB Einstellungsmenü
Full Scan (Vollständiger Suchlauf)
Mit dieser Funktion können Sie automatisch eine Liste mit verfügbaren DAB-Sendern erstellen.

Manual Tune (Manuell einstellen)
Verwenden Sie diese Funktion für die Positionierung der Antenne und des Geräts, um die Empfangsqualität eines bestimmten Senders oder einer Frequenz zu verbessern.

DRC (Dynamikbereich-Komprimierung)
Falls das Gerät in einer lauten Umgebung verwendet wird, können leise Töne mit der DRC-Funktion hörbar gemacht werden.
Drücken Sie auf die Taste ⏮ oder ⏭, um den gewünschten DRC-Pegel zu wählen: off (aus), high, low. Drücken Sie ⏯ zum Bestätigen.
DRC off (aus) – keine Komprimierung. Dies ist die Standardeinstellung.
DRC high – maximale Komprimierung.
DRC low – mittlere Komprimierung.
Hinweis: Die DRC-Funktion ist nur für Sender mit verkleinertem Dynamikbereich verfügbar.

Prune (Löschen)
Drücken Sie ⏮ oder ⏭ zur Auswahl von „No“ oder „Yes“. Drücken Sie dann ⏯, um die Speicherung der ungültigen Sender abzubrechen oder zu bestätigen.

System
Siehe Anleitungen unter „UKW-Einstellungsmenü“.

INFORMATIONEN ANZEIGEN (UKW-/ DAB-MODUS)
Drücken Sie wiederholt die Taste **INFO.** um Geräteeinstellungen oder verfügbare Informationen für den aktuellen Sender anzuzeigen.

USB-WIEDERGABE
1. Schließen Sie ein USB-Gerät an den **USB MP3**-Port dieses Geräts an.
2. Drücken Sie die Taste **SOURCE** wiederholt, um den USB-Modus auszuwählen. Im Display erscheint einige Sekunden lang die Anzeige „USB“ und die Wiedergabe startet automatisch.
3. Wählen Sie mit ⏮ / ⏭ einen Titel aus.

Anmerkungen:
- Auf dem USB-Gerät dürfen nicht mehr als 999 MP3-Dateien gespeichert sein.
- Das USB-Gerät darf nicht mehr als 99 Verzeichnisse enthalten.
- Je nach Anzahl der MP3-Dateien und Ordner auf dem USB-Gerät benötigt der Lautsprecher einige Sekunden oder länger zum Lesen der Dateien.
- Stecken Sie nur ein USB-Gerät in den dazu vorgesehenen USB-Port. Sie könnten das Gerät ansonsten beschädigen.
- Der USB-Port darf nicht direkt an einen PC angeschlossen werden: Dadurch könnte das Gerät beschädigt werden.
- Auf dem Markt sind zahlreiche USB-Sticks und MP3-Player erhältlich. Die Kompatibilität mit allen Formaten kann daher nicht gewährleistet werden. Benutzen Sie bitte einen anderen USB-Stick, falls Ihrer nicht funktionieren sollte.

WIEDERGABE-MODUS (CD/MP3)
Wiederholung
Betätigen Sie die **REP.** Taste mehrfach, um einen Wiederholungsmodus zu wählen.
- Einzelwiederholung: Anzeige zeigt "**Rep-1**"
- Verzeichnis wiederholen: Anzeige zeigt "**Rep-F**". (Nur MP3)
- Alles wiederholen: Anzeige zeigt "**Rep-A**".
Um die wiederholte Wiedergabe zu beenden, drücken Sie die Taste **REP.** wiederholt, und die Anzeige für die wiederholte Wiedergabe erlischt.

Zufallswiedergabe
Drücken Sie die Taste **RAND.** auf der Fernbedienung. Die Anzeige zeigt "**RAND.**". Die Titel werden in willkürlicher Reihenfolge abgespielt. Drücken Sie die Taste **RAND.** erneut, um diese Funktion zu deaktivieren.

Programmierte Wiedergabe
1. Drücken Sie im Stopp-Modus die Taste **PROG.** auf der Fernbedienung. Im Display erscheint die Anzeige „P01 0001“.
2. Wählen Sie mit den Tasten ⏮ / ⏭ den gewünschten Titel aus und drücken Sie dann die Taste **PROG.** zum Bestätigen.
3. Wiederholen Sie die oben genannten Schritte, um bis zu 32 CD-Titel oder 99 MP3-Titel zu programmieren.
4. Drücken Sie die Taste ⏯, um die programmierte Wiedergabe zu starten.
5. Drücken Sie einmal die Taste ■ auf der Fernbedienung, um die programmierte Wiedergabe zu beenden. Drücken Sie zweimal die Taste ■, um diese Funktion abzubrechen.

Verzeichnisauswahl (nur MP3)
• Betätigen Sie die Taste ▲ der Fernbedienung zur Auswahl des ersten Titels des nächsten Verzeichnisses Ihrer eingelegten Disc oder USB-Mediums.
• Betätigen Sie die Taste ▼ der Fernbedienung zur Auswahl des ersten Titels des vorigen Verzeichnisses Ihrer eingelegten Disc oder USB-Mediums.

Mithilfe der Zifferntasten +10, 1-10
Verwenden Sie die Zifferntasten auf der Fernbedienung zur Eingabe der Titelnummer. Die Wiedergabe beginnt automatisch mit dem gewählten Titel.
Wenn die einzugebende Titelnummer größer als 10 ist, verwenden Sie die Tasten **+10**, **1-9**.
Beispiel 1: Zur Auswahl von Titel 14 betätigen Sie zunächst die Taste **4** einmal. Betätigen Sie dann die Taste **+10 (4+10=14)**
Beispiel 2: Zur Auswahl von Titel 25 betätigen Sie zunächst die Taste **5** einmal. Betätigen Sie dann zweimal die Taste **+10 (5+10+10=25)**

ANSCHLUSS EINER ZUSATZQUELLE
Anschluss an AUDIO IN RCA-Eingänge
1. Schließen Sie ein externes Gerät (z.B. DVD-Player) unter Verwendung eines RCA-Audiokabels (nicht enthalten) an die **AUDIO IN L/R** Eingänge an der Rückseite des Geräts an.
2. Drücken Sie die Taste **SOURCE** wiederholt, um den RCA Modus auszuwählen. Im Display erscheint einige Sekunden lang die Anzeige „RCA_INPUT“ und anschließend wieder die Uhrzeit.
3. Beginnen Sie mit dem Playback Ihrer Zusatzquelle.
4. Stellen Sie die Lautstärke auf den gewünschten Pegel ein.
5. Um die Wiedergabe zu beenden, trennen Sie das externe Gerät von den **AUDIO IN L/R** Eingängen.

Anschluss an 3,5 mm AUX IN Eingang
1. Schließen Sie Ihr externes Gerät (z.B. MP3-Player) an den **AUX IN** Eingang an der Oberseite des Geräts an (Kabel enthalten).
2. Drücken Sie die Taste **SOURCE** wiederholt, um den AUX IN Modus auszuwählen. Im Display erscheint einige Sekunden lang die Anzeige „AUX_INPUT“ und anschließend wieder die Uhrzeit.
3. Beginnen Sie mit dem Playback Ihrer Zusatzquelle.
4. Stellen Sie die Lautstärke auf den gewünschten Pegel ein.
5. Um das Playback zu beenden, nehmen Sie Ihre Zusatzquelle aus der **AUX IN** Buchse heraus.

EINSTELLEN DER WECKZEIT UND DES ALARMMODUS
Einstellen des Alarms
Betätigen Sie die **ALM.** Taste im Bereitschaftsbetrieb, um in den Alarmeinstellungsmodus zu gehen. In der Anzeige erscheint "**Alarm OFF**".
1. Benutzen Sie die Tasten ⏮ / ⏭ auf dem Gerät oder ▲ / ▼ auf der Fernbedienung, um in den Alarmeinstellungsmodus zu gelangen. "**Alarm ON**" erscheint in der Anzeige. Betätigen Sie **ALM.** zur Bestätigung und die Stundenziffern fangen an zu blinken.
2. Benutzen Sie die Tasten ⏮ / ⏭ auf dem Gerät oder ▲ / ▼ auf der Fernbedienung zum Einstellen der Stunden. Betätigen Sie **ALM.** zur Bestätigung und die Minutenanzeige beginnt zu blinken.
3. Benutzen Sie die Tasten ⏮ / ⏭ auf dem Gerät oder ▲ / ▼ auf der Fernbedienung zum Einstellen der Minuten und betätigen Sie **ALM.** erneut zur Bestätigung. "**AL.**" erscheint in der Anzeige.

HINWEISE:
- Der Alarm geht mit dem zuvor benutzten Modus an (Bluetooth, Disc, USB, FM/DAB+, RCA oder AUX), wenn die eingestellte Weckzeit erreicht wird. Wählen Sie den gewünschten Weckmodus, bevor das Gerät ausgeschaltet wird.
- Wenn kein Audiosignal von der gewählten Signalquelle bei Erreichen der Weckzeit kommt, geht das Gerät nach ca. 1 Minute automatisch in den Radiomodus.
- Wenn als Wecksignal der Radiomodus gewählt wird, stellen Sie bitte den gewünschten Radiosender ein, bevor Sie das Gerät ausschalten.

Stoppen des Weckalarms
- Alarmstopp
Betätigen Sie ⏻. Der Alarm geht am nächsten Tag zur gleichen Zeit erneut an. Die Alarmanzeige bleibt an.

- Alarm deaktivieren
1. Betätigen Sie die **ALM.** Taste im Bereitschaftsbetrieb, um in den Alarmeinstellungsmodus zu gehen.
2. Benutzen Sie die Tasten ⏮ / ⏭ auf dem Gerät oder ▲ / ▼ auf der Fernbedienung zur Auswahl von "**Alarm OFF**" und betätigen Sie **ALM.** erneut, um den Alarm vollständig abzubrechen. "**AL.**" verschwindet.

SCHLUMMERFUNKTION (AUTOMATISCHES AUSSCHALTEN)
Diese Funktion erlaubt das Einstellen einer Zeit vor dem automatischen Ausschalten des Gerätes.
Sie können eine Zeit (in Minuten) vor dem automatischen Ausschalten des Geräts auswählen.
1. Drücken Sie mehrmals die **SLEEP** Taste der Fernbedienung, um die Schlafzeit einzustellen: 90-60-45-30-15-10 oder 5 Minuten einzustellen. Im Display wird die verbleibende Zeit bis zur Abschaltung angezeigt.
2. Um diese Funktion zu deaktivieren, drücken Sie wiederholt die Taste **SLEEP**, bis die verbleibende Zeitanzeige aus dem Display verschwindet.
HINWEISE: Diese Funktion kann nur eingestellt werden, während das Gerät in Betrieb ist.

DIMMER
Betätigen Sie die **DIM.** Taste auf der Fernbedienung zum Einstellen der Bildschirmhelligkeit: hoch oder niedrig.

AUFLADEN PER USB
Dieses Gerät verfügt über einen USB-Port (Ausgang: 5V ⎓ 1A) zum Aufladen Ihres Mobilgerätes (z.B. Smartphone, Tablet, usw.).
Schließen Sie einfach ein USB-Ladekabel (nicht enthalten) an den USB-Port zum Aufladen an und verbinden Sie es dann mit Ihrem Mobilgerät.

TECHNISCHE EIGENSCHAFTEN
ALLGEMEIN
Netzstromversorgung: DC 12V ⎓ 2A ⊖-◐-⊕
Stromverbrauch: 35W

BLUETOOTH
Bluetooth-Version: V4,1
Bluetooth: 2.402-2.48GHz
RF-Ausgangsleistung (Radiofrequenz-Ausgangsleistung): -3.056 dBm
Reichweite: bis zu 10 Meter in offenen Räumen (Wände und Hindernisse können die Reichweite des Gerätes beeinträchtigen)

RADIO
FM: 87.5-108MHz
DAB/DAB+: 174.928 -239.200 MHz

Gestaltung und Ausführung bleiben Änderungen vorbehalten.

FEHLERBEHEBUNG
Wenn das Gerät ein Problem aufweist, überprüfen Sie die folgenden Punkte, bevor Sie sich an den Kundendienst wenden:

Gerät kann nicht eingeschaltet werden
• Stellen Sie sicher, dass das Gerät am Stromnetz angeschlossen ist.

Kein Ton - Allgemein
• Die Lautstärke des externen Geräts ist auf das Minimum eingestellt. Erhöhen Sie die Lautstärke.
• Die Lautstärke des M-785DAB ist auf das Minimum eingestellt. Erhöhen Sie die Lautstärke.

Das Bluetooth-Gerät kann nicht verbunden werden.
• Sie haben die Bluetooth-Funktion des Geräts nicht aktiviert. Bitte lesen Sie die Bedienungsanleitung Ihres Geräts, um dessen Bluetooth-Funktion zu aktivieren.
• Das Gerät befindet sich nicht im Verbindungsmodus. Halten Sie die Taste ⏯ / **PAIRING** gedrückt, bis die Bluetooth-Anzeige anfängt schnell zu blinken.
• Das Gerät ist bereits mit einem anderen Bluetooth-Gerät verbunden. Trennen Sie diese Verbindung und versuchen Sie es erneut.

SICHERHEITSANWEISUNGEN
CAUTION RISK OF ELECTRIC SHOCK DO NOT OPEN
ACHTUNG: Um Elektroschockgefahr zu vermeiden, dürfen Sie dieses Gerät nicht demontieren. Das Gerät enthält keine Teile, die der Benutzer selbst reparieren kann. Vertrauen Sie die Instandhaltung des Geräts einem Fachmann an.

Das in einem Pfeil endende Blitzsymbol innerhalb eines Dreiecks weist den Benutzer auf die Gegenwart einer „gefährlichen Spannung“ im Gerät hin.

Das Ausrufezeichen im Inneren eines Dreiecks weist den Benutzer auf wichtige Anweisungen hin, die sich in dem das Gerät begleitenden Handbuch befinden.

Der Sicherheitshinweis befindet sich an der Rückseite des Geräts.

ACHTUNG
- Verwenden Sie dieses Gerät in klimatisch gemäßigter Umgebung.
- Das Typenschild befindet sich auf der Rückseite des Geräts.
- Achten Sie auf einen Mindestabstand von 5 cm zu Ihrem Gerät, um eine ausreichende Belüftung zu gewährleisten.
- Stellen Sie eine ausreichende Belüftung des Geräts sicher und behindern Sie die Belüftungsöffnungen nicht mit Gegenständen wie z. B. Zeitungen, Tischdecken, Vorhängen, usw.
- Stellen Sie keine Wärmequelle wie eine angezündete Kerze auf oder in der Nähe des Geräts ab.
- Setzen Sie das Gerät niemals Wasserspritzern oder Feuchtigkeit aus.
- Stellen Sie kein mit Wasser gefülltes Gefäß, wie z. B. Vasen, in der Nähe des Geräts ab.
- Werfen Sie Batterien nicht ins Feuer! Entsorgen Sie leere Batterien umweltgerecht.
- Batterien dürfen keiner übermäßigen Hitze ausgesetzt werden (wie zum Beispiel praller Sonne, Feuer oder anderen ähnlichen Hitzequellen).
- Mit dem Netzstecker kann das Gerät vom Netz getrennt werden, er muss daher leicht zugänglich sein. Um das Gerät vollständig vom Netz zu trennen, trennen Sie den Netzstecker komplett von der Netzsteckdose. Der Netzstecker darf nicht behindert werden und muss während der Verwendung leicht zugänglich sein.
- Unter der Einwirkung von elektrostatischen und/oder elektrischen Phänomen kann das Produkt Fehlfunktionen aufweisen. Ein Zurücksetzen auf die Werkseinstellungen kann sich als notwendig erweisen.

Wenn Sie dieses Gerät entsorgen möchten, denken Sie daran, es bei einer Sammelstelle für elektrische Haushaltsgeräte zu entsorgen. Erkundigen Sie sich nach Ihrer nächstgelegenen Wertstoffsammelstelle. Für detaillierte Informationen wenden Sie sich an die örtlichen Behörden oder an Ihren Händler. (Richtlinie über elektrische und elektronische Abfallgeräte).

NEW ONE S.A.S
10, Rue de la Mission, 25480 Ecole Valentin, France

ES SISTEMA BLUETOOTH CON RADIO DAB+/FM, CD Y PUERTO USB

CONTENIDO DE LA CAJA
Cuando desenvuelva su nueva unidad, asegúrese de que ha sacado todos los accesorios y documentos informativos:
- Sistema Micro Bluetooth
- Mando a distancia
- Cable Aux-in
- Cable de antena transmisora de 75 Ohmios
- Adaptador de red

DESCRIPCIÓN DEL APARATO
1. Pantalla LCD de matriz de puntos
2. Altavoces principales
3. Indicador de Bluetooth
4. Sensor de infrarrojos del mando a distancia
5. ⏻ / **SOURCE**: Para encender/apagar la unidad; Para seleccionar el modo de función: DAB+/FM, Disc, USB, Bluetooth, RCA o AUX.
6. ⏯ /**BAND**: Reproducir/Pausar; Función de vinculación por Bluetooth; selector de frecuencia DAB+/ FM
7. Ⓜ■ **INFO.**: Para ajustar la hora del reloj; Detener la reproducción; Entrar en el modo Menú; Para previsualizar más información.
8. ⏮ , ⏭ : Salto/ Búsqueda/ Sintonización
9. **P+/ SCAN**: Avanzar a la siguiente emisora de radio programada; autobúsqueda de emisoras
10. – / + : Ajuste del volumen
11. NFC Logotipo **NFC**
12. ⏏ : Para abrir / cerrar la bandeja de los discos
13. Puerto USB para la carga
14. Entrada auxiliar (3.5mm)
15. Puerto USB para la reproducción MP3
16. Compartimento Del Disco
17. Conexión para antena externa
18. Tomas **AUDIO IN L/R** RCA
19. Toma DC

MANDO A DISTANCIA
R1. Botón ⏻ : Para encender/apagar la unidad
R2. Botón 🔇 : Supresión del sonido
R3. Botón **SOURCE**: Para seleccionar el modo de función: DAB+/FM, Disc, USB, Bluetooth, RCA o AUX.
R4. Botones – / + : Ajuste del volumen
R5. Botón **EQ**: Para seleccionar los efectos de sonido deseados: FLAT /CLASSIC/ ROCK / JAZZ / POP
R6. Botón **LD**: Sonoridad activada/ desactivada
R7. Botón **DIM.**: Para ajustar el brillo del display
R8. Botón **AUDIO**: Para ajustar los graves / agudos
R9. Botón **ALM./ SLEEP**: Para programar la hora de la alarma; Para seleccionar el tiempo para el apagado automático
R10. Botón **CLOCK / ■ / Ⓜ** : Para ajustar la hora del reloj; Detener la reproducción; Entrar en el modo Menú
R11. Botón ⏏ **/ BAND**: Para abrir / cerrar la bandeja de los discos; selector de frecuencia DAB+/ FM
R12. Botones ▲ / ▼ : Seleccionar superior / inferior; siguiente / carpeta anterior
R13. Botones ⏮ , ⏭ : Salto/ Búsqueda/ Sintonización
R14. Botón ⏯ **/ PAIRING**: Reproducir/Pausar; Función de vinculación por Bluetooth
R15. Botón **REP.**: Para repetir la reproducción
R16. Botón **RAND./ INFO.**: Para activar/desactivar la función de reproducción aleatoria; Para previsualizar más información
R17. Botón **SCAN / PROG.**: autobúsqueda de emisoras; Para programar secuencias de reproducción
R18. **1-10**, **+10** botones numéricos

COLOCACIÓN DE LAS PILAS
Introduzca 2 pilas de tipo AAA/UM4 en el mando a distancia antes de usar el aparato. Respete las indicaciones de polaridad (+/-) que figuran en el compartimento de las pilas.

Antes de tirar las pilas, consulte a su proveedor: puede entregárselas para reciclarlas.

NOTAS:
- Nunca cargue pilas que no son recargables. No caliente las pilas ni las desmonte.
- Si no va a utilizar el mando a distancia durante un periodo de tiempo prolongado, retire las pilas para evitar que se produzcan daños causados por la corrosión debida a una pérdida de líquido.
- Respete el medio ambiente cuando se deshaga de las pilas usadas.
- No tire las pilas al fuego.
- No exponga las pilas a temperaturas demasiado altas, como las producidas por la exposición directa a los rayos del sol, al fuego o a otras fuentes de calor.

ATENCIÓN:
Puede producirse una explosión si la pila no se ha introducido correctamente. Cámbiela únicamente por otra del mismo tipo o uno equivalente.

ALIMENTACIÓN
Utilización del adaptador de red
El adaptador de corriente suministrado es adecuado para el uso con una toma de corriente AC de 100-240V ∿ 50/60Hz y deberá enchufarse solo a la red de suministro dentro de estos parámetros.

Con el objetivo de ahorrar energía, cuando la reproducción haya alcanzado el final o el volumen se encuentre a un nivel muy bajo y no se use ningún control en el dispositivo por un periodo de 2 horas, la unidad pasará al modo de espera automáticamente.

Atención:
• El adaptador de red que se suministra ha sido diseñado exclusivamente para utilizarse con este aparato. No lo utilice con ningún otro aparato.
• Apague el aparato antes de desenchufarlo al adaptador de red para evitar que se produzcan daños.
• Cuando no vaya a utilizar el aparato durante un período de tiempo prolongado, desenchufe el adaptador de red de la toma de corriente.
• Coloque el aparato cerca de la toma de pared y compruebe que puede accederse a esta última fácilmente. Si se produce un fallo en el funcionamiento del aparato, desconéctelo inmediatamente de la toma de pared.
• El adaptador de red se utiliza para conectar y desconectar el aparato. El acceso al mismo debe permanecer despejado en todo momento. Para cortar por completo la alimentación del aparato, ha de desenchufar el adaptador de red de la toma de pared.
• No utilice nunca el adaptador si está dañado. Coloque el cable de alimentación de forma segura de manera que no pueda ser aplastado o dañado de otro modo. Si el cable está dañado, contacte con un servicio de reparación.

AJUSTE DE LA HORA
1. En el modo de espera, pulse Ⓜ para entrar en el modo de ajuste de la hora. Después los dígitos de las horas parpadearán.
2. Pulse ⏮ / ⏭ en la unidad o ▲ / ▼ en el mando a distancia para ajustar el valor de las horas. Pulse Ⓜ para confirmar. Entonces, los dígitos de los minutos parpadearán.
3. Pulse ⏮ / ⏭ en la unidad o ▲ / ▼ en el mando a distancia para ajustar el valor de los minutos, después pulse Ⓜ de nuevo para confirmar.

CONTROLES DE AUDIO
SONORIDAD
Pulse el botón **LD** del mando a distancia para activar / desactivar la sonoridad.
Sonoridad activada: el display muestra "**Loudness ON**"
Sonoridad apagada: el display muestra "**Loudness OFF**"

GRAVES/AGUDOS
Pulse el botón **AUDIO** del mando a distancia para seleccionar la función de Graves o Agudos. El icono correspondiente aparecerá en el display, entonces pulse – o + para ajustar el nivel de graves o agudos. Deje ir el botón para confirmar el ajuste.

ECUALIZADOR
Pulse repetidamente el botón **EQ** del mando a distancia para seleccionar un modo de ecualizador: «FLAT», «CLASSIC» (clásico), «ROCK», «POP» o «JAZZ». La selección se mostrará en el display durante unos segundos.

ENCENDIDO /APAGADO DE LA UNIDAD
1. Pulse el botón ⏻ para encender el aparato.
2. Mantenga pulsado el botón ⏻ de la unidad o pulse brevemente el botón ⏻ del mando a distancia para apagar la unidad.

SELECCIÓN DE FUNCIÓN
La función (DAB+/FM, Disc, USB, Bluetooth, RCA, AUX) será seleccionada pulsando el botón **SOURCE** repetidamente.

FUNCIÓN BLUETOOTH
Los logos y nombres *Bluetooth*® son marcas registradas que pertenecen a Bluetooth SIG, Inc. y cualquier uso de dichas marcas por parte de New One S.A.S tiene sus respectivas licencias. Otras marcas comerciales y registradas son propiedad de sus respectivos propietarios.

Emparejar un dispositivo Bluetooth
1. Cuando la unidad esté encendida, pulse el botón **SOURCE** repetidamente para seleccionar el modo Bluetooth. El display mostrará "BlueTooth". El indicador de Bluetooth comenzará a parpadear rápidamente.
2. En el dispositivo Bluetooth, habilite Bluetooth y seleccione "M-785DAB" de la lista de dispositivos. (Para obtener el detalle de operaciones para conectarse, consulte el manual de usuario del dispositivo). Si el dispositivo Bluetooth le solicita una contraseña de acceso, utilice "0000". Algunos dispositivos Bluetooth le indicarán que acepte la conexión. Oirá una voz de indicación cuando el emparejamiento haya sido realizado con éxito.
Sugerencia: si desea conectar su altavoz Bluetooth a otro dispositivo de audio Bluetooth, debe desconectar el dispositivo actual primero y seguir los pasos descritos anteriormente para hacer una conexión nueva.
Si el emparejamiento falla, realice lo siguiente:
Mantenga presionado el botón ⏯ **/PAIRING**, hasta que el indicador de Bluetooth parpadee lentamente para ingresar al modo de emparejamiento. En el dispositivo Bluetooth, habilite Bluetooth y seleccione "M-785DAB" de la lista de dispositivos (ver el paso 2 más arriba).

• En algunos dispositivos como computadoras, una vez realizado el emparejamiento, debe seleccionar la unidad del menú Bluetooth y elegir "Use as Audio Device (stereo) or similar" (utilizar como dispositivo de audio (estéreo) o similar).
• El emparejamiento permanece intacto cuando la unidad y/o su dispositivo Bluetooth sale del rango de comunicación. Se restablecerá una conexión activa cuando su dispositivo Bluetooth vuelva dentro del rango.
• Cuando vuelva a encender la unidad, se intentará la reconexión automática con el dispositivo Bluetooth al que se haya emparejado más recientemente.

Utilizar un dispositivo Bluetooth
1. Con alguna unidad emparejada (ver la sección anterior), haga funcionar su dispositivo Bluetooth. El sonido se escuchará a través de los altavoces M-785DAB.
2. Oprima el botón ⏯ para pausar la reproducción. Presione nuevamente para retomar la reproducción.
3. Seleccione la pista que desee con ⏮ / ⏭ .
4. Ajuste el volumen con los botones de Volumen – / + . También puede ajustar el volumen en el dispositivo con el cual está emparejado.

Uso de un dispositivo con NFC
NFC (Near Field Communication) es una tecnología que permite la comunicación inalámbrica de corta distancia entre dispositivos con la función NFC, como teléfonos móviles.
1. Cuando la unidad esté encendida, pulse el botón **SOURCE** repetidamente para seleccionar el modo Bluetooth. El display mostrará "BlueTooth". El indicador de Bluetooth comenzará a parpadear rápidamente.
2. Active la función NFC y Bluetooth en su dispositivo Bluetooth (consulte el manual del usuario de su dispositivo para más detalles), toque brevemente la etiqueta **NFC** NFC de la unidad con el dispositivo NFC hasta que oiga una voz de indicación. El dispositivo NFC estará conectado a esta unidad vía Bluetooth.
3. Seleccione y reproduzca archivos de audio o música en su dispositivo NFC.
4. Para interrumpir la conexión, toque otra vez el dispositivo NFC en el logotipo **NFC** NFC de esta unidad.

Nota: El alcance operativo entre la unidad principal y el dispositivo NFC es de aproximadamente 10 metros.

Por la presente, NEW ONE S.A.S declara que el « MUSE M-785 DAB » cumple con los requerimientos esenciales y otras provisiones aplicables de la Directiva 2014/53/ EU. La declaración de conformidad podrá consultarse en www.muse-europe.com

FUNCIONAMIENTO CD
1. Cuando la unidad esté encendida, pulse el botón **SOURCE** repetidamente para seleccionar el modo disco. El display mostrará "**Disc**" durante unos segundos. Pulse ⏏ para abrir la bandeja para discos. Introduzca un disco con la cara impresa mirando hacia arriba. Pulse de nuevo ⏏ para cerrar la bandeja para discos. (Nota: Ni no se hubiera introducido ningún disco, el display mostrará "**No Disc**").
2. Pasados unos segundos, el número total de pistas aparecerá en el display durante unos segundos y la reproducción comenzará automáticamente.

RADIO
Escuchar la Radio
Cuando la unidad esté encendida, pulse el botón **SOURCE** para seleccionar el modo radio. El display mostrará "Digital Radio" durante unos segundos y pasará a la frecuencia actual.

Selección de frecuencia
Una vez seleccionado el modo de radio, pulse prolongadamente el botón **BAND** o pulse brevemente repetidas veces **BAND** en el mando a distancia para seleccionar una frecuencia DAB/DAB+ o FM.

PARA ESCUCHAR LA RADIO DAB/DAB+
1. Una vez seleccionado el modo DAB/DAB+. Si es la primera vez que utiliza la unidad, la radio buscará automáticamente emisoras DAB/ DAB+. La pantalla cambiará a "Scanning……" (Buscando). Una barra de progreso mostrará el progreso de la búsqueda y también el número de emisoras encontradas.
2. Cuando la búsqueda termine, la radio seleccionará la primera emisora disponible y comenzará con la re transmisión. Las emisoras se listarán por orden numérico y después por orden alfabético por defecto.
Nota: Cuando la lista de emisoras de radio DAB haya sido guardada, no se realizará de nuevo la búsqueda automática. Pulse el botón **SCAN** para buscar y añadir a la lista una emisora.
3. Pulse ⏮ o ⏭ para seleccionar emisoras de la lista.
4. Pulse el botón ⏯ para confirmar su selección.

Nota:
- Si no se hubiera ninguna retransmisión con la búsqueda DAB/DAB+, "No DAB station" aparecerá en el display.
- Para una mejor recepción, inserte el cable de antena en la conexión para antena externa y extiéndala.
- Durante la operación de búsqueda, el nivel de sonido quedará interrumpido automáticamente.

PARA ESCUCHAR LA RADIO FM
En el modo de radio FM, pulse el botón ⏮ o ⏭ para sintonización manual. Pulse una vez el botón **SCAN** o mantenga pulsado ⏮ / ⏭ para búsqueda automática.
Nota: Para una mejor recepción, inserte el cable de antena en la conexión para antena externa y extiéndala.

ESTACIONES PRESINTONÍAS
Esta unidad podrá memorizar hasta 10 emisoras FM y 10 DAB/DAB+.
1. Pulse prolongadamente el botón **BAND** de la unidad o pulse brevemente repetidas veces **BAND** en el mando a distancia para seleccionar una frecuencia FM o DAB/DAB+.
2. Seleccione una emisora de radio.
3. Mantenga pulsado un botón del **1** al **10** del mando a distancia para almacenarla. Se mostrará el texto "Guardada" en la pantalla.
4. Repite los pasos 1-3 para memorizar otras emisoras.

PARA ESCUCHAR LAS RADIOS PRESINTONIZADAS
1. Pulse prolongadamente el botón BAND de la unidad o pulse brevemente repetidas veces BAND en el mando a distancia para seleccionar una frecuencia FM o DAB/ DAB+.
2. Pulse **P+** en la unidad o un botón del **1** al **10** del mando a distancia para seleccionar la emisora deseada.
Nota: Si elige una emisora que no ha sido asignada, "Preset Empty" se mostrará en el display. Si la emisora hubiera sido asignada anteriormente, se mostrará su frecuencia.

MENÚ DE CONFIGURACIÓN
Navegación por el menú de configuración.
1. En el modo FM o DAB/DAB+, mantenga pulsado el botón Ⓜ para entrar en el menú de configuración.
2. Pulse ⏮ / ⏭ para navegar hasta una de las opciones disponibles.
3. Pulse el botón ⏯ para acceder al ajuste correspondiente.

Menú de ajuste de FM
Scan setting (Configurar búsqueda)
All stations (Todas las emisoras): la búsqueda automática e detendrá en cualquier emisora disponible.
Strong station only (Solo las emisoras con buena señal): la búsqueda automática solo se detendrá cuando encuentre emisoras con una buena señal.

Audio setting (Configurar audio)
Para seleccionar entre "Stereo allowed"(Habilitar estéreo) y "Forced mono"(Forzar mono) para la radio FM.

System (Sistema)
Para seleccionar las opciones de ajuste del sistema: Factory Reset (Configuración de fábrica), SW version (Versión de software),

• Factory Reset (Configuración de fábrica)
Para restablecer la configuración de fábrica por defecto.

• SW version (Versión de software)
Para revisar la versión de software actual.

Menú de ajustes DAB/DAB+
Full Scan (Búsqueda completa)
Esta función le permite buscar automáticamente y crear una lista de programas DAB/ DAB+ recibidos.

Manual Tune (Sintonización manual)
Esta función puede utilizarse para facilitar el posicionamiento de la antena o la unidad, con el fin de mejorar la recepción de un canal específico o la frecuencia de recepción.

DRC (Compresión Dinámica)
DRC puede hacer que los sonidos más suaves sean audibles más fácilmente cuando la unidad se use en entorno ruidoso.
Pulse ⏮ o ⏭ para seleccionar el nivel DRC que desee: off (apagado), high (alto), low (bajo). Pulse el botón ⏯ para confirmar.
DRC off (apagado) – sin compresión. Esta es la configuración por defecto.
DRC high (alto) – compresión máxima.
DRC low (bajo) – compresión media.
Nota: DRC será efectivo solo con retransmisiones de compresión de rango dinámico.

Prune (Limpiar)
Pulse ⏮ o ⏭ para seleccionar "No" o "Yes" (Sí), a continuación pulse el botón ⏯ para confirmar o cancelar la eliminación de todas las emisoras no válidas.

System (Sistema)
Véase utilización en "Menú de configuración FM".

REVISAR MÁS INFORMACIÓN (MODO FM/DAB)
Pulse repetidamente el botón **INFO.** para revisar algunos ajustes de su unidad o información disponible correspondiente a la emisora que esté escuchando.

REPRODUCCIÓN DE UN DISPOSITIVO USB
1. Conecte un dispositivo USB al puerto **USB MP3** de la unidad.
2. Pulse el botón **SOURCE** repetidamente para seleccionar el modo USB. El display mostrará "USB" y la reproducción comenzará automáticamente.
3. Seleccione la pista que desee con ⏮ / ⏭ .

Notas:
- El número total de archivos MP3 en el dispositivo USB no deberá exceder los 999.
- El dispositivo USB no podrá contener más de 99 directorios.
- El tiempo de lectura llevará unos segundos o más, dependiendo de la cantidad de archivos MP3 y carpetas en el dispositivo USB.
- Introduzca sólo dispositivos USB en el puerto USB. En caso contrario, podría dañar el aparato.
- No conecte el puerto USB directamente a un ordenador: podría dañar el aparato.
- En el mercado pueden encontrarse numerosos modelos de dispositivos USB y de reproductores MP3. No podemos garantizarle que este aparato sea compatible con todos los formatos. En caso de que su dispositivo USB no funcione, utilice otro.

MODOS DE REPRODUCCIÓN(CD/MP3)
Reproducción repetida
Pulse el botón **REP.** del mando a distancia repetidamente para seleccionar un modo de reproducción.
- Repetir 1, la pantalla muestra "**Rep-1**"
- Repetir carpeta, la pantalla muestra "**Rep-F**" (Sólo MP3)
- Repetir todo, la pantalla muestra "**Rep-A**"
Para cancelar la repetición de la reproducción, pulse el botón **REP.** repetidamente hasta que el indicador de repetición desaparezca.

Reproducción aleatoria
Pulse el botón **RAND.** del mando a distancia. la pantalla muestra "**RAND.**". Reproducirá todas las pistas en orden aleatorio. Pulse de nuevo el botón **RAND.** para cancelar está función.

Reproducción programada
1. En el modo de detención, pulse el botón **PROG.** del mando a distancia. El display mostrará "P01 0001".
2. Seleccione la pista que desee con ⏮ / ⏭ , después pulse el botón **PROG.** para confirmar.
3. Repita los pasos anteriores para programar hasta un total de 32 pistas para un CD y 99 para MP3.
4. Pulse ⏯ para comenzar la reproducción de la programación.
5. Pulse una vez el botón ■ del mando a distancia para detener la reproducción programada. Pulse ■ dos veces para cancelar esta función.

SELECCIONAR UNA CARPETA (SÓLO MP3)
• Pulse el botón ▲ del mando a distancia para seleccionar la primera pista de la siguiente carpeta de su disco o USB actual.
• Pulse el botón ▼ del mando a distancia para seleccionar la primera pista de la carpeta anterior de su disco o USB actual.

Con los botones numéricos +10, 1-10
Utilice los botones numéricos del mando a distancia para introducir el número de pista, entonces la reproducción comenzará automáticamente desde la pista seleccionada.
Si desea introducir un número de pista superior a 10, use los botones **+10**, **1-9**.
Ejemplo 1: para seleccionar la pista número 14, pulse primero el botón **4**. pulse después los botones numéricos **+10. (4+10=14)**
Ejemplo 2: para seleccionar la pista número 25, pulse primero el botón **5**. después pulse dos veces **+10. (5+10+10=25)**

CONEXIÓN DE UN DISPOSITIVO EXTERNO
A las tomas AUDIO IN RCA
1. Conecte su fuente auxiliar (un reproductor de DVD, por ejemplo) a las tomas **AUDIO IN L/R** de la parte posterior de la unidad con un cable de audio RCA (cable no incluido).
2. Pulse el botón **SOURCE** repetidamente para seleccionar el modo RCA. El display mostrará "RCA_INPUT ".
3. Empiece el playback desde la fuente AUX IN.
4. Ajuste el volumen hasta el nivel deseado.
5. Para detener la reproducción, desconecte su fuente de audio auxiliar de las tomas **AUDIO IN L/R**.

A la toma AUX IN de 3,5mm AUX IN
1. Conecte su fuente de audio auxiliar (un reproductor de MP3, por ejemplo) a la toma **AUX IN** de la parte superior de la unidad (cable incluido).
2. Pulse el botón **SOURCE** repetidamente para seleccionar el modo AUX IN. El display mostrará "AUX_INPUT ".
3. Empiece el playback desde la fuente AUX IN.
4. Ajuste el volumen hasta el nivel deseado.
5. Para parar el playback, desconecte la fuente AUX-IN de la entrada **AUX-IN**.

SETTING ALARM AND ALARM AJUSTE Y MODO DE ALARMA
Ajuste de la alarma
En el modo de espera, pulse **ALM.** una vez para entrar en el modo de ajuste de la alarma. El display mostrará "**Alarm OFF**".
1. Pulse ⏮ / ⏭ en la unidad o ▲ / ▼ en el mando a distancia para entrar en el modo de ajuste de la alarma. "**Alarm ON**" aparecerá. Pulse **ALM.** para confirmar en el display y los dígitos de las horas parpadearán.
2. Pulse ⏮ / ⏭ en la unidad o ▲ / ▼ en el mando a distancia para seleccionar el valor de las horas. Pulse **ALM.** para confirmar y los dígitos de los minutos parpadearán.
3. Pulse ⏮ / ⏭ en la unidad o ▲ / ▼ en el mando a distancia para seleccionar el valor de los minutos y pulse de nuevo **ALM.** para confirmar. El indicador de alarma "**AL.**" permanecerá encendido.

NOTAS:
- La alarma le despertará con el modo anterior (Bluetooth, Disc, USB, FM/DAB+, RCA o AUX) cuando se alcance la hora de la alarma. Seleccione el modo de despertador que desee antes de apagar la unidad.
- Si no hubiera entrada de audio de la fuente de despertador que usted hubiera seleccionado, se pasará al modo radio automáticamente después de aproximadamente un minuto.
- Si la fuente de despertador fuera radio, seleccione la emisora de radio que desee antes de apagar la unidad.

Para detener la alarma
- Detención de la alarma
Pulse ⏻ . La alarma sonará de nuevo al día siguiente a la misma hora. El indicador de alarma "**AL.**" permanecerá encendido.

- Cancelación de alarma
1. En el modo de espera, pulse **ALM.** una vez para entrar en el modo de ajuste de la alarma.
2. Pulse ⏮ / ⏭ en la unidad o ▲ / ▼ en el mando a distancia para seleccionar "**Alarm OFF**" y pulse de nuevo **ALM.** para cancelar la alarma de forma permanente. El indicador de alarma "**AL.**" se apagará.

FUNCIÓN DE APAGADO AUTOMÁTICO (SLEEP)
Esta función le permite seleccionar el intervalo de tiempo que ha de transcurrir antes del apagado automático del aparato.
Puede seleccionar el intervalo de tiempo (en minutos) que ha de transcurrir antes del apagado automático del aparato.
1. Pulse el botón **SLEEP** repetidamente para seleccionar 90-60-45-30-15-10 o 5 minutos de escucha. El tiempo restante para el apagado automático programable se mostrará en pantalla.
2. Para cancelar la función de apagado automático programable, pulse repetidamente el botón **SLEEP** hasta que desaparezca el tiempo restante para el apagado automático.
Notas: Este ajuste no podrá efectuarse si el aparato está encendido.

AJUSTE DEL NIVEL DE INTENSIDAD DE LA LUZ DE LA PANTALLA
Pulse el botón **DIM.** del mando a distancia para seleccionar el brillo de la pantalla: alto o bajo.

CARGA USB
Esta unidad está equipada con un puerto de carga USB (Salida: 5V ⎓ 1A.) para la recarga de sus dispositivos móviles (Smartphone, tableta, etc.)
No tendrá más que conectar el cable USB de carga (no incluido) al puerto de carga USB y después conectarlo a su dispositivo móvil.

FICHA TÉCNICA
GENERAL
Alimentación: CC 12V ⎓ 2A ⊖-◐-⊕
Consumo: 35W

BLUETOOTH
Versión Bluetooth: V4,1
Bluetooth: 2.402-2.48GHz
Salida de corriente RF (radiofrecuencia): -3.056 dBm
Distancia de rendimiento: Hasta 10 m medidos en espacio abierto (la pared y las estructuras pueden afectar el rango del dispositivo)

RADIO
FM: 87.5-108MHz
DAB/DAB+: 174.928 -239.200 MHz

Las especificaciones están sujetas a cambios sin previo aviso.

GUÍA DE RESOLUCIÓN DE PROBLEMAS
Si esta unidad presentara un problema, lea el siguiente cuadro antes de llamar al servicio técnico:

No hay energía
• Asegúrese de que la unidad esté conectada a la alimentación de CA.

No hay sonido (General)
• El volumen del dispositivo externo está fijado en mínimo; suba el volumen.
• El volumen del M-785DAB está fijado en mínimo; suba el volumen.

El dispositivo Bluetooth no puede emparejarse o conectarse con la unidad.
• No activó la función Bluetooth de su dispositivo. Consulte el manual de usuario de su dispositivo para activar la función Bluetooth
• La unidad no está en modo de emparejamiento. Mantenga presionado el botón ⏯ / **PAIRING** hasta que el indicador de Bluetooth parpadee rápidamente.
• La unidad ya está conectada con otro dispositivo Bluetooth; desconecte dicho dispositivo y luego inténtelo nuevamente.

INSTRUCCIONES DE SEGURIDAD
CAUTION RISK OF ELECTRIC SHOCK DO NOT OPEN
ATENCIÓN: Para reducir el riesgo de descarga eléctrica, no desmonte el aparato. En el interior de este aparato no existe ninguna pieza que pueda ser reparada por el usuario. Para cualquier operación de mantenimiento y reparación, póngase en contacto con personal técnico cualificado.

El símbolo del rayo con una flecha dentro de un triángulo equilátero advierte al usuario de la presencia de voltaje peligroso en el interior del aparato.

El signo de exclamación dentro de un triángulo equilátero advierte al usuario de la presencia de importantes instrucciones de funcionamiento y mantenimiento en el manual que acompaña al producto.

La marca de precaución se encuentra en la parte posterior del dispositivo.

ATENCIÓN
- Utilice este aparato en lugares con climas templados.
- La placa de datos técnicos está situada en la parte posterior del dispositivo.
- Deje libre alrededor del aparato una distancia mínima de 5 cm para garantizar una correcta ventilación del mismo.
- Para asegurar una ventilación correcta del aparato, no cubra los orificios de ventilación con objetos tales como periódicos, manteles, cortinas, etc.
- No coloque ninguna fuente de calor, como por ejemplo una vela encendida, sobre el aparato o cerca de él.
- No exponga el aparato a salpicaduras o a la humedad.
- No coloque objetos que contengan líquido, como un jarrón, encima del aparato.
- No tire las pilas al fuego. Respete el medio ambiente cuando se deshaga de las pilas usadas.
- No exponga las pilas a temperaturas demasiado altas, como las producidas por la exposición directa a los rayos del sol, al fuego o a otras fuentes de calor.
- El acceso al enchufe ha de permanecer despejado. Para cortar por completo la alimentación del aparato, desenchúfelo de la toma de corriente. Se ha de poder acceder fácilmente al enchufe durante el uso del aparato; procure que el acceso al mismo esté despejado.
- Como resultado de fenómenos electroestáticos y/o eléctricos transitorios, pueden producirse fallos en el funcionamiento del producto. En estos casos, el usuario deberá reiniciar el aparato desenchúfandolo y volviéndolo a enchufar.

Si desea deshacerse de este aparato, recuerde que ha de depositarlo en un lugar destinado al reciclado de electrodomésticos. Infórmese acerca del centro de reciclaje más cercano. Consulte a las autoridades locales o a su proveedor para obtener más información al respecto. (Directiva de Residuos de Aparatos Eléctricos y Electrónicos)

NEW ONE S.A.S
10, Rue de la Mission, 25480 Ecole Valentin, France

IT MICRO-IMPIANTO BLUETOOTH CON RADIO DAB+/ FM, CD E PORTA USB

DISIMBALLAGGIO DELL'APPARECCHIO
Durante il disimballaggio, accertarsi che siano presenti la documentazione e tutti gli accessori qui indicati:
- Micro-Impianto Bluetooth
- Telecomando
- Cavo Aux in
- Cavo coassiale 75 ohm per antenna
- Adattatore di rete

DESCRIZIONE DEL PRODOTTO
1. Schermo LCD a matrice di punti
2. Altoparlanti
3. Indicatore del Bluetooth
4. Sensore a infrarossi per il telecomando
5. ⏻ / **SOURCE**: attivazione e disattivazione dell'apparecchio; selezione dell'origine: DAB+/FM, Disc, USB, Bluetooth, RCA o AUX
6. ⏯ /**BAND**: riproduzione/pausa; funzione di accoppiamento Bluetooth; selettore di banda DAB+/FM
7. Ⓜ■ **INFO.**: impostazione dell'ora; arresto della riproduzione; accesso alla modalità Menu; visualizzazione informazioni
8. ⏮ , ⏭ : salta/ricerca/sintonizza
9. **P+/ SCAN**: ricerca preselezioni; ricerca automatica delle stazioni
10. – / + : regolazione del volume
11. NFC Tag **NFC**
12. ⏏ : apertura/chiusura del vano CD
13. Porta USB per il caricamento
14. Ingresso ausiliario (3,5 mm)
15. Porta USB per la riproduzione di file MP3
16. Sportello CD
17. Presa per antenna esterna
18. Jack RCA **AUDIO IN L/R** (sinistro/ destro)
19. Connettore CC

TELECOMANDO
R1. ⏻ : accensione e spegnimento dell'apparecchio
R2. 🔇 : attivazione e disattivazione dell'audio
R3. **SOURCE**: selezione dell'origine: DAB+/FM, Disc, USB, Bluetooth, RCA o AUX
R4. – / + : regolazione del volume
R5. Tasto **EQ**: consente di selezionare l'effetto audio desiderato tra FLAT/CLASSIC/ ROCK/JAZZ/POP
R6. Tasto **LD**: consente di attivare e disattivare la funzione Loudness
R7. Tasto **DIM.**: consente di regolare la luminosità del display
R8. Tasto **AUDIO**: consente di regolare i bassi/gli alti
R9. Tasto **ALM./ SLEEP**: consente di impostare la sveglia/impostare l'intervallo si sospensione
R10. Tasto **CLOCK / ■ / Ⓜ** : impostare l'ora; arresto della riproduzione; accesso alla modalità Menu
R11. Tasto ⏏ **/ BAND**: apertura e chiusura del vano CD; selettore di banda DAB+/ FM
R12. ▲ / ▼ : selezione su/giù; passare alla cartella precedente o successiva
R13. ⏮ , ⏭ : consente di saltare, avviare la ricerca o sintonizzare
R14. ⏯ **/ PAIRING**: riproduzione/pausa; funzione di accoppiamento Bluetooth
R15. Tasto **REP.**: consente di ripetere la riproduzione
R16. Tasto **RAND./ INFO.**: consente di attivare e disattivare la funzione di riproduzione casuale; visualizzazione informazioni
R17. Tasto **SCAN/ PROG.**: ricerca automatica delle stazioni; programmazione della riproduzione
R18. **1-10**, **+10** tasti numerici

INSERIMENTO DELLE PILE
Prima dell'utilizzo, inserite due pile AAA/UM4 nel telecomando. Rispettate le indicazioni di polarità (+/-) riportate nel vano pile.

Prima di gettare le pile, rivolgetevi al vostro rivenditore di fiducia qualora metta a disposizione un servizio di raccolta e riciclaggio di pile usate.

NOTA BENE:
- Non caricate mai pile non ricaricabili. Non scaldate le pile e non apritele.
- In caso di un prolungato periodo di inutilizzo del telecomando, rimuovete la pila per evitare eventuali danni dovuti a fuoriuscite di liquido corrosivo.
- Abbiate cura di rispettare l'ambiente quando gettate le pile.
- Non gettate le pile nel fuoco!
- Non esponete le pile ad un calore eccessivo, come raggi solari, fuoco o fonti di calore analoghe.

ATTENZIONE:
Se la pila non è correttamente inserita c'è il rischio di esplosione. Sostituitela unicamente con una pila identica o di tipo equivalente.

ALIMENTAZIONE
Adattatore di rete
L'adattatore CA fornito è adatto per l'utilizzo con prese CA 100-240V ∿ 50/60Hz e deve essere collegato solo a prese che rispettano questi parametri.

Per risparmiare energia, al termine della riproduzione oppure quando il volume è impostato al minimo e nell'arco di 2 ore non viene eseguita nessuna operazione, l'apparecchio passa in automatico alla modalità di Standby.

Attenzione:
• L'adattatore di rete fornito in dotazione è destinato esclusivamente all'uso con il presente apparecchio. Non utilizzatelo con altri apparecchi.
• Per non danneggiare il lettore, spegnete l'apparecchio prima di scollegare l'adattatore di rete.
• In caso di un prolungato periodo di non utilizzo, scollegate il cavo di alimentazione dalla presa.
• Posizionate l'apparecchio nei pressi della presa a muro e fate in modo che questa resti facilmente accessibile. In caso di malfunzionamento scollegate immediatamente l'apparecchio dalla presa a muro.
• L'adattatore di rete permette di scollegare l'apparecchio. Deve essere facilmente accessibile durante l'uso. Per mettere del tutto l'apparecchio fuori tensione, scollegatelo dall'alimentazione di rete.
• Non utilizzate mai un adattatore di rete danneggiato. Posizionate il cavo di alimentazione in modo sicuro e in modo che non venga calpestato o schiacciato. Se il cavo è danneggiato, rivolgetevi ad un servizio di assistenza.

REGOLAZIONE DELL'ORA
1. Dalla modalità di standby, premere una volta il tasto Ⓜ per accedere alla modalità di impostazione dell'ora: le cifre dell'ora lampeggiano sul display.
2. Premere i tasti ⏮ / ⏭ sull'apparecchio o i tasti ▲ / ▼ sul telecomando per impostare i valori dell'ora. Premere Ⓜ per confermare: le cifre dei minuti iniziano a lampeggiare.
3. Premere i tasti ⏮ / ⏭ sull'apparecchio o i tasti ▲ / ▼ sul telecomando per impostare i valori dei minuti, quindi premete di nuovo il tasto Ⓜ per confermare.

CONTROLLI AUDIO
LOUDNESS
Per attivare o disattivare la funzione LOUDNESS premere il tasto **LD** sul telecomando.
Funzione Loudness attiva: sul display è visualizzata la dicitura "**Loudness ON**"
Funzione Loudness disattiva: sul display è visualizzata la dicitura "**Loudness OFF**"

BASSI/ALTI
Per selezionare la funzione Bassi o la funzione Alti premere il tasto **AUDIO** sul telecomando; sul display viene visualizzata l'icona corrispondente. Quindi premere i tasti – o + per regolare. Per confermare l'impostazione rilasciare il tasto.

EQUALIZZATORE
Premere ripetutamente il tasto **EQ** sul telecomando per selezionare una modalità equalizzatore: "FLAT", "CLASSIC" (classico), "ROCK", "JAZZ" o "POP". La selezione verrà mostrata per qualche secondo sul display.

ACCENSIONE E SPEGNIMENTO L'APPARECCHIO
1. Premere il tasto ⏻ per accendere l'apparecchio.
2. Tenere premuto il tasto ⏻ sull'apparecchio o premere brevemente il tasto ⏻ sul telecomando per spegnere l'apparecchio.

SELEZIONE DELL'ORIGINE
Per selezionare un'origine (DAB+/FM, Disc, USB, Bluetooth, RCA, AUX) premere più volte il tasto **SOURCE**.

FUNZIONALITÀ BLUETOOTH
Il marchio denominativo *Bluetooth*® e i relativi loghi sono marchi registrati di Bluetooth SIG, Inc., utilizzati da New One S.A.S su licenza. Altri marchi e nomi commerciali sono di proprietà dei rispettivi titolari.

Associazione di un dispositivo Bluetooth
1. Da apparecchio acceso, per selezionare la modalità Bluetooth premere più volte il tasto **SOURCE**. Sul display viene visualizzata la dicitura "BlueTooth". L'indicatore del Bluetooth inizia a lampeggiare rapidamente.
2. Attivare la funzione Bluetooth sul proprio dispositivo Bluetooth e selezionare "M-785DAB" dall'elenco dei dispositivi rilevati (consultare il manuale di istruzioni del dispositivo per informazioni dettagliate su come connettere il dispositivo). Se il dispositivo Bluetooth richiede la digitazione di una password, inserire "0000". Alcuni dispositivi Bluetooth richiedono di accettare la connessione. Una volta completata l'associazione l'apparecchio emette un segnale acustico.
Nota: se si desidera connettere l'altoparlante Bluetooth a un altro dispositivo Bluetooth è necessario prima disconnettere il dispositivo corrente, quindi seguire i passaggi sopra indicati per stabilire una nuova connessione.
Se l'associazione non riesce:
per accedere alla modalità di associazione tenere premuto il tasto ⏯ **/PAIRING** fino a quando l'indicatore Bluetooth non lampeggia rapidamente. Attivare la funzione Bluetooth sul proprio dispositivo Bluetooth e selezionare "M-785DAB" dall'elenco dei dispositivi rilevati (vedi punto 2).

• Su alcuni dispositivi, come ad esempio computer, una volta associato il dispositivo è necessario selezionare l'unità dal menu Bluetooth, quindi selezionare l'opzione "Utilizza come dispositivo audio (stereo)" o similare.
• L'associazione rimane attiva quando l'unità e/o il dispositivo Bluetooth escono dal raggio d'azione del Bluetooth. Una connessione attiva viene ristabilita quando il dispositivo rientra nel raggio d'azione del Bluetooth.
• Una volta riaccesa, l'unità tenta in automatico di riconnettersi all'ultimo dispositivo Bluetooth associato.

Utilizzo di un dispositivo Bluetooth
1. Una volta associata l'unità a un dispositivo (vedi sezione precedente) l'audio del dispositivo Bluetooth viene riprodotto mediante l'altoparlante.
2. Premere il tasto ⏯ per sospendere la riproduzione. Premerlo di nuovo per riprendere la riproduzione.
3. Utilizzare i tasti ⏮ / ⏭ per selezionare la traccia desiderata.
4. Regolare il volume utilizzando i tasti volume – / + . È possibile regolare il volume anche dal dispositivo a cui l'unità è associata.

Utilizzo di un dispositivo NFC
NFC (Near Field Communication) è una tecnologia che consente la comunicazione wireless a corto raggio tra dispositivi abilitati a tale tecnologia, come ad esempio telefoni cellulari.
1. Da apparecchio acceso, per selezionare la modalità Bluetooth premere più volte il tasto **SOURCE**. Sul display viene visualizzata la dicitura "BlueTooth". L'indicatore del Bluetooth inizia a lampeggiare rapidamente.
2. Attivare le funzionalità NFC e Bluetooth sul proprio dispositivo (per maggiori dettagli consultare il manuale di istruzioni del dispositivo), quindi sfiorare il tag **NFC** NFC sul dispositivo NFC fino a quando l'apparecchio non emette un segnale acustico. Il dispositivo NFC è connesso all'apparecchio mediante Bluetooth.
3. Ora è possibile selezionare e riprodurre file audio o brani musicali sul proprio dispositivo NFC.
4. Per terminare la connessione sfiorare di nuovo il tag **NFC** sul dispositivo NFC.

Nota: il raggio d'azione tra l'unità principale e un dispositivo NFC è di circa 10 metri.

Con la presente, NEW ONE S.A.S dichiara che « MUSE M-785 DAB » è conforme ai requisiti essenziali e alle altre disposizioni fondamentali della direttiva 2014/53/EU. La dichiarazione di conformità è consultabile alla pagina www.muse-europe.com.

ASCOLTO DI CD
1. Da apparecchio acceso, per selezionare la modalità CD premere più volte il tasto **SOURCE**. Sul display viene visualizzata la dicitura "**Disc**" per alcuni secondi. Premere il tasto ⏏ per aprire il vano CD. Inserire un CD con il lato opaco rivolto verso l'alto. Premere di nuovo il tasto ⏏ per chiudere il vano CD. (Nota: se nel vano CD non è inserito nessun CD, sul display viene visualizzata la dicitura "**No Disc**").
2. Dopo alcuni secondi, sul display viene visualizzato per alcuni istanti il numero totale di tracce, quindi l'apparecchio avvia la riproduzione in automatico.

RADIO
Ascolto della radio
Da apparecchio acceso, per selezionare la modalità FM premere il tasto **SOURCE**. Sul display viene visualizzata la dicitura "Digital Radio" per alcuni secondi, quindi l'apparecchio passa alla frequenza corrente.

Selezione di una banda
Dalla modalità radio, tenere premuto il tasto **BAND** sull'apparecchio oppure premere più volte il tasto **BAND** sul telecomando per selezionare una banda tra DAB/DAB+ e FM.

ASCOLTO DELLA RADIO DAB/DAB+
1. In modalità DAB/DAB+, al primo utilizzo l'apparecchio avvia in automatico la ricerca delle stazioni DAB/ DAB+. Sul display viene visualizzata la dicitura "Scanning" (Ricerca in corso). Una barra di stato indica l'avanzamento della ricerca insieme al numero di stazioni trovate.
2. Al termine della ricerca, l'apparecchio seleziona la prima stazione disponibile e ne avvia la riproduzione. Per impostazione predefinita, le stazioni vengono elencate in ordine numerico e successivamente alfabetico.
Nota: una volta salvate le stazioni, l'apparecchio non esegue più la ricerca automatica. Per cercare nuove stazioni e aggiungerle all'elenco premere il tasto **SCAN**.
3. Premere il tasto ⏮ oppure il tasto ⏭ per selezionare una stazione dall'elenco.
4. Premere il tasto ⏯ per confermare la selezione.

Note
- Se durante la ricerca non viene trovata nessuna stazione, sul display compare la dicitura "No DAB station" (Ness. staz. DAB).
- Per una migliore ricezione, collegare il cavo per antenna alla presa per antenna esterna e stenderlo.
- Durante la ricerca l'audio viene disattivato.

ASCOLTO DELLA RADIO FM
In modalità radio FM, premere il tasto ⏮ oppure il tasto ⏭ per effettuare la sintonizzazione manuale delle stazioni. Premere una volta il tasto **SCAN** oppure tenere premuti i tasti ⏮ / ⏭ per avviare la ricerca automatica delle stazioni.
Nota: per una migliore ricezione, collegare il cavo per antenna alla presa per antenna esterna e stenderlo.

STAZIONI PREIMPOSTATE
Questo apparecchio consente di memorizzare fino a 10 stazioni FM e 10 stazioni DAB/ DAB+.
1. Tenere premuto il tasto **BAND** sull'apparecchio oppure premere più volte il tasto **BAND** sul telecomando per selezionare una banda tra FM e DAB/DAB+.
2. Selezionare una stazione radio.
3. Tenere premuto un tasto numerico (**1-10**) sul telecomando per memorizzare la stazione. Sul display viene visualizzata la dicitura "Stored" (Memorizz.).
4. Per memorizzare altre stazioni ripetere i passaggi 1-3.

ASCOLTO DELLE RADIO PREIMPOSTATE
1. Tenere premuto il tasto **BAND** sull'apparecchio oppure premere più volte il tasto **BAND** sul telecomando per selezionare una banda tra FM e DAB/DAB+.
2. Premere il tasto **P+** sull'apparecchio oppure premere un tasto numerico (**1-10**) sul telecomando per selezionare la stazione desiderata.
Nota: se si seleziona una stazione non memorizzata, sul display viene visualizzata la dicitura "Preset Empty". Se la stazione è stata memorizzata in precedenza, sul display viene visualizzata la relativa frequenza.

MENU DI IMPOSTAZIONE
Navigazione nel menu di impostazione
1. In modalità FM o DAB/DAB+, tenete premuto il tasto Ⓜ per accedere al menu di impostazione.
2. Premere il tasto ⏮ o ⏭ per scorrere le opzioni disponibili.
3. Premete il tasto ⏯ per accedere al relativo sottomenu.

Menu di impostazione FM
Scan setting (impostazione di ricerca)
All stations (Tutte le stazioni): la ricerca automatica localizza qualsiasi stazione disponibile.
Strong station only (Solo stazioni forti): la ricerca automatica localizza solo stazioni con segnale forte.

Audio setting (impostazione audio)
Consente di selezionare un'opzione tra "Stereo allowed" (Stereo consentito) e "Forced mono" (Mono forzato) pe la radio FM.

System (Sistema)
Consente di accedere alle opzioni di impostazione del sistema: Factory Reset (Ripristino valori di default), SW version (Versione del software).

• Factory Reset (Ripristino valori di default)
Consente di ripristinare l'apparecchio alle impostazioni di fabbrica.

• SW version (Versione del software)
Consente di visualizzare la versione corrente del software.

Menu di impostazione DAB
Full Scan (Ricerca completa)
Questa funzione consente la ricerca e la creazione di un elenco delle stazione DAB disponibili in automatico.

Manual Tune (Sintonizzazione manuale)
Questa funzione può essere utilizzata come aiuto durante lo spostamento dell'antenna o dell'apparecchio volto a migliorare la ricezione di un canale o una frequenza specifici.

DRC (Compressione del livello audio)
La funzione DRC aiuta a rendere i suoni deboli più facili da udire quando l'apparecchio è utilizzato in un ambiente rumoroso.
Premere il tasto ⏮ o ⏭ per selezionare il livello DRC desiderato: off (disattivo), high (alto) , low (basso).
DRC off (disattivo): nessuna compressione (impostazione predefinita).
DRC high (alto): compressione massima.
DRC low (basso): compressione media.

Nota: La funzione DRC funziona solo con stazioni radio con compressione del livello audio.

Prune (Elimina)
Premere il tasto ⏮ oppure il tasto ⏭ per selezionare "No" o "Yes"(Sì), quindi premere il tasto ⏯ per annullare o confermare l'eliminazione delle stazioni non valide.

Sistema
Consultare le istruzioni fornite nella sezione "Menu di impostazione FM"

VISUALIZZAZIONE DI ULTERIORI INFORMAZIONI (MODALITÀ FM/ DAB)
Premere più volte il tasto **INFO.** per verificare alcune delle impostazioni dell'apparecchio oppure per visualizzare le informazioni disponibili per la stazione corrente.

RIPRODUZIONE MEDIANTE PORTA USB
1. Collegare un dispositivo USB alla porta USB sull'unità.
2. Per selezionare la modalità USB premere più volte il tasto **SOURCE**. Sul display viene visualizzata per alcuni istanti la dicitura "USB ", quindi l'apparecchio avvia in automatico la riproduzione.
3. Utilizzare i tasti ⏮ / ⏭ per selezionare la traccia desiderata.

Nota bene:
- Il numero totale di file MP3 contenuti nel dispositivo USB non deve essere superiore a 999.
- Il numero di directory contenute nel dispositivo USB non deve essere superiore a 99.
- Il tempo di lettura può variare a seconda del numero di file MP3 o di cartelle contenuti nel dispositivo USB.
- Inserire esclusivamente periferiche USB nello slot corrispondente. L'inserimento di oggetti potrebbe danneggiare l'apparecchio.
- La porta USB non deve essere direttamente collegata ad un PC, in quanto ciò potrebbe danneggiare l'apparecchio.
- Sul mercato esistono numerosi modelli di periferiche USB e di lettori MP3. Non è possibile garantire la compatibilità con tutti i formati. Qualora un modello di periferica USB non sia compatibile, provare con un'altro.

MODALITÀ DI RIPRODUZIONE(CD/MP3)
Riproduzione
Premere più volte il tasto **REP.** sul telecomando per selezionare una modalità di ripetizione.
- Ripeti 1: icona "**Rep-1**".
- Ripeti cartella, icona "**Rep-F**". (solo MP3)
- Ripeti tutto, icona "**Rep-A**".
Per annullare la funzione, premere più volte il tasto **REP.** fino a quando la relativa icona non scompare dal display.

Riproduzione casuale
Premere il tasto **RAND.** sul telecomando. Sul display viene visualizzata la dicitura "**RAND.**" e l'apparecchio avvia la riproduzione casuale delle tracce. Per annullare la funzione premere di nuovo il tasto **RAND.**

Riproduzione programmata
1. Dalla modalità di arresto, premere il tasto **PROG.** sul telecomando. Sul display viene visualizzata per alcuni istanti la dicitura "P01 0001".
2. Utilizzare i tasti ⏮ / ⏭ per selezionare la traccia desiderata, quindi premere il tasto **PROG.** per confermare.
3. Ripetere gli stessi passaggi per programmare fino a un massimo di 32 tracce per i CD e 99 tracce per i lettori MP3.
4. Per avviare la riproduzione programmata premere il tasto ⏯ .
5. Per arrestare la riproduzione programmata premere una volta il tasto ■ sul telecomando. Per annullare la funzione premere due volte il tasto ■ .

Selezionare una cartella (solo per MP3)
• Premere il tasto ▲ sul telecomando per selezionare il primo brano della cartella successiva del dispositivo USB o del disco corrente.
• Premere il tasto ▼ sul telecomando per selezionare il primo brano della cartella precedente del dispositivo USB o del disco corrente.

Con i tasti numerici +10, 1-10
Utilizzare i tasti numerici sul telecomando per immettere il numero della traccia, in questo modo inizierà automaticamente la riproduzione del brano selezionato .
Se si vuole inserire un numero di traccia più grande di 10, utilizzare I pulsanti **+10, 1-9**.
Esempio 1, per selezionare la traccia 14, in primo luogo premere il tasto **4** una volta, premere il tasto **+10. (4+10=14)**
Esempio 2, per selezionare la traccia 25, in primo luogo premere il tasto **5** una volta, quindi premere due volte il tasto **+10 (5+10+10=25)**.

COLLEGAMENTO SORGENTE AUSILIARIA
Collegamento ai jack RCA AUDIO IN
1. Collegare la sorgente ausiliaria (ad es. lettore DVD) ai jack **AUDIO IN L/R** sul retro dell'apparecchio utilizzando un cavo audio RCA (non incluso).
2. Per selezionare la modalità RCA premere più volte il tasto **SOURCE**. Sul display viene visualizzata la dicitura "RCA_INPUT ".
3. Avviare la riproduzione dalla sorgente ausiliaria.
4. Regolare il volume al livello desiderato.
5. Per arrestare la riproduzione, scollegare la sorgente ausiliaria dai jack **AUDIO IN L/R**.

Collegamento al jack AUX IN da 3,5 mm
1. Collegare la sorgente ausiliaria (ad es. lettore mp3) al jack **AUX IN** nella parte superiore dell'apparecchio (cavo fornito).
2. Per selezionare la modalità AUX IN premere più volte il tasto **SOURCE**. Sul display viene visualizzata la dicitura "AUX_INPUT ".
3. Avviare la riproduzione dalla sorgente ausiliaria.
4. Regolare il volume al livello desiderato.
5. Per arrestare la riproduzione scollegare la sorgente ausiliaria dalla presa **AUX IN**.

IMPOSTAZIONE DELLA SVEGLIA E RELATIVE MODALITÀ
Impostazione della sveglia
Dalla modalità di standby, premere una volta il tasto **ALM.** per accedere alla modalità di impostazione della sveglia. Sul display viene visualizzata la dicitura "**Alarm OFF**".
1. Utilizzare i tasti ⏮ / ⏭ sull'unità oppure i tasti ▲ / ▼ sul telecomado per selezionare la modalità della sveglia. Sul display viene visualizzata la dicitura "**Alarm ON**". Premere il tasto **ALM.** per confermare e le cifre dell'ora iniziano a lampeggiare.
2. Utilizzare i tasti ⏮ / ⏭ sull'unità oppure i tasti ▲ / ▼ sul telecomado per selezionare un valore per le ore, quindi premere il tasto **ALM.** per confermare. Le cifre dei minuti iniziano a lampeggiare.
3. Utilizzare i tasti ⏮ / ⏭ sull'unità oppure i tasti ▲ / ▼ sul telecomado per selezionare un valore per i minuti, quindi premere il tasto **ALM.** per confermare. L'indicatore della sveglia "**AL.**" rimane attivo.

NOTE:
- Al raggiungimento dell'ora impostata la sveglia si attiva nella modalità selezionata (Bluetooth, Disc, USB, FM/DAB+, RCA o AUX). Prima di spegnere l'unità selezionare la modalità desiderata.
- Se al raggiungimento dell'ora impostata nessun segnale audio è emesso dall'origine selezionata, dopo un minuto circa l'unità passa in automatico alla modalità radio.
- Se la modalità è impostata su radio, prima di spegnere l'unità selezionare la stazione radio desiderata.

Disattivazione della sveglia
- Arresto della sveglia
Premere il tasto ⏻ . Il guorno successivo alla stessa ora la sveglia si attiverà nuovamente. L'indicatore della sveglia "**AL.**" rimane attivo.

- Eliminazione della sveglia
1. Dalla modalità di standby, premere il tasto **ALM.** per accedere alla modalità di impostazione della sveglia.
2. Premere i tasti ⏮ / ⏭ sull'unità oppure i tasti ▲ / ▼ sul telecomando per selezionare "**Alarm OFF**", quindi premere di nuovo il tasto **ALM.** per eliminare la sveglia in modo definitivo. L'indicatore della sveglia "**AL.**" si disattiva.

FUNZIONE DI SPEGNIMENTO AUTOMATICO (SLEEP)
Questa funzione permette di impostare un intervallo prima dello spegnimento automatico dell'apparecchio. È possibile selezionare una durata (in minuti) prima dello spegnimento automatico dell'apparecchio.
1. Premere ripetutamente il tasto **SLEEP** sul telecomando per selezionare 90-60-45-30-15-10 o 5 minuti: sul display viene visualizzato il tempo rimanente.
2. Per annullare la funzione di spegnimento automatico, premere più volte il tasto **SLEEP** fino a quando il tempo scompare dal display.

NOTA: tale funzione può essere impostata solo quando l'apparecchio è acceso.

REGOLAZIONE DELLA LUMINOSITÀ
Per modificare la luminosità del display premere il tasto **DIM.** sul telecomando e selezionare un'opzione tra alta e bassa.

CARICAMENTO MEDIANTE PORTA USB
L'apparecchio è dotato di una porta USB integrata (uscita: 5V ⎓ 1A) per il caricamento di dispositivi mobili come ad es. smartphone , tablet ecc.
Basta collegare un'estremità del cavo USB di caricamento (non fornito) alla porta USB di caricamento sull'apparecchio e l'altra estremità alla porta USB sul dispositivo mobile.

SPECIFICHE
GENERALI
Alimentatore: CC 12V ⎓ 2A ⊖-◐-⊕
Potenza assorbita: 35W

BLUETOOTH
Versione del Bluetooth: V4,1
Bluetooth: 2.402-2.48GHz
Potenza RF (radiofrequenza) irradiata: -3.056 dBm
Raggio d'azione: fino a 10 metri in spazi aperti (pareti e altre strutture possono influire sul raggio d'azione del dispositivo).

RADIO
FM: 87.5-108MHz
DAB/DAB+: 174.928 -239.200 MHz

Il modello e le caratteristiche tecniche possono subire variazioni senza preavviso.

GUIDA ALLA RISOLUZIONE DEI PROBLEMI
Nel caso in cui si notino problemi con l'unità, prima di richiedere assistenza verificare i seguenti punti.

Assenza di alimentazione
• Assicurarsi che l'unità sia collegata a una presa CA.

Audio assente
• Il volume del dispositivo esterno è al minimo; aumentare il volume.
• Il volume dell'altoparlante è impostato sul minimo; aumentare il volume.

Impossibile associare o connettere il dispositivo Bluetooth all'unità.
• La funzione Bluetooth sul dispositivo non è stata attivata. Consultare il manuale di istruzioni del proprio dispositivo per dettagli su come attivare la funzione Bluetooth.
• L'unità non è in modalità di associazione. Tenere premuto il tasto ⏯ / **PAIRING** fino a quando l'indicatore del Bluetooth non lampeggia rapido.
• L'unità è già connessa a un altro dispositivo Bluetooth; disconnettere il dispositivo, quindi riprovare.

AVVERTENZE DI SICUREZZA
CAUTION RISK OF ELECTRIC SHOCK DO NOT OPEN
ATTENZIONE: Per ridurre il rischio di scossa elettrica, non smontate l'apparecchio. Questo apparecchio non contiene pezzi riparabili dall'utente. Per ogni riparazione rivolgetevi esclusivamente a tecnici qualificati.

Il simbolo del fulmine con una freccia all'estremità all'interno di un triangolo equilatero avverte l'utente della presenza di una "tensione pericolosa" nell'apparecchio.

Il punto esclamativo inscritto nel triangolo equilatero indica all'utente che nel manuale di istruzioni si trovano importanti avvertenze per l'uso e la manutenzione dell'apparecchio.

Il simbolo di allerta è posto sul retro del dispositivo.

ATTENZIONE
- Utilizzare l'apparecchio in ambienti temperati.
- La targhetta segnaletica si trova nella parte posteriore dell'apparecchio.
- Lasciare uno spazio minimo di 5 cm intorno all'apparecchio per permettere una ventilazione sufficiente.
- Garantire sempre una ventilazione corretta dell'apparecchio e non ostruire i fori di ventilazione con oggetti come giornali, tovaglie, tende, ecc.
- Non collocare nessuna fonte di calore, come una candela accesa, sopra o nei pressi dell'apparecchio.
- Non esporre l'apparecchio all'acqua o all'umidità.
- Non collocare nessun recipiente contenente liquidi, come ad esempio un vaso, nelle vicinanze dell'apparecchio.
- Non gettare le pile nel fuoco! Gettare le pile nel rispetto dell'ambiente.
- Non esporre le pile a fonti di calore eccessivo, come raggi solari, fuoco o fonti di calore analoghe.
- La presa di alimentazione permette di scollegare l'apparecchio dalla corrente elettrica e deve quindi restare facilmente accessibile. Per interrompere completamente l'alimentazione dell'apparecchio, scollegare la spina di alimentazione dalla presa di corrente. La presa di alimentazione deve restare facilmente accessibile durante l'uso, accertarsi che l'accesso alla presa sia libero.
- Per effetto di fenomeni transitori elettrostatici e/o elettrici, è possibile che il prodotto non funzioni correttamente. In tal caso è opportuno reinizializzare l'apparecchio.

Se in futuro si desidera gettare l'apparecchio, ricordare che le apparecchiature elettroniche non devono essere smaltite insieme ai rifiuti domestici. Informarsi su quale sia il centro di riciclaggio più vicino. Per ulteriori dettagli, rivolgersi alle autorità locali o al proprio rivenditore (direttiva sui rifiuti delle apparecchiature elettriche ed elettroniche).

NEW ONE S.A.S
10, Rue de la Mission, 25480 Ecole Valentin, France

NL BLUETOOTH MICROSYSTEEM MET DAB+/ FM-RADIO, CD EN USB-POORT

UW APPARAAT UIT DE VERPAKKING HALEN
Zorg er bij het uitpakken van de apparaat voor dat u alle accessoires en papieren met informatie uit de verpakking haalt:
- Bluetooth Microsysteem
- Afstandsbediening
- Aux in – kabel
- Cabo de antena de transferência de 75 Ohm
- Netadapter

BESCHRIJVING VAN HET TOESTEL
1. Visor LCD de matriz de pontos
2. Luidsprekers
3. Bluetooth-indicator
4. Infraroodontvanger voor de afstandsbediening
5. ⏻ / **SOURCE**: Om het apparaat aan/ uit te zetten; Voor het selecteren van de modus: DAB+/FM, Disc, USB, Bluetooth, RCA of AUX.
6. ⏯ /**BAND**: Spelen / pauze; Bluetooth koppelen; Selecteren DAB+/ FM-band
7. Ⓜ■ **INFO.**: Om de klok in te stellen; Afspelen stoppen; Menu openen; Om meer informatie te bekijken
8. ⏮ , ⏭ : Overslaan/ Zoeken/ Afstemmen
9. **P+/ SCAN**: Voorkeurszender omhoog; automatisch scannen naar zenders
10. – / + : Volumeregeling
11. NFC **NFC**-tag
12. ⏏ : Disclade openen / sluiten
13. USB-poort voor opladen
14. Aux in-stekkerbus (3.5mm)
15. USB-poort voor afspelen MP3's
16. CD-Compartiment
17. Externe antenne-aansluiting
18. **AUDIO IN L/R** RCA-aansluitingen
19. Stroomingang

AFSTANDSBEDIENING
R1. Toets ⏻ : Om het apparaat aan/uit te zetten
R2. Toets 🔇 : Activeren/deactiveren van het geluid
R3. Toets **SOURCE**: Voor het selecteren van de modus: DAB+/FM, Disc, USB, Bluetooth, RCA of AUX.
R4. Toetsen – / + : Volumeregeling
R5. Toets **EQ**: Voor het selecteren van het gewenste geluidseffect: FLAT / CLASSIC/ ROCK / JAZZ / POP
R6. Toets **LD**: Loudness aan/uit
R7. Toets **DIM.**: Om de helderheid van het display in te stellen
R8. Toets **AUDIO**: Voor het instellen van de bass / de treble
R9. Toets **ALM. / SLEEP**: Om de alarmtijd in te stellen; Om de slaaptijd te selecteren
R10. Toets **CLOCK / ■ / Ⓜ** : Om de klok in te stellen; Afspelen stoppen; Menu openen
R11. Toets ⏏ **/ BAND**: Disclade openen / sluiten; Selecteren DAB+/ FM-band
R12. Toetsen ▲ / ▼ : Omhoog/omlaag; Volgende / vorige map
R13. Toetsen ⏮ , ⏭ : Overslaan/ Zoeken/ Afstemmen
R14. Toets ⏯ **/ PAIRING**: Spelen / pauze; Bluetooth koppelen
R15. Toets **REP.**: Om het afspelen te herhalen
R16. Toets **RAND./ INFO.**: Om de functie voor het afspelen in willekeurige volgorde in/uit te schakelen; Om meer informatie te bekijken
R17. Toets **SCAN / PROG.**: automatisch scannen naar zenders; Om de afspeelvolgorde te programmeren
R18. **1-10**, **+10** numerieke toetsen

PLAATSEN VAN BATTERIJEN
Plaats 2 AAA/UM4-batterijen in de afstandsbediening voor elk gebruik. Respecteer hierbij de polariteit die op het batterijcompartiment (+/-) vermeld staat.

Raadpleeg uw dealer alvorens de batterijen weg te werpen omdat hij ze zou kunnen terugnemen om te recycleren.

OPMERKINGEN:
- Zorg ervoor dat u nooit niet-oplaadbare batterijen oplaadt. Verwarm de batterijen nooit en probeer ze nooit te openen.
- Als de afstandsbediening lange tijd niet gebruikt wordt, haalt u de batterijen beter uit het toestel om aantasting door uitlopen van de batterijen te vermijden.
- Respecteer het milieu als u gebruikte batterijen wegwerpt.
- Gooi de batterijen niet in het vuur.
- Stel de batterijen niet bloot aan overdreven hitte zoals zonnestralen, vuur of gelijkaardige warmtebronnen.

OPGEPAST:
Ontploffingsgevaar als de batterij niet juist ingevoegd wordt. Vervang de batterij enkel door een identieke batterij of door een batterij van hetzelfde type.

VOEDING
De netstroomadapter gebruikt een netstroom van AC 100-240V ∿ 50/60Hz
De meegeleverde netstroomadapter mag nooit gebruikt worden op een ander type voeding.

Om energie te besparen zal het apparaat automatisch naar de standbymodus schakelen wanneer het afspelen het eindpunt heeft bereikt of het volume is ingesteld op een zeer laag niveau en het apparaat niet wordt gebruikt voor een periode van 2 uur.

OPGEPAST:
• De meegeleverde netstroomadapter mag uitsluitend met dit toestel gebruikt worden. Gebruik hem niet met een ander toestel.
• Deactiveer het toestel vooraleer u de stekker uit het stopcontact trekt, om beschadiging van het toestel te vermijden.
• Als het toestel lange tijd niet gebruikt wordt, trek de stekker van de netstroom-adapter dan uit het stopcontact.
• Plaats uw toestel dicht bij een stopcontact en zorg ervoor dat het stopcontact makkelijk bereikbaar blijft. Van zodra u een functiestoornis vaststelt, dient u de stekker van het toestel uit het stopcontact te trekken.
• De netstroomadapter maakt het mogelijk om de stroomvoorziening naar het toestel te onderbeken. Zorg ervoor dat deze altijd makkelijk bereikbaar blijft tijdens het gebruik. Om de voeding van het toestel volledig te onderbreken, dient u de stekker van de netstroomadapter uit het stopcontact te trekken.
• De netstroomadapter maakt het mogelijk om de stroomvoorziening naar het toestel te onderbeken. Zorg ervoor dat deze altijd makkelijk bereikbaar blijft tijdens het gebruik. Om de voeding van het toestel volledig te onderbreken, dient u de stekker van de netstroomadapter uit het stopcontact te trekken.

DE TIJD INSTELLEN
1. Druk in de standbymodus één keer op Ⓜ om de modus voor het instellen van de tijd te openen. De uurcijfers knipperen op het display.
2. Druk op ⏮ / ⏭ op het apparaat of ▲ / ▼ op de afstandsbediening om de uurwaarde in te stellen. Druk ter bevestiging op Ⓜ , de minuutcijfers knipperen.
3. Druk op ⏮ / ⏭ op het apparaat of ▲ / ▼ op de afstandsbediening om de minuutwaarde in te stellen en druk daarna ter bevestiging nogmaals op Ⓜ .

MODUS EN VOLUMEREGELING
LOUDNESS
Druk op **LD** op de afstandsbediening om de loudness-functie in/uit te schakelen.
Loudness aan: het display toont "**Loudness ON**"
Loudness uit: het display toont "**Loudness OFF**"

BASS/TREBLE
Druk op **AUDIO** op de afstandsbediening om de bass- of treble-functie te selecteren, het bijbehorende icoontje verschijnt op het display, druk daarna op – of + om het bass- of treble-niveau in te stellen. Laat de knop los om de instelling te bevestigen.

Equalizermodi
Druk meermaals op de toets **EQ** op de afstandsbediening om een equalizermodus te selecteren: « FLAT», « CLASSIC » (KLASSIEK), « ROCK », « JAZZ » of « POP ». De selectie wordt voor een paar seconde op het display getoond.

HET APPARAAT IN-/UITSCHAKELEN
1. Druk in de standbymodus één keer op ⏻ om het apparaat in te schakelen.
2. Druk lang op ⏻ op het apparaat of druk kort op ⏻ op de afstandsbediening om het apparaat uit te schakelen.

FUNCTIE SELECTEREN
De functie (DAB+/FM, Disc, USB, Bluetooth, RCA , AUX) kan worden geselecteerd door herhaaldelijk op **SOURCE** te drukken.

BLUETOOTH-FUNCTIE
De *Bluetooth*® markering en de logo's zijn geregistreerde handelsmerken die eigendom zijn van Bluetooth SIG, Inc. en het gebruik van deze markeringen door New One S.A.S is onder licentie. Andere handelsmerken en handelsnemen zijn van hun respectieve eigenaars.

Een Bluetooth-apparaat koppelen
1. Druk wanneer het apparaat is ingeschakeld, druk herhaaldelijk op **SOURCE** om de Bluetooth-modus te selecteren. Het display toont de melding "BlueTooth". De Bluetooth-indicator zal snel beginnen te knipperen.
2. Schakel Bluetooth in op het Bluetooth-apparaat en selecteer "M-785DAB" uit de lijst met apparaten.(Kijk in de handleiding van het apparaat waarmee u verbinding wilt maken voor gedetailleerde instructies.) Als het Bluetooth-apparaat vraagt om een wachtwoord, voer dan "0000" in. Sommige Bluetooth-apparaten zullen u vragen de verbinding te accepteren. U hoort een indicatietoon als het koppelen is gelukt.
Tip: Als u uw Bluetooth-luidspreker wilt verbinden met een andere Bluetooth-audioapparaat, dan moet u de verbinding met het huidige apparaat verbreken en de bovenstaande stappen volgen om een nieuwe verbinding op te zetten.
Als het koppelen mislukt, volg dan de volgende stap:
Houd ⏯ **/PAIRING** ingedrukt tot de Bluetooth-indicator snel knippert om naar de koppelmodus te schakelen. Schakel Bluetooth in op het Bluetooth-apparaat en selecteer "M-785DAB" uit de lijst met apparaten (zie stap 2 hierboven).

• Op bepaalde apparaten, zoals computers, moet u, zodra er is gekoppeld, het apparaat selecteren in het Bluetooth-menu en de optie "Gebruik als audioapparaat (stereo)" (of een soortgelijke optie) gebruiken.
• De verbinding blijft intact wanneer de luidspreker en/of uw Bluetooth-apparaat buiten het communicatiebereik wordt verplaatst. Er wordt opnieuw een actieve verbinding gemaakt wanneer uw Bluetooth-apparaat terugkeert binnen het bereik.
• Als het apparaat weer wordt ingeschakeld, dan zal het automatisch proberen opnieuw verbinding te maken met het Bluetooth-apparaat waarmee het laatst werd gekoppeld.

Een Bluetooth-apparaat gebruiken
1. Als u verbinding heeft gemaakt met een apparaat (zie voorgaande paragraaf), gebruik dan de bediening op uw Bluetooth-apparaat en wanneer het afspelen wordt gestart, dan zal het geluid uit de luidsprekers van de M-785DAB klinken.
2. Druk op ⏯ om het afspelen te pauzeren. Druk nogmaals om het afspelen te hervatten.
3. Selecteer de gewenste track met ⏮ / ⏭ .
4. Stel het volume in met behulp van – / + . U kunt het volume ook instellen op het apparaat dat is verbonden met de luidspreker.

Een NFC-apparaat gebruiken
NFC (Near Field Communication) is een technologie waarmee NFC-apparaten, zoals smartphones, op korte afstand draadloos kunnen communiceren.
1. Druk wanneer het apparaat is ingeschakeld, druk herhaaldelijk op **SOURCE** om de Bluetooth-modus te selecteren. Het display toont de melding "BlueTooth". De Bluetooth-indicator zal snel beginnen te knipperen.
2. Schakel NFC en Bluetooth in op uw Bluetooth-apparaat (zie handleiding van uw apparaat voor details), tik met het NFC-apparaat op de **NFC**-tag NFC op het apparaat tot u een indicatietoon hoort. Het NFC-apparaat is via Bluetooth verbonden met dit apparaat.
3. Selecteer en speel audiobestanden of muziek af op uw NFC-apparaat.
4. Tik om de verbinding te verbreken nogmaals met het NFC-apparaat op de **NFC**-tag NFC van dit apparaat.

Opmerking:
Het bereik tussen het hoofdapparaat en een NFC-apparaat is ongeveer 10 meter.

Hierbij verklaart NEW ONE S.A.S dat deze "MUSE M-785 DAB" voldoet aan de essentiële eisen en andere relevante bepalingen uit richtlijn 2014/53/EU. De verklaring van conformiteit kan worden geraadpleegd op www.muse-europe.com

BEDIENING CD-SPELER
1. Druk wanneer het apparaat is ingeschakeld herhaaldelijk op **SOURCE** om de disc-modus te selecteren. Het display zal voor een paar seconden "**Disc**" weergeven. Druk op ⏏ om de disclade te openen. Plaats een disc met de labelzijde omhoog gericht. Druk nogmaals op ⏏ om de disclade te sluiten. (Opmerking: als er geen disc is geplaatst, dan toont het display de melding "**No Disc**").
2. Na een paar seconden zal het totaal aantal tracks voor een paar seconden op het display verschijnen en het afspelen start automatisch.

RADIO
NAAR DE RADIO LUISTEREN
Druk wanneer het apparaat is ingeschakeld op **SOURCE** om de radio-modus te selecteren. Het display zal voor een paar seconden "Digital Radio" weergeven, gevolgd door de huidige frequentie en de tijd.

Band selecteren
Druk in de radiomodus lang op **BAND** op het apparaat of druk herhaaldelijk kort op **BAND** op de afstandsbediening om de DAB/DAB+ of FM-band te selecteren.

LUISTEREN NAAR DAB/DAB+ RADIO
1. Als u de DAB/DAB+ modus heeft geselecteerd, zal er een automatisch scan naar DAB/ DAB+-zenders worden gestart. Het display toont de melding "Scanning……". Er verschijnt een voortgangsbalk die de voortgang van de scan weergeeft en het aantal zenders dat is gevonden tijdens de scan wordt getoond.
2. Als de scan is voltooid, zal de radio de eerst beschikbare zender selecteren en het afspelen starten. Zenders worden standaard eerst gerangschikt op numerieke volgorde en daarna op alfabetische volgorde.
Opmerking: Als de DAB-zenderlijst is opgeslagen, zal er niet opnieuw automatisch worden gezocht naar zenders. Druk op **SCAN** om naar zenders te scannen en een lijst te maken.
3. Druk op ⏮ of ⏭ om een zender uit de lijst te selecteren.
4. Druk op ⏯ om uw keuze te bevestigen.

Opmerking:
- Als er geen uitzendingen worden gevonden met de DAB/DAB+ scan, dan zal de melding "No DAB station" (Geen DAB-station) op het display verschijnen.
- Voor betere ontvangst, steek de antennekabel in de externe antenne-aansluiting en strek de antenne uit.
- Het geluid wordt tijdens het scannen naar zenders automatisch uitgeschakeld.

LUISTEREN NAAR FM RADIO
Druk in de FM-radiomodus op ⏮ of ⏭ om handmatig af te stemmen. Druk één keer op **SCAN** of houd ⏮ / ⏭ ingedrukt om automatisch te scannen.
Opmerking: Voor betere ontvangst, steek de antennekabel in de externe antenne-aansluiting en strek de antenne uit.

VOORKEURSZENDERS
Deze radio kan 10 FM- en 10 DAB/DAB+ zenders opslaan als voorkeurszenders.
1. Druk lang op **BAND** op het apparaat of herhaaldelijk kort op **BAND** op de afstandsbediening om de FM- of DAB/DAB+ band te selecteren.
2. Selecteer een radiozender.
3. Houd een van de numerieke toetsen **1-10** op de afstandsbediening ingedrukt om de zender op te slaan. De melding "Stored" wordt getoond op het display.
4. Herhaal stap 1-3 om andere zenders op te slaan.

LUISTEREN NAAR VOORKEURSZENDERS
1. Druk lang op **BAND** op het apparaat of herhaaldelijk kort op **BAND** op de afstandsbediening om de FM- of DAB/DAB+ band te selecteren.
2. Druk op **P+** op het apparaat of een van de numerieke toetsen **1-10** op de afstandsbediening om de gewenste zender te selecteren.
Opmerking: Als u een voorkeurszender selecteert die nog niet is geprogrammeerd, dan zal de tekst "Preset Empty" op het display worden getoond. Als u wel een zender heeft opgeslagen onder het gekozen nummer, dan zal de frequentie worden getoond.

INSTELLINGENMENU
Navigeren door het instellingenmenu.
1. Houd in de FM- of DAB/DAB+ modus Ⓜ ingedrukt om het instellingenmenu te openen.
2. Druk op ⏮ of ⏭ om naar een van de beschikbare opties te scrollen.
3. Druk op ⏯ om het instellen van de geselecteerde optie te openen.

Instellingenmenu FM
Scan setting (Scaninstelling)
All stations: de automatisch scanfunctie zoekt naar alle beschikbare zenders.
Strong station only: de automatische scanfunctie zoekt alleen naar zenders met een sterk signaal.

Audio-instelling
Om een keuze te maken uit "Stereo allowed" en "Forced mono" voor FM-radio.

Systeem
Om systeemopties te selecteren: Factory Reset (Fabrieksreset), SW version (softwareversie).

• Factory Reset (Fabrieksreset)
Om de fabrieksinstellingen te herstellen.

• SW version (softwareversie)
Om de huidige softwareversie te bekijken.

Instellingenmenu DAB
Full Scan (Volledige scan)
Door gebruik te maken van deze functie kunt u een automatische scan uitvoeren en een lijst maken van DAB/ DAB+-zenders die ontvangen kunnen worden.

Manual Tune (Handmatig scannen)
Deze functie kan worden gebruikt om te assisteren bij het positioneren van de antenne van de radio, of om nauwkeurig af te stemmen op een specifiek kanaal of een specifieke frequentie.

DRC (Dynamic range compression)
DRC kan zachte geluiden eenvoudiger hoorbaar maken wanneer het apparaat wordt gebruikt in een lawaaiige omgeving.
Druk op ⏮ of ⏭ om het gewenste DRC-niveau te selecteren: off (uit), high, low. Druk ter bevestiging op ⏯ .
DRC off - geen compressie. Dit is de standaardinstelling.
DRC high - maximale compressie
DRC low - gemiddelde compressie.

Opmerking: DRC wordt alleen gebruikt bij DRC-uitzendingen.

Prune (Niet-beschikbare zenders verwijderen)
Druk op ⏮ of ⏭ om "No" of "Yes" te selecteren en druk daarna op ⏯ om het verwijderen van alle niet-beschikbare zenders te bevestigen of annuleren.

System (Systeem)
Zie "Instellingenmenu FM"

MEER INFORMATIE BEKIJKEN (FM/ DAB-MODUS)
Druk herhaaldelijk op **INFO.** om bepaalde radio-instellingen of informatie die beschikbaar is voor de huidige zender te bekijken.

WEERGAVE VAN EEN USB-APPARAAT
1. Sluit een USB-apparaat aan op de **USB MP3**-poort van de luidspreker.
2. Druk herhaaldelijk op **SOURCE** om de USB-modus te selecteren. Het display zal voor "USB" weergeven en het afspelen start automatisch.
3. Selecteer de gewenste track met ⏮ / ⏭ .

Opmerkingen:
- Het totaal aantal MP3-bestanden op het USB-apparaat mag niet groter zijn dan 999.
- Het USB-apparaat mag niet meer dan 99 mappen bevatten.
- Het inlezen van de bestanden duurt een paar seconden of langer, afhankelijk van het aantal MP3-bestanden en mappen op het USB-apparaat.
- Steek niets anders dan USB-randapparatuur in de hiertoe voorziene poort. U riskeert het toestel te beschadigen.
- De USB-poort mag niet rechtstreeks aangesloten worden op een computer: dit kan het toestel beschadigen.
- Er bestaan verschillende USB-sleutels en MP3-spelers op de markt. Wij kunnen niet garanderen dat het toestel compatibel is met alle formaten. Gebruik daarom een andere USB-drager indien uw USB-drager niet werkt.

WEERGAVEMODI (CD/MP3)
Herhalen
Druk herhaaldelijk op de knop **REP.** op de afstandsbediening om een herhaalmodus te selecteren.
- Herhaal 1, display toont "**Rep-1**"
- Herhaal map, display toont "**Rep-F**". (Alleen MP3)
- Herhaal alle, display toont "**Rep-A**".
Druk om het herhalen te annuleren herhaaldelijk op **REP.** tot de herhaal-indicator niet langer wordt getoond.

Afspelen in willekeurige volgorde
Druk op **RAND.** op de afstandsbediening. Display toont "**RAND.**". De tracks worden nu in willekeurige volgorde afgespeeld. Druk nogmaals op **RAND.** om deze functie te annuleren.

Geprogrammeerd afspelen
1. Druk, als het afspelen is gestopt, op **PROG.** op de afstandsbediening. Het display toont "P01 0001".
2. Selecteer de gewenste track met ⏮ / ⏭ en druk daarna ter bevestiging op **PROG.**
3. Herhaal de bovenstaande stappen om tot 32 tracks voor CD's en tot 99 tracks voor MP3's te programmeren.
4. Druk op ⏯ om het afspelen van het programma te starten.
5. Druk één keer op ■ op de afstandsbediening om het afspelen van het programma te stoppen. Druk twee keer op ■ om deze functie te annuleren.

EEN MAP SELECTEREN (ALLEEN MP3)
• Druk op de toets ▲ op de afstandsbediening om de eerste track van de volgende map op uw huidige disc of USB-stick te selecteren.
• Druk op de toets ▼ op de afstandsbediening om de eerste track van de vorige map op de huidige disc of USB-stick te selecteren.

Met behulp van numerieke toetsen +10, 1-10
Gebruik de numerieke toetsen op de afstandsbediening om het tracknummer in te voeren, het apparaat begint automatisch af te spelen vanaf de geselecteerde track.
Als je een nummer groter dan 10 wilt invoeren, gebruik dan de toetsen **+10**, **1-9**.
Voorbeeld 1, om de 14e track te selecteren, druk eerst één keer op **4**. druk daarna op de numerieke toetsen **+10 (4+10=14)**.
Voorbeeld 2, om de 25e track te selecteren, druk eerst één keer op **5**. Druk daarna twee keer op **+10 (5+10+10=25)**.

GEBRUIK VAN DE HULPINGANG
Naar AUDIO IN met RCA-aansluitingen
1. Sluit uw hulpapparaat (bijv. DVD-speler) met een RCA-audiokabel (kabel niet meegeleverd) aan op de **AUDIO IN L/R**-aansluitingen op de achterkant van de luidspreker.
2. Druk herhaaldelijk op **SOURCE** om de RCA-modus te selecteren. Het display zal voor een paar seconden "RCA_INPUT" weergeven en daarna de tijd tonen.
3. Start het afspelen van uw hulpbron.
4. Stel het geluidsvolume in op het gewenste niveau.
5. Als u het afspelen wilt stoppen, koppel uw hulpapparaat dan los van de **AUDIO IN L/R**-aansluitingen.

Naar 3,5mm AUX INGANG
1. Sluit uw hulpapparaat (bijv. mp3-speler) aan op de **AUX INGANG** op de bovenkant van de luidspreker (kabel meegeleverd).
2. Druk herhaaldelijk op **SOURCE** om de AUX IN-modus te selecteren. Het display zal voor een paar seconden "AUX_INPUT " weergeven en daarna de tijd tonen.
3. Start het afspelen van uw hulpbron.
4. Stel het geluidsvolume in op het gewenste niveau.
5. Om het afspelen te stoppen, trekt u de externe audiobron uit de **AUX IN** aansluiting.

HET ALARM EN DE ALARMMODUS INSTELLEN
Het alarm instellen
Druk in de standbymodus één keer op **ALM.** om de modus voor het instellen van het alarm te openen. Het display toont "**Alarm OFF**".
1. Druk op ⏮ / ⏭ op het apparaat of ▲ / ▼ op de afstandsbediening om naar het instellen van het alarm te gaan. "**Alarm ON**" verschijnt op het display. Druk ter bevestiging op **ALM.** en de uurcijfers knipperen.
2. Druk op ⏮ / ⏭ op het apparaat of ▲ / ▼ op de afstandsbediening om de uren in te stellen. Druk ter bevestiging op **ALM.** de minuten knipperen nu op het display.
3. Druk op ⏮ / ⏭ op het apparaat of ▲ / ▼ op de afstandsbediening om het aantal minuten in te stellen en druk ter bevestiging nogmaals op **ALM.**. De alarm-indicator "**AL.**" blijft opgelicht.

OPMERKINGEN:
- Het alarm schakelt als de alarmtijd wordt bereikt in in de laatst gebruikte modus (Bluetooth, Disc, USB, FM/DAB+, RCA of AUX). Selecteer de gewenste wekmodus voordat het apparaat wordt uitgeschakeld.
- Als de geselecteerde wekbron geen audio-invoer levert als de alarmtijd wordt bereikt, dan zal er na ongeveer één minuut automatisch naar de radio-modus worden geschakeld.
- Als de geselecteerde wekbron de radio-modus is, selecteer dan de gewenste radiozender voordat het apparaat wordt uitgeschakeld.

Het alarm stoppen
- Alarm stoppen
Druk op ⏻ . Het alarm klinkt de volgende dag weer op dezelfde tijd. De alarm-indicator "**AL.**" blijft opgelicht.

- Alarm annuleren
1. Druk in de standbymodus op **ALM.** om de modus voor het instellen van het alarm te openen.
2. Druk op ⏮ / ⏭ op het apparaat of ▲ / ▼ op de afstandsbediening om "**Alarm OFF**" te selecteren en druk nogmaals op **ALM.** om het alarm permanent te annuleren. De alarmindicator "**AL.**" gaat uit.

SLAAPFUNCTIE (AUTOMATISCH UITSCHAKELEN)
Met deze functie kunt u een tijdsduur instellen voor het automatisch uitschakelen van het apparaat.
U kunt een tijdsduur (in minuten) kiezen voor het automatisch uitschakelen van het apparaat.
1. Druk herhaaldelijk op **SLEEP**-knop op de afstandsbediening om de slaaptijd in te stellen: 90-60-45-30-15-10 of 5 minuten. De resterende slaaptijd wordt weergegeven.
2. U kunt de slaapfunctie annuleren door herhaaldelijk op **SLEEP** te drukken tot de resterende slaaptijd niet langer wordt getoond.

OPERKING: Deze functie kan alleen worden ingesteld als het apparaat is aangezet.

SCHERMDIMMER
Druk op **DIM.** op de afstandsbediening om de helderheid van het scherm te selecteren: hoog of laag.

OPLADEN MET USB
Dit apparaat is uitgerust met een ingebouwde USB-oplaadpoort (Uitvoer: 5V ⎓ 1A.) voor het opladen van uw mobiele apparaten (bijv. smartphones , tablets, etc.)
U kunt simpelweg de USB-kabel die wordt gebruikt voor het opladen van het mobiele apparaat (niet meegeleverd) in de poort steken en de kabel aansluiten op uw mobiele apparaat.

TECHNISCHE KENMERKEN
ALGEMEEN
Netstroom: DC 12V ⎓ 2A ⊖-◐-⊕
Verbruik: 35W

BLUETOOTH
Bluetooth-versie: V4.1
Bluetooth: 2.402-2.48GHz
RF-vermogen (radiofrequentievermogen): -3.056 dBm
Werkafstand: Tot 10 meter gemeten in een open ruimte (muren en bouwwerken kunnen invloed hebben op het bereik van de luidspreker)

RADIO
FM: 87.5-108MHz
DAB/DAB+: 174.928 -239.200 MHz

Ontwerp en specificaties zijn onderhevig aan verandering zonder kennisgeving.

PROBLEMEN OPLOSSEN
Mocht het apparaat een probleem vertonen, probeer dan de volgende stappen uit te voeren voordat u contact opneemt met de klantenservice:

Geen stroom
• Zorg ervoor dat de luidspreker is aangesloten op het lichtnet.

Geen geluid – Algemeen
• Het volume van het extern apparaat is ingesteld op het minimale niveau; verhoog het volume.
• Het volume van de M-785DAB is ingesteld op het minimale niveau; verhoog het volume.

Het Bluetooth-apparaat kan niet koppelen of kan geen verbinding maken met de luidspreker.
• U heeft de Bluetooth-functie van uw apparaat niet ingeschakeld. Raadpleeg de handleiding van uw apparaat om de Bluetooth-functie te activeren.
• Het apparaat staat niet in de koppelmodus. Houd ⏯ / **PAIRING** ingedrukt tot de Bluetooth-indicator snel knippert.
• Het apparaat is al verbonden met een ander Bluetooth-apparaat; verbreek de verbinding met dat apparaat en probeer het nogmaals.

VEILIGHEIDSINSTRUCTIES
CAUTION RISK OF ELECTRIC SHOCK DO NOT OPEN
OPGEPAST: Om het risico op elektrische schokken te vermijden, mag u het toestel niet demonteren. Het toestel bevat geen enkel onderdeel dat door de gebruiker zelf kan gerepareerd worden. Contacteer altijd een gekwalificeerde technieker indien een reparatie nodig is.

Het symbool van een zwarte driehoek met daarin een witte bliksemschicht eindigend in een driehoek, waarschuwt de gebruiker dat er een gevaarlijke spanning aanwezig is in het toestel.

Het bovenstaande symbool (zwarte driehoek met daarin een wit uitroepingsteken) waarschuwt de gebruiker dat er belangrijke gebruiksaanwijzingen in verband met het gebruik en het onderhoud ter beschikking zijn in de bijgeleverde handleiding.

De waarschuwingsmarketing zit op de achterkant van het apparaat.

OPGELET
- Gebruik dit toestel bij een gematigd klimaat.
- Het kenmerkenplaatje bevindt zich aan de achterkant van het toestel.
- Zorg voor een afstand van minimum 5 cm rondom uw toestel voor voldoende ventilatie.
- Zorg voor een juiste ventilatie van het toestel en bedek de ventilatie-openingen niet met voorwerpen zoals dagbladen, tafellakens, gordijnen, enz.
- Plaats geen warmtebron, zoals een brandende kaars, op of in de buurt van het toestel.
- Stel het toestel niet bloot aan waterspatten of vochtigheid.
- Plaats geen voorwerpen met vloeistof, zoals een vaas, op of in de buurt van het toestel.
- Gooi de batterijen niet in het vuur. Respecteer het milieu als u gebruikte batterijen wegwerpt.
- Stel de batterijen niet bloot aan overdreven hitte zoals zonnestralen, vuur of gelijkaardige warmtebronnen.
- Met de netspanningsstekker kan het toestel uitgetrokken worden, deze moet dus gemakkelijk toegankelijk blijven. Om de voeding van het toestel volledig te onderbreken dient u de voedingsstekker helemaal uit het stopcontact te trekken. De netspanningsstekker mag niet verhinderd worden en moet gemakkelijk toegankelijk zijn tijdens gebruik.
- Onder invloed van tijdelijke elektrostatische en/of elektrische verschijnselen kan het product storingen ondervinden en kan een heropstart nodig blijken.

Indien u dit toestel in de toekomst wilt weggooien, denk er dan aan om het te recycleren via een inzamelpunt voor elektrische huishoudapparaten. Informeer naar het dichtstbijzijnde recyclagecentrum. Voor meer informatie wendt u zich tot de lokale overheden of uw verdeler (richtlijn met betrekking tot Afval afkomstig van elektrische en elektronische apparaten).

NEW ONE S.A.S
10, Rue de la Mission, 25480 Ecole Valentin, France

M-785DAB/IB/V0