M-1080 BTK
M-1080 NY

FR Manuel de l'utilisateur
GB User Manual
PT Manual do Utilizador
DE Benutzerhandbuch
ES Manual de instrucciones
IT Manuale di istruzioni
NL Handleiding

UNPACK THE UNIT

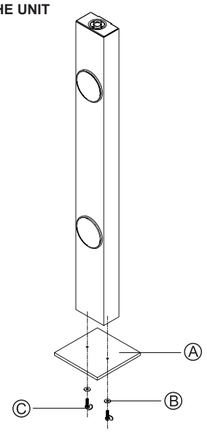

LOCATION OF CONTROLS

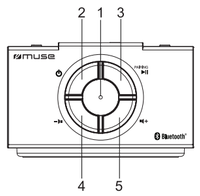

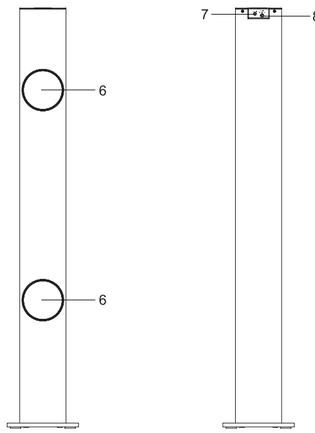

FR Lire attentivement les instructions avant de faire fonctionner l'appareil.
GB Please read the instruction carefully before operating the unit.
PT Leia este manual com atenção antes de qualquer utilização.
DE Bitte lesen sie dieses handbuch vor dem gebrauch des gerätes sorgfältig durch.
ES Antes de utilizar este aparato, lea atentamente las siguientes instrucciones.
IT Leggere attentamente questo manuale prima di utilizzare l'apparecchio.
NL Lees deze handleiding aandachtig voor u het toestel gebruikt.

FR HAUT-PARLEUR BLUETOOTH

CONTENU DE LA BOÎTE

Lorsque vous déballez votre Haut-Parleur Bluetooth, assurez-vous que vous avez enlevé tous les accessoires et les papiers d'informations:
- Haut-Parleur Bluetooth
- Adaptateur secteur
- Câble auxiliaire
- Accessoires d'installation
Ⓐ Base en bois
Ⓑ Rondelle x2
Ⓒ Vis d'assemblage x2

Assemblez la base de bois sur le corps principal avec les vis fournies et les rondelles avant d'utiliser l'enceinte Bluetooth.

EMPLACEMENT ET DESCRIPTION DES COMMANDES

1. Indicateur de fonction LED (bleu pour le mode Bluetooth, vert pour le mode entrée auxiliaire)
2. ⏻ Veille / Marche
3. ⏯ Lecture/Pause
4. ⏮ : Pression longue pour diminuer le volume, pression courte pour passer à la piste précédente
5. 🔊+ : Pression longue pour augmenter le volume, pression courte pour passer à la piste suivante
6. Haut-parleurs
7. Entrée auxiliaire (**AUX IN**)
8. Prise CC

ALIMENTATION

Utilisation de l'adaptateur secteur
Les adaptateurs secteurs fournis peuvent uniquement être utilisés sur une alimentation secteur de 100-240V ~ 50/60Hz.
L'adaptateur secteur fourni ne peut en aucun cas être utilisé sur un autre type d'alimentation.

Avertissements:
- L'adaptateur secteur fourni est exclusivement destiné à être utilisé avec cet appareil. Ne l'utilisez donc pas avec d'autres appareils.
- Éteignez l'appareil avant de débrancher l'adaptateur secteur afin d'éviter d'abîmer le lecteur.
- En cas de non-utilisation prolongée, débranchez l'adaptateur secteur de la prise.
- Placez l'appareil à proximité de la prise murale et veillez à ce que cette dernière reste facilement accessible. En cas de dysfonctionnement, débranchez immédiatement l'appareil de la prise murale.
- L'adaptateur secteur permet de débrancher l'appareil. Il doit rester facilement accessible durant l'utilisation. Pour couper complètement l'alimentation de l'appareil, débranchez tout à fait l'adaptateur de la prise secteur.
- N'utilisez jamais un adaptateur secteur abîmé. Placez le câble d'alimentation de manière sûre et de façon à ne pas le coincer ou l'écraser. Si le câble est endommagé, contactez un service de réparation.

Dans un soucis d'économie d'énergie, à la fin de la lecture ou bien encore si le volume d'écoute est réglé à un niveau très bas et qu'aucune opération n'est effectuée sur l'appareil pendant une période de 30 minutes celui ci se mettra automatiquement en mode veille.

UTILISATION

Allumer / éteindre l'unité
Appuyez longuement sur ⏻ pour allumer l'unité. Vous entendrez la voix « Power on » (allumage).
Appuyez longuement sur ⏻ de nouveau pour éteindre l'unité. Vous entendrez la voix « Power off » (extinction).

Le mot *Bluetooth*® ainsi que les marques et logo sont des marques commerciales déposées détenues par Bluetooth SIG, Inc. et l'utilisation de ces marques par New One S.A.S se fait dans le cadre d'une autorisation. Les autres marques et noms commerciaux sont les propriétés de leurs titulaires respectifs.

Coupler un appareil Bluetooth
Appuyez longuement sur ⏻ pour allumer l'unité. L'indicateur de fonction LED clignotera en bleu pour indiquer qu'il est en mode couplage.
Sur l'appareil Bluetooth, activez le Bluetooth et sélectionnez « M-1080 BT » dans la liste des appareils. (consultez le manuel d'instruction de l'appareil pour les détails de connexion). Si l'appareil Bluetooth vous demande un mot de passe, utilisez '0000'. Certains appareils Bluetooth vous demanderont d'accepter la connexion. Si les unité sont couplées correctement, vous entendrez la voix « Connected » (Connecté). La DEL de fonction s'allume en bleu continu.

Astuce: Si vous souhaitez connecter votre enceinte Bluetooth à un autre appareil Bluetooth, vous devez déconnecter l'appareil actuellement connecter avant de pouvoir suivre les étapes ci-dessus pour établir une nouvelle connexion.

Si le couplage échoue, procédez ainsi:
Tenez la touche ⏯ appuyée jusqu'à ce que L'indicateur de fonction LED clignote rapidement pour passer en mode de couplage. Sur l'appareil Bluetooth, activer le Bluetooth et sélectionnez 'M-1080 BT' dans la liste des appareils.

- Sur certains appareils, comme les ordinateurs, une fois couplé, vous devrez sélectionner l'unité dans le menu Bluetooth et choisir « utiliser comme un dispositif audio (Stéréo) » ou une phrase similaire.
- Le couplage reste intact lorsque l'unité et/ou l'appareil Bluetooth sont amenées hors de la portée de liaison. Une connexion active sera rétablie lorsque votre appareil Bluetooth reviendra dans la portée.
- Lorsque vous rallumez l'unité, elle essayera automatiquement de reconnecter avec le dernier appareil Bluetooth connecté.

Utiliser un appareil Bluetooth
1. Avec une unité couplée, (voir la section précédente), faites fonctionner votre appareil Bluetooth et il diffusera du son par le biais de l'enceinte M-1080 BT.
2. Appuyez sur la touche ⏯ pour mettre la lecture en pause. Touchez à nouveau ⏯ pour reprendre la lecture.
3. Tenez les touches ⏮ / 🔊+ appuyées pour régler le volume de son. Vous pouvez également régler le volume sur l'appareil sur lequel vous êtes couplé.
4. Appuyez brièvement sur les touches ⏮ / 🔊+ pour choisir le fichier audio de votre choix.

Par la présente, NEW ONE S.A.S déclare que l'appareil "MUSE M-1080 BTK / M-1080 NY" est conforme aux exigences essentielles et autres dispositions pertinentes de la directive 2014/53/EU. La déclaration de conformité peut être consultée sur le site http://www.muse-europe.com/conformity/M-1080BT.pdf

CONNEXION D'UNE SOURCE AUXILIAIRE

1. Tenez la touche ⏻ appuyée pour allumer l'unité.
2. Connectez votre source auxiliaire (ex: lecteur mp3) sur la prise **AUX IN** de l'unité (câble fourni). L'unité passera automatiquement en mode d'entrée auxiliaire. L'indicateur LED de fonction passera au vert, indiquant qu'il s'agit du mode AUX.
3. Commencez la lecture de l'unité externe et le son émis par l'unité externe sera diffusé par les enceintes du M-1080 BT.
4. Ajustez le volume sonore au niveau désiré.
5. Pour arrêter la lecture, déconnectez le câble audio de la prise d'entrée auxiliaire. l'unité passera automatiquement en mode Bluetooth.

RÉSOLUTION DES PROBLÈMES

En cas de problème avec cette unité, vérifiez ce qui suit avant de demander une réparation:

Pas de courant
- l'appareil n'est pas allumé, appuyez longuement sur ⏻ pour allumer l'unité.
- Assurez-vous que l'unité est connectée sur une alimentation secteur.

Pas de son - général
- Le volume de l'appareil externe est réglé au minimum, augmentez le volume.
- Le volume du M-1080 BT est réglé au minimum, augmentez le volume.
- Le câble audio est branché, débranchez le câble si vous n'utilisez pas la fonction d'entrée auxiliaire.

L'appareil Bluetooth ne peut pas se coupler ou se connecter à l'unité.
- Vous n'avez pas activé la fonction Bluetooth de votre appareil. Consultez le manuel d'utilisation de votre appareil pour activer la fonction Bluetooth.
- L'unité est déjà connectée à un autre appareil Bluetooth; déconnectez cet appareil et réessayez.

FICHE TECHNIQUE

GÉNÉRALITÉS
Alimentation: DC 6V ⎓ 1.5A ⊖-◉-⊕
Consommation: 9W

BLUETOOTH
Version Bluetooth: V2,1
Bluetooth: 2.402-2.48GHz
Puissance de sortie des RF (fréquences radios): -2.255 dBm
Distance de fonctionnement: Jusqu'à 10 mètres mesurés en espace ouvert (les murs et les structures peuvent affecter la portée de l'appareil)

Les caractéristiques et les spécifications sont sujettes à modification sans préavis.

PLUS D'INFORMATION

CAUTION RISK OF ELECTRIC SHOCK DO NOT OPEN

ATTENTION: Pour réduire le risque de choc électrique, ne pas ouvrir l'appareil, il n'y a aucune partie à l'intérieur destinée à l'utilisateur. Confiez toutes les réparations à un personnel qualifié.

L'éclair avec le symbole de la flèche dans le triangle est un signe d'alerte avertissant l'utilisateur de "tension dangereuse" à l'intérieur de l'unité.

Le point d'exclamation dans le triangle est un signe d'alerte avertissant l'utilisateur d'instructions importantes accompagnant le produit.

IMPORTANT
- Utilisez cet appareil sous un climat tempéré.
- La plaque signalétique se trouve à l'arrière de cet appareil.
- Veiller à avoir une distance minimale de 5 cm autour de l'appareil pour une aération suffisante et que la ventilation ne soit pas gênée en recouvrant les orifices d'aération de l'appareil avec des objets tels que journaux, nappes, rideaux…..
- Ne placez pas de sources de flammes nues, telles que des bougies allumées sur l'appareil.
- Ne pas exposer l'appareil à des gouttes d'eau ou éclaboussures.
- Ne placez pas d'objets remplis de liquides, tels que verre, vase ou objets similaires sur l'appareil.
- La fiche du cordon d'alimentation est utilisée comme dispositif de débranchement et doit rester facilement accessible. Pour être totalement déconnecté, cette fiche doit être débranchée du réseau complètement. La prise de courant ne doit pas être obstruée et doit être facilement accessible lors de son utilisation.
- Sous l'influence du phénomène transitoire rapide et / ou phénomène électrostatique électrique, le produit pourrait présenter des dysfonctionnements et l'utilisateur devra faire une réinitialisation de l'appareil.

Si à l'avenir, vous deviez vous débarrasser de ce produit, sachez que les produits électriques usagés ne doivent pas être jetés avec les ordures ménagères. Des installations destinées au recyclage existent. Vérifiez auprès de votre municipalité ou demandez à votre revendeur des conseils. (Directive Déchets d'Equipements Electriques et Electroniques)

Nos emballages peuvent faire l'objet d'une consigne de tri, pour en savoir plus: www.quefairedemesdechets.fr

NEW ONE S.A.S
10, Rue de la Mission, 25480 Ecole Valentin, France

CE

GB BLUETOOTH SPEAKER

UNPACK THE UNIT

When you unpack your Bluetooth speaker, make sure that you have removed all the accessories and information papers:
- Bluetooth Speaker
- AC adaptor
- Aux in cable
- Installation accessories
Ⓐ Wooden base
Ⓑ Washer x2
Ⓒ Assembly screw x2

Assemble the wooden base to the main body with the supplied screws and washers prior to using the Bluetooth speaker.

LOCATION OF CONTROLS

1. Function LED indicator (blue for Bluetooth mode, green for AUX IN mode)
2. ⏻ Power ON/OFF
3. ⏯ : Play / Pause Button
4. ⏮ : Long press to decrease the volume; short press to skip to previous track
5. 🔊+ : Long press to increase the volume; short press to skip to next track
6. Speakers
7. **AUX IN** jack
8. DC jack

POWER SUPPLY

AC ADAPTOR
The supplied AC adaptor is suitable for use on AC main supplies of 100-240V ~ AC and should only be connected to a mains supply within these parameters.

Cautions:
- The AC adaptor included with this unit is for its use only. Do not use it with other equipment.
- Turn off the unit before unplugging the AC adaptor from the unit so as to avoid the unit being damaged.
- When the unit is not going to be used for long time, disconnect the AC adaptor from the AC outlet.
- Be sure to use it near the wall outlet and easily accessible. If a malfunction occurs, disconnect the plug from the wall outlet at once.
- AC adaptor is used as the disconnect device. It shall remain readily operable and should not be obstructed during intended use. To be completely disconnected the apparatus from supply mains, the AC adaptor of the apparatus shall be disconnected from the mains socket outlet completely.
- Never use an AC adaptor that is damaged, route power lead in a safe manner and make sure it is not subjected to trapping or pinching. If the power lead is damaged refer to a qualified service agent.

In a concern of saving energy, when playback has reached to the end or listening volume is set at a very low level and no control is operated on the device for a period of 30 minutes, the unit will automatically switch to Standby mode.

OPERATION

Turning unit ON/OFF
Long press ⏻ to turn ON the unit. You will hear the voice " Power ON ".
Long press ⏻ again to turn OFF the unit. You will hear the voice " Power OFF ".

The *Bluetooth*® word mark and logos are registered trademarks owned by Bluetooth SIG, Inc. and any use of such marks by New One S.A.S is under license. Other trademarks and trade names are those of their respective owners.

Pairing a Bluetooth Device
Long press ⏻ to turn ON the unit. The function LED indicator will blink blue indicating it's in pairing mode. On the Bluetooth device, enable Bluetooth and select "M-1080 BT" from the Device List. (Refer to the user manual of the device to be connected for detailed operations.) If the Bluetooth device prompts for a pass word, use "0000". Some Bluetooth devices will ask you to accept the connection. If the units are paired properly, you will hear the voice "Connected". The function LED will light solid blue.

Tip: If you want to connect your Bluetooth speaker to another Bluetooth audio device, you need to disconnect current device first and follow the steps above to make a new connection.

If the pairing fails, perform the following:
Press and hold the ⏯ button until the function LED indicator blinks blue quickly to enter the Pairing mode. On the Bluetooth device, enable Bluetooth and select "M-1080 BT" from the Device List.

- On some devices such as computers, once paired you must select the unit from the Bluetooth menu and choose "Use as Audio Device (stereo)" or similar.
- Pairing remains intact when the unit and/or your Bluetooth device is taken out of communication range. An active connection will be re-established when your Bluetooth device returns within range.
- When the unit is turned on again, it will automatically try to reconnect with the most recently paired Bluetooth device.

Using a Bluetooth Device
1. With a unit paired (see previous section), operate your Bluetooth device and its sound will be heard through the M-1080 BT's speakers.
2. Press the ⏯ button to pause playback. Press again to resume playback.
3. Long press ⏮ / 🔊+ buttons to adjust the volume level. You can also adjust the volume on the device to which you are paired.
4. Short press ⏮ / 🔊+ buttons to select your desired audio file.

Hereby, NEW ONE S.A.S, declares that this MUSE M-1080 BTK / M-1080 NY is in compliance with the essential requirements and other relevant provisions of Directive 2014/53/EU. The declaration of conformity may be consulted at http://www.muse-europe.com/conformity/M-1080BT.pdf

CONNECTING AUXILIARY SOURCE

1. Long press ⏻ to turn ON the unit.
2. Connect your auxiliary source (e. g. mp3 player) to the **AUX IN** jack on unit (cable included). The unit will switch to AUX mode automatically. The function LED indicator will change to green, indicating it's in AUX mode.
3. Start playback of the external unit and the external audio unit's output sound will be heard through the M-1080 BT's speakers.
4. Adjust the volume to desired level.
5. To stop playback, disconnect the audio cable from the AUX IN jack. The unit will switch to Bluetooth mode automatically.

TROUBLE SHOOTING GUIDE

Should this unit exhibit a problem, check the following before seeking service:

No Power
- Power is not on; Long press ⏻ to turn ON the unit.
- Make sure unit is connected to AC power.

No Sound – General
- External device's volume is set to minimum; raise volume.
- The M-1080 BT's volume is set to minimum; raise volume.
- The audio cable is plugged in. Unplug cable if not using AUX IN function.

The Bluetooth device cannot pair or connect with the unit.
- You have not activated the Bluetooth function of your device. Refer to the user manual of your device to activate Bluetooth function.
- The unit is already connected with another Bluetooth device; disconnect that device and then try again.

TECHNICAL SPECIFICATION

GENERAL
POWER SUPPLY: DC 6V ⎓ 1.5A ⊖-◉-⊕
Consumption: 9W

BLUETOOTH
Bluetooth Version: V2.1
Bluetooth: 2.402-2.48GHz
RF Output power: -2.255 dBm
Working Distance: Up to 10 meters measured in open space (wall and structures may affect range of device)

Specifications are subject to change without notice.

MORE INFORMATION

CAUTION RISK OF ELECTRIC SHOCK DO NOT OPEN

CAUTION: To reduce the risk of electric shock, do not open the device, there is no party inside for the user. Refer all servicing to qualified personnel.

The lightning with the arrow symbol in the triangle is a warning sign alerting the user to "dangerous voltage" inside the unit.

The exclamation point in the triangle is a warning sign alerting the user of important instructions accompanying the product.

IMPORTANT
- The use of apparatus in moderate climates.
- The Marking plate is located at the back of the device.
- Make sure to have a minimum distance of 5 cm around the unit for sufficient ventilation.
- Ensure that the ventilation openings is not covered with items such as newspapers, tablecloths, curtains, etc.
- Do not place naked flame sources, such as lighted candles on the apparatus.
- Do not expose this appliance to dripping or splashing water.
- Do not place objects filled with liquids, such as glass, vase on the device.
- The power plug is used as a disconnect device and must be easily accessible. To be completely disconnected from the power, the plug of the appliance should be disconnected completely. The socket must not be obstructed and should be easily accessible during intended use.
- Under the influence of fast transient and / or electrostatic electric phenomenon, the product may malfunction and the user must perform a power reset of the device.

If in the future, you need to get rid of this product, please note that Waste electrical products should not be disposed of with household waste. Recycling facilities exist. Check with your municipality or ask your dealer for advice. (Directive for Waste Electrical and Electronic Equipment)

NEW ONE S.A.S
10, Rue de la Mission, 25480 Ecole Valentin, France

CE

PT CAIXA DE DE SOM BLUETOOTH

RETIRE O APARELHO DA EMBALAGEM

Quando você retirar a sua Caixa De Som Bluetooth da embalagem, certifique-se de que todos os acessórios e manuais também tenham sido retirados:
- Caixa De Som Bluetooth
- Adaptador de corrente
- Cabo de Entrada Auxiliar
- Acessórios de Instalação
Ⓐ Base de Madeira
Ⓑ 2x Anilhas
Ⓒ 2x Parafusos de Montagem

Monte a base de madeira na parte principal com os parafusos e chave Alen antes de utilizar a caixa de som Bluetooth.

DESCRIÇÃO DO APARELHO

1. Indicador de Função LED (azul para modo Bluetooth, verde para modo AUX IN)
2. ⏻ Ligar/Desligar
3. ⏯ Reproduzir/Pausar
4. ⏮ : Premir longamente para baixar o volume; premir ligeiramente para saltar para a faixa anterior
5. 🔊+ : Premir longamente para aumentar o volume; premir ligeiramente para saltar para a faixa seguinte
6. Altifalantes
7. Tomada de entrada Aux
8. Conector de energia

ALIMENTAÇÃO

Utilização do adaptador de corrente
A fonte fornecida é adequada para ser utilizada em tomadas de 100 a 240V ~ 50/60Hz e deverá ser apenas ligada a tomadas dentro dessas especificações.

Atenção:
- O adaptador de corrente fornecido destina-se apenas a ser utilizado com este aparelho. Não o utilize, pois, com outros aparelhos.
- Desligue o aparelho antes de desligar o adaptador de corrente para evitar danificar o leitor.
- No caso de não utilização prolongada, desligue o adaptador de corrente da tomada.
- Coloque o aparelho na proximidade da tomada de parede e certifiquese de que esta se mantém facilmente acessível. Em caso de avaria, desligue imediatamente o aparelho da tomada de parede.
- O adaptador de corrente permite desligar o aparelho. Deve ser mantido facilmente acessível durante a utilização. Para cortar completamente a alimentação do aparelho, desligue efectivamente o adaptador da tomada de corrente.
- Nunca utilize um adaptador de corrente danificado. Coloque o cabo de alimentação de forma segura e de modo a não ficar preso nem esmagado. Se o cabo estiver danificado, contacte um serviço de reparação.

Para poupar energia, quando a reprodução chega ao fim, ou o volume de som é ajustado para um nível muito baixo e não é operado qualquer controlo no dispositivo por um período de 30 minutos, a unidade será desligada automaticamente.

UTILIZAÇÃO

LIGAR/DESLIGAR [ON/OFF] a unidade
Prima longamente ⏻ para LIGAR a unidade. Ouvirá uma voz a dizer " Power On " (A LIGAR).
Prima longamente ⏻ de novo para desligar a unidade. Ouvirá uma voz a dizer " Power off " (A DESLIGAR).

O nome *Bluetooth*® e logotipos são marcas registradas de propriedade da Bluetooth SIG, Inc. e quaisquer usos destas marcas pela New One S.A.S estão licenciados. Outras marcas e nomes registrados pertencem aos seus respectivos proprietários.

Pareando um dispositivo com Bluetooth
Prima longamente ⏻ para LIGAR a unidade. O indicador de função LED pisca a azul indicando que se encontra em modo emparelhamento. No dispositivo com Bluetooth, ative o Bluetooth e selecione "M-1080 BT" na Lista de Dispositivos. (Consulte o manual de instruções do dispositivo que estiver sendo conectado para mais detalhes). Caso o dispositivo com bluetooth solicite uma senha, utilize "0000". Alguns dispositivos com Bluetooth solicitarão que você aceite a conexão. Caso os aparelhos tenham sido pareados corretamente, a caixa de som emitirá dois alertas sonoros. Se as unidades estiverem adequadamente emparelhadas, ouvirá a voz " Connected " (Ligado). O indicador luminoso de funções se acenderá na cor azul.

Dica: Caso você queira conectar a sua caixa de som Bluetooth a outro dispositivo com Bluetooth, você precisará desconectar o dispositivo atualmente conectado primeiro, e então seguir os passos acima para realizar a nova conexão.

Caso o pareamento falhe, faça o seguinte:
Mantenha o botão ⏯ pressionado até que O indicador de função LED comece a piscar rapidamente,entrando assim no modo de Pareamento. No dispositivo com Bluetooth, ative o Bluetooth e selecione "M-1080 BT" na lista de dispositivos.

- Em alguns dispositivos, como computadores, uma vez pareado, você precisará selecionar o aparelho em um Menu Bluetooth e escolher "Utilizar como Dispositivo de Áudio (estéreo)" ou semelhante.
- O pareamento permanecerá intacto quando o aparelho ou o seu dispositivo com Bluetooth for retirado da área de comunicação. Uma conexão ativa será restabelecida quando o dispositivo com Bluetooth voltar à área de alcance.
- Quando o aparelho for ligado novamente, ele tentará automaticamente se reconectar ao dispositivo de Bluetooth com o qual ele tenha sido mais recentemente pareado.

Utilizando um dispositivo com Bluetooth
1. Com o aparelho pareado (veja seção anterior), utilize o seu dispositivo com Bluetooth e o seu som poderá ser escutado através das caixas de som do M-1080 BT.
2. Pressione o botão ⏯ para pausar uma reprodução. Pressione novamente para continuar uma reprodução.
3. Press ão longa nos botões ⏮ / 🔊+ para ajustar o nível do volume. Você também poderá ajustar o volume através do dispositivo com o qual você estiver pareado.
4. Press ão curta nos botões ⏮ / 🔊+ para seleccionar o ficheiro áudio desejado.

A NEW ONE S.A.S aqui declara que este produto « MUSE M-1080 BTK/ M-1080 NY » cumpre os requisitos essenciais e outras disposições relevantes da Norma 2014/53/EU. A declaração de confor-midade pode ser consultada em http://www.muse-europe.com/conformity/M-1080BT.pdf

UTILIZAÇÃO DA ENTRADA AUXILIAR

1. Prima longamente ⏻ para LIGAR a unidade.
2. Ligue a fonte auxiliar (por ex mp3 player) à entrada **AUX IN** da unidade (cabo incluso). A unidade muda para o modo AUX automaticamente. O indicador de função LED muda para verde, indicando que se encontra em modo AUX IN.
3. Inicie a reprodução do aparelho externo e o som gerado pelo aparelho de som externo será escutado através das caixas de som do M-1080 BT.
4. Ajuste o volume sonoro para o nível pretendido.
5. Para interromper a reprodução, desconecte o Fio de Entrada do conector do Fio de Entrada; o aparelho trocará para o modo de Bluetooth automaticamente.

GUIA DE RESOLUÇÃO DE PROBLEMAS

Caso este aparelho apresente um problema, verifique as seguintes soluções antes de contactar um técnico:

Não funciona
- Com o aparelho desligado; Prima longamente ⏻ para LIGAR a unidade.
- Certifique-se de que o aparelho esteja conectado à uma tomada.

Sem som - Geral
- O nível de volume do dispositivo externo está no mínimo; aumente o volume.
- O nível de volume to M-1080 BT está no mínimo; aumente o volume.
- Um fio de áudio está conectado. Desconecte o fio caso a função Fio de Entrada não esteja sendo utilizada.

O dispositivo Bluetooth não consegue parear ou conectar ao aparelho.
- Você não ativou a função de Bluetooth do seu dispositivo. Consulte o manual de instruções do seu dispositivo para ativar a função de Bluetooth.
- O aparelho já está conectado a outro dispositivo com Bluetooth; desconecte esse dispositivo e tente novamente.

ESPECIFICAÇÕES

GERAL
Alimentação: DC 6V ⎓ 1.5A ⊖-◉-⊕
Consumo: 9W

BLUETOOTH
Versão do Bluetooth: V2.1
Bluetooth: 2.402-2.48GHz
Potência de saíde de RF (Rádio Frequência): -2.255 dBm
Distância de Funcionamento: Até 10 metros, medido em espaço aberto (paredes e estruturas poderão afetar a distância de funcionamento do dispositivo).

O desenho e as especificações estão sujeitas a mudanças sem aviso prévio.

NSTRUÇÕES DE SEGURANÇA

CAUTION RISK OF ELECTRIC SHOCK DO NOT OPEN

ATENÇÃO: Para reduzir o risco de choque eléctrico, não desmonte o aparelho. O aparelho não contém qualquer peça passível de ser reparada pelo utilizador. Confie todas as operações de manutenção a um técnico qualificado.

O símbolo do relâmpago com uma seta e situado no interior de um triângulo destina-se a alertar o utilizador para a presença de uma "tensão perigosa" no aparelho.

O ponto de exclamação no interior de um triângulo destina-se a alertar o utilizador para a presença de instruções importantes no manual que acompanha o aparelho.

ATENÇÃO
- Utilize este aparelho num clima temperado.
- A placa de características situa-se na parte de trás deste aparelho.
- Certifique-se de que respeita uma distância mínima de 5 cm à volta do aparelho de modo a permitir uma ventilação suficiente.
- Certifique-se de que garante uma ventilação correcta do aparelho e que não tapa os orifícios de ventilação com objectos como jornais, toalhas, cortinas, etc.
- Não coloque qualquer fonte de calor, como uma vela acesa, sobre ou na proximidade do aparelho.
- Não exponha o aparelho a salpicos ou a humidade.
- Não coloque objectos que contenham líquido, como uma jarra, sobre ou na proximidade do aparelho.
- A ficha de alimentação de rede permite desligar o aparelho e deve ficar facilmente acessível. Para cortar a alimentação do aparelho, desligue de vez a ficha de alimentação de rede da tomada de rede. A ficha de alimentação de rede não pode estar tapada e deve ser facilmente acessível durante a utilização.
- Sob o efeito de fenómenos electrostáticos e / ou eléctricos transitórios, o produto pode apresentar anomalias e pode acabar por ser necessário proceder-se a uma reinicialização.

Caso pretenda descartar-se deste aparelho, proceda à sua reciclagem num centro de recolha para electrodomésticos. Procure obter informações sobre o centro de reciclagem mais próximo. Informe-se junto das autoridades locais ou do seu revendedor local para a obtenção de pormenores adicionais (Directiva sobre os Resíduos dos Equipamentos Eléctricos e Electrónicos).

NEW ONE S.A.S
10, Rue de la Mission, 25480 Ecole Valentin, France

CE

DE BLUETOOTH LAUTSPRECHER

ENTFERNEN DER VERPACKUNG

Entfernen Sie beim Auspacken Ihres neuen Geräts alle Zubehörteile und beiliegenden Zettel:
- Bluetooth-Lautsprecher
- Netzstromadapter
- Aux kabel
- Installationszubehör
Ⓐ Holzsockel
Ⓑ Unterlegscheibe x2
Ⓒ Installationsschraube x2

Verbinden Sie den Holzstand mit dem Gerätegehäuse mithilfe der mitgelieferten Schrauben und Unterlegscheiben, bevor Sie den Bluetooth-Lautsprecher benutzen.

BESCHREIBUNG DES GERÄTES

1. LED-Funktionsanzeige (blau im Bluetooth-Modus, grün im AUX-Eingangsmodus)
2. ⏻ Ein/Aus
3. ⏯ Wiedergabe/Pause
4. ⏮ : Gedrückt halten, um die Lautstärke zu reduzieren; kurz drücken, um zum vorherigen Titel zu springen
5. 🔊+ : Gedrückt halten, um die Lautstärke zu erhöhen; kurz drücken, um zum nächsten Titel zu springen
6. Lautsprecher
7. AUX-Eingang
8. DC-Buchse

STROMVERSORGUNG

Gebrauch des Netzstromadapters
Der mitgelieferte Netzstromadapter ist geeignet für eine AC 100-240V ~ 50/60 Hz Stromversorgung und darf nur an eine Steckdose mit diesen Parametern angeschlossen werden.

Achtung:
- Der mitgelieferte Netzstromadapter darf nur mit diesem Gerät verwendet werden. Verwenden Sie ihn nicht mit anderen Geräten.
- Schalten Sie das Gerät aus, bevor Sie den Netzstromadapter vom Gerät trennen, um Schäden am Gerät zu vermeiden.
- Wird das Gerät während längerer Zeit nicht verwendet, sollte der Netzstromadapter von der Stromsteckdose abgesteckt werden.
- Stellen Sie das Gerät in der Nähe der Stromsteckdose auf und sorgen Sie dafür, dass die Stromsteckdose leicht zugänglich ist. Sollte die Stromsteckdose eine Störung aufweisen, müssen Sie das Gerät sofort abstecken.
- Der Netzstromadapter erlaubt das Abstecken des Geräts. Er muss während des Gebrauchs leicht zugänglich sein. Um die Stromversorgung des Geräts komplett zu unterbrechen, muss der Netzstromadapter von der Stromsteckdose abgesteckt werden.
- Verwenden Sie auf keinen Fall einen beschädigten Netzstromadapter. Verlegen Sie das Netzkabel so, dass es weder eingeklemmt noch gequetscht wird. Ein beschädigtes Netzkabel muss bei einer Reparaturstelle repariert werden.

Aus Energiespargründen aktiviert das Gerät automatisch den Standby-Modus, wenn das Ende der Wiedergabe erreicht oder eine sehr geringe Lautstärke eingestellt ist und 30 minuten lang keine Eingabe am Gerät erfolgt.

BEDIENUNG

Gerät EIN-/AUSSCHALTEN
Halten Sie die Taste ⏻ gedrückt, um das Gerät EINZUSCHALTEN. Es ertönt die Ansage „Power ON".
Halten Sie die Taste ⏻ erneut gedrückt, um das Gerät AUSZUSCHALTEN. Es ertönt die Ansage „Power OFF".

Der *Bluetooth*®-Markenname und damit verbundene Logos sind Eigentum der Firma Bluetooth SIG, Inc. Jegliche Benutzung dieser Marken durch die Firma New One S.A.S stehen unter Lizenz. Alle anderen Produkt- und Markennamen sind Eigentum ihrer der jeweiligen Besitzer.

Verbindungsaufbau mit einem Bluetooth-Gerät
Halten Sie die Taste ⏻ gedrückt, um das Gerät EINZUSCHALTEN. Die LED-Funktionsanzeige blinkt blau und weist somit auf den Kopplungsmodus hin. Aktivieren Sie die Bluetooth-Funktion auf Ihrem Bluetooth-Gerät, und wählen Sie "M-1080 BT" in der Geräteliste. (Lesen Sie bitte die Bedienungsanleitung des jeweiligen Geräts für detaillierte Bedienungsschritte zum Verbindungsaufbau.) Wenn das Bluetooth-Gerät Sie zur Eingabe eines Schlüssels auffordert, geben Sie bitte "0000" ein. Manche Bluetooth-Geräte erfordern es zudem, dass die Verbindung bestätigt wird. Nach erfolgreicher Kopplung der Geräte ertönt die Ansage „Connected". Die LED-Funktionsanzeige leuchtet stetig blau.

Tipp: Wenn Sie Ihren Bluetooth-Lautsprecher mit einem anderen Bluetooth-Audio-Gerät verbinden möchten, müssen Sie das zurzeit verbundene Gerät zunächst trennen und die oben beschriebenen Schritte erneut ausführen, um eine neue Verbindung herzustellen.

Wenn der Verbindungsaufbau nicht erfolgreich war, führen Sie die folgenden Schritte aus:Halten Sie die Taste ⏯ solange gedrückt, Die LED-Funktionsanzeige anfängt schnell zu blinken, um in den Verbindungsmodus zu gelangen. Aktivieren Sie die Bluetooth-Funktion auf Ihrem Bluetooth-Gerät, und wählen Sie "M-1080 BT" in der Geräteliste.

- Auf einigen Geräten wie Z. B. Computern müssen Sie bei bestehender Verbindung das Gerät aus dem Bluetooth-Menü wählen und als Audiogerät aktivieren.
- Die Verbindung bleibt bestehen, wenn das Bluetooth-Gerät außer Reichweite bzw. ausgeschaltet ist. Eine aktive Verbindung wird dann wieder hergestellt, wenn das Bluetooth-Gerät sich wieder in Reichweite befindet.
- Wird das Gerät erneut eingeschaltet, versucht es automatisch, sich mit dem zuletzt gekoppelten Bluetooth-Gerät zu verbinden.

Downloaded from www.vandenborre.be

Verwenden eines Bluetooth-Geräts
1. Bei bestehender Verbindung (siehe voriger Abschnitt), können Sie das Bluetooth-Gerät bedienen und den Ton über das M-1080 BT wiedergeben.
2. Betätigen Sie die Taste ▶II , um die Wiedergabe vorübergehend anzuhalten. Betätigen Sie die Taste ein weiteres Mal, um mit der Wiedergabe fortzufahren.
3. Hallten Sie die Tasten −◀ / ◀+ zur Einstellung der Lautstärke gedrückt. Sie können die Lautstärke auch direkt auf dem Gerät, mit dem die Verbindung hergestellt wurde, einstellen.
4. Drücken Sie die Tasten −◀ / ◀+ kurz zur Auswahl der gewünschten Audiodatei.

NEW ONE S.A.S erklärt hiermit, dass dieser „MUSE M-1080 BTK / M-1080 NY " den wesentlichen Anforderungen und anderen geltenden Vorgaben der Richtlinie 2014/53/EU entspricht. Die Konformitätserklärung lässt sich unter http://www.muse-europe.com/conformity/M-1080BT.pdf herunterladen.

ANSCHLUSS EINER ZUSATZQUELLE
1. Halten Sie die Taste ⏻ gedrückt, um das Gerät EINZUSCHALTEN.
2. Schließen Sie Ihr externes Gerät (z.B. MP3-Player) an die **AUX IN** Buchse des Geräts an (Kabel enthalten). Das Gerät aktiviert automatisch den AUX-Modus. Die LED-Funktionsanzeige leuchtet grün und weist somit auf den AUX-Eingangsmodus hin.
3. Starten Sie die Wiedergabe auf dem externen Gerät und die Tonausgabe wird über das M-1080 BT zu hören sein.
4. Stellen Sie die Lautstärke auf das gewünschte Niveau ein.
5. Um die Wiedergabe anzuhalten, ziehen Sie das Kabel aus dem Aux-In-Anschluss heraus. Das Gerät wechselt automatisch in den Bluetooth-Modus.

FEHLERBEHEBUNG
Wenn das Gerät ein Problem aufweist, überprüfen Sie die folgenden Punkte, bevor Sie sich an den Kundendienst wenden:

Gerät kann nicht eingeschaltet werden
- Gerät nicht eingeschaltet. Halten Sie die Taste ⏻ gedrückt, um das Gerät EINZUSCHALTEN.
- Stellen Sie sicher, dass das Gerät am Stromnetz angeschlossen ist.

Kein Ton - Allgemein
- Die Lautstärke des externen Geräts ist auf das Minimum eingestellt. Erhöhen Sie die Lautstärke.
- Die Lautstärke des M-1080 BT ist auf das Minimum eingestellt. Erhöhen Sie die Lautstärke.
- Das Audiokabel ist angeschlossen. Ziehen Sie das Kabel heraus, wenn Sie die Aux-Eingangsfunktion nicht benutzen.

Das Bluetooth-Gerät kann nicht verbunden werden.
- Sie haben die Bluetooth-Funktion des Geräts nicht aktiviert. Bitte lesen Sie die Bedienungsanleitung Ihres Geräts, um dessen Bluetooth-Funktion zu aktivieren.
- Das Gerät ist bereits mit einem anderen Bluetooth-Gerät verbunden. Trennen Sie diese Verbindung und versuchen Sie es erneut.

TECHNISCHE DATEN
ALLGEMEIN
Netzstromversorgung: DC 6V ⎓ 1.5A ⊖-◉-⊕
Stromverbrauch: 9W

BLUETOOTH
Bluetooth-Version: V2,1
Bluetooth: 2.402-2.48GHz
RF-Ausgangsleistung (Radiofrequenz-Augangsleistung): -2.255 dBm
Betriebsreichweite: bis zu 10 Meter in offenen Räumen (Wände und Hindernisse können die Reichweite des Geräts beeinträchtigen)

Gestaltung und Ausführung bleiben Änderungen vorbehalten.

SICHERHEITSANWEISUNGEN
CAUTION
RISK OF ELECTRIC SHOCK
DO NOT OPEN

ACHTUNG: Um Elektroschockgefahr zu vermeiden, dürfen Sie dieses Gerät nicht demontieren. Das Gerät enthält keine Teile, die der Benutzer selbst reparieren kann. Vertrauen Sie die Instandhaltung des Geräts einem Fachmann an.

Das in einem Pfeil endende Blitzsymbol innerhalb eines Dreiecks weist den Benutzer auf die Gegenwart einer „gefährlichen Spannung" im Gerät hin.

Das Ausrufezeichen im Inneren eines Dreiecks weist den Benutzer auf wichtige Anweisungen hin, die sich in dem das Gerät begleitenden Handbuch befinden.

ACHTUNG
- Verwenden Sie dieses Gerät in klimatisch gemäßigter Umgebung.
- Das Typenschild befindet sich auf der Rückseite des Geräts.
- Achten Sie auf einen Mindestabstand von 5 cm zu Ihrem Gerät, um eine ausreichende Belüftung zu gewährleisten.
- Stellen Sie eine ausreichende Belüftung des Geräts sicher und behindern Sie die Belüftungsöffnungen nicht mit Gegenständen wie z. B. Zeitungen, Tischdecken, Vorhängen, usw.
- Stellen Sie keine Wärmequelle wie eine angezündete Kerze auf oder in der Nähe des Geräts ab.
- Setzen Sie das Gerät niemals Wasserspritzern oder Feuchtigkeit aus.
- Stellen Sie kein mit Wasser gefülltes Gefäß, wie z. B. Vasen, in der Nähe des Geräts ab.
- Mit dem Netzstecker kann das Gerät vom Netz getrennt werden, er muss daher leicht zugänglich sein. Um das Gerät vollständig vom Netz zu trennen, trennen Sie den Netzstecker komplett von der Netzsteckdose. Der Netzstecker darf nicht behindert werden und muss während der Verwendung leicht zugänglich sein.
- Unter der Einwirkung von elektrostatischen und / oder elektrischen Phänomen kann das Produkt Fehlfunktionen aufweisen. Ein Zurücksetzen auf die Werkseinstellungen kann sich als notwendig erweisen.

Wenn Sie dieses Gerät entsorgen möchten, denken Sie daran, es bei einer Sammelstelle für elektrische Haushaltsgeräte zu entsorgen. Erkundigen Sie sich nach Ihrer nächstgelegenen Wertstoffsammelstelle. Für detaillierte Informationen wenden Sie sich an die örtlichen Behörden oder an Ihren Händler. (Richtlinie über elektrische und elektronische Abfallgeräte).

NEW ONE S.A.S
10, Rue de la Mission, 25480 Ecole Valentin, France

CE

ES ALTAVOZ BLUETOOTH

CONTENIDO DE LA CAJA
Cuando desenvuelva su altavoz con Bluetooth, asegúrese de que ha sacado todos los accesorios y documentos informativos:
- Altavoz con Bluetooth
- Adaptador de red
- Cable Aux-in
- Accesorios de instalación

Ⓐ Base de madera
Ⓑ Arandela x2
Ⓒ Tornillos de madera x2

Monte la base de madera al cuerpo principal con los tornillos y arandelas que se le proporcionan antes de usar el altavoz con Bluetooth.

DESCRIPCIÓN DEL APARATO
1. Indicador de función LED (azul para modo Bluetooth, verde para modo Entrada auxiliar)
2. ⏻ Encendido/Apagado
3. ▶II Reproducir/Pausar
4. −◀ : Pulsación larga para bajar el volumen; pulsación corta para saltar a la pista anterior
5. ◀+ : Pulsación larga para subir el volumen; pulsación corta para saltar a la siguiente pista
6. Altavoces
7. Entrada auxiliar (**AUX IN**)
8. Toma DC

ALIMENTACIÓN
Utilización del adaptador de red
El adaptador de corriente suministrado es adecuado para el uso con una toma de corriente AC de 100-240V ∿ 50/60Hz y deberá enchufarse solo a la red de suministro dentro de estos parámetros.

Atención:
- El adaptador de red que se suministra ha sido diseñado exclusivamente para utilizarse con este aparato. No lo utilice con ningún otro aparato.
- Apague el aparato antes de desenchufarlo al adaptador de red para evitar que se produzcan daños.
- Cuando no vaya a utilizar el aparato durante un período de tiempo prolongado, desenchufe el adaptador de red de la toma de corriente.
- Coloque el aparato cerca de la toma de pared y compruebe que puede accederse a esta última fácilmente. Si se produce un fallo en el funcionamiento del aparato, desconéctelo inmediatamente de la toma de pared.
- El adaptador de red se utiliza para conectar y desconectar el aparato. El acceso al mismo debe permanecer despejado en todo momento. Para cortar por completo la alimentación del aparato, ha de desenchufar el adaptador de red de la toma de pared.
- No utilice nunca el adaptador si está dañado. Coloque el cable de alimentación de forma segura de manera que no pueda ser aplastado o dañado de otro modo. Si el cable está dañado, contacte con un servicio de reparación.

Con el objetivo de ahorrar energía, cuando la reproducción haya alcanzado el final o el volumen se encuentre a un nivel muy bajo y no se use ningún control en el dispositivo por un periodo de 30 minutos, la unidad pasará al modo de espera automáticamente.

FUNCIONAMIENTO
Encendido/apagado de la unidad
Pulse de forma prologada ⏻ para encender la unidad. Escuchará un aviso que dice " Power On " (Encendido).
Pulse de nuevo de forma prologada ⏻ para apagar la unidad. Escuchará un aviso que dice " Power Off " (Apagado).

Los logos y nombres *Bluetooth*® son marcas registradas que pertenecen a Bluetooth SIG, Inc. y cualquier uso de dichas marcas por parte de New One S.A.S tiene sus respectivas licencias. Otras marcas comerciales y registradas son propiedad de sus respectivos propietarios.

Emparejar un dispositivo Bluetooth
Pulse de forma prolongada ⏻ para encender la unidad. El indicador de función LED parpadeará en color azul indicando que se encuentra en modo de emparejamiento.En el dispositivo Bluetooth, habilite Bluetooth y seleccione "M-1080 BT" de la lista de dispositivos. (Para obtener el detalle de operaciones para conectarse, consulte el manual de usuario del dispositivo). Si el dispositivo Bluetoothle solicita una contraseña de acceso, utilice "0000". Algunos dispositivos Bluetooth le indicarán que acepte la conexión. Si las unidades está emparejadas correctamente,el altavoz emitirá dos pitidos. Si las unidades se encuentran emparejadas correctamente, escuchará un aviso que dice " Connected " (Conectado). El LED de función se iluminará en azul permanentemente.

Sugerencia: Si desea conectar su altavoz Bluetooth a otro dispositivo de audio Bluetooth, debe desconectar el dispositivo actual primero y seguir los pasos descritos anteriormente para hacer una conexión nueva.

Si el emparejamiento falla, realice lo siguiente:
Mantenga presionado el botón ▶II , hasta que El indicador de función LED parpadee lentamente para ingresar al modo de emparejamiento. En el dispositivo Bluetooth, habilite Bluetooth y seleccione"M-1080 BT" de la lista dedispositivos.

- En algunos dispositivos como computadoras, una vez realizado el emparejamiento, debe seleccionar la unidad del menú Bluetooth y elegir " Use as Audio Device (stereo) or similar " (utilizar como dispositivo de audio (estéreo) osimilar).
- El emparejamiento permanece intacto cuando launidad y/o su dispositivo Bluetooth sale del rango de comunicación. Se restablecerá una conexiónactiva cuando su dispositivo Bluetooth vuelva dentro del rango.
- Cuando vuelva a encender la unidad, se intentará la reconexión automática con el dispositivo Bluetooth al que se haya emparejado más recientemente.

Utilizar un dispositivo Bluetooth
1. Con alguna unidad emparejada (ver la sección anterior), haga funcionar su dispositivo Bluetooth. El sonido se escuchará a través de los altavoces M-1080 BT.
2. Oprima el botón ▶II para pausar la reproducción. Presione nuevamente para retomar la reproducción.
3. Pulse de forma prolongada los botones −◀ / ◀+ para ajustar el nivel del volumen. También puede ajustar el volumen en el dispositivo con el cual está emparejado.
4. Pulse brevemente los botones −◀ / ◀+ para seleccionar el archivo de audio deseado.

Por la presente, NEW ONE S.A.S declara que el « MUSE M-1080 BTK / M-1080 NY » cumple con los requerimientos esenciales y otras provisiones aplicables de la Directiva 2014/53/EU. La declaración de conformidad podrá consultarse en http://www.muse-europe.com/conformity/M-1080BT.pdf

CONEXIÓN DE UN DISPOSITIVO EXTERNO
1. Pulse de forma prolongada ⏻ para encender la unidad.
2. Conecte su fuente auxiliar (p. ej. reproductor mp3) a la Entrada auxiliar (**AUX IN**) de la unidad (cable incluido). La unidad cambiará al modo AUX automáticamente. El indicador de función LED cambiará a verde, indicando que está en modo AUX.
3. Comience la reproducción de la unidad de audio externa; el sonido de salida de dicha unidad se escuchará a través de los altavoces del M-1080 BT.
4. Ajuste el volumen al nivel que desee.
5. Para detener la reproducción, desconecte el cable de audio de la entrada auxiliar; la unidad cambiará automáticamente al modo Bluetooth.

GUIA DE RESOLUCION DE PROBLEMAS
Si esta unidad presentara un problema, lea el siguiente cuadro antes de llamar al servicio técnico:

No hay energía
- La unidad no está encendida; Pulse de forma prolongada ⏻ para encender la unidad.
- Asegúrese de que la unidad esté conectada a la alimentación de CA.

No hay sonido (General)
- El volumen del dispositivo externo está fijado en mínimo; suba el volumen.
- El volumen del M-1080 BT está fijado en mínimo; suba el volumen.
- El cable de audio está enchufado. Desconecte el cable si no está usando la función de Entrada auxiliar.

El dispositivo Bluetooth no puede emparejarse o conectarse con la unidad.
- No activó la función Bluetooth de su dispositivo. Consulte el manual de usuario de su dispositivo para activar la función Bluetooth.
- La unidad ya está conectada con otro dispositivo Bluetooth; desconecte dicho dispositivo y luego inténtelo nuevamente.

FICHA TÉCNICA
GENERAL
Alimentación: CC 6V ⎓ 1.5A ⊖-◉-⊕
Consumo: 9W

BLUETOOTH
Versión Bluetooth: V2,1
Bluetooth: 2.402-2.48GHz
Salida de corriente RF (radiofrecuencia): -2.255 dBm
Distancia de rendimiento: Hasta 10 m medidos en espacio abierto (la pared y las estructuras pueden afectar el rango del dispositivo)

Las especificaciones están sujetas a cambios sin previo aviso.

INSTRUCCIONES DE SEGURIDAD
CAUTION
RISK OF ELECTRIC SHOCK
DO NOT OPEN

ATENCIÓN: Para reducir el riesgo de descarga eléctrica, no desmonte el aparato. En el interior de este aparato no existe ninguna pieza que pueda ser reparada por el usuario. Para cualquier operación de mantenimiento y reparación, póngase en contacto con personal técnico cualificado.

El símbolo del rayo con una flecha dentro de un triángulo equilátero advierte al usuario de la presencia de voltaje peligroso en el interior del aparato.

El signo de exclamación dentro de un triángulo equilátero advierte al usuario de la presencia de importantes instrucciones de funcionamiento y mantenimiento en el manual que acompaña al producto.

ATENCIÓN
- Utilice este aparato en lugares con climas templados.
- La placa de datos técnicos está situada en la parte posterior del dispositivo.
- Deje libre alrededor del aparato una distancia mínima de 5 cm para garantizar una correcta ventilación del mismo.
- Para asegurar una ventilación correcta del aparato, no cubra los orificios de ventilación con objetos tales como periódicos, manteles, cortinas, etc.
- No coloque ninguna fuente de calor, como por ejemplo una vela encendida, sobre el aparato o cerca de él.
- No exponga el aparato a salpicaduras o a la humedad.
- No coloque objetos que contengan líquido, como un jarrón, encima del aparato.
- El acceso al enchufe ha de permanecer despejado. Para cortar por completo la alimentación del aparato, desenchúfelo de la toma de corriente. Se ha de poder acceder fácilmente al enchufe durante el uso del aparato; procure que el acceso al mismo esté despejado.
- Como resultado de fenómenos electroestáticos y / o eléctricos transitorios, pueden producirse fallos en el funcionamiento del producto. En estos casos, el usuario deberá reiniciar el aparato desenchufándolo y volviéndolo a enchufar.

Si desea deshacerse de este aparato, recuerde que ha de depositarlo en un lugar destinado al reciclado de electrodomésticos. Infórmese acerca del centro de reciclaje más cercano. Consulte a las autoridades locales o a su proveedor para obtener más información al respecto. (Directiva de Residuos de Aparatos Eléctricos y Electrónicos)

NEW ONE S.A.S
10, Rue de la Mission, 25480 Ecole Valentin, France

CE

IT ALTOPARLANTE BLUETOOTH

DISIMBALLAGGIO DELL'APPARECCHIO
Durante il disimballaggio, accertarsi che siano presenti la altoparlante Bluetooth e tutti gli accessori qui indicati:
- Altoparlante Bluetooth
- Alimentatore di rete
- Cavo Aux in
- Accessori per il montaggio

Ⓐ Piedistallo in legno
Ⓑ 2 rondelle
Ⓒ 2 viti di montaggio

Prima di iniziare a utilizzare l'altoparlante Bluetooth fissare il piedistallo in legno al corpo principale utilizzando le viti e le rondelle fornite in dotazione.

DESCRIZIONE DEL PRODOTTO
1. Spia LED di funzione (blu per la modalità Bluetooth, verde per la modalità AUX IN)
2. ⏻ Accensione/spegnimento
3. ▶II Riproduci/Sospendi
4. −◀ : Tenere premuto questo tasto per diminuire il volume; premerlo brevemente per tornare alla traccia precedente
5. ◀+ : Tenere premuto questo tasto per aumentare il volume; premerlo brevemente per passare alla traccia successiva
6. Altoparlanti
7. Ingresso ausiliario (**AUX IN**)
8. Connettore CC

ALIMENTAZIONE
Adattatore di rete
L'adattatore CA fornito è adatto per l'utilizzo con prese CA 100-240V ∿ 50/60Hz e deve essere collegato solo a prese che rispettano questi parametri.

Attenzione:
- L'adattatore di rete fornito in dotazione è destinato esclusivamente all'uso con il presente apparecchio. Non utilizzatelo con altri apparecchi.
- Per non danneggiare il lettore, spegnete l'apparecchio prima di scollegare l'adattatore di rete.
- In caso di un prolungato periodo di non utilizzo, scollegate il cavo di alimentazione dalla presa.
- Posizionate l'apparecchio nei pressi della presa a muro e fate in modo che questa resti facilmente accessibile. In caso di malfunzionamento scollegate immediatamente l'apparecchio dalla presa a muro.
- L'adattatore di rete permette di scollegare l'apparecchio. Deve essere facilmente accessibile durante l'uso. Per mettere del tutto l'apparecchio fuori tensione, scollegatelo dall'alimentazione di rete.
- Non utilizzate mai un adattatore di rete danneggiato. Posizionate il cavo di alimentazione in modo sicuro e in modo che non venga calpestato o schiacciato. Se il cavo è danneggiato, rivolgetevi ad un servizio di assistenza.

Per risparmiare energia, al termine della riproduzione oppure quando il volume è impostato al minimo e nell'arco di 30 minuti non viene eseguita nessuna operazione, l'apparecchio passa in automatico alla modalità di Standby.

UTILIZZO
Accensione e spegnimento dell'unità
Tenere premuto il tasto ⏻ per accendere l'unità. L'unità emette il segnale vocale "Power On" (Unità accesa).
Tenere premuto di nuovo il tasto ⏻ L'unità emette il segnale vocale "Power Off " (Unità spenta).

Il marchio denominativo *Bluetooth*® e i relativi loghi sono marchi registrati di Bluetooth SIG, Inc., utilizzati da New One S.A.S su licenza. Altri marchi e nomi commerciali sono di proprietà dei rispettivi titolari.

Associazione di un dispositivo Bluetooth
Tenere premuto il tasto ⏻ per accendere l'unità. La spia LED di funzione inizia a lampeggiare in blu indicando che la modalità di associazione è attiva. Attivare la funzione Bluetooth sul proprio dispositivo Bluetooth e selezionare " M-1080 BT " dall'elenco dei dispositivi rilevati (consultare il manuale di istruzioni del dispositivo per informazioni dettagliate su come connettere il dispositivo). Se il dispositivo Bluetooth richiede la digitazione di una password, inserire "0000". Alcuni dispositivi Bluetooth richiedono di accettare la connessione. Se dispositivo e unità sono stati associati correttamente, l'altoparlante emette due segnali acustici. Se dispositivo e unità sono stati associati correttamente, l'unità emette il segnale vocale "Connected " (Connessa). La spia LED di funzione si illumina fissa in blu.

Nota: Se si desidera connettere l'altoparlante Bluetooth a un altro dispositivo Bluetooth è necessario prima disconnettere il dispositivo corrente, quindi seguire i passaggi sopra indicati per stabilire una nuova connessione.

Se l'associazione non riesce:
Per accedere alla modalità di associazione tenere premuto il tasto ▶II fino a quando La spia LED di funzione inizia a lampeggia rapidamente. Attivare la funzione Bluetooth sul proprio dispositivo Bluetooth e selezionare "M-1080 BT" dall'elenco dei dispositivi rilevati.

- Su alcuni dispositivi, come ad esempio computer, una volta associato il dispositivo è necessario selezionare l'unità dal menu Bluetooth, quindi selezionare l'opzione "Utilizza come dispositivo audio (stereo)" o similare.
- L'associazione rimane attiva quando l'unità e/o il dispositivo Bluetooth escono dal raggio d'azione del Bluetooth. Una connessione attiva viene ristabilita quando il dispositivo rientra nel raggio d'azione del Bluetooth.
- Una volta riaccesa, l'unità tenta in automatico di riconnettersi all'ultimo dispositivo Bluetooth associato.

Utilizzo di un dispositivo Bluetooth
1. Una volta associata l'unità a un dispositivo (vedi sezione precedente) l'audio del dispositivo Bluetooth viene riprodotto mediante l'altoparlante.
2. Premere il tasto ▶II per sospendere la riproduzione. Premerlo di nuovo per riprendere la riproduzione.
3. Tenere premuti i tasti −◀ / ◀+ per regolare il volume. È possibile regolare il volume anche dal dispositivo a cui l'unità è associata.
4. Premere brevemente i tasti −◀ / ◀+ per selezionare il file audio desiderato.

Con la presente, NEW ONE S.A.S dichiara che « MUSE M-1080 BTK/ M-1080 NY » è conforme ai requisiti essenziali e alle altre disposizioni fondamentali della direttiva 2014/53/EU. La dichiarazione di conformità è consultabile alla pagina http://www.muse-europe.com/conformity/ M-1080BT.pdf.

COLLEGAMENTO SORGENTE AUSILIARIA
1. Tenere premuto il tasto ⏻ per accendere l'unità.
2. Collegare il dispositivo esterno (ad es. un lettore MP3) all'ingresso **AUX IN** sull'unità (cavo fornito). L'unità passa in autoomatico alla modalità AUX e la spia LED di funzione si illumina in verde, indicando che la modalità AUX IN è attiva.
3. Avviare la riproduzione dal dispositivo esterno; l'audio viene emesso attraverso l'altoparlante.
4. Regolate il volume sul livello desiderato.
5. Per arrestare la riproduzione scollegare il cavo dal connettore AUX In; l'unità passa alla modalità Bluetooth in automatico.

GUIDA ALLA RISOLUZIONE DEI PROBLEMI
Nel caso in cui si notino problemi con l'unità, prima di richiedere assistenza verificare i seguenti punti.

Assenza di alimentazione
- L'unità è spenta; tenere premuto il tasto ⏻ per accenderla.
- Assicurarsi che l'unità sia collegata a una presa CA.

Audio assente
- Il volume del dispositivo esterno è al minimo; aumentare il volume.
- Il volume dell'altoparlante è impostato sul minimo; aumentare il volume.
- Il cavo audio è collegato. Scollegare il cavo se non si sta utilizzando la funzione Aux In.

Impossibile associare o connettere il dispositivo Bluetooth all'unità.
- La funzione Bluetooth sul dispositivo non è stata attivata. Consultare il manuale di istruzioni del proprio dispositivo per dettagli su come attivare la funzione Bluetooth.
- L'unità è già connessa a un altro dispositivo Bluetooth; disconnettere il dispositivo, quindi riprovare.

SPECIFICHE
GENERALI
Alimentatore: CC 6V ⎓ 1.5A ⊖-◉-⊕
Potenza assorbita: 9W

BLUETOOTH
Versione del Bluetooth: 2,1
Bluetooth: 2.402-2.48GHz
Potenza RF (radiofrequenza) irradiata: -2.255 dBm
Raggio d'azione: fino a 10 metri in spazi aperti (pareti e altre strutture possono influire sul raggio d'azione del dispositivo).

Il modello e le caratteristiche tecniche possono subire variazioni senza preavviso.

AVVERTENZE DI SICUREZZA
CAUTION
RISK OF ELECTRIC SHOCK
DO NOT OPEN

ATTENZIONE: Per ridurre il rischio di scossa elettrica, non smontate l'apparecchio. Questo apparecchio non contiene pezzi riparabili dall'utente. Per ogni riparazione rivolgetevi esclusivamente a tecnici qualificati.

Il simbolo del fulmine con una freccia all'estremità all'interno di un triangolo equilatero avverte l'utente della presenza di una "tensione pericolosa" nell'apparecchio.

Il punto esclamativo inscritto nel triangolo equilatero indica all'utente che nel manuale di istruzioni si trovano importanti avvertenze per l'uso e la manutenzione dell'apparecchio.

ATTENZIONE
- Utilizzare l'apparecchio in ambienti temperati.
- La targhetta segnaletica si trova nella parte posteriore dell'apparecchio.
- Lasciare uno spazio minimo di 5 cm intorno all'apparecchio per permettere una ventilazione sufficiente.
- Garantire sempre una ventilazione corretta dell'apparecchio e non ostruire i fori di ventilazione con oggetti come giornali, tovaglie, tende, ecc.
- Non collocare nessuna fonte di calore, come una candela accesa, sopra o nei pressi dell'apparecchio.
- Non esporre l'apparecchio all'acqua o all'umidità.
- Non collocare nessun recipiente contenente liquidi, come ad esempio un vaso, nelle vicinanze dell'apparecchio.
- La presa di alimentazione permette di scollegare l'apparecchio dalla corrente elettrica e deve quindi restare facilmente accessibile. Per interrompere completamente l'alimentazione dell'apparecchio, scollegare la spina di alimentazione dalla presa di corrente. La presa di alimentazione deve restare facilmente accessibile durante l'uso, accertarsi che l'accesso alla presa sia libero.
- Per effetto di fenomeni transitori elettrostatici e/o elettrici, è possibile che il prodotto non funzioni correttamente. In tal caso è opportuno reinizializzare l'apparecchio.

Se in futuro si desidera gettare l'apparecchio, ricordare che le apparecchiature elettroniche non devono essere smaltite insieme ai rifiuti domestici. Informarsi su quale sia il centro di riciclaggio più vicino. Per ulteriori dettagli, rivolgersi alle autorità locali o al proprio rivenditore (direttiva sui rifiuti delle apparecchiature elettriche ed elettroniche).

NEW ONE S.A.S
10, Rue de la Mission, 25480 Ecole Valentin, France

CE

NL BLUETOOTH LUIDSPREKER

UW APPARAAT UIT DE VERPAKKING HALEN
Zorg er bij het uitpakken van de Bluetooth-Luidspreker voor dat u alle accessoires en papieren met informatie uit de verpakking haalt:
- Bluetooth-Luidspreker
- Netadapter
- Aux in – kabel
- Installatie-accessoires

Ⓐ Houten voet
Ⓑ Sluitring x2
Ⓒ Montageschroef x2

Bevestig het houten voetstuk, voordat u de Bluetooth-luidspreker gebruikt, aan het hoofdgedeelte met behulp van de meegeleverde schroeven en sluitringen.

BESCHRIJVING VAN HET TOESTEL
1. Functie-indicator (blauw voor Bluetooth-modus, groen voor AUX IN-modus)
2. ⏻ Aan/uit
3. ▶II Play/Pause
4. −◀ : Lang indrukken om volume te verlagen; kort indrukken om naar vorige track te gaan
5. ◀+ : Lang indrukken om volume te verhogen; kort indrukken om naar volgende track te gaan
6. Hoofdluidsprekers
7. Aux in-stekkerbus
8. Stroomingang

Downloaded from www.vandenborre.be

VOEDING
De netstroomadapter gebruikt een netstroom van AC 100-240V ∿ 50/60Hz De meegeleverde netstroomadapter mag nooit gebruikt worden op een ander type voeding.

OPGEPAST:
- De meegeleverde netstroomadapter mag uitsluitend met dit toestel gebruikt worden. Gebruik hem niet met een ander toestel.
- Deactiveer het toestel vooraleer u de stekker uit het stopcontact trekt, om beschadiging van het toestel te vermijden.
- Als het toestel lange tijd niet gebruikt wordt, trek de stekker van de netstroomadapter dan uit het stopcontact.
- Plaats uw toestel dicht bij een stopcontact en zorg ervoor dat het stopcontact makkelijk bereikbaar blijft. Van zodra u een functiestoornis vaststelt, dient u de stekker van het toestel uit het stopcontact te trekken.
- De netstroomadapter maakt het mogelijk om de stroomvoorziening naar het toestel te onderbeken. Zorg ervoor dat deze altijd makkelijk bereikbaar blijft tijdens het gebruik. Om de voeding van het toestel volledig te onderbreken, dient u de stekker van de netstroomadapter uit het stopcontact te trekken.
- De netstroomadapter maakt het mogelijk om de stroomvoorziening naar het toestel te onderbeken. Zorg ervoor dat deze altijd makkelijk bereikbaar blijft tijdens het gebruik. Om de voeding van het toestel volledig te onderbreken, dient u de stekker van de netstroomadapter uit het stopcontact te trekken.

Om energie te besparen zal het apparaat automatisch uitschakelen als het afspelen is beëindigd of als het volume erg laag is ingesteld en er gedurende 30 minuten geen bedieningselementen worden gebruikt.

BEDIENING
Het apparaat in-/uitschakelen
Druk lang op ⏻ om het apparaat AAN te zetten. Er klinkt een gesproken bericht " Power ON ".
Druk nogmaals lang op ⏻ om het apparaat UIT te zetten. Er klinkt een gesproken bericht " Power OFF".

De *Bluetooth*® markering en de logo's zijn geregistreerde handelsmerken die eigendom zijn van Bluetooth SIG, Inc. en het gebruik van deze markeringen door New One S.A.S is onder licentie. Andere handelsmerken en handelsnemen zijn van hun respectieve eigenaars.

Een Bluetooth-apparaat koppelen
Druk lang op ⏻ om het apparaat AAN te zetten. De functie-indicator knippert blauw om aan te geven dat het apparaat in de koppelmodus staat. Schakel Bluetooth in op het Bluetooth-apparaat en selecteer "M-1080 BT" uit de lijst met apparaten. (Kijk in de handleiding van het apparaat waarmee u verbinding wilt maken voor gedetailleerde instructies.) Als het Bluetooth-apparaat vraagt om een wachtwoord, voer dan "0000" in. Sommige Bluetooth-apparaten zullen u vragen de verbinding te accepteren. Als de apparaten goed zijn gekoppeld, dan zal de luidspreker twee pieptonen laten horen. Als de apparaten goed zijn gekoppeld, klinkt er een gesproken bericht "Connected". De functie-LED licht blauw op.

Tip: Als u uw Bluetooth-luidspreker wilt verbinden met een andere Bluetooth-audioapparaat, dan moet u de verbinding met het huidige apparaat verbreken en de bovenstaande stappen volgen om een nieuwe verbinding op te zetten.

Als het koppelen mislukt, volg dan de volgende stap:
Houd ▶II ingedrukt tot de functie-indicator snel knippert om naar de koppelmodus te schakelen. Schakel Bluetooth in op het Bluetooth-apparaat en selecteer "M-1080 BT" uit de lijst met apparaten.

- Op bepaalde apparaten, zoals computers, moet u, zodra er is gekoppeld, het apparaat selecteren in het Bluetooth-menu en de optie "Gebruik als audioapparaat (stereo)" (of een soortgelijke optie) gebruiken.
- De verbinding blijft intact wanneer de luidspreker en/of uw Bluetooth-apparaat buiten het communicatiebereik wordt verplaatst. Er wordt opnieuw een actieve verbinding gemaakt wanneer uw Bluetooth-apparaat terugkeert binnen het bereik.
- Als het apparaat weer wordt ingeschakeld, dan zal het automatisch proberen opnieuw verbinding te maken met het Bluetooth-apparaat waarmee het laatst werd gekoppeld.

Een Bluetooth-apparaat gebruiken
1. Als u verbinding heeft gemaakt met een apparaat (zie voorgaande paragraaf), gebruik dan de bediening op uw Bluetooth-apparaat en wanneer het afspelen wordt gestart, dan zal het geluid uit de luidsprekers van de M-1080 BT klinken.
2. Druk op ▶II om het afspelen te pauzeren. Druk nogmaals om het afspelen te hervatten.
3. Druk lang op −◀ / ◀+ om het volume in te stellen. U kunt het volume ook instellen op het apparaat dat is verbonden met de luidspreker.
4. Druk kort op −◀ / ◀+ om het gewenste audiobestand te selecteren.

Hierbij verklaart NEW ONE S.A.S dat deze "MUSE M-1080 BTK / M-1080 NY" voldoet aan de essentiële eisen en andere relevante bepalingen uit richtlijn 2014/53/EU. De verklaring van conformiteit kan worden geraadpleegd op http://www.muse-europe.com/conformity/ M-1080BT.pdf

GEBRUIK VAN DE HULPINGANG
1. Druk lang op ⏻ om het apparaat AAN te zetten.
2. Sluit de hulpbron (bijv. mp3-speler) aan op de AUX INGANG op het apparaat (kabel meegeleverd). Het apparaat schakelt automatisch naar de AUX-modus. De functie-indicator wordt groen van kleur om aan te geven dat het apparaat in de AUX-modus staat.
3. Start het afspelen op het externe apparaat en het geluid van het externe audioapparaat kan worden gehoord door de luidsprekers van de M-1080 BT.
4. Stel het geluidsvolume in op het gewenste niveau.
5. Haal de kabel uit de AUX-INGANG om het afspelen te stoppen, de luidspreker schakelt automatisch naar de Bluetooth-modus.

PROBLEMEN OPLOSSEN
Mocht het apparaat een probleem vertonen, probeer dan de volgende stappen uit te voeren voordat u contact opneemt met de klantenservice:

Geen stroom
- Apparaat is niet ingeschakeld; Druk lang op ⏻ om het apparaat AAN te zetten.
- Zorg ervoor dat de luidspreker is aangesloten op het lichtnet.

Geen geluid – Algemeen
- Het volume van het extern apparaat is ingesteld op het minimale niveau; verhoog het volume.
- Het volume van de M-1080 BT is ingesteld op het minimale niveau; verhoog het volume.
- Er is een audiokabel in de AUX-ingang gestoken. Haal deze kabel uit de AUX-INGANG als u geen gebruik maakt van de AUX-functie.

Het Bluetooth-apparaat kan niet koppelen of kan geen verbinding maken met de luidspreker.
- U heeft de Bluetooth-functie van uw apparaat niet ingeschakeld. Raadpleeg de handleiding van uw apparaat om de Bluetooth-functie te activeren.
- Het apparaat is al verbonden met een ander Bluetooth-apparaat; verbreek de verbinding met dat apparaat en probeer het nogmaals.

TECHNISCHE KENMERKEN
ALGEMEEN
Voeding: DC 6V ⎓ 1.5A ⊖-◉-⊕
Verbruik: 9W

BLUETOOTH
Bluetooth-versie: V2.1
Bluetooth: 2.402-2.48GHz
RF-vermogen (radiofrequentievermogen): -2.255 dBm
Werkafstand: Tot 10 meter gemeten in een open ruimte (muren en bouwwerken kunnen invloed hebben op het bereik van de luidspreker)

Ontwerp en specificaties zijn onderhevig aan verandering zonder kennisgeving.

VEILIGHEIDSINSTRUCTIES
CAUTION
RISK OF ELECTRIC SHOCK
DO NOT OPEN

OPGEPAST: Om het risico op elektrische schokken te vermijden, mag u het toestel niet demonteren. Het toestel bevat geen enkel onderdeel dat door de gebruiker zelf kan gerepareerd worden. Contacteer altijd een gekwalificeerde technieker indien een reparatie nodig is.

Het symbool van een zwarte driehoek met daarin een witte bliksemschicht eindigend in een driehoek, waarschuwt de gebruiker dat er een gevaarlijke spanning aanwezig is in het toestel.

Het bovenstaande symbool (zwarte driehoek met daarin een wit uitroepingsteken) waarschuwt de gebruiker dat er belangrijke gebruiksaanwijzingen in verband met het gebruik en het onderhoud ter beschikking zijn in de bijgeleverde handleiding.

OPGELET
- Gebruik dit toestel bij een gematigd klimaat.
- Het kenmerkenplaatje bevindt zich aan de achterkant van het toestel.
- Zorg voor een afstand van minimum 5 cm rondom uw toestel voor voldoende ventilatie.
- Zorg voor een juiste ventilatie van het toestel en bedek de ventilatie-openingen niet met voorwerpen zoals dagbladen, tafellakens, gordijnen, enz.
- Plaats geen warmtebron, zoals een brandende kaars, op of in de buurt van het toestel.
- Stel het toestel niet bloot aan waterspatten of vochtigheid.
- Plaats geen voorwerpen met vloeistof, zoals een vaas, op of in de buurt van het toestel.
- Met de netspanningsstekker kan het toestel uitgetrokken worden, deze moet dus gemakkelijk toegankelijk blijven. Om de voeding van het toestel volledig te onderbreken dient u de voedingsstekker helemaal uit het stopcontact te trekken. De netspanningsstekker mag niet verhinderd worden en moet gemakkelijk toegankelijk zijn tijdens gebruik.
- Onder invloed van tijdelijke elektrostatische en/of elektrische verschijnselen kan het product storingen ondervinden en kan een heropstart nodig blijken.

Indien u dit toestel in de toekomst wilt weggooien, denk er dan aan om het te recycleren via een inzamelpunt voor elektrische huishoudapparaten. Informeer naar het dichtstbijzijnde recyclagecentrum. Voor meer informatie wendt u zich tot de lokale overheden of uw verdeler (richtlijn met betrekking tot Afval afkomstig van elektrische en elektronische apparaten).

NEW ONE S.A.S
10, Rue de la Mission, 25480 Ecole Valentin, France

CE

UNPACK THE UNIT

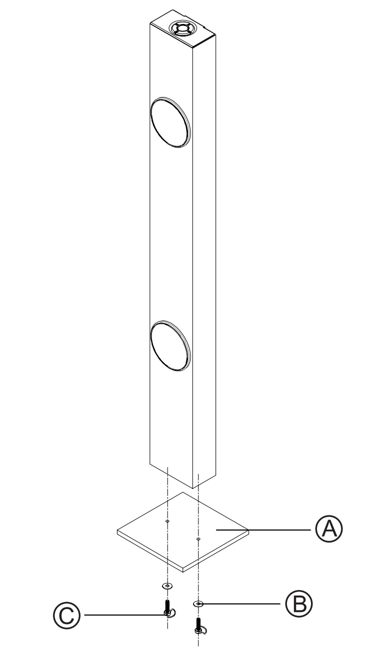

LOCATION OF CONTROLS

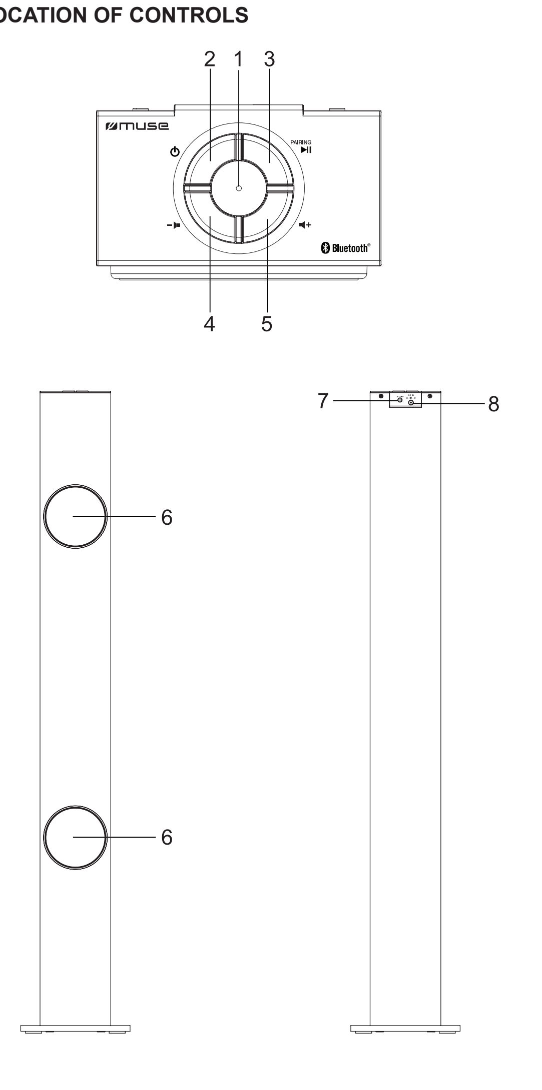

M-1080BTK/IB/V1