Downloaded from www.vandenborre.be

Moulinex

MO28EGBL

English ..... GB-1~19

French ..... FR-1~25

Dutch ..... NL-1~22

Spanish ..... ES-1~22

Downloaded from www.vandenborre.be

Table of Contents

WARNINGS 2
IMPORTANT SAFETY INSTRUCTIONS 7
COOKING UTENSILS 8
APPLIANCE DESCRIPTION 9
MICROWAVE OVEN INSTALLATION 10
CONTROL PANEL 11
OPERATION 12
- General 12
- Setting the Clock 12
- Kitchen Timer 12
- Microwave Cooking 12
- Grill Cooking 13
- Combination Cooking 13
- Speed Cooking 14
- Defrosting by Weight 14
- Defrosting by Time 14
- Multi-Stage Cooking 15
- Auto Menu 15
- Foods 16
- Child Lock 17

CLEANING AND MAINTENANCE 17
SPECIFICATIONS 18
TROUBLESHOOTING 19

Downloaded from www.vandenborre.be

WARNINGS

- IMPORTANT SAFETY INSTRUCTIONS READ CAREFULLY AND KEEP FOR FUTURE REFERENCE
- This appliance is intended for domestic household use only and should not be used for any other purpose or in any other application, such as for non-domestic use or in a commercial environment.
- If the supply cord is damaged, it must be replaced by the manufacturer, its service agent or similarly qualified persons in order to avoid a hazard.
- Do not use harsh abrasive cleaners or sharp metal scrapers to clean the oven door glass since they can scratch the surface which may result in shattering of the glass.
- WARNING: If the door or door seals are damaged, the oven must not be operated until it has been repaired by a competent person.
- WARNING: It is hazardous for anyone other than a competent person to carry out any service or repair operation that involves the removal of a cover which gives protection

against exposure to microwave energy.

- ❖ WARNING: Liquids and other foods must not be heated in sealed containers since they are liable to explode.
- ❖ Keep a minimum free space 30 cm above the top surface of the oven.
- ❖ Only use utensils that are suitable for use in microwave ovens.
- ❖ When heating food in plastic or paper containers, keep an eye on the oven due to the possibility of ignition.
- ❖ The microwave oven is intended for heating food and beverages. Drying of food or clothing and heating of warming pads, slippers, sponges, damp cloth and similar may lead to risk of injury, ignition or fire.
- ❖ If smoke is emitted, switch off or unplug the appliance and keep the door closed in order to stifle any flames.
- ❖ Microwave heating of beverages can result in delayed eruptive boiling; therefore care must be taken when handling the container.
- ❖ The contents of feeding bottles and baby food jars shall be stirred or shaken and the

Downloaded from www.vandenborre.be

Downloaded from www.vandenborre.be

temperature checked before consumption, in order to avoid burns.

- ❖ Eggs in their shell and whole hard-boiled eggs should not be heated in microwave ovens since they may explode, even after microwave heating has ended.
- ❖ For the details for cleaning door seals, cavities and adjacent parts, please see section “Cleaning and Maintenance” on pages GB-17-18.
- ❖ The oven should be cleaned regularly and any food deposits removed.
- ❖ Failure to maintain the oven in a clean condition could lead to deterioration of the surface that could adversely affect the life of the appliance and possibly result in a hazardous situation.
- ❖ The microwave oven is intended to be used freestanding.
- ❖ The appliance must not be placed in a cabinet.
- ❖ Group 2, Class B equipment
  This equipment is Group 2 equipment as it intentionally generates radio-frequency energy for treating material and is designed

Downloaded from www.vandenborre.be

to be used in domestic premises or an establishment directly connected to the low voltage electricity distribution network supplying buildings used for domestic purposes (Class B).

- The rear surface of appliance shall be placed against a wall.
- WARNING: The appliance and its accessible parts become hot during use. Care should be taken to avoid touching heating elements. Children less than 8 years of age shall be kept away unless continuously supervised.
- WARNING: Accessible parts may become hot during use. Young children should be kept away.
- Do not use harsh abrasive cleaners or sharp metal scrapers to clean the oven door glass since they can scratch the surface which may result in shattering of the glass.
- A steam cleaner is not to be used.
- The temperature of accessible surfaces may be high when the appliance is operating.
- After each cooking cycle, the cooling fan will continue to run for a while to ensure

quick cooling and safe operation of the oven.

- The door should preferably be closed in all cooking modes.
- Do not hang any cloth or garment to the handle of the oven.
- Do not line the oven's cavity with aluminium foil for easier cleaning: The oven may overheat and the enamel coating of the cavity may be damaged.
- This appliance can be used by children aged from 8 years and above and persons with reduced physical, sensory or mental capabilities or lack of experience and knowledge if they have been given supervision or instruction concerning use of the appliance in a safe way and understand the hazards involved. Children shall not play with the appliance. Cleaning and user maintenance shall not be made by children unless they are older than 8 and supervised.
- Keep the appliance and its cord out of reach of children less than 8 years.
- The appliance is not intended to be

Downloaded from www.vandenborre.be

Downloaded from www.vandenborre.be

operated by means of an external timer or separate remote-control system.

❖ The surfaces are liable to get hot during use.

❖ For the details on how to clean surfaces in contact with food, please see section “Cleaning and maintenance” on pages GB-17-18.

❖ Caution: If the device operates in combination mode, it is recommended that children use the oven only under the supervision of adults because the temperature may be high.

IMPORTANT SAFETY INSTRUCTIONS

- When you will not use the microwave oven for a long period of time, please disconnect it from the supply mains, to do this you must remove the plug from the supply outlet.
- The plug shall be the main disconnection device and shall remain accessible at all times.
- The microwave oven cannot be operated with the door open due to the safety interlocks built into the door mechanism which switch off the cooking functions when the door is opened. Operating the microwave oven with the door open could result in harmful exposure to microwave energy. It is important not to tamper with the door mechanism.
- Do not let water or any other liquid enter the oven through the ventilation slots.
- Do not place any object between the oven front face and the door or allow soil or cleaner residue to accumulate on sealing surfaces.
- Avoid using straight-sided containers with narrow necks.
- Stir any liquid before placing the container back into the microwave oven half way through the heating time.
- After heating, always allow standing time, stir or shake the contents and carefully check the temperatures before consumption.

Downloaded from www.vandenborre.be

Warnings for steamer:

- Only use the steamer with microwave function.
- Do not operate the microwave oven with the steamer empty.
- Do not clean the steamer using corrosive cleaners and sharp utensils.
- The safe temperature of the steamer is no more than 80°C.
- Discolouration of the steamer may occur due to the fat and sugar contained in food.

COOKING UTENSILS

Utensils should be checked to ensure that they are suitable for use in the microwave oven.

Materials you can use in microwave oven

Utensils	Remarks
Aluminium foil	Shielding only. Small smooth pieces can be used to cover thin parts of meat or poultry to prevent overcooking. Arcing can occur if foil is too close to oven walls. The foil should be at least 2.5 cm away from oven walls.
Browning dish	Follow manufacturer's instructions. The bottom of browning dish must be at least 5 mm above the turntable. Incorrect usage may cause the turntable to break.
Dinnerware	Microwave-safe only. Follow manufacturer's instructions. Do not use cracked or chipped dishes.
Glass jars	Always remove lid. Use only to heat food until it's warm. Most glass jars are not heat resistant and may break.
Glassware	Heat-resistant oven glassware only. Make sure there is no metallic trim. Do not use cracked or chipped dishes.
Oven cooking bags	Follow manufacturer's instructions. Do not close with metal tie. Make slits to allow steam to escape.
Paper plates and cups	Use for short-term cooking/warming only. Do not leave oven unattended while cooking.
Paper towels	Use to cover food for reheating and absorbing fat. Use with supervision for a short-term cooking only.
Parchment paper	Use as a cover to prevent splattering or a wrap for steaming.
Plastic	Microwave-safe only. Follow the manufacturer's instructions. Should be labeled "Microwave Safe". Some plastic containers soften, as the food inside gets hot. "Boiling bags" and tightly closed plastic bags should be slit, pierced or vented as directed by package.
Plastic wrap	Microwave-safe only. Use to cover food during cooking to retain moisture. Do not allow plastic wrap to touch food.
Thermometers	Microwave-safe only (meat and candy thermometers).
Wax paper	Use as a cover to prevent splattering and retain moisture.

Downloaded from www.vandenborre.be

Materials to be avoided in microwave oven

Utensils	Remarks
Aluminium tray	May cause arcing. Transfer food into microwave-safe dish.
Food carton with metal handle	May cause arcing. Transfer food into microwave-safe dish.
Metal or metal-trimmed utensils	Metal shields the food from microwave energy. Metal trim may cause arcing.
Metal twist ties	May cause arcing and could cause a fire in the oven.
Paper bags	May cause a fire in the oven.
Plastic foam	Plastic foam may melt or contaminate the liquid inside when exposed to high temperature.
Wood	Wood will dry out when used in the microwave oven and may split or crack.

NOTES:

- Care should be taken when removing utensils or the glass turntable, as they may become hot during cooking.
- Only use a thermometer that is designed for use in the microwave oven.
- Ensure the turntable is in place when you operate the oven.

APPLIANCE DESCRIPTION

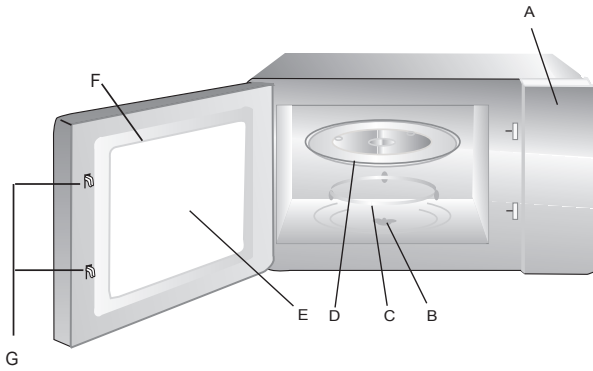

A. Control panel
B. Turntable shaft
C. Turntable ring
D. Turntable
E. Observation window
F. Door assembly
G. Safety interlock system
H. Grill rack
I. Steamer

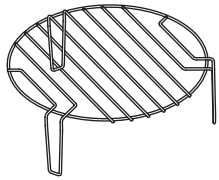

H

I

Downloaded from www.vandenborre.be

Turntable

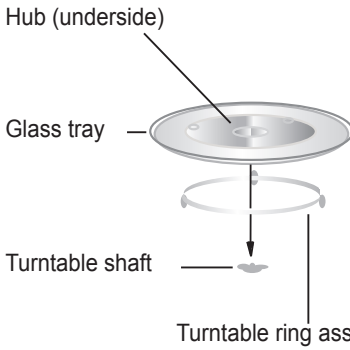

- Never place the glass tray upside down. The glass tray should never be restricted.
- Both glass tray and turntable ring must always be used during cooking.
- All food and containers of food are always placed on the glass tray for cooking.
- If glass tray or turntable ring cracks or breaks, contact your nearest authorised service centre.

MICROWAVE OVEN INSTALLATION

Preparation

Remove all packing material and accessories. Examine the oven for any damage such as dents or broken door. Do not install the microwave oven if it is damaged.
Cabinet: Remove any protective film found on the microwave oven cabinet surface.
Do not remove the light brown Mica cover that is attached to the inside of the oven cavity to protect the magnetron.

Position

- Select a level surface that provides enough open space for the intake and/or outlet vents.

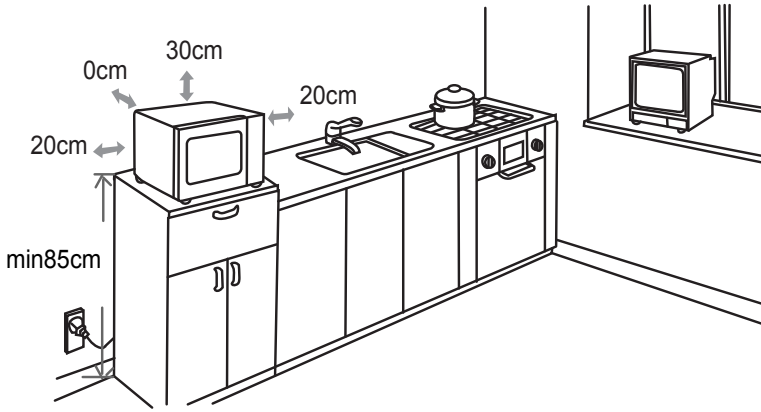

- The microwave oven must be placed on a surface with height more than 850 mm above the floor.
- A minimum clearance of 20 cm is required on both sides of the oven.
- The minimum height of free space above the top surface on the oven is 30 cm.

Downloaded from www.vandenborre.be

- Do not remove the feet from the bottom of the oven.
- Blocking the intake and/or outlet openings can damage the oven.
- Place the oven as far away from radios and TV as possible.
- Operation of microwave oven may cause interference to your radio or TV reception.
- Plug your oven into a standard grounded outlet. Be sure the voltage and the frequency are the same as the voltage and the frequency on the rating label.
- **WARNING**: Do not install the oven over a range cooktop or other heat-producing appliance. If installed near or over a heat source, the oven could be damaged and the warranty would be void.

CONTROL PANEL

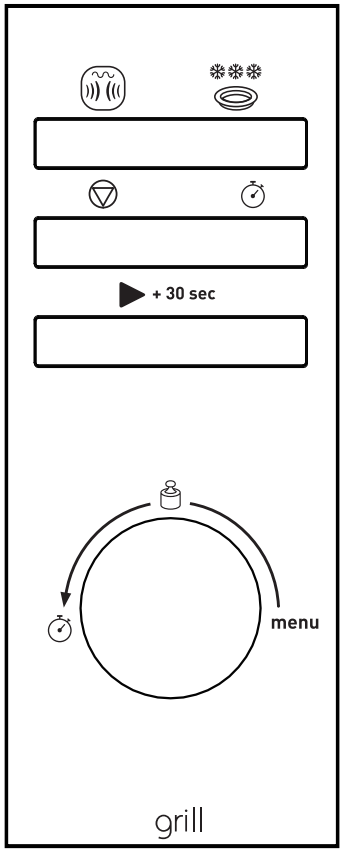

Microwave/Grill/Combination cooking
Press this button to set microwave power level, a grill cooking programme or select one of two combination cooking settings.

Defrosting by weight or time
Press this button to defrost food by weight or time.

Stop/Clear
- Press to cancel setting or reset the oven before setting a cooking programme.
- Press once to temporarily stop cooking or press twice to cancel cooking.
- It is also used for setting child lock.

Clock/Kitchen timer
Press this button to set the clock time or kitchen timer.

+ 30 sec **Start/+30Sec./Confirm**
- Press to start a cooking programme or set speed cooking programme.
- Press to confirm the setting.

/ / **menu** (dial)
Rotate this dial to select auto cook menus or enter time or weight.

Downloaded from www.vandenborre.be

OPERATION

When the oven is plugged in, the display will show “0:00” and a beep will be heard.

General

- Press ▽ once to temporarily stop cooking and you can resume cooking by pressing ▶ +30 sec , or press ▽ twice to cancel the cooking programme.
- After the cooking time has elapsed, the oven will beep five times and return to the standby state.

Setting the Clock

- Press ⏱ twice to set the clock in 24-hour cycle the hour digits will flash.
- Turn to adjust the hour digits, the input hour should be a 24-hour time value.
- Press ⏱ , the minute digits will flash.
- Turn to adjust the minute digits.
- Press ⏱ to confirm the setting. “:” will flash on the display.

NOTE: During clock setting, if you press ▽ , the oven will return to the previous state.

Kitchen Timer

- Press ⏱ once. The display will show “00:00”.
- Turn to enter the correct time. The maximum cooking time is 95 minutes.
- Press ▶ +30 sec to confirm setting. The clock indicator light will flash.
- When the kitchen time has been reached, the clock indicator light will go out. The buzzer will sound 5 times.

Microwave Cooking

The maximum cooking time is 95 minutes.

You can select a power level by pressing .

Downloaded from www.vandenborre.be

Press	Display	Cooking Power
once	P100	100%
twice	P80	80%
3 times	P50	50%
4 times	P30	30%
5 times	P10	10%

Example: Choose 80% power for cooking 20 minutes.

- Press once. “P100” will flash on the display.

- Press again or turn to choose 80% microwave power.
  “P80” will flash on the display.
- Press + 30 sec to confirm.
- Turn to set the cooking time until “20:00” is shown on the display.
- Press + 30 sec to start cooking.

NOTE: You can check the cooking power during cooking by pressing .

Grill Cooking

The maximum cooking time is 95 minutes.
Example: Choose 100% power for cooking 10 minutes.

1. Repeatedly press until “G” flashes on the display .
2. Press + 30 sec to confirm.
3. Turn to set the cooking time until “10:00” shows on the display.
4. Press + 30 sec to start cooking.

NOTE: After half of the set grill time, the oven will beep twice to remind you to turn the food over in order to have a better effect of grilling food. After food is turned over, close the oven door then press + 30 sec to continue cooking. If no operation, it will continue working.

Combination Cooking

This feature allows you to combine microwave and grill cooking on two different settings. The maximum cooking time is 95 minutes.

- Repeatedly press until “C-1” or “C-2” flashes on the display.

Downloaded from www.vandenborre.be

• Press ▶ + 30 sec to confirm.

4. Turn to set the desired cooking time.

5. Press ▶ + 30 sec to start cooking.

Display	Microwave power	Grill power
C-1	55%	45%
C-2	36%	64%

Speed Cooking

1. In standby state, press ▶ + 30 sec to cook with 100% power level for 30 seconds. Each time you press the button, the cooking time will be increased by 30 seconds. The maximum cooking time is 95 minutes.

2. In standby state, turn anticlockwise to choose cooking time then press ▶ + 30 sec to cook with 100% microwave power.

3. During microwave, grill and combination cooking, press ▶ + 30 sec to cook with 100% power level for 30 seconds. Each time you press the button, the cooking time will be increased by 30 seconds.

NOTE: The function cannot work during defrost and auto menu cooking.

Defrosting by Weight

You can use the oven to defrost food based on the weight selected. The defrosting time and power level are automatically set once the weight is entered. The frozen food weight ranges from 100g to 2000g.

1. Press ❄❄❄ once. "dEF1" will be shown on the display.

2. Turn to select the desired food weight.

3. Press ▶ + 30 sec to start defrosting.

Defrosting by Time

You can also choose to defrost food by entering the defrost time yourself.

1. Press ❄❄❄ twice. "dEF2" will be shown on the display.

2. Turn to select the desired defrosting time. The maximum defrosting time is 95 minutes.

3. Press ▶ + 30 sec to start defrosting.

Downloaded from www.vandenborre.be

Multi-Stage Cooking

Your oven can be programmed for up to 2 automatic cooking sequences.

NOTE:
- Auto menu cooking cannot be selected in the multi-stage cooking programme.
- Defrosting can only be set in the first stage.

Suppose you want to set the following cooking programme:

Defrosting (for 5 minutes) ↓ Microwave cooking (80% power level for 7 minutes)

1. Press twice. “dEF2” will be shown on the display.
2. Turn to select the defrosting time until “5:00” is shown on the display.
3. Press once.
4. Repeatedly press or turn to select the microwave power level until “P80” is displayed.
5. Press + 30 sec to confirm.
6. Turn to select the cooking time until “7:00” displays.
7. Press + 30 sec to start cooking.

NOTE: After one cooking stage is finished, a beep sound will be heard, indicating the next cooking stage has begun.

Auto Menu

For the food in the following table, it is not necessary to programme the cooking power and time. Take the following steps:

1. In standby state, turn clockwise to select the desired menu from the table below.
2. Press + 30 sec to confirm.

Downloaded from www.vandenborre.be

3. Turn to select the food weight.
4. Press ▶ +30 sec to start cooking.

Menu	Weight
A-1 Pizza	200 g
	400 g
A-2 Meat	250 g
	350 g
	450 g
A-3 Vegetable	200 g
	300 g
	400 g
A-4 Pasta	50 g (with 450 ml cold water)
	100 g (with 800 ml cold water)
A-5 Potato	1 (about 200 g)
	2 (about 400 g)
	3 (about 600 g)
A-6 Fish	250 g
	350 g
	450 g
A-7 Beverage	1 cup (120 ml)
	2 cups (240 ml)
	2 cups (360 ml)
A-8 Popcorn	50 g
	85 g
	100 g

NOTE: Peel the potatoes and cut them into 2 or 3 equal pieces before cooking.

Foods

Forbidden foods

If you choose a cooking method using microwaves, you should never:

- Attempt to fry food - it is impossible to control the temperature of the oil and other fats- fire-risk.
- Attempt to cook or warm up eggs in their shells, hard-boiled eggs with or without their shells or snails - they may explode.
- Attempt to cook food in an intact shell (e.g. chestnuts) or hard skin (tomatoes, potatoes, sausages) - always make a slit.

Food temperatures

The action of microwaves is such that only the food is heated. The container may, therefore, remain cold or cool while the food that it contains is burning hot.
To avoid any risk of burning, always stir before serving and check the temperature

Downloaded from www.vandenborre.be

carefully before serving - especially to children.
Shake feeding bottles well and try a few drops on the back of your wrist to check the temperature.

Preparing food for cooking
Before warming feeding bottles and small pots, remove teats and covers.
Remember to cover the food in order to:
- avoid any splashing of the oven cavity,
- retain sufficient moisture for cooking.

Heating liquids
When heating liquids, a sudden overflow may occur when you take the container to remove it from the appliance. In fact, when the temperature reaches boiling point, steam tends to remain trapped in the liquid until it is disturbed.
To avoid this superheating effect and the consequent risk of scalding, always place a plastic spoon in the liquid to be heated.
A container can easily be tested for microwave “transparency”:
Place the empty container on the turntable together with a glass of water and run the oven for one minute at maximum power.
After one minute:
- if the container is cold, it is “transparent” and can be used for microwave cooking,
- if the container is warm or hot it is absorbent and must not be used for microwave cooking.

Child Lock
The child lock prevents the oven from being operated unintentionally or by unsupervised children.

1. To set the child lock, press and hold until a beep sounds and the lock symbol will be shown on the display. In the lock state, all buttons are disabled.

2. To cancel the child lock, press and hold until a beep sounds and the lock symbol will disappear from the display.

NOTE: This function is only available when the oven is not in operation.

CLEANING AND MAINTENANCE
Before any cleaning or maintenance operation, disconnect the microwave oven from the mains supply and allow it to cool to room temperature.

General Advice
Frequent cleaning prevents the formation of smoke and bad odours during cooking and also sparking in the oven cavity and around the door seal.
Do not let food deposits or grease accumulate inside the oven cavity or on the door seal.
Make sure that the waveguide cover is kept clean at all times. Should food deposits or grease be allowed to accumulate on the cover, sparking will occur and may damage your oven invalidating the warranty.

Downloaded from www.vandenborre.be

Oven Door
Remove any food deposits and grease between the door seal and oven cavity using a damp cloth, it is important to keep this area clean at all times.

Interior Walls
Remove any grease splashes from the oven cavity walls with soap and water, then rinse and dry.
The door seal and oven cavity have to be particularly well cleaned to ensure the door will close properly and to avoid sparking between the oven cavity and door assembly.
Do not use abrasive products such as scouring pads which will damage the surfaces of the oven cavity and door.
Only warm soapy water must be used to clean stainless steel surfaces.

Outer Surfaces
To clean the outside surface, use a damp cloth.
Avoid using abrasive products such as scouring pads that may damage the cosmetic surfaces. Make sure water does not seep into the ventilation slots.
Accessories should be washed in warm soapy water by hand.

CAUTION:
Some waveguide covers can be easily damaged, take care when cleaning.
Do not wash accessories in a dishwasher.

Cleaning surfaces that come into contact with food
For hygiene safety the glass tray should be cleaned regularly as the item may come into contact with food.

The item should be cleaned with warm soapy water and dried thoroughly.

If the inside of the oven cavity and door seal are not kept perfectly clean there is a danger of damage due to sparking inside the oven cavity invalidating the warranty.

Never scrape the oven cavity walls with sharp objects.

SPECIFICATIONS

Rated input (Microwave): 1450W
Voltage: 230V~ 50Hz
Grill power: 1150W
Microwave frequency: 2450MHz

Downloaded from www.vandenborre.be

TROUBLESHOOTING

Normal Phenomena	
Microwave oven interfering TV reception	Radio and TV reception may be affected when the microwave oven is operating. It is similar to the interference of small electrical appliances, like mixer, vacuum cleaner and electric fan. It is normal.
Dim oven light	During low power microwave cooking, the oven light may become dim. It is normal.
Steam accumulating on door, hot air out of vents	During cooking, steam may come out of food. Most of steam will escape from the vents. But some of them may accumulate on positions like the oven door. It is normal.
Oven operation accidentally with no food in.	It is forbidden to operate the appliance without any food inside. It is very DANGEROUS.

Problem	Possible Cause	Solution
Oven cannot be operated.	Power cord not plugged in tightly.	Unplug the appliance then plug it in again after 10 seconds.
	There is something wrong with the mains socket.	Test the mains socket by plugging another appliance in.
Oven does not heat up.	Door not closed well.	Close door well.
Glass turntable makes noise when microwave oven operates.	Dirty roller rest and oven bottom.	Refer to 'CLEANING AND MAINTENANCE' to clean dirty parts.
	Glass tray is not positioned properly.	Position the glass tray properly.

We apologise for any inconvenience caused by minor inconsistencies in these instructions, which may occur as a result of product improvement and development.

Darty Plc © UK: EC1N 6TE 01/ 04 / 2014

Downloaded from www.vandenborre.be

Table des matières

AVERTISSEMENTS 2
CONSIGNES DE SÉCURITÉ IMPORTANTES 8
UTENSILES DE CUISSON 9
DESCRIPTION DE L'APPAREIL 11
INSTALLATION DU FOUR À MICRO-ONDES 12
PANEAU DE CONTRÔLE 14
UTILISATION 15
- Général 15
- Régler l'horloge 15
- Minuteur 15
- Cuisson aux micro-ondes 16
- Cuisson au grill 17
- Cuisson combinée 17
- Cuisson express 18
- Décongélation au poids 18
- Décongélation à la durée 18
- Cuisson séquentielle 19
- Menu auto 20
- Aliments 21
- Verrou enfant 22

NETTOYAGE ET ENTRETIEN 22
SPÉCIFICATIONS 24
DÉPANNAGE 25

Downloaded from www.vandenborre.be

AVERTISSEMENTS

- INSTRUCTIONS DE SÉCURITÉ IMPORTANTES LIRE AVEC ATTENTION ET GARDER POUR DE FUTURES UTILISATIONS
- Cet appareil est destiné à un usage domestique uniquement. Toute utilisation autre que celle prévue pour cet appareil, ou pour une autre application que celle prévue, par exemple une application commerciale, est interdite.
- Si le câble d'alimentation est endommagé, il doit être remplacé par le fabricant, son service après vente ou des personnes de qualification similaire afin d'éviter un danger.
- Ne pas utiliser de produits d'entretien abrasifs ou de grattoirs métalliques durs pour nettoyer la porte en verre du four, ce qui pourrait érafler la surface et entraîner l’éclatement du verre.
- MISE EN GARDE: Si la porte ou le joint de porte est endommagé, le four ne doit pas être mis en fonctionnement avant d’avoir été réparé par une personne compétente.
- MISE EN GARDE: Il est dangereux pour

Downloaded from www.vandenborre.be

quiconque autre qu'une personne compétente d'effectuer des opérations de maintenance ou de réparation entraînant le retrait d'un couvercle qui protège de l'exposition à l'énergie micro-ondes.

- ❖ MISE EN GARDE: Les liquides et autres aliments ne doivent pas être chauffés dans des contenants fermés hermétiquement car ils risquent d'exploser.
- ❖ Laissez un espace libre minimal de 30 cm au-dessus de la surface supérieure du four.
- ❖ N'utiliser que des ustensiles appropriés à l'usage dans les fours micro-ondes.
- ❖ Pendant le chauffage de denrées alimentaires dans des contenants en plastique ou en papier, garder un oeil sur le four en raison de la possibilité d'inflammation.
- ❖ Le four à micro-ondes est prévu pour chauffer des denrées alimentaires et des boissons. Le séchage de denrées alimentaires ou de linge et le chauffage de coussins chauffants, pantoufles, éponges, linge humide et autres articles similaires peuvent entraîner des risques de blessures,

d’inflammation ou de feu.

- Si de la fumée est émise, arrêter ou débrancher le four et garder la porte fermée pour étouffer les flammes éventuelles.
- Le chauffage des boissons par micro-ondes peut provoquer un jaillissement brusque et différé de liquide en ébullition, aussi des précautions doivent elles être prises lors de la manipulation du récipient.
- Le contenu des biberons et des pots d’aliments pour bébé doit être remué ou agité et la température doit en être vérifiée avant consommation, de façon à éviter les brûlures.
- Il n’est pas recommandé de chauffer les oeufs dans leur coquille et les oeufs durs entiers dans un four micro-ondes car ils risquent d’exploser, même après la fin de cuisson.
- Les détails pour nettoyer les joints de portes, les cavités et parties adjacentes sont définis en pages FR-22-23 dans la section “NETTOYAGE ET ENTRETIEN ”.
- Il est recommandé de nettoyer le four

Downloaded from www.vandenborre.be

Downloaded from www.vandenborre.be

régulièrement et d'enlever tout dépôt alimentaire.

- ❖ Si l'appareil n'est pas maintenu dans un bon état de propreté, sa surface pourrait se dégrader et affecter de façon inexorable la durée de vie de l'appareil et conduire à une situation dangereuse.
- ❖ Le four à micro-ondes est conçu pour être utilisé en pose libre.
- ❖ L'appareil ne doit pas être placé dans un meuble.
- ❖ Appareil de groupe 2 Classe B
  Cet appareil est un appareil de Groupe 2 car il produit intentionnellement de l'-énergie à fréquence radioélectrique pour le traitement de la matière et il est destiné à être utilisé dans un local domestique ou un établissement raccordé directement au réseau de distribution d'électricité à basse tension alimentant des bâtiments à usage domestique (Classe B).
- ❖ L'arrière de l'appareil doit être placé contre un mur.
- ❖ MISE EN GARDE: L'appareil et ses parties accessibles peuvent devenir très chauds

Downloaded from www.vandenborre.be

durant l'utilisation. Attention à ne jamais toucher les éléments chauffants. Les enfants de moins de 8 ans doivent être maintenus à l'écart sauf s'ils sont constamment supervisés.

- ❖ MISE EN GARDE: Les parties accessibles peuvent devenir très chaudes durant l'utilisation. Les enfants doivent être maintenus à l'écart.
- ❖ Ne pas utiliser de produits d'entretien abrasifs ou de grattoirs métalliques durs pour nettoyer la porte en verre du four, ce qui pourrait érafler la surface et entraîner l'éclatement du verre.
- ❖ Ne pas utiliser d'appareil de nettoyage à la vapeur.
- ❖ La température des surfaces accessibles peut être élevée lorsque l'appareil est en fonctionnement.
- ❖ Après un cycle de cuisson, le ventilateur de refroidissement continue de fonctionner pendant un certain temps, afin de garantir un refroidissement plus rapide et une meilleure fiabilité du four.
- ❖ Toutes les cuissons se font porte fermée de

préférence.

- ❖ Ne pas accrocher de linge ou de torchon à la poignée du four.
- ❖ Ne recouvrez pas l'intérieur du four de papier aluminium pour économiser un nettoyage : en provoquant une surchauffe, vous endommageriez l'émail qui recouvre la cavité.
- ❖ Cet appareil peut être utilisé par des enfants âgés d'au moins 8 ans et des personnes dont les capacités physiques, sensorielles ou mentales sont réduites ou souffrant d'un manque d'expérience et de connaissances, à condition qu'elles soient placées sous une surveillance ou qu'elles aient reçu des instructions quant à l'utilisation de l'appareil en toute sécurité et en comprennent bien les dangers potentiels. Les enfants ne doivent pas utiliser l'appareil comme un jouet. Le nettoyage et l'entretien de l'utilisateur ne doivent pas être effectués par des enfants, à moins qu'ils ne soient âgés d'au moins 8 ans et qu'ils soient sous la surveillance d'un adulte.

Downloaded from www.vandenborre.be

Downloaded from www.vandenborre.be

- Maintenir l'appareil et son cordon hors de portée des enfants de moins de 8 ans.
- Cet appareil n'est pas destiné à être mis en fonctionnement au moyen d'une minuterie extérieure ou par un système de commande à distance séparé.
- Les surfaces sont susceptibles de devenir chaudes au cours de l'utilisation.
- Les détails sur la façon de nettoyer les surfaces en contact avec les aliments sont définis en pages FR-22-23 dans la section "NETTOYAGE ET ENTRETIEN ".
- Mise en garde: Si l'appareil fonctionne en mode combiné, il est recommandé que les enfants n'utilisent le four que sous la surveillance d'adultes en raison des températures générées.

CONSIGNES DE SÉCURITÉ IMPORTANTES

- Avant toute période de non-utlisation prolongée du four à micro-ondes, débranchez-le de l'alimentation électrique en sortant sa fiche de la prise électrique.
- La fiche fait office de coupe-circuit principal de l'appareil et doit donc rester accessible en permanence.
- Le mécanisme de la porte du four à micro-ondes comporte des verrous de sécurité qui stoppent la cuisson lorsque la porte est ouverte. Le four à micro-ondes ne peut donc pas fonctionner quand sa porte est ouverte. Le fonctionnement du four à micro-ondes porte ouverte pourrait en effet provoquer l'exposition dangereuse à l'énergie des micro-ondes. Il est important de ne pas modifier le mécanisme de la porte.

Downloaded from www.vandenborre.be

- Veillez à ce qu'il n'y ait pas d'eau ni d'autre liquide qui pénètre dans le four par ses orifices de ventilation.
- Ne placez aucun objet entre le devant du four et sa porte. Ne laissez pas les résidus d'aliment ou de produit de nettoyage s'accumuler sur les surfaces d'étanchéité.
- N'utilisez pas de récipients à parois verticales et goulot étroit.
- Mélangez les liquides à mi-cuisson, puis remettez-les dans le four à micro-ondes pour terminer la cuisson.
- Une fois la cuisson terminée, laissez-les toujours reposer un moment, mélangez-les ou secouez-les, et vérifiez prudemment leur température avant de les consommer.

Mises en garde concernant le cuit-vapeur

- Utilisez le cuit-vapeur exclusivement avec la fonction micro-ondes.
- N'utilisez pas le four à micro-ondes quand le cuit-vapeur est vide.
- Ne nettoyez pas le cuit-vapeur avec des nettoyants corrosifs ou des ustensiles coupants.
- Le cuit-vapeur ne doit pas être utilisé à une température supérieure à 80°C.
- Le cuit-vapeur peut être décoloré par les graisses et les sucres contenus dans les aliments.

USTENSILES DE CUISSON

Les ustensiles de cuisson doivent être inspectés pour garantir qu'ils sont appropriés à un usage dans les fours à micro-ondes.

Matériaux que vous pouvez utiliser dans le four à micro-ondes

Ustensiles	Remarques
Papier aluminium	Uniquement pour protéger. Vous pouvez utiliser de petits morceaux pour recouvrir les parties fines des viandes et des volailles afin d'éviter qu'elles ne cuisent trop. Un arc peut se produire si le papier aluminium est trop proche des parois du compartiment interne du four. Le papier aluminium doit être éloigné au minimum de 2,5 cm des parois du compartiment interne du four.
Plat croustilleur	Respectez les instructions du fabricant. Le fond du plat croustilleur doit se trouver au minimum 5 mm au-dessus du plateau rotatif. Une utilisation incorrecte peut provoquer la casse du plateau rotatif.
Vaisselle	Utilisez uniquement des récipients conçus pour les fours à micro-ondes. Respectez les instructions du fabricant. N'utilisez pas de récipient fissuré ou ébréché.
Pichets en verre	Retirez toujours leur couvercle. Utilisez-les uniquement pour réchauffer des aliments à des températures peu élevées. La plupart des pichets en verre ne résistent pas à des températures élevées et peuvent se briser.

Downloaded from www.vandenborre.be

Récipients en verre	Uniquement des récipients en verre thermorésistant conçus pour pouvoir être utilisés dans les fours. Vérifiez qu'ils ne comportent pas de décoration métallique. N'utilisez pas de récipient fissuré ou ébréché.
Sachets de cuisson au four	Respectez les instructions du fabricant. Ne les fermez pas avec une attache métallique. Faites plusieurs incisions pour que la vapeur puisse sortir.
Assiettes et verres en papier	Uniquement pour cuire/réchauffer sur une durée courte. Ne laissez pas le four sans surveillance pendant la cuisson.
Essuie-tout en papier	Recouvrir les aliments pour les réchauffer et absorber les graisses. Uniquement pour des cuissons courtes sous une supervision constante.
Papier sulfurisé	Pour recouvrir les aliments afin d'éviter les projections ou pour les enrober et les cuire à la vapeur.
Plastique	Utilisez uniquement ceux conçus pour les fours à micro-ondes. Respectez les instructions du fabriquant: elles doivent comporter l'indication « Spécial Micro-ondes ». Certains récipients en plastique se ramollissent quand les aliments qu'ils contiennent deviennent chauds. Incisez, percez ou ouvrez partiellement les « sachets de cuisson » et les sachets en plastique hermétiquement fermés conformément aux instructions de leur emballage.
Film plastique	Utilisez uniquement ceux conçus pour les fours à micro-ondes. Utilisez-en pour recouvrir les aliments pendant la cuisson afin de conserver leur humidité. Veillez à ce que le film plastique ne touche pas les aliments.
Thermomètres	Utilisez uniquement des thermomètres conçus spécialement pour une utilisation dans les fours à micro - ondes (thermomètres pour viandes et confiseries).
Papier paraffiné	Utilisez-en pour recouvrir les aliments afin d'éviter les projections et pour retenir leur humidité.

Matériaux que vous ne devez pas utiliser dans un four à micro-ondes

Ustensiles	Remarques
Plat en aluminium	Risque de provoquer des étincelles. Transférez les aliments dans un récipient utilisable dans un four à micro-ondes.
Carton alimentaire avec poignée métallique	Risque de provoquer des étincelles. Transférez les aliments dans un récipient utilisable dans un four à micro-ondes.
Ustensiles en métal ou à décorations métalliques	Le métal bloque l'énergie des micro-ondes de sorte que les aliments ne peuvent pas cuire. Les décorations métalliques peuvent provoquer des étincelles.
Attaches avec fil métallique	Peuvent provoquer des étincelles et un feu dans le four.

Sachets en papier	Peuvent provoquer un feu dans le four.
Mousse en plastique	Les mousses en plastique peuvent fondre ou contaminer les liquides présents dans le four si elles sont exposées à des températures élevées.
Bois	Le bois sèche quand il est utilisé dans un four à micro-ondes et peut se fissurer ou se fendre.

Downloaded from www.vandenborre.be

REMARQUES :

- Faites attention lorsque vous sortez un plat ou le plateau rotatif en verre du four, car ils peuvent être devenus brûlants pendant la cuisson.
- Utilisez exclusivement un thermomètre conçu pour une utilisation dans un four à micro-ondes.
- Veillez à ce que le plateau rotatif soit correctement positionné dans le four pendant l'utilisation.

DESCRIPTION DE L'APPAREIL

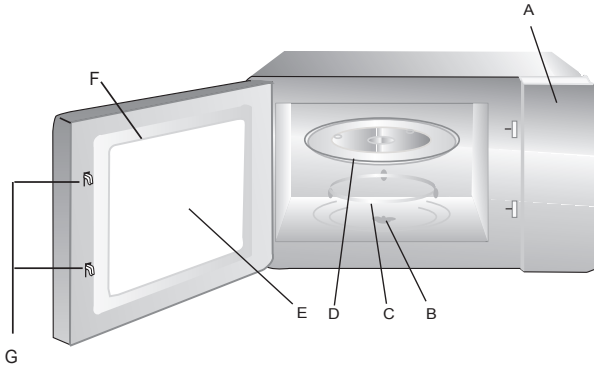

A. Panneau de contrôle
B. Axe de rotation
C. Anneau guide
D. Plateau rotatif
E. Fenêtre d'observation
F. Porte
G. Verrous de sécurité
H. Grille
I. Cuit-vapeur

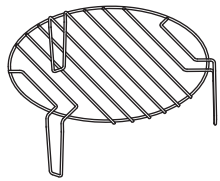

H

I

Plateau rotatif

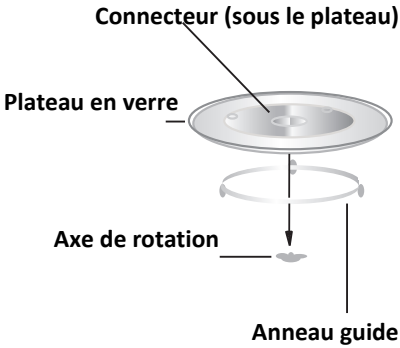

- Ne placez jamais le plateau en verre à l'envers. Veillez à ce que la rotation du plateau en verre ne soit pas gênée.
- Utilisez toujours le plateau en verre et l'anneau guide pendant la cuisson.
- Tous les aliments et récipients contenant des aliments doivent toujours être placés sur le plateau en verre pour la cuisson.
- Si le plateau en verre ou l'anneau guide se fissure ou se brise, contactez le centre de réparation agréé le plus proche.

Downloaded from www.vandenborre.be

INSTALLATION DU FOUR À MICRO-ONDES

Préparation

Retirez tous les accessoires et éléments d'emballage. Inspectez le four pour vérifier qu'il n'est pas endommagé, par exemple que sa porte n'est pas cassée et qu'il n'est pas cabossé. N'installez pas le four à micro-ondes s'il est endommagé.

Compartiment interne : Retirez tous les films de protection présents sur les surfaces du compartiment interne du four à micro-ondes.

Ne retirez pas la plaque Mica marron claire fixée à l'intérieur du four, car elle sert à protéger le magnétron.

Positionnement

- Sélectionnez une surface horizontale offrant un espace ouvert suffisant pour les orifices d'entrée et/ou de sortie d'air.

Downloaded from www.vandenborre.be

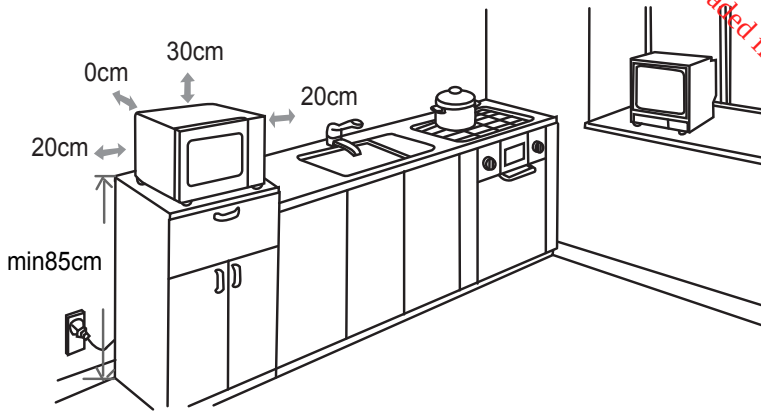

- Le four à micro-ondes doit être placé sur une surface située au moins à 85 cm du sol.
- Un espace vide minimale de 20 cm est nécessaire de chaque côté du four.
- Un espace vide d'une hauteur minimale de 30 cm est nécessaire au-dessus de la paroi supérieure du four.
- N'enlevez pas les pieds présents sous le four à micro-ondes.
- Ne bouchez pas les orifices d'entrée et/ou de sortie d'air, car cela peut provoquer la détérioration du four.
- Éloignez autant que possible le four à micro-ondes des téléviseurs et radios.
- L'utilisation d'un four à micro-ondes peut provoquer des interférences perturbant la réception de vos radios ou téléviseurs.
- Branchez votre four sur une prise électrique standard mise à la terre. Vérifiez que la tension et la fréquence du courant qu'elle fournit sont identiques à celles indiquées sur la plaque signalétique de l'appareil.
- **AVERTISSEMENT :** N'installez pas le four au-dessus d'une table de cuisson ou d'un autre type d'appareil produisant de la chaleur. Si l'appareil est installé près ou au-dessus d'une source de chaleur, cela peut l'endommager et annule sa garantie.

Downloaded from www.vandenborre.be

PANNEAU DE CONTRÔLE

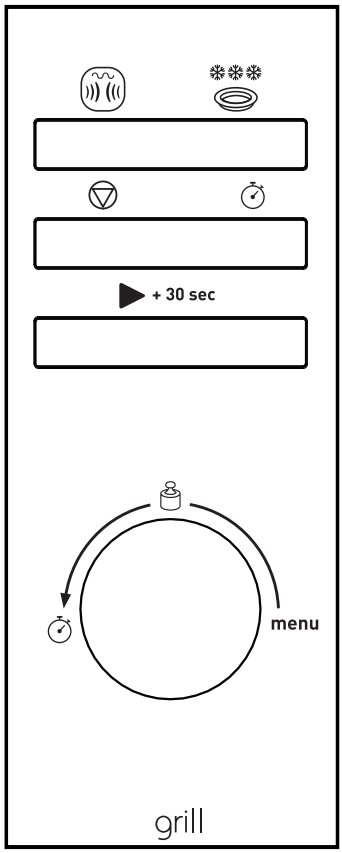

Cuisson Combinée/Micro-ondes/Grill
Appuyer sur cette touche pour sélectionner la puissance des micro-ondes, un programme de cuisson au grill ou l'un des deux programmes de cuisson combinée.

Décongélation au poids ou à la durée
Appuyer sur cette touche pour décongeler les aliments en fonction de leur poids ou d'une durée.

Stop/Annuler
- Appuyer pour annuler un réglage ou réinitialiser le four avant de paramétrer une cuisson.
- Appuyer une fois pour interrompre momentanément la cuisson et deux fois pour l'annuler.
- Activer/désactiver le verrou enfant.

Horloge/Minuteur
Appuyer sur cette touche pour régler l'horloge ou le minuteur.

+ 30 sec **Démarrer/+30Sec./Confirmer**
- Démarrer un programme de cuisson ou une cuisson express.
- Confirmer un réglage.

/ / **menu** (bouton)
Tourner ce bouton pour sélectionner un menu de cuisson automatique, ou sélectionner une durée ou un poids.

Downloaded from www.vandenborre.be

UTILISATION

Quand vous branchez le four dans une prise électrique, son écran affiche « 0:00 » et un bip retentit.

Général

- Appuyez une fois sur pour interrompre momentanément la cuisson.

  Appuyez sur + 30 sec pour reprendre la cuisson ou appuyez deux fois sur pour annuler la cuisson.
- Une fois la durée de cuisson écoulée, le four sonne cinq fois, puis se remet en veille.

Régler l'horloge

- Appuyez deux fois sur pour régler l'horloge (affichage sur 24 h), les chiffres des heures se mettent à clignoter.
- Tournez le bouton pour régler les chiffres des heures (affichage sur 24 h).
- Appuyez sur , les chiffres des minutes se mettent à clignoter.
- Tournez le bouton pour régler les chiffres des minutes.
- Appuyez sur pour confirmer le réglage. Les deux points « : » se mettent à clignoter.

REMARQUE : Si vous appuyez sur pendant le réglage de l'horloge, le four retourne dans le statut précédent.

Minuteur

- Appuyez une fois sur . L'écran affiche « 00:00 ».
- Tournez le bouton pour régler la durée. La durée de cuisson maximale est de 95 minutes.

Downloaded from www.vandenborre.be

- Appuyez sur ▶ + 30 sec pour confirmer le réglage. Le voyant horloge clignote.
- Quand la durée réglée est atteinte, le voyant horloge s'éteint. La sonnerie retentit 5 fois.

Cuisson aux micro-ondes

La durée de cuisson maximale est de 95 minutes.

Réglez la puissance en appuyant sur .

Nombre de pressions sur	Affichage	Puissance de cuisson
1	P100	100%
2	P80	80%
3	P50	50%
4	P30	30%
5	P10	10%

Par exemple : Cuire 20 minutes à une puissance de 80% :

- Appuyez une fois sur . « P100 » clignote à l'écran.
- Appuyez à nouveau sur ou tournez pour régler la puissance des micro-ondes sur 80%. « P80 » se met à clignoter.
- Appuyez sur ▶ + 30 sec pour confirmer.
- Tournez le bouton jusqu'à ce que l'écran affiche une durée de cuisson de « 20:00 ».
- Appuyer sur ▶ + 30 sec pour démarrer la cuisson.

REMARQUE : Pendant la cuisson, vous pouvez vérifier la puissance de cuisson en appuyant sur .

Downloaded from www.vandenborre.be

Cuisson au grill

La durée de cuisson maximale est de 95 minutes.
Par exemple : Cuire 10 minutes à une puissance de 100% :

1. Appuyez plusieurs fois sur jusqu'à ce que « G » clignote à l'écran.

2. Appuyez sur + 30 sec pour confirmer.

3. Tournez jusqu'à ce que l'écran affiche une durée de cuisson de « 10:00 » minutes.

4. Appuyer sur + 30 sec pour démarrer la cuisson.

REMARQUE : Quand la moitié de la cuisson au grill est écoulée, le four sonne deux fois pour vous rappeler de retourner les aliments afin d'optimiser la cuisson au grill. Après avoir retourné les aliments, refermez la porte des aliments, puis appuyez sur + 30 sec pour poursuivre la cuisson. Sans action de votre part, la cuisson reprend d'elle-même.

Cuisson combinée

Ce mode de cuisson vous permet de combiner la cuisson aux micro-ondes et la cuisson au grill selon deux programmes différents. La durée de cuisson maximale est de 95 minutes.

• Appuyez plusieurs fois sur jusqu'à ce que « C-1 » ou « C-2 » clignote à l'écran.

• Appuyez sur + 30 sec pour confirmer.

4. Réglez la durée de cuisson en tournant le bouton .

5. Appuyer sur + 30 sec pour démarrer la cuisson.

Affichage	Puissance des micro-ondes	Puissance du grill
C-1	55%	45%
C-2	36%	64%

Downloaded from www.vandenborre.be

Cuisson express

1. Dans le mode veille, appuyez sur ▶ + 30 sec pour démarrer une cuisson de 30 secondes à une puissance de 100%. À chaque pression sur cette touche, la durée de cuisson augmente de 30 secondes. La durée de cuisson maximale est de 95 minutes.
2. Dans le mode veille, tournez dans le sens antihoraire pour régler la durée de cuisson, puis appuyez sur ▶ + 30 sec pour démarrer la cuisson aux micro-ondes à une puissance de 100%.
3. Dans le mode micro-ondes, grill ou combinée, appuyez sur ▶ + 30 sec pour cuire 30 secondes à une puissance de 100%. À chaque pression sur cette touche, la durée de cuisson augmente de 30 secondes.

REMARQUE : Cette fonction n'est pas disponible pour la décongélation et les menus auto.

Décongélation au poids

Votre four permet de décongeler des aliments en fonction d'un poids sélectionné. La durée et la puissance de décongélation sont automatiquement réglées une fois le poids sélectionné. Le poids d'aliments congelés paramétrable est compris entre 100 g et 2 kg.

1. Appuyez une fois sur ❄❄❄ . i. L'écran affiche « dEF1 ».
2. Sélectionnez un poids d'aliment en tournant le bouton .
3. Appuyez sur ▶ + 30 sec pour démarrer la décongélation.

Décongélation à la durée

Vous pouvez également décongeler des aliments en réglant vous-même la durée de décongélation.

1. Appuyez deux fois sur ❄❄❄ . i. L'écran affiche « dEF2 ».
2. Réglez la durée de décongélation en tournant le bouton . La durée de décongélation maximale est de 95 minutes.
3. Appuyez sur ▶ + 30 sec pour démarrer la décongélation.

Downloaded from www.vandenborre.be

Cuisson séquentielle

Vous pouvez programmer votre four pour qu'il enchaîne automatiquement 2 séquences différentes.

REMARQUE :

- Les menus auto ne peuvent pas être paramétrés dans un programme de cuisson séquentielle.
- Le mode décongélation ne peut être programmé qu'en premier.

Imaginons que vous souhaitiez programmer la cuisson séquentielle suivante :

Décongélation (5 minutes)
↓
Cuisson aux micro-ondes (7 minutes à une puissance de 80%)

1. Appuyez deux fois sur .
   i. L'écran affiche « dEF2 ».
2. Tournez le bouton jusqu'à ce que l'écran affiche une durée de décongélation de « 5:00 » minutes.
3. Appuyez une fois sur .
4. Appuyez plusieurs fois sur ou tournez le bouton pour régler la puissance des micro-ondes jusqu'à ce que l'écran affiche « P80 ».
5. Appuyez sur 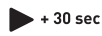 pour confirmer.
6. Tournez le bouton jusqu'à ce que l'écran affiche une durée de cuisson de « 7:00 » minutes.
7. Appuyer sur pour démarrer la cuisson.

REMARQUE : À la fin de la première phase de cuisson, un bip retentit pour indiquer le démarrage de la deuxième phase.

Downloaded from www.vandenborre.be

Menu auto

Pour les aliments listés dans le tableau ci-dessous, vous pouvez utiliser un menu préprogrammé sans avoir à paramétrer la durée et la puissance de cuisson. Procédez comme suit :

1. Dans le mode veille, sélectionnez l'un des menus du tableau ci-dessous en tournant le bouton dans le sens horaire.
2. Appuyez sur ▶ + 30 sec pour confirmer.
3. Tournez le bouton pour sélectionner un poids d'aliments.
4. Appuyer sur ▶ + 30 sec pour démarrer la cuisson.

Menu	Poids
A-1 Pizza	200 g
	400 g
A-2 Viande	250 g
	350 g
	450 g
A-3 Légumes	200 g
	300 g
	400 g
A-4 Pâtes	50 g (avec 450 ml d'eau froide)
	100 g (avec 800 ml d'eau froide)
A-5 Pommes de terre	1 (200 g environ)
	2 (400 g environ)
	3 (600 g environ)
A-6 Poisson	250 g
	350 g
	450 g
A-7 Boisson	1 tasse (120 ml)
	2 tasses (240 ml)
	2 tasses (360 ml)
A-8 Popcorn	50 g
	85 g
	100 g

Downloaded from www.vandenborre.be

REMARQUE : Pelez les pommes de terre et coupez-les en 2 ou 3 morceaux de même taille avant de les cuire.

Aliments

Aliments interdits

Si vous utilisez une méthode de cuisson utilisant les micro-ondes, vous ne devez jamais :

- Essayer de frire des aliments – Il est impossible de contrôler la température de l'huile et des autres matières grasses – Risque d'incendie.
- Essayer de cuire ou de chauffer des œufs encore dans leur coquille, des œufs durs avec ou sans leur coquille, ou des escargots – Ils risquent d'exploser.
- Essayer de cuire des aliments recouverts d'une coque intacte (par exemple des châtaignes) ou d'une peau dure (par exemple les tomates, les pommes de terre ou les saucisses) – Percez toujours leur peau.

Températures des aliments

Les micro-ondes ne chauffent que les aliments. Les récipients peuvent donc rester totalement ou partiellement froids alors que les aliments qu'ils contiennent sont brûlants.

Pour éviter tout risque de brûlure, mélangez systématiquement les aliments et vérifiez soigneusement leur température avant de les servir – Cela est particulièrement important pour les aliments destinés aux enfants.

Secouez fermement les biberons et versez quelques gouttes de liquide sur le dos de votre poignet pour en contrôler la température.

Préparer les aliments à cuire

Avant de réchauffer des biberons ou des petits pots, retirez-en les tétines et les couvercles.

Pensez à recouvrir les récipients pour éviter :

- Les projections dans le compartiment interne du four.
- Que les aliments ne se dessèchent.

Chauffer des liquides

Les liquides chauffés aux micro-ondes peuvent se mettre brusquement à déborder une fois que vous avez sorti du four le récipient les contenant. Cela est dû au fait que lorsque la température atteint le point d'ébullition, la vapeur tend à rester prisonnière dans le liquide jusqu'à ce qu'il soit remué.

Pour vous prémunir contre le risque de brûlures dues à ce phénomène, mettez toujours une cuillère en plastique dans les liquides à chauffer.

Il est facile de tester les récipients pour vous assurer qu'ils sont « transparents » aux micro-ondes (c'est-à-dire qu'ils les laissent entièrement passer) :

Placez le récipient à tester sur le plateau tournant avec un verre d'eau, puis faites fonctionner le four une minute à la puissance maximale.

Après une minute :

Downloaded from www.vandenborre.be

- Si le récipient est froid, cela indique qu'il est « transparent » et peut être utilisé pour cuire aux micro-ondes.
- Si le récipient est chaud ou brûlant, cela indique qu'il absorbe tout ou partie des micro-ondes et ne doit donc pas être utilisé pour cuire aux micro-ondes.

Verrou enfant

Le verrou enfant permet d'éviter que le four ne soit involontairement mis en marche par une personne ou mis en marche par des enfants non surveillés.

1. Pour activer le verrou enfant, appuyez sur ▽ jusqu'à ce qu'un bip retentisse et que le symbole verrou s'affiche à l'écran. Quand le verrou est activé, toutes les touches et tous les boutons sont désactivés.

2. Pour désactiver le verrou enfant, appuyez sur ▽ jusqu'à ce qu'un bip retentisse et que le symbole verrou ne soit plus affiché à l'écran.

REMARQUE : Cette fonction n'est disponible que lorsque le four est arrêté.

NETTOYAGE ET ENTRETIEN

Avant toute opération d'entretien ou de nettoyage du four à micro-ondes, débranchez-le de la prise secteur et attendez qu'il refroidisse jusqu'à la température ambiante.

Conseils généraux

Nettoyer fréquemment le four permet d'éviter pendant la cuisson la formation de fumées et de mauvaises odeurs, ainsi que l'apparition d'étincelles dans le compartiment interne du four et sur le pourtour du joint de la porte.
Veillez à ce qu'il n'y ait pas d'accumulation de dépôts alimentaires ou de graisses dans le compartiment interne du four et sur le joint de porte.
Veillez à ce que le capot du guide d'ondes soit toujours propre. Si vous laissez des dépôts alimentaires ou des graisses s'accumuler sur le capot, des étincelles peuvent se produire, endommager votre four et annuler la garantie.

Porte du four

Enlevez tous les dépôts alimentaires et graisses présents entre le joint de porte et le compartiment interne du four avec un chiffon humide. Il est très important de veiller à ce que cette zone soit toujours propre.

Parois intérieures

Enlevez toutes les projections de graisses des parois intérieures du four avec de l'eau et du savon, puis rincez-les et séchez-les.
Veillez particulièrement à maintenir le joint de porte et le compartiment interne du

four propres pour garantir que la porte se ferme complètement et éviter qu'il n'y ait des projections hors du compartiment interne du four par la porte.
N'utilisez pas d'ustensile abrasif, par exemple un tampon à récurer, car il risque d'endommager les surfaces internes du four et de la porte.
Utilisez exclusivement de l'eau savonneuse chaude pour nettoyer les surfaces en acier inoxydable.

Downloaded from www.vandenborre.be

Surfaces extérieures
Nettoyez les surfaces extérieures du four avec un chiffon humide.
N'utilisez pas de produit abrasif, par exemple un tampon à récurer, car il risque d'endommager les surfaces décoratives extérieures. Veillez à ce que de l'eau ne pénètre pas à l'intérieur de l'appareil par ses orifices de ventilation.
Les accessoires doivent être lavés à la main avec de l'eau savonneuse chaude.

ATTENTION :
Certains capots de guide d'ondes peuvent être facilement endommagés, faites particulièrement attention à ne pas les détériorer.
Ne lavez aucun accessoire au lave-vaisselle.

Nettoyage des surfaces en contact avec les aliments
Pour des raisons d'hygiène, le plateau en verre doit être nettoyé régulièrement, car il peut entrer en contact avec les aliments.

Nettoyez-le à l'eau chaude savonneuse, puis séchez-le soigneusement.

Si le compartiment interne du four et le joint de porte ne sont pas maintenus parfaitement propres, le four risque d'être endommagé par des étincelles se produisant dans son compartiment interne. Ce type de détériorations annule la garantie.

Ne grattez jamais les parois internes du four avec un objet coupant.

SPÉCIFICATIONS

Puissance d'entrée nominale (micro-ondes) : 1450 W
Tension : 230 V~ 50 Hz
Puissance du grill : 1150 W
Fréquence des micro-ondes : 2450 MHz

Downloaded from www.vandenborre.be

DÉPANNAGE

Phénomènes normaux	
Le four à micro-ondes crée des interférences qui perturbent la réception de votre téléviseur.	Quand le four à micro-ondes est en fonctionnement, cela peut perturber la réception de vos radios et téléviseurs. C'est un phénomène que l'on retrouve avec d'autres appareils de petit électroménager, par exemple les mixeurs, les aspirateurs et les ventilateurs. C'est normal.
L'intensité de l'éclairage intérieur du four est faible.	Pendant la cuisson aux micro-ondes à faible puissance, l'éclairage intérieur peut faiblir. C'est normal.
De la buée s'accumule sur la paroi interne de la porte et de l'air chaud sort par les orifices de ventilation.	Pendant la cuisson, les aliments peuvent produire de la vapeur. La plus grande partie de la vapeur s'échappe par les orifices de ventilation du four. Néanmoins de la vapeur peut s'accumuler dans certains endroits, par exemple la porte du four. C'est normal.
Le four est mis en marche accidentellement alors qu'il ne contient pas d'aliment.	Il est interdit de faire fonctionner l'appareil quand il ne contient pas d'aliment. C'est très DANGEREUX.

Problème	Cause possible	Solution
Impossible de mettre le four en marche.	Son cordon d'alimentation n'est pas correctement branché.	Débranchez l'appareil, puis rebranchez-le après 10 secondes.
	La prise secteur ne fonctionne pas correctement.	Testez la prise secteur en branchant un autre appareil dessus.
Le four ne chauffe pas.	Sa porte n'est pas bien fermée.	Fermez correctement sa porte.
Le plateau en verre fait du bruit quand le four à micro-ondes est en fonctionnement.	L'anneau guide ou le bas du compartiment interne du four est sale.	Reportez-vous au chapitre « NETTOYAGE ET ENTRETIEN » et nettoyez les pièces sales.
	Le plateau en verre n'est pas correctement positionné.	Positionnez correctement le plateau en verre.

En raison des modifications et améliorations apportées à nos produits, de petites incohérences peuvent apparaître dans cette notice d'utilisation. Veuillez nous excuser pour la gêne occasionnée.

Downloaded from www.vandenborre.be

Hotline Darty France
Quels que soient votre panne et le lieu d'achat de votre produit en France, avant de vous déplacer en magasin Darty, appelez le 0 978 970 970 & 0 821 082 082 7j/7 de 7h à 22h

Hotline New Vandenborre
Le service après-vente est joignable du lundi au samedi au +32 2 334 00 00 & +32 2 334 00 02.

Darty France
129, avenue Galliéni
93140 BONDY
FRANCE

New Vandenborre
Slesbroekstraat 101
1600 Sint-Pieters-Leeuw
Belgium.

Darty Plc © UK: EC1N 6TE 01/ 04 / 2014

Downloaded from www.vandenborre.be

Inhoudsopgave

WAARSCHUWINGEN....2
BELANGRIJKE VEILIGHEIDSINSTRUCTIES....8
KEUKENGEREI....8
BESCHRIJVING VAN DE ONDERDELEN....10
INSTALLATIE VAN DE MAGNETRONOVEN....11
BEDIENINGSPANEEL....13
WERKING....13
- Algemeen....13
- De klok instellen....14
- Keukentimer....14
- Magnetronkoken....14
- Koken met de grill....15
- Combinatiekoken....15
- Snelkoken....16
- Op gewicht ontdooien....16
- Op tijd ontdooien....16
- Meerfase koken....17
- Automatisch menu....17
- Voedsel....18
- Kindervergrendeling....19

REINIGING EN ONDERHOUD....19
TECHNISCHE GEGEVENS....20
PROBLEEMOPLOSSING....21

Downloaded from www.vandenborre.be

WAARSCHUWINGEN

- BELANGRIJKE VEILIGHEIDSINSTRUCTIES LEES ZORGVULDIG DOOR VOOR LATERE RAADPLEGING
- Dit apparaat is alleen bedoeld voor huishoudelijk gebruik en mag niet voor andere doeleinden of toepassingen worden gebruikt, zoals niet-huishoudelijk gebruik of in een commerciële omgeving.
- Laat het snoer vervangen door de fabrikant, reparateur of gelijksoortig bevoegd persoon als deze is beschadigd, om risico's te voorkomen.
- Maak de glazen ovendeur niet schoon met agressieve schoonmaakmiddelen of scherpe metalen krabbers, deze kunnen het oppervlak van het apparaat krassen wat tot breuk van het glas kan leiden.
- WAARSCHUWING: Wanneer de deur of de deurkoppelingen beschadigd zijn, mag de oven niet worden gebruikt totdat deze door een gekwalificeerd persoon worden gerepareerd.
- WAARSCHUWING: Het is gevaarlijk voor ieder niet gekwalificeerd persoon om

reparaties of onderhoud uit te voeren waarbij de plaat, die ons beschermt tegen blootstelling aan magnetronenergie, verwijderd wordt.

- ❖ WAARSCHUWING: Verwarm geen vloeistoffen of andere voedingsmiddelen in afgesloten houders want deze kunnen ontploffen.
- ❖ Houd een minimale vrije ruimte van 30 cm boven de magnetronoven.
- ❖ Gebruik alleen keukengerei dat geschikt is voor gebruik in de magnetron.
- ❖ Als u voedingsmiddelen in plastic of papieren houders verhit, houd de oven in de gaten vanwege brandgevaar.
- ❖ De magnetronoven is bedoeld voor het opwarmen van voedsel en drank. Het drogen van voedsel of kleding en het opwarmen van verwarmingskussens, slippers, sponzen, vochtige doeken en gelijksoortige voorwerpen kunnen leiden tot risico op letsel, ontbranding of brand.
- ❖ Als rook wordt waargenomen, schakel het apparaat uit of haal de stekker uit het stopcontact en houd de deur gesloten om

Downloaded from www.vandenborre.be

elke mogelijke vlam te doven.

- ❖ Het verhitten van dranken in de magnetron kan leiden tot een vertraagd kookproces, wees dus voorzichtig bij het uitnemen van de houder.
- ❖ Roer of schud de inhoud van babypotjes en zuigflessen en controleer de temperatuur voor gebruik om brandwonden te voorkomen.
- ❖ Het bereiden van gekookte eieren in de schaal in de magnetron kan ontploffingsgevaar veroorzaken, zelfs na de opwarming ten einde is.
- ❖ Voor details over het reinigen van de deurafdichtingen, ovenruimte en aangrenzende delen, raadpleeg de rubriek “Reiniging en onderhoud” op pagina NL-19-20.
- ❖ Maak de oven regelmatig schoon en verwijder eventuele voedselsresten.
- ❖ De oven moet regelmatig schoongemaakt worden en alle voedselresten dienen systematisch weggenomen te worden. Als de oven niet regelmatig schoongemaakt wordt, kunnen de wanden aangetast raken.
- ❖ Gebruik de magnetronoven in een

Downloaded from www.vandenborre.be

Downloaded from www.vandenborre.be

vrijstaande positie.

- ❖ Plaats het apparaat niet in een kast.
- ❖ Groep 2, Klasse B apparaat
  Dit apparaat is een apparaat van Groep 2 aangezien deze opzettelijk radiofrequentie-energie genereert voor het behandelen van materiaal en is ontworpen om in een huishoudelijke omgeving of een instelling te worden gebruikt die rechtstreeks dient te worden verbonden met een elektriciteitsdistributienet met laagspanning, die gebouwen voor huishoudelijke doeleinden van stroom voorziet (Klasse B).
- ❖ De achterzijde van het apparaat dient tegen een muur te worden geplaatst.
- ❖ WAARSCHUWING: Het apparaat en de toegankelijke delen worden heet tijdens de werking. Raak de verwarmingselementen niet aan. Houd kinderen jonger dan 8 jaar uit de buurt van het apparaat, tenzij ze continu onder toezicht staan.
- ❖ WAARSCHUWING: De toegankelijke delen kunnen tijdens de werking heet worden. Houd jonge kinderen uit de buurt.

Downloaded from www.vandenborre.be

- Maak de glazen ovendeur niet schoon met agressieve schoonmaakmiddelen of scherpe metalen krabbers, deze kunnen het oppervlak van het apparaat krassen wat tot breuk van het glas kan leiden.
- Gebruik geen stoomreiniger.
- De temperatuur van de toegankelijke oppervlakken kan tijdens de werking van het apparaat hoog oplopen.
- Na elke kookcylci, blijft de koelventilator nog gedurende enige tijd draaien om te zorgen voor een snelle afkoeling en veilige werking van de oven.
- Het is aanbevolen om de deur tijdens alle kookmodi gesloten te houden.
- Hang geen doek of kledingstuk aan het handvat van de oven.
- Bedek de ovenruimte niet met aluminiumfolie voor een eenvoudige reiniging: De oven kan oververhitten en de emaillaag van de ovenruimte kan worden beschadigd.
- Dit apparaat mag worden gebruikt door kinderen vanaf 8 jaar oud en personen met beperkte fysische, visuele of mentale

Downloaded from www.vandenborre.be

mogelijkheden, of die een gebrek aan ervaring en kennis hebben indien ze gepaste instructies hebben gekregen zodat ze het apparaat op een veilige manier kunnen gebruiken en op de hoogte zijn van de gevaren die het gebruik van het apparaat met zich meebrengt. Laat kinderen niet met het apparaat spelen. Kinderen mogen het apparaat niet reinigen en onderhouden tenzij ze ouder dan 8 jaar zijn en onder toezicht staan.

- ❖ Houd het apparaat en snoer buiten het bereik van kinderen jonger dan 8 jaar.
- ❖ Het apparaat is niet bestemd om gebruik te worden met een externe timer of een apart afstandsbedieningssysteem.
- ❖ De oppervlakken kunnen tijdens gebruik heet worden.
- ❖ Voor meer informatie over hoe oppervlakken die met voeding in contact komen schoon te maken, zie de rubriek "Reiniging en onderhoud" op pagina NL-19-20.
- ❖ Opgelet: Als de oven in de combinatiemodus wordt gebruikt is het

aanbevolen om kinderen de oven alleen onder toezicht van een volwassene te laten gebruiken want de temperatuur kan hoog oplopen.

Downloaded from www.vandenborre.be

BELANGRIJKE VEILIGHEIDSINSTRUCTIES

- Als u de magnetronoven gedurende een lange periode niet zult gebruiken, ontkoppel het apparaat van de netvoeding. Om dit te doen, haal de stekker uit het stopcontact.
- De stekker wordt gebruikt om het apparaat van de stroom te ontkoppelen, deze moet steeds makkelijk bereikbaar zijn.
- De magnetronoven kan niet worden gebruikt wanneer de deur open is, omwille van een veiligheidsmechanisme dat in de deur is ingebouwd dat ervoor zorgt dat alle kookfuncties uitgeschakeld worden wanneer de deur open is. De oven met een open deur gebruiken kan leiden tot blootstelling aan schadelijke magnetronenergie. Beschadig of omzeil de veiligheidsvergrendelingen niet.
- Zorg dat er geen water of een andere vloeistof het apparaat binnendringt.
- Plaats geen voorwerp tussen de voorzijde van de oven en de deur en zorg dat er geen vuil of schoonmaakresten op de deurkoppelingen ophopen.
- Vermijd het gebruik van houders met een rechte zijde en nauwe hals.
- In het midden van de kooktijd, roer elke vloeistof alvorens de houder terug in de magnetronoven te plaatsen.
- Na het opwarmen, laat de vloeistof even staan, roer of schud de inhoud en controleer voorzichtig de temperatuur alvorens de vloeistof in te nemen.

Waarschuwingen voor stoompan:

- **Gebruik de stoompan alleen met de magnetronfunctie.**
- **Schakel de magnetronoven niet in als de stoompan leeg is.**
- **Maak de stoompan niet schoon met bijtmiddelen en scherpe voorwerpen.**
- **De veilige temperatuur van de stoompan is maximaal 80°C.**
- **Verkleuring van de stoompan kan plaatsvinden door het vet of suiker dat zich in het voedsel bevindt.**

KEUKENGEREI

Controleer het keukengerei om u ervan te verzekeren dat deze geschikt is voor gebruik in de magnetronoven.

Downloaded from www.vandenborre.be

Materialen die u in de magnetron kunt gebruiken

Keukengerei	Opmerkingen
Aluminiumfolie	Alleen als afscherming. Kleine, gladde stukjes kunnen worden gebruikt voor het afdekken van dunne delen vlees of gevogelte om te lang koken te vermijden. Vonkvorming kan plaatsvinden als de folie zich te dicht tegen de ovenwanden bevindt. De folie moet zich op minstens 2,5 cm van de ovenwanden bevinden.
Bruiningsschaal	Volg de aanwijzingen van de fabrikant. De onderkant van de bruiningsschaal dient minstens 5 mm boven het draaiplateau te zijn. Verkeerd gebruik kan leiden tot breuk van het draaiplateau
Vaatwerk	Alleen indien magnetronbestendig. Volg de aanwijzingen van de fabrikant. Gebruik geen gebarsten of gebroken borden.
Glazen potten	Verwijder altijd het deksel. Gebruik alleen om etenswaren op te warmen. De meeste glazen potten zijn niet hittebestendig en kunnen breken.
Glaswaar	Alleen hittebestendig glaswaar voor oven. Zorg dat er geen metalen boord is. Gebruik geen gebarsten of gebroken borden.
Kookzakken voor oven	Volg de aanwijzingen van de fabrikant. Niet met metalen strip sluiten. Maak gaten zodat de stoom kan ontsnappen.
Papieren borden en bekers	Alleen te gebruiken voor kortstondig koken/verhitten. Laat de oven niet zonder toezicht achter wanneer in gebruik.
Papieren doeken	Gebruik om voedsel af te dekken bij het opwarmen zodat de vetten worden geabsorbeerd. Gebruik onder toezicht en slechts voor een korte periode.
Perkament-papier	Te gebruiken als een deksel om gespetter te voorkomen of als een wikkel bij het stomen.
Plastic	Alleen indien magnetronbestendig. Volg de instructies van de fabrikant. Dient van het etiket "Magnetronbestendig" voorzien te zijn. Sommige plastic houders worden zacht als het voedsel binnenin heet wordt. “Kookzakken” en goed afgesloten plastic tassen moeten geknipt, doorboord of geventileerd worden zoals aangegeven op de verpakking.
Plastic folie	Alleen indien magnetronbestendig. Te gebruiken om etenswaren tijdens het kookproces af te dekken zodat het vocht wordt behouden. Zorg ervoor dat de plastic folie het voedsel niet aanraakt.
Thermometers	Alleen indien magnetronbestendig (vlees- en suikerthermometer).
Waspapier	Te gebruiken als bedekking om opspattingen te vermijden en het vocht te behouden.

Downloaded from www.vandenborre.be

Materialen die in een magnetron vermeden dienen te worden

Keukengerei	Opmerkingen
Aluminium schaal	Kan vonken veroorzaken. Breng het voedsel over in een magnetronbestendige schaal.
Voedselkarton met metalen handvat	Kan vonken veroorzaken. Breng het voedsel over in een magnetronbestendige schaal.
Keukengerei met metaal of metalen randen	Metaal schermt het voedsel van magnetronenergie af. Metaal kan vonken veroorzaken.
Metalen strips	Kunnen vonken veroorzaken wat kan leiden tot een brand in de oven.
Papieren zakken	Kan leiden tot brand in de oven.
Kunststofschuim	Kunststofschuim kan smelten of de vloeistof in het voorwerp aantasten wanneer blootgesteld aan hoge temperaturen.
Hout	Hout droogt uit wanneer gebruikt in de magnetronoven en kan splijten of scheuren.

OPMERKINGEN:

- Wees voorzichtig wanneer u keukengerei of het glazen draaiplateau uithaalt, deze kunnen tijdens het koken heet worden.
- Gebruik alleen een thermometer die specifiek voor gebruik in de magnetronoven ontworpen is.
- Zorg dat het draaiplateau op zijn plaats is wanneer u de oven gebruikt.

BESCHRIJVING VAN DE ONDERDELEN

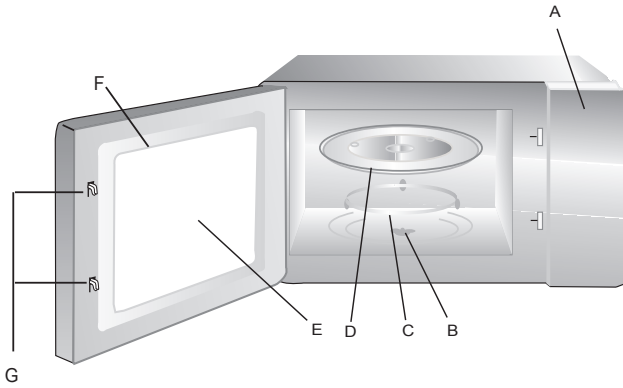

A. Bedieningspaneel
B. As voor draaiplateau
C. Draairing
D. Draaiplateau
E. Kijkvenster
F. Deurassemblage
G. Veiligheidssluitsysteem
H. Grillrek
I. Stoompan

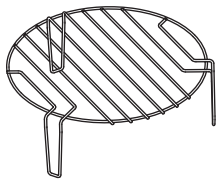

H

I

Downloaded from www.vandenborre.be

Draaiplateau

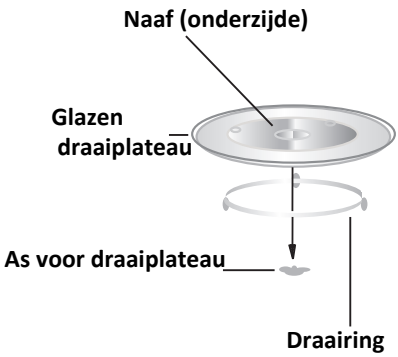

- Installeer het glazen draaiplateau nooit ondersteboven. Belemmer nooit het glazen draaiplateau.
- Gebruik altijd het glazen draaiplateau en de draairing tijdens het kookproces.
- Plaats het voedsel en de houders altijd op het glazen draaiplateau.
- Als het glazen draaiplateau of de draairing gebroken of gebarsten is, neem contact op met een bevoegd reparatiecentrum.

INSTALLATIE VAN DE MAGNETRONOVEN

Voorbereiding

Verwijder alle verpakkingsmateriaal en accessoires. Controleer de oven op eventuele schade zoals deuken of een gebroken deur. Gebruik de magnetronoven niet als deze beschadigd is.

Kast: Verwijder de beschermfolie van de buitenzijde van de magnetronoven.

Verwijder de lichtbruine Mica-bekleding die zich in de ovenruimte bevindt niet, deze beschermt namelijk de magnetron.

Positie

- Kies een effen oppervlak met voldoende open ruimte voor de ventilatie.

Downloaded from www.vandenborre.be

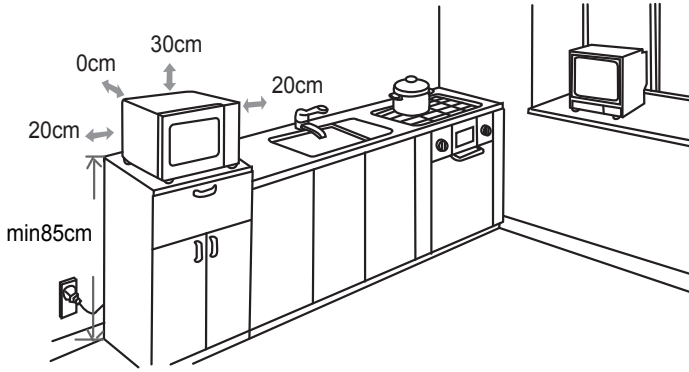

- Plaats de magnetronoven op een oppervlak met een hoogte van meer dan 850 mm boven de vloer.
- Een minimale vrije ruimte van 20 cm aan weerszijden van de oven is vereist.
- Een minimale vrije ruimte van 30 cm boven het bovenvlak van de oven is vereist.
- Haal de voeten onderaan de oven niet af.
- Het belemmeren van de ventilatieopeningen kan de oven beschadigen.
- Plaats de oven zo ver mogelijk uit de buurt van radio's en TV's.
- De werking van een magnetronoven kan uw radio- of TV-ontvangst verstoren.
- Steek de stekker van uw oven in een standaard geaard stopcontact. Zorg dat de spanning en de frequentie dezelfde zijn als de spanning en de frequentie vermeld op het typeplaatje.
- **WAARSCHUWING:** Installeer de oven niet boven een fornuis of ander warmteproducerend apparaat. Als de oven wordt geïnstalleerd in de buurt van of boven een warmtebron kan deze worden beschadigd en de garantie ongeldig maken.

Downloaded from www.vandenborre.be

BEDIENINGSPANEEL

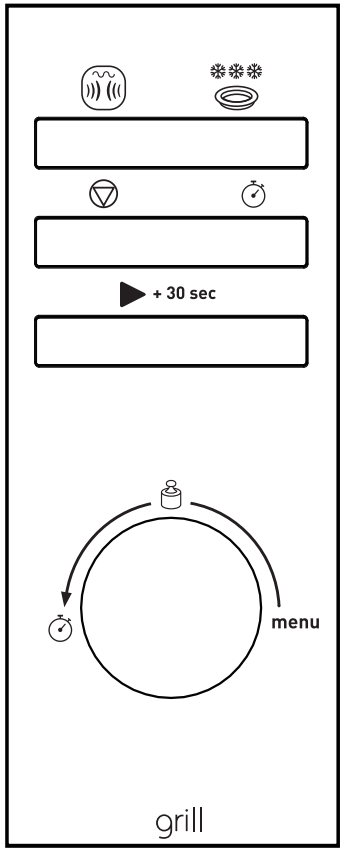

Magnetron/Grill/Combinatiekoken
Druk op deze knop om een vermogensniveau in te stellen of om één of twee combinatiekookinstellingen te selecteren.

Ontdooien op gewicht of tijd
Druk op deze knop om het voedsel op gewicht of tijd te ontdooien.

Stop/Wissen
- Druk om de instelling te annuleren of om de oven te resetten alvorens een kookprogramma in te stellen.
- Druk eenmaal om het koken tijdelijk te onderbreken of druk tweemaal om het koken te annuleren.
- Deze knop kan ook worden gebruikt om de kindervergrendeling in te stellen.

Klok/Keukentimer
Druk op deze knop om de klok of keukentimer in te stellen.

+ 30 sec **Start/+30Sec./Bevestigen**
- Druk om een kookprogramma te starten of om een snelkookprogramma in te stellen.
- Druk om de instelling te bevestigen.

/ / **menu** (schijf)
Draai deze schijf om de automatische kookmenu's te selecteren of de tijd of het gewicht in te voeren.

WERKING

Het display geeft "0:00" weer en u hoort een pieptoon zodra de stekker van de oven in het stopcontact steekt.

Algemeen

- Druk eenmaal op om het koken tijdelijk te onderbreken en druk op + 30 sec om het koken te hervatten of druk tweemaal op om het kookprogramma te annuleren.

Downloaded from www.vandenborre.be

- Na het verstrijken van de kooktijd hoort u vijf pieptonen en keert de oven naar de stand-bymodus terug.

De klok instellen

- Druk tweemaal op om de klok in het 24-uur formaat in te stellen. De cijfers voor de uurweergave knippert.
- Draai aan om de cijfers voor de uurweergave aan te passen, de invoertijd is tussen 0-24 uur.
- Druk op , de cijfers voor de minutenweergave knipperen.
- Draai aan om de cijfers voor de minutenweergave aan te passen.
- Druk op om de instelling te bevestigen. ":" knippert op het display.

OPMERKING: Als u tijdens het instellen van de klok op drukt, keert de oven naar de vorige status terug.

Keukentimer

- Druk eenmaal op . Het display geeft "00:00" weer.
- Draai aan om de juiste tijd in te voeren. De maximale kooktijd is 95 minuten.
- Druk op ▶ +30 sec om de instelling te bevestigen. Het klokcontrolelampje knippert.
- Het klokcontrolelampje dooft zodra de keukentijd is bereikt. U hoort 5 pieptonen.

Magnetronkoken

De maximale kooktijd is 95 minuten.

U kunt een vermogensniveau selecteren door op te drukken.

Druk ... op	Display	Kookvermogen
eenmaal	P100	100%
tweemaal	P80	80%
3 keer	P50	50%
4 keer	P30	30%
5 keer	P10	10%

Bijvoorbeeld: Kies 80% vermogen met een kooktijd van 20 minuten

Downloaded from www.vandenborre.be

- Druk eenmaal op . “P100” knippert op het display.
- Druk opnieuw op of draai aan om een magnetronvermogen van 80% te kiezen. “P80” knippert op het display.
- Druk op ▶ + 30 sec om te bevestigen.
- Draai aan om de kooktijd in te stellen totdat “20:00” op het display wordt weergegeven.
- Druk op ▶ + 30 sec om het kookproces te starten.

OPMERKING: Druk op om het vermogensniveau tijdens het koken te bekijken.

Koken met de grill

De maximale kooktijd is 95 minuten.
Bijvoorbeeld: Kies 100% vermogen met een kooktijd van 10 minuten

1. Druk herhaaldelijk op totdat “G” op het display knippert.
2. Druk op ▶ + 30 sec om te bevestigen.
3. Draai aan om de kooktijd in te stellen totdat “10:00” op het display wordt weergegeven.
4. Druk op ▶ + 30 sec om het kookproces te starten.

OPMERKING: In het midden van de ingestelde grilltijd hoort u twee pieptonen om u eraan te herinneren het voedsel om te draaien om een beter grillresultaat te krijgen.

Nadat het voedsel is omgedraaid, sluit de ovendeur en druk op ▶ + 30 sec om het kookproces te hervatten. Indien u geen handeling uitvoert, zal het grillproces worden vervolgd.

Combinatiekoken

Deze functie laat u toe om zowel met de magnetron als de grill te koken en dit in twee verschillende instellingen . De maximale kooktijd is 95 minuten.

- Druk herhaaldelijk op totdat “C-1” of “C-2" op het display knippert.
- Druk op ▶ + 30 sec om te bevestigen.

4. Draai aan om de gewenste kooktijd in te stellen.
5. Druk op ▶ + 30 sec om het kookproces te starten.

Downloaded from www.vandenborre.be

Display	Magnetron-vermogen	Grillvermogen
C-1	55%	45%
C-2	36%	64%

Snelkoken

1. In de stand-bymodus, druk op ▶ + 30 sec om gedurende 30 seconden op een vermogen van 100% te koken. Telkens u op de knop drukt, wordt de kooktijd met 30 seconden verlengd. De maximale kooktijd is 95 minuten.
2. In de stand-bymodus, draai tegen de klok in om de kooktijd in te stellen en druk vervolgens op ▶ + 30 sec om op een magnetronvermogen van 100% te koken.
3. Tijdens het magnetron-, grill- of combinatiekoken, druk op ▶ + 30 sec om gedurende 30 seconden op een vermogen van 100% te koken. Telkens u op de knop drukt, wordt de kooktijd met 30 seconden verlengd.

OPMERKING: De functie werkt niet tijdens het ontdooien en automatisch menu-koken.

Op gewicht ontdooien

De oven kan voedsel op geselecteerd gewicht ontdooien. De ontdooitijd en het vermogenniveau worden automatisch ingesteld eenmaal het gewicht is ingevoerd. Het gewichtsbereik van het bevroren voedsel is van 100g tot 2000g.

1. Druk eenmaal op ❄❄❄ . i. “dEF 1” wordt op het display weergegeven.
2. Draai aan om het gewenste voedselgewicht te selecteren.
3. Druk op ▶ + 30 sec om het ontdooiproces te starten.

Op tijd ontdooien

U kunt het voedsel tevens ontdooien door zelf de ontdooitijd in te voeren.

1. Druk tweemaal op ❄❄❄ . i. “dEF 2” wordt op het display weergegeven.
2. Draai aan om de gewenste ontdooitijd in te stellen. De maximale ontdooitijd is 95 minuten.
3. Druk op ▶ + 30 sec om het ontdooiproces te starten.

Downloaded from www.vandenborre.be

Meerfase koken

U kunt uw oven tot maximum 2 automatische kookfasen programmeren.

OPMERKING:

- Het automatisch menu-koken kan niet in het meerfase kookprogramma ingesteld worden.
- Ontdooien kan alleen in de eerste fase worden ingesteld.

Veronderstel dat u het volgend kookprogramma wilt instellen:

Ontdooien (gedurende 5 minuten)
↓
Magnetronkoken (80% vermogen gedurende 7 minuten)

1. Druk tweemaal op . i. “dEF 2” wordt op het display weergegeven.
2. Draai aan om de ontdooitijd te selecteren totdat “5:00” op het display wordt weergegeven.
3. Druk eenmaal op .
4. Druk herhaaldelijk op of draai aan om het vermogensniveau te selecteren totdat "P80“ wordt weergegeven.
5. Druk op ▶ + 30 sec om te bevestigen.
6. Draai aan om de kooktijd te selecteren totdat “7:00” wordt weergegeven.
7. Druk op ▶ + 30 sec om het kookproces te starten.

OPMERKING: U hoort een pieptoon na het voltooien van één kookfase om aan te geven dat de volgende kookfase gestart is.

Automatisch menu

Voor het voedsel in de volgende tabel is het niet nodig om het kookvermogen en de tijd te programmeren. Voer de volgende stappen uit:

1. In de stand-bymodus, draai met de klok mee om het gewenst menu uit onderstaande tabel te selecteren.
2. Druk op ▶ + 30 sec om te bevestigen.
3. Draai aan om het voedselgewicht te selecteren.
4. Druk op ▶ + 30 sec om het kookproces te starten.

Downloaded from www.vandenborre.be

Menu	Gewicht
A-1 Pizza	200 g
	400 g
A-2 Vlees	250 g
	350 g
	450 g
A-3 Groente	200 g
	300 g
	400 g
A-4 Pasta	50 g (met 450 ml koud water)
	100 g (met 800 ml koud water)
A-5 Aardappel	1 (circa 200 g)
	2 (circa 400 g)
	3 (circa 600 g)
A-6 Vis	250 g
	350 g
	450 g
A-7 Drank	1 kopje (120 ml)
	2 kopjes (240 ml)
	3 kopjes (360 ml)
A-8 Popcorn	50 g
	85 g
	100 g

OPMERKING: Schil de aardappelen en snij deze in 2 of 3 gelijke stukken alvorens te koken.

Voedsel

Verboden voedsel

Als u een kookmethode met gebruik van microgolven gebruikt, probeer nooit om:

- Voedsel te frituren - Het is niet mogelijk om de temperatuur van de olie of ander vet te regelen - brandgevaar.
- Eieren in hun schaal, hard gekookte eieren met of zonder schaal of slakken te koken of op te warmen - deze kunnen ontploffen.
- Voedsel in hun gesloten (bijv. kastanjes) of harde schil (tomaten, aardappelen, worst) te koken - maak altijd een lange snee.

Temperatuur van het voedsel

De werking van de microgolven zorgt ervoor dat enkel het voedsel wordt verwarmd. De houder kan dus koud of koel aanvoelen terwijl het voedsel binnenin gloeiend heet is.

Om risico op brandwonden te voorkomen, roer en controleer de temperatuur voorzichtig alvorens op te dienen - in het bijzonder voor kinderen.

Schud zuigflessen stevig en giet enkele druppels op de achterzijde van uw pols om de temperatuur te controleren.

Het te koken voedsel voorbereiden

Alvorens zuigflessen en potjes op te warmen, verwijder de spenen en deksels

Dek het voedsel af om:

Downloaded from www.vandenborre.be

- gespetter in de ovenruimte te vermijden,
- de etenswaren voldoende vochtig te houden.

Vloeistoffen opwarmen
Tijdens het opwarmen van een vloeistof is het mogelijk dat deze plotseling overstroomt wanneer u de houder uit het apparaat haalt. Dit komt omdat de temperatuur het kookpunt heeft bereikt en de stoom in de vloeistof blijft zitten totdat deze wordt verstoord.
Om dit effect van superverhitting en risico op brandwonden te vermijden, plaats altijd een plastic lepel in het op te warmen vloeistof.
Een houder kan eenvoudig op magnetron “doorzichtigheid” worden getest.
Plaats de lege houder samen met een glas water op het draaiplateau en schakel de oven gedurende één minuut op het maximum vermogen in.
Na één minuut:

- als de houder koud is, is deze “doorzichtig” en kan deze voor de magnetron worden gebruikt.
- als de houder warm of heet aanvoelt, is deze absorberend en mag deze niet in de magnetron worden gebruikt.

Kindervergrendeling

De kindervergrendeling voorkomt dat de oven ongewild of door kinderen zonder toezicht wordt gebruikt.

1. Om de kindervergrendeling in te stellen, druk en houd ▽ ingedrukt totdat u een pieptoon hoort en het slotsymbool op het display wordt weergegeven. In de vergrendelingsmodus zijn alle knoppen gedeactiveerd.
2. Om de kindervergrendeling te annuleren, druk en houd ▽ ingedrukt totdat u een pieptoon hoort en het slotsymbool van het display verdwijnt.

OPMERKING: Deze functie is alleen beschikbaar als de oven niet in werking is.

REINIGING EN ONDERHOUD

Schakel het apparaat altijd uit, haal de stekker uit het stopcontact en laat het apparaat tot kamertemperatuur afkoelen voordat u het apparaat reinigt of onderhoudt.

Algemeen advies
Een regelmatige reiniging voorkomt vorming van rook en slechte geuren tijdens het koken en voorkomt tevens vonken in de ovenruimte en rond de deurafdichting.
Zorg dat de voedselresten of vetten niet in de ovenruimte of op de deurafdichting ophopen.
Zorg dat het microgolfgeleiderdeksel altijd schoon is. Het ophopen van voedselresten of vetten op het deksel, kunnen vonken veroorzaken waardoor uw oven schade kan oplopen. Deze schade wordt niet door de garantie gedekt.

Downloaded from www.vandenborre.be

Ovendeur
Verwijder eventuele voedselresten en vetten tussen de deurafdichting en ovenruimte met gebruik van een vochtig doek. Het is belangrijk om deze ruimte altijd schoon te houden.

Binnenwanden
Verwijder eventuele vetspatten van de binnenwanden van de oven met behulp van zeep en water, veeg deze af en droog vervolgens.
De deurafdichting en ovenruimte moeten zeer goed worden schoongemaakt zodat de deur op een correcte manier sluit en vonken tussen de ovenruimte en de deur worden vermeden.
Gebruik geen schurende producten zoals schuursponsjes want deze beschadigen de oppervlakken van de ovenruimte en deur.
Maak de roestvrijstalen oppervlakken alleen met warm zeepwater schoon.

Buitenkant
Maak de buitenkant van de oven schoon met een vochtige doek.
Gebruik geen schurende producten zoals schuursponsjes die de buitenlaag kunnen beschadigen. Zorg dat er geen water in de ventilatieopeningen binnendringt.
Maak accessoires met de hand schoon in warm zeepwater.

OPGELET:
Sommige microgolfgeleiderdeksels kunnen tijdens het schoonmaken eenvoudig worden beschadigd.
Was de accessoires niet in een afwasmachine.

Het schoonmaken van oppervlakken die met voedsel in aanraking komen
Voor een goede hygiëne, maak het glazen draaiplateau regelmatig schoon, want dit item komt met voedsel in aanraking.

Maak dit item met warm zeepwater schoon en droog grondig.

Als de ovenruimte en deurafdichting niet kraaknet worden gehouden, is er risico op schade door vonken in de ovenruimte die niet door de garantie wordt gedekt.

Schrob de binnenwanden van de oven nooit met scherpe voorwerpen.

TECHNISCHE GEGEVENS

Nominaal ingangsvermogen (magnetron): 1450W
Spanning: 230V~ 50Hz
Grillvermogen: 1150W
Magnetronfrequentie: 2450MHz

Downloaded from www.vandenborre.be

PROBLEEMOPLOSSING

Normale gebeurtenissen	
Magnetronoven verstoort de TV-ontvangst	Tijdens de werking van de magnetronoven kan de radio- en TV-ontvangst verstoord zijn. Deze is gelijk aan de storing die andere kleine elektrische apparatuur, zoals mixers, stofzuigers of ventilatoren, veroorzaken. Dit is normaal.
Gedempt ovenlicht	Tijdens het koken op laag vermogen is het mogelijk dat het ovenlicht gedempt is. Dit is normaal.
Stoomophoping op deur, hete lucht uit ventilatieopeningen	Tijdens het kookproces kan er stoom uit het voedsel komen. De meeste stoom ontsnapt via de ventilatieopeningen. Een deel van de stoom kan zich echter ophopen op bijvoorbeeld de ovendeur. Dit is normaal.
Oven wordt per ongeluk gestart zonder dat er voedsel in de oven aanwezig is.	Het is niet toegestaan om de oven zonder aanwezig voedsel te gebruiken. Dit is zeer GEVAARLIJK.

Probleem	Mogelijke oorzaak	Oplossing
Oven kan niet worden ingeschakeld.	Snoer is niet juist aangesloten.	Haal de stekker uit het stopcontact en plaats deze terug na 10 seconden.
	Er is iets mis met het stopcontact.	Test het stopcontact door er een ander apparaat op aan te sluiten.
Oven wordt niet heet.	Deur is niet goed dicht.	Sluit de deur op een juiste manier.
Glazen draaiplateau maakt lawaai wanneer oven in werking is.	Rolelement of bodem van oven is vuil.	Zie 'REINIGING EN ONDERHOUD' om de vuile onderdelen schoon te maken.
	Glazen draaiplateau is niet juist geplaatst.	Plaats het glazen plateau op een juiste manier in de oven.

We verontschuldigen ons voor enig ongemak veroorzaakt door kleine inconsistenties in deze gebruikershandleiding, die kunnen ontstaan door productverbetering of -ontwikkeling.

Downloaded from www.vandenborre.be

Hulplijn Nederland
Hiervoor kunt u contact opnemen met het BCC Service Center: 0900 0555 (12 cent p/m), geopend van maandag t/m vrijdag van 8.30 tot 18.00 uur.

Hulplijn New Vandenborre
Die dienst na verkoop is bereikbaar van maandag t/m zaterdag aan hulplijn 02 334 00 00. & 02 334 00 02.

New Vandenborre
Slesbroekstraat 101
1600 Sint-Pieters-Leeuw

Belgium.
BCC elektro-speciaalzaken B.V.
Postbus 75513 · 1118 ZN Schiphol
Bellsingel 61 · 1119 NT Schiphol Rijk

Darty Plc © UK: EC1N 6TE 01/ 04 / 2014

Downloaded from www.vandenborre.be

Índice

ADVERTENCIAS....2
INSTRUCCIONES IMPORTANTES RELACIONADAS CON LA SEGURIDAD....8
UTENSILIOS DE COCINA....9
DESCRIPCIÓN DEL APARATO....11
INSTALACIÓN DEL HORNO MICROONDAS....12
PANEL DE CONTROL....13
UTILIZACIÓN....14
- General....14
- Ajuste del reloj....14
- Temporizador de cocinado....14
- Cocinado en modo microondas....15
- Cocinado con grill....15
- Cocinado en modo combinado....16
- Cocinado rápido....16
- Descongelación por peso....16
- Descongelación por tiempo....17
- Cocinado en varias etapas....17
- Menú automático....18
- Alimentos....19
- Bloqueo para niños....20

LIMPIEZA Y MANTENIMIENTO....20
ESPECIFICACIONES....21
SOLUCIÓN DE PROBLEMAS....21

Downloaded from www.vandenborre.be

ADVERTENCIAS

- INSTRUCCIONES IMPORTANTES RELACIONADAS CON LA SEGURIDAD LEA ATENTAMENTE Y CONSERVE COMO FUTURA REFERENCIA
- Este aparato ha sido diseñado únicamente para uso doméstico y no deberá utilizarse para ningún otro fin ni en ninguna otra aplicación, por ejemplo para uso no doméstico o en un entorno comercial.
- Si el cable de alimentación estuviera dañado, deberá reemplazarlo el fabricante, su servicio técnico o una persona debidamente cualificada para ello con el fin de evitar riesgos innecesarios.
- No utilice limpiadores abrasivos o agresivos ni rascadores metálicos para limpiar el cristal de la puerta del horno, ya que podrían arañar o hacer estallar el cristal.
- ADVERTENCIA: Si la puerta o las juntas de la puerta estuvieran dañadas, no deberá utilizarse el horno hasta que no haya sido reparado por una persona competente.
- ADVERTENCIA: Será peligroso que las reparaciones o revisiones del aparato que

impliquen retirar una cubierta de protección contra exposiciones a la energía generada por el microondas sean realizadas por una persona que no cuente con la debida cualificación.

- ADVERTENCIA: No deberán calentarse líquidos ni otros alimentos en el interior de recipientes herméticos, ya que podrían explotar.
- Mantenga un espacio libre mínimo de 30 cm por encima de la superficie superior del horno.
- Utilice únicamente utensilios de cocina que sean apropiados para usar en hornos microondas.
- No deje el horno desatendido cuando caliente alimentos en recipientes de plástico o papel, dada la posibilidad de que lleguen a incendiarse.
- El horno microondas está concebido para calentar alimentos y bebidas. El secado de alimentos o ropa y el calentamiento de cojines térmicos, zapatillas, esponjas, prendas mojadas u objetos similares podrían suponer un riesgo de lesiones

Downloaded from www.vandenborre.be

personales o de incendio.

- ❖ Si se advierte la presencia de humo procedente del horno, apáguelo o desenchúfelo de la toma de corriente y mantenga la puerta cerrada para sofocar las posible llamas.
- ❖ El calentamiento por microondas de bebidas puede llevar a una ebullición tardía, por lo que se debe tener cuidado al manipular el recipiente.
- ❖ Se deberá agitar o remover el contenido de biberones y tarros de alimentos para bebés, así como verificar su temperatura antes de proceder a su consumición para evitar posibles quemaduras.
- ❖ Los huevos con cáscara o los huevos duros enteros no deberán calentarse nunca en un microondas, ya que podrían explotar incluso después de haberlos sacado del horno microondas.
- ❖ Para obtener una información detallada sobre la limpieza de las juntas de la puerta, las cavidades y las partes adyacentes, consulte la sección de “Limpieza y mantenimiento” en la página ES-20-21.

Downloaded from www.vandenborre.be

Downloaded from www.vandenborre.be

- El horno y los restos de alimentos en su interior se deberán limpiar periódicamente.
- De no mantenerse en las condiciones de limpieza adecuadas, la superficie del horno podría deteriorarse con el tiempo y perjudicar su durabilidad, e incluso podría conducir a situaciones de peligro.
- Este horno microondas ha sido diseñado para ser utilizado apoyado sobre sus patas.
- Este aparato no se deberá empotrar en un mueble ni colocarlo en el mismo.
- Equipo del Grupo 2, Clase B
  Este equipo es un equipo del Grupo 2 ya que genera intencionadamente energía de radiofrecuencia para el tratamiento de materiales y está diseñado para su uso en instalaciones domésticas o en un establecimiento conectado directamente a la red de distribución eléctrica de baja tensión que suministra corriente a edificios utilizados para fines domésticos (Clase B).
- La superficie posterior del aparato deberá colocarse contra la pared.
- ADVERTENCIA: Tanto el aparato como sus elementos accesibles alcanzan una

temperatura elevada durante su funcionamiento. Deberá tenerse cuidado para evitar tocar los elementos térmicos. Deberá mantenerse apartado del aparato a cualquier niño menor de 8 años, a menos que esté continuamente vigilado por un adulto.

Downloaded from www.vandenborre.be

- ADVERTENCIA: Las partes accesibles del horno podrían ponerse muy calientes durante el uso. Deberán mantenerse alejados a los niños.
- No utilice limpiadores abrasivos o agresivos ni rascadores metálicos para limpiar el cristal de la puerta del horno, ya que podrían arañar o hacer estallar el cristal.
- No se deberá utilizar un limpiador a vapor para limpiar el aparato.
- Las superficies accesibles pueden alcanzar temperaturas elevadas cuando el aparato está en funcionamiento.
- Después de cada ciclo de cocinado, el ventilador de refrigeración continuará funcionando durante cierto tiempo para garantizar una refrigeración rápida y un uso seguro del horno.

Downloaded from www.vandenborre.be

- La puerta deberá estar preferiblemente cerrada en todos los modos de cocinado.
- No cuelgue prendas en la manilla del horno.
- No recubra la cavidad del horno con papel de aluminio para facilitar su limpieza: El horno podría recalentarse y el revestimiento de esmalte de la cavidad podría dañarse.
- Este aparato podrá ser utilizado por niños mayores de 8 años y personas con discapacidades físicas, sensoriales o mentales, o que no cuenten con la experiencia o los conocimientos suficientes, si son supervisados o han sido instruidos en el uso apropiado y seguro del aparato y entienden los peligros que conlleva. No permita que los niños jueguen con el aparato. Los menores no deberán realizar tareas de limpieza o mantenimiento a menos que sean mayores de 8 años y estén supervisados.
- Mantenga el aparato y el cable fuera del alcance de los niños menores de 8 años.
- Este aparato no ha sido diseñado para ser utilizado de forma conjunta con un

temporizador externo o un sistema de control a distancia independiente.

Downloaded from www.vandenborre.be

❖ Las superficies son susceptibles de calentarse durante el uso del aparato.

❖ Para obtener información acerca de cómo limpiar las superficies en contacto con los alimentos, consulte la sección “Limpieza y mantenimiento” en la página ES-20-21.

❖ Atención: Si se utiliza el aparato en el modo combinado, se recomienda que los niños estén bajo supervisión de adultos cuando utilicen el horno, dado que podría alcanzar temperaturas elevadas.

INSTRUCCIONES IMPORTANTES RELACIONADAS CON LA SEGURIDAD

- Cuando no piense utilizar el horno de microondas durante un período de tiempo prolongado, desconéctelo del suministro eléctrico. Para ello, retire el enchufe de la toma de corriente.
- El enchufe será el dispositivo de desconexión principal y deberá permanecer accesible en todo momento.
- El horno de microondas no podrá utilizarse con la puerta abierta debido a que los interbloqueos de seguridad de la puerta incorporan un mecanismo que desactiva las funciones de cocinado cuando se abre la puerta. El funcionamiento del horno de microondas con la puerta abierta podría tener como resultado una exposición peligrosa a la energía de las microondas. Es muy importante que no interfiera ni anule de alguna manera los dispositivos de cierre de seguridad incorporados en el mecanismo de la puerta.
- No permita que penetre agua ni ningún otro líquido en el interior del horno a través de las ranuras de ventilación.
- No coloque objetos que puedan quedar atrapados entre la puerta y la parte frontal del horno, ni permita la acumulación de suciedad o residuos de productos de limpieza en las superficies de sellado de la puerta.
- Evite utilizar recipientes con lados rectos y cuellos estrechos.

Downloaded from www.vandenborre.be

- Remueva cualquier líquido antes de volver a introducir el recipiente en el microondas a mitad del tiempo de calentamiento.
- Después de calentar, deje siempre un tiempo para que repose. Remueva o agite el contenido y compruebe su temperatura antes de su consumo.

Advertencias sobre el vaporizador:

- Utilice el vaporizador únicamente con la función de microondas.
- No ponga en marca el horno microondas con el vaporizador vacío.
- No limpie el vaporizador con limpiadores corrosivos o utensilios puntiagudos.
- La temperatura segura del vaporizador no deberá superar los 80 °C.
- Se podría producir decoloración del vaporizador debido a la grasa y el azúcar contenidos en los alimentos.

UTENSILIOS DE COCINA

Los utensilios deberán ser evaluados para garantizar que son aptos para su uso en el horno de microondas.

Materiales que se pueden utilizar en el horno microondas

Utensilios	Observaciones
Papel de aluminio	Sólo a modo de protección. Se pueden utilizar pequeñas piezas lisas para cubrir las partes delgadas de carne o de aves de corral y evitar así que se cocinen en exceso. Se podrían producir chispas si el aluminio está demasiado cerca de las paredes del horno. El papel de aluminio deberá permanecer, como mínimo, a 2,5 cm de distancia de las paredes del horno.
Plato dorador	Siga las instrucciones del fabricante. La parte inferior del plato dorador deberá estar, como mínimo, 5 mm por encima del plato giratorio. El uso inapropiado podría ocasionar la rotura del plato giratorio.
Vajilla	Únicamente adecuada para microondas. Siga las instrucciones del fabricante. No utilice platos agrietados o desconchados.
Tarros de cristal	Acuérdese siempre de quitar la tapa. Utilice sólo para calentar los alimentos hasta que estén tibios. La mayoría de los tarros de cristal no son resistentes al calor y pueden llegar a romperse.
Cristalería	Use solamente cristalería resistente al calor del horno. Asegúrese de que no tenga adornos metálicos. No utilice platos agrietados o desconchados.
Bolsas para cocinar en el horno	Siga las instrucciones del fabricante. No las cierre con un lazo metálico. Haga pequeñas incisuras para permitir que escape el vapor.
Platos y copas de papel	Utilice únicamente para un cocinado/calentamiento breve. No deje el microondas desatendido mientras esté funcionando.

Downloaded from www.vandenborre.be

Toallas de papel	Utilice para cubrir los alimentos para recalentar y absorber la grasa. Utilice bajo supervisión solamente para cocinados breves.
Papel encerado	Utilice como recubrimiento para evitar salpicaduras o como envoltura para cocinar al vapor.
Plástico	Únicamente adecuado para microondas. Siga las instrucciones proporcionadas por el fabricante. Deberá estar etiquetado como "Seguro para microondas". Algunos recipientes de plástico se ablandan a medida que empiezan a calentarse los alimentos en su interior. Las "bolsas para hervir" y bolsas de plástico cerradas herméticamente deberán cortarse, pincharse, o abrirse en ellas ranuras, conforme a las instrucciones del paquete.
Envoltura de plástico	Únicamente adecuada para microondas. Se utiliza para cubrir los alimentos durante el cocinado y retener la humedad. No permita que el plástico entre en contacto con los alimentos.
Termómetros	Aptos para microondas solamente (termómetros para carne y dulces).
Papel parafinado	Utilice como recubrimiento para prevenir salpicaduras y retener la humedad.

Materiales que no deben utilizarse en un horno microondas

Utensilios	Observaciones
Bandejas de aluminio	Podrían causar chispas. Transfiera los alimentos a platos aptos para su uso en microondas.
Cartones con asas metálicas	Podrían causar chispas. Transfiera los alimentos a platos aptos para su uso en microondas.
Utensilios de metal o decoraciones metálicas	El metal blinda los alimentos frente a la energía de microondas. Las decoraciones de metal podrían ocasionar chispas.
Lazos de metal	Podrían causar chispas y provocar un incendio en el horno.
Bolsas de papel	Podrían causar un incendio en el horno.
Gomaespuma	La gomaespuma se puede derretir o contaminar el líquido del interior cuando se expone a altas temperaturas.
Madera	La madera se seca en el horno microondas y podría partirse o agrietarse.

NOTAS:

- Deberá tenerse cuidado al retirar utensilios o el plato giratorio de cristal del horno, ya que podrían haber alcanzado una temperatura elevada durante el cocinado.
- Utilice únicamente un termómetro que haya sido aprobado para su uso en hornos microondas.
- Asegúrese de que el plato giratorio esté correctamente instalado en su sitio cuando utilice el horno microondas.

Downloaded from www.vandenborre.be

DESCRIPCIÓN DEL APARATO

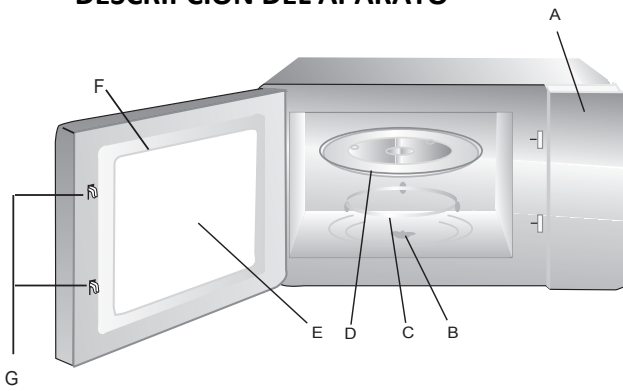

A. Panel de control
B. Eje giratorio
C. Aro giratorio
D. Plato giratorio
E. Ventana de observación
F. Conjunto de la puerta
G. Sistema de cierre de seguridad
H. Grill
I. Vaporizador

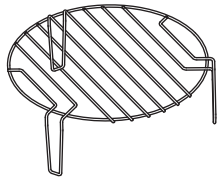

H

I

Plato giratorio

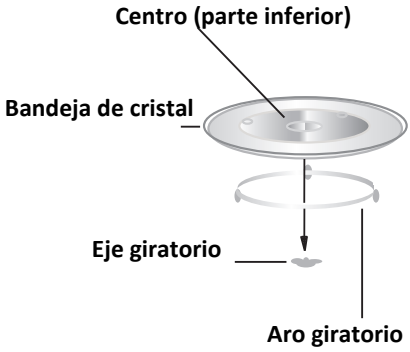

- Nunca coloque la bandeja de cristal boca abajo. Asegúrese de que no haya ningún obstáculo que pueda limitar el desplazamiento de la bandeja de cristal.
- Siempre se deberán utilizar la bandeja de cristal y el aro giratorio durante el cocinado.
- Los alimentos y los recipientes de los alimentos siempre deberán colocarse sobre la bandeja de cristal para el cocinado.
- Si la bandeja de cristal o el aro presentaran grietas o roturas, póngase en contacto con su servicio técnico autorizado más próximo.

Downloaded from www.vandenborre.be

INSTALACIÓN DEL HORNO MICROONDAS

Preparación

Retire todos los materiales de embalaje y accesorios. Examine el horno para determinar la posible existencia de daños tales como abolladuras o puerta rota. No instale el horno microondas si estuviera dañado.

Empotrado: Retire cualquier película protectora que exista en la superficie del armario donde se vaya a empotrar el microondas.

No retire la tapa de mica de color marrón claro sujeta al receptáculo del horno y que protege el magnetrón.

Posición

- Elija una superficie plana donde exista suficiente espacio para las salidas y/o entradas de ventilación.

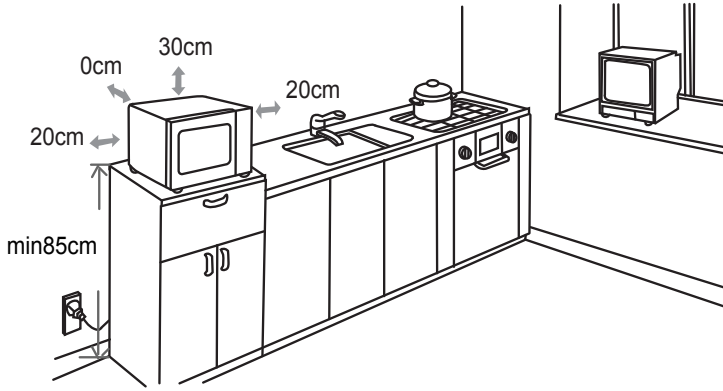

- El horno microondas deberá colocarse sobre una superficie con una altura de más de 850 mm respecto al suelo.
- Deberá dejarse un espacio libre mínimo de 20 cm a ambos lados del horno.
- La altura mínima de espacio libre encima de la parte superior del horno deberá ser de 30 cm.
- No quite las patas de apoyo de la parte inferior del horno.
- La obstrucción de las entradas y/o salidas de ventilación podrían dañar el horno.
- Coloque el horno lo más lejos posible de aparatos de radio y TV.
- El funcionamiento del horno de microondas podría causar interferencias en la recepción de la señal de radio o televisión.
- Conecte el horno a una toma de corriente estándar con conexión a tierra. Asegúrese de que la tensión y la frecuencia del suministro eléctrico sean idénticas

a las indicadas en la etiqueta de especificaciones técnicas existente en el aparato.

- **ADVERTENCIA**: No instale el horno sobre una hornilla de cocina o sobre cualquier otro aparato que genere calor. De instalarse junto o encima de una fuente de calor, podrían producirse daños del horno y la garantía que acompaña al aparato quedaría anulada.

Downloaded from www.vandenborre.be

PANEL DE CONTROL

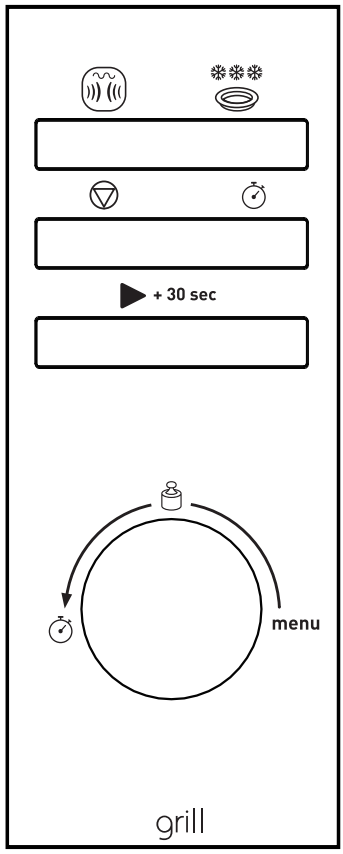

Microondas/Grill/Modo combinado
Pulse este botón para establecer el nivel de potencia del microondas, un programa de cocinado con grill o seleccione una de las dos configuraciones de cocinado combinado.

Descongelación por peso o tiempo
Pulse este botón para descongelar los alimentos por peso o por tiempo.

Parar/Borrar

- Pulse este botón para cancelar cualquier configuración efectuada o reiniciar el horno antes de establecer un programa de cocinado.
- Púlselo una sola vez para detener provisionalmente el cocinado, o bien dos veces para cancelarlo totalmente.
- También se utiliza para establecer el bloqueo para niños.

Reloj/Temporizador de cocinado
Pulse este botón para configurar la hora del reloj o el temporizador de cocinado.

+ 30 sec **Iniciar/+30 segundos/Confirmar**

- Pulse este botón para iniciar un programa de cocinado o para configurar el programa de cocinado rápido.
- Pulse para confirmar el ajuste.

/ / **menú** (selector)
Gire este mando para seleccionar un menú de cocinado automático, o bien para introducir el tiempo o el peso.

Downloaded from www.vandenborre.be

UTILIZACIÓN

Al enchufar el horno a la red eléctrica, aparecerá “0:00” en la pantalla y se emitirá un pitido.

General

- Pulse una vez para detener temporalmente el cocinado. Podrá reanudarlo de nuevo pulsando 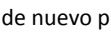 , o pulse dos veces para cancelar el programa de cocinado.
- Una vez agotado el tiempo de cocinado seleccionado, el horno emitirá cinco pitidos y volverá al modo en espera.

Ajuste del reloj

- Pulse dos veces para establecer el reloj en el ciclo de 24 horas; los dígitos de las horas parpadearán.
- Gire para ajustar los dígitos de las horas (la hora deberá introducirse en el formato de 24 horas).
- Pulse ; los dígitos de los minutos parpadearán.
- Gire para ajustar los dígitos de los minutos.
- Pulse para confirmar el ajuste. La indicación “:” parpadeará en la pantalla.

NOTA: Durante el ajuste del reloj, si pulsa , el horno volverá al estado anterior.

Temporizador de cocinado

- Pulse una vez. La pantalla mostrará “00:00”.
- Gire para introducir el tiempo correcto. El tiempo máximo de cocinado es de 95 minutos.
- Pulse 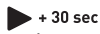 para confirmar el ajuste. El indicador luminoso del reloj parpadeará.
- El indicador luminoso del reloj se apagará cuando se haya alcanzado el tiempo de cocinado. La alarma sonará 5 veces.

Downloaded from www.vandenborre.be

Cocinado en modo microondas

El tiempo máximo de cocinado es de 95 minutos.

Podrá seleccionar un nivel de potencia pulsando .

Pulse	Pantalla	Potencia de cocinado
una vez	P100	100%
dos veces	P80	80%
3 veces	P50	50%
4 veces	P30	30%
5 veces	P10	10%

Ejemplo: Selección del 80 % de la potencia para un intervalo de cocinado de 20 minutos.

- Pulse una vez. “P100” parpadeará en la pantalla.
- Pulse de nuevo o gire para seleccionar una potencia de microondas del 80 %.
  “P80” parpadeará en la pantalla.
- Pulse + 30 sec para confirmar.
- Gire para establecer el tiempo de cocinado hasta que la pantalla muestre “20:00”.
- Pulse + 30 sec para iniciar el cocinado.

NOTA: Podrá comprobar la potencia de cocinado durante el mismo pulsando .

Cocinado con grill

El tiempo máximo de cocinado es de 95 minutos.
Ejemplo: Selección del 100% de la potencia para un intervalo de cocinado de 10 minutos.

1. Pulse repetidamente hasta que “G” parpadee en la pantalla.
2. Pulse + 30 sec para confirmar.
3. Gire para ajustar el tiempo de cocinado hasta que aparezca “10:00” en la pantalla.
4. Pulse + 30 sec para iniciar el cocinado.

Downloaded from www.vandenborre.be

NOTA: Una vez transcurrida la mitad del tiempo de cocinado, el horno pitará dos veces para recordarle que dé la vuelta a los alimentos para un mejor aspecto de asado de los alimentos. Después de dar la vuelta a los alimentos, cierre la puerta del horno y pulse ▶ + 30 sec para continuar el cocinado. De no efectuarse acción alguna, el horno seguirá funcionando normalmente.

Cocinado en modo combinado

Esta función le permite combinar el cocinado mediante microondas y grill en dos configuraciones diferentes. El tiempo máximo de cocinado es de 95 minutos.

- Pulse repetidamente hasta que “C-1” o “C-2” parpadee en la pantalla.
- Pulse ▶ + 30 sec para confirmar.

4. Gire para establecer el tiempo de cocinado deseado.
5. Pulse ▶ + 30 sec para iniciar el cocinado.

Pantalla	Potencia del microondas	Potencia del grill
C-1	55%	45%
C-2	36%	64%

Cocinado rápido

1. En estado en espera, pulse ▶ + 30 sec para cocinar con un nivel de potencia del 100 % durante 30 segundos. Cada vez que pulse el botón, el cocinado se incrementará en 30 segundos. El tiempo máximo de cocinado es de 95 minutos.
2. En el modo en espera, gire en el sentido contrario de las agujas del reloj para seleccionar el tiempo de cocinado y, a continuación, pulse ▶ + 30 sec para cocinar con una potencia de microondas del 100 %.
3. Durante el cocinado con microondas, grill y en modo combinado, pulse ▶ + 30 sec para cocinar con un nivel de potencia del 100 % durante 30 segundos. Cada vez que pulse el botón, el cocinado se incrementará en 30 segundos.

NOTA: Esta función no es operativa durante la descongelación y el cocinado con menú automático.

Descongelación por peso

Podrá utilizar el horno para descongelar alimentos en función del peso seleccionado. El tiempo de descongelación y el nivel de potencia se configurarán de forma automática una vez introducido el peso de los alimentos a descongelar. El peso de los alimentos congelados podrá variar entre 100 y 2.000 g

Downloaded from www.vandenborre.be

1. Pulse una vez. i. Se mostrará "dEF1" en la pantalla.

2. Gire para seleccionar el peso deseado de los alimentos.

3. Pulse 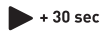 para iniciar la descongelación.

Descongelación por tiempo

Podrá seleccionar la descongelación de los alimentos introduciendo el tiempo de descongelación por su cuenta.

1. Pulse dos veces. i. Se mostrará "dEF2" en la pantalla.

2. Gire para seleccionar el tiempo de descongelación. El tiempo de descongelación máximo es de 95 minutos.

3. Pulse para iniciar la descongelación.

Cocinado en varias etapas

El horno podrá programarse para un máximo de 2 etapas de cocinado automáticas.

NOTA:

- El cocinado de menú automático no podrá seleccionarse en el programa de cocinado de múltiples etapas.
- El modo de descongelación solamente podrá configurarse como primera etapa.

Supongamos que desea establecer el siguiente programa de cocinado:

Descongelación (durante 5 minutos)
↓
Cocinado con microondas (nivel de potencia del 80 % durante 7 minutos)

1. Pulse dos veces. i. Se mostrará “dEF2” en la pantalla.

2. Gire para seleccionar el tiempo de descongelación hasta que la pantalla muestre “5:00”.

3. Pulse una vez.

Downloaded from www.vandenborre.be

4. Pulse repetidamente o gire para seleccionar el nivel de potencia de microondas hasta que aparezca “P80” en la pantalla.
5. Pulse para confirmar.
6. Gire para seleccionar el tiempo de cocinado hasta que aparezca “7:00”.
7. Pulse para iniciar el cocinado.

NOTA: Una vez finalizada una de las etapas de cocinado, sonará un pitido para indicar que ha comenzado la siguiente etapa.

Menú automático

Para los alimentos de la tabla siguiente, no será necesario programar la potencia y el tiempo de cocinado. Lleve a cabo los pasos siguientes:

1. En el modo en espera, gire en sentido de las agujas del reloj para seleccionar el menú deseado de la siguiente tabla.
2. Pulse 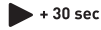 para confirmar.
3. Gire para seleccionar el peso del alimento.
4. Pulse 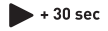 para iniciar el cocinado.

Menú	Peso
A-1 Pizza	200 g
	400 g
A-2 Carne	250 g
	350 g
	450 g
A-3 Verduras	200 g
	300 g
	400 g
A-4 Pasta	50 g (con 450 ml de agua fría)
	100 g (con 800 ml de agua fría)
A-5 Patatas	1 (aprox. 200 g)
	2 (aprox. 400 g)
	3 (aprox. 600 g)
A-6 Pescado	250 g
	350 g
	450 g
A-7 Bebidas	1 taza (120 ml)
	2 tazas (240 ml)
	2 tazas (360 ml)
A-8 Palomitas de maíz	50 g
	85 g
	100 g

Downloaded from www.vandenborre.be

NOTA: Pele las patatas y luego córtelas en 2 o 3 trozos iguales antes del cocinado.

Alimentos

Alimentos prohibidos

Cuando quiera utilizar el horno microondas para cocinar los alimentos, jamás intente hacer lo siguiente:

- Intentar freír alimentos: es imposible controlar la temperatura de los aceites y otras grasas – riesgo de incendio.
- Intentar cocinar o calentar huevos con la cáscara, huevos duros, con o sin la cáscara, o caracoles – podrían explotar.
- Intentar cocinar alimentos con su cáscara intacta (p.ej. castañas) o con una piel dura (p.ej. tomates, patatas, salchichas) – podrían cuartearse.

Temperatura de los alimentos

El funcionamiento de un microondas es tal que sólo actúa sobre los alimentos y los calienta. Por esta razón, los recipientes pueden permanecer relativamente fríos mientras que los alimentos en su interior pueden estar muy calientes.
Para evitar riesgos de quemaduras, remueva el contenido y compruebe su temperatura con cuidado antes de servirlo, especialmente a los niños.
Agite bien los biberones y vierta unas gotas sobre su muñeca para comprobar la temperatura.

Preparación de los alimentos para cocinarlos en el microondas

Retire las tetinas y las tapas de los biberones y los potitos antes de calentarlos en el microondas.
Los alimentos deberán taparse por los siguientes motivos:

- Para evitar que los alimentos salpiquen las paredes internas del microondas.
- Para retener el agua de los alimentos, que es lo que permite su cocinado en el microondas.

Calentar líquidos

Los líquidos calentados en el microondas pueden derramarse de repente al sacarlos del microondas. Este fenómeno se debe a que el vapor producido al alcanzar la temperatura de ebullición tiende a quedarse atrapado en el líquido hasta que sufre el más mínimo movimiento.
Para evitar este fenómeno y la posibilidad de sufrir quemaduras, acuérdese siempre de introducir una cuchara de plástico en el líquido que desee calentar.
A los recipientes se les puede hacer una prueba muy sencilla para comprobar su “transparencia” en el microondas.
Coloque un recipiente vacío y un vaso de agua en el plato giratorio y ponga el horno microondas en funcionamiento a la potencia máxima durante un minuto.
Una vez transcurrido el minuto:

Downloaded from www.vandenborre.be

- Si el recipiente está frío, será "transparente" y podrá utilizarse para cocinar con microondas.
- Si el recipiente está templado o caliente, será absorbente y no deberá utilizarse para cocinar con microondas.

Bloqueo para niños

El bloqueo para niños impide que el horno pueda ponerse en marcha accidentalmente o por parte de niños sin supervisión.

1. Para activar el bloqueo para niños, pulse y mantenga presionado hasta que suene un pitido y el símbolo de bloqueo aparezca en la pantalla. En el estado de bloqueo, todos los botones estarán desactivados.

2. Para cancelar el bloqueo para niños, pulse y mantenga presionado hasta que suene un pitido y el símbolo de bloqueo desaparezca de la pantalla.

NOTA: Esta función únicamente estará disponible cuando el horno no esté funcionando.

LIMPIEZA Y MANTENIMIENTO

Antes del efectuar cualquier tarea de limpieza o mantenimiento, desenchufe el horno microondas de la red eléctrica y espere a que se haya enfriado a la temperatura ambiente.

Advertencia general

La limpieza frecuente del horno microondas evitará la formación de humo y malos olores durante el cocinado, así como la generación de chispas en el interior del horno y alrededor de la junta de la puerta.
No deje que se acumulen restos de comida o grasa en el interior del horno o en la junta de la puerta.
Asegúrese de mantener la cubierta de guíaondas limpia en todo momento. Si se dejaran acumular depósitos de grasa en la cubierta, se podrían producir chispas y daños en el horno, lo cual anularía la garantía.

Puerta del horno

Utilice un paño húmedo para eliminar cualquier resto de alimentos o grasa que pudiera haberse acumulado entre la junta de la puerta y el interior del horno, ya que es importante mantener limpia esta zona en todo momento.

Paredes interiores

Elimine cualquier salpicadura de grasa de las paredes de la cavidad interior del horno utilizando agua y jabón. Seguidamente, aclare y seque con un paño.
Deberá esmerarse en la limpieza de la junta de la puerta y el interior del horno microondas para asegurarse de que la puerta cierre correctamente y no se produzcan chispas entre la cavidad del horno y el conjunto de la puerta.
No utilice productos abrasivos, tales como estropajos, que pudieran dañar la superficie interior del horno microondas o la puerta.

Downloaded from www.vandenborre.be

Únicamente deberá utilizarse agua jabonosa tibia para limpiar las superficies de acero inoxidable del aparato.

Superficies exteriores
Utilice un trapo húmedo para limpiar la superficie exterior.
No utilice productos abrasivos, tales como estropajos, que pudieran dañar el acabado de las superficies. Evite por todos los medios que entre agua por los orificios de ventilación del aparato.
Los accesorios se deberán lavar a mano con agua jabonosa templada.

PRECAUCIÓN:
Algunas cubiertas de guíaondas se pueden dañar fácilmente. Tenga cuidado cuando las limpie.
No lave los accesorios en el lavavajillas.

Limpie las superficies que entren en contacto con los alimentos.
Por motivos de higiene, el plato de vidrio deberá limpiarse con regularidad, dado que es el elemento que puede entrar en contacto con los alimentos con mayor facilidad.

El plato se deberá limpiar con agua tibia y líquido lavavajillas, y secarse bien a continuación.

Si el interior del horno y la junta de la puerta no se mantienen perfectamente limpios, existe el riesgo de dañar el horno e invalidar la garantía debido a las chispas producidas en su interior.

Nunca raspe las paredes internas del horno con objetos afilados.

ESPECIFICACIONES

Potencia nominal de entrada (Microondas): 1450 W
Tensión: 230 V~ 50 Hz
Potencia en modo parrilla: 1150 W
Frecuencia de microondas: 2450 MHz

SOLUCIÓN DE PROBLEMAS

Fenómenos normales	
El horno microondas interfiere con la recepción de TV	La recepción de la radio y la televisión podría verse afectada cuando el horno microondas esté en funcionamiento. Lo mismo sucede con aquellas interferencias producidas por pequeños electrodomésticos tales como batidoras, aspiradores o ventiladores eléctricos. Se trata de un fenómeno normal.
Luz del horno tenue	Durante el cocinado de microondas a baja potencia, la luz del horno se podría atenuar. Se trata de un fenómeno normal.

Downloaded from www.vandenborre.be

El vapor se acumula en la puerta y se emite aire caliente por las ranuras de ventilación	Durante el cocinado, podría desprenderse vapor de los alimentos. La mayor parte del vapor se escapa por ranuras de ventilación. Aunque también se puede acumular en otros lugares, tales como la puerta del horno. Se trata de un fenómeno normal.
Se ha puesto en marcha el horno accidentalmente sin que haya alimentos en su interior.	Se prohíbe hacer funcionar el aparato sin alimentos en su interior. Proceder de esta manera es muy PELIGROSO.

Problema	Causa probable	Solución
No es posible encender el microondas.	El cable de alimentación no está correctamente enchufado.	Desenchufe el aparato y vuelva a enchufarlo de nuevo después de 10 segundos.
	Hay alguna anomalía en la toma de corriente.	Verifique la toma de corriente enchufando otro aparato.
El horno no calienta.	La puerta no está bien cerrada.	Cierre bien la puerta.
El plato giratorio de cristal hace ruido durante el funcionamiento del microondas.	El carril del rodillo y la superficie inferior del horno están sucios.	Consulte la sección del manual titulada “LIMPIEZA Y MANTENIMIENTO” para informarse sobre cómo limpiar cualquier elemento del aparato que esté sucio.
	La bandeja de cristal no está colocada correctamente.	Coloque la bandeja de cristal del modo adecuado.

Pedimos disculpas por cualquier molestia debido a inconsistencias menores en estas instrucciones como consecuencia del esfuerzo continuo por mejorar y desarrollar nuestros productos.

En caso de haber algún problema, devuélvao a la tienda donde lo compró.

Darty Plc © UK: EC1N 6TE 01/ 04 / 2014