Gebruiks- en montagehandleiding



NL **ORIGINELE GEBRUIKSHANDLEIDING**

LIEBHERR

Inhoudsopgave

1 Algemene veiligheidsaanwijzingen..... 3
1.1 Gebruik conform de voorschriften..... 3
1.2 Voorzienbaar onjuist gebruik..... 3
1.3 Gebruikersgroep..... 4
1.4 Waarschuwingen - Gevaren voor de gebruiker..... 4
1.5 Storingen, schade en reparaties..... 4
1.6 Afvalverwerking..... 4
1.7 Conformiteit..... 5
1.8 Klimaatklassen..... 5
1.9 SVHC-stoffen volgens de REACH-verordening..... 5
1.10 EPREL-database..... 5
1.11 Open-Source-licenties..... 5
1.12 Product-cyberbeveiliging..... 5
1.13 Reserveonderdelen..... 5
1.14 Waarschuwingsniveaus..... 5

2 Het apparaat in vogelvlucht..... 5
2.1 Leveringsomvang..... 5
2.2 Apparaat- en uitrustingsoverzicht..... 6
2.3 SmartDevice..... 6

3 Opstellen en aansluiten..... 6
3.1 Opstellingsvoorwaarden..... 6
3.2 Afmetingen apparaat..... 7
3.3 Ventilatie-eisen..... 8
3.4 Aansluitmaten voor de stroomvoorziening..... 8
3.5 Apparaat transporteren..... 8
3.6 Apparaat uitpakken..... 9
3.7 Wissel deurscharniering..... 9
3.8 Wandafstandshouder monteren*..... 16
3.9 Apparaat plaatsen..... 16
3.10 Apparaat uitlijnen..... 17
3.11 Meerdere apparaten opstellen..... 17
3.12 Apparaat in een keukenblok integreren..... 17
3.13 Na het opstellen..... 19
3.14 Apparaat op de stroomvoorziening aansluiten..... 19
3.15 Afvalverwerking van de verpakking..... 19

4 Werking van het Touch-display..... 19
4.1 Navigatie en verklaring van symbolen..... 19
4.2 Menu's..... 20
4.3 Slaapstand..... 21

5 In gebruik nemen..... 21
5.1 Apparaat inschakelen (eerste inbedrijfstelling)..... 21
5.2 EasyTwist-Ice in gebruik nemen*..... 21

6 Opslag..... 21
6.1 Instructies voor opslag..... 21
6.2 Koelgedeelte..... 22
6.3 EasyFresh 22
6.4 Vriesgedeelte..... 22
6.5 Opslagtijden..... 23

7 Energie sparen..... 23

8 Bediening..... 23
8.1 Bedienings- en weergave-elementen..... 23
8.1.1 Status-weergave..... 23
8.1.2 Symbolen..... 23
8.2 Apparaatfuncties..... 23
8.2.1 Opmerkingen over de functies van het apparaat.... 23
Apparaat uit- en inschakelen..... 24
Temperatuurzone uit- en inschakelen..... 24
Temperatuur..... 24
D-Value*..... 25
SuperCool..... 25
PowerCool 26
SuperFrost..... 26
PartyMode 27
HolidayMode..... 27
SabbathMode..... 28
E-Saver 28
CleaningMode..... 29
Invoerblokkering..... 29
Herinnering..... 30
Temperatuureenheid..... 30
Display-helderheid..... 30
WLAN..... 30
Apparaatinformatie..... 31
Software..... 32
Start ontdooicyclus..... 32
Deuralarm..... 32
Demomodus..... 32
Resetten naar fabrieksinstellingen..... 33
8.3 Meldingen..... 33
8.3.1 Overzicht van waarschuwingen..... 34
8.3.2 Waarschuwingen beëindigen..... 34
8.3.3 Overzicht van herinneringen..... 35
8.3.4 Herinneringen beëindigen..... 35

9 Uitrusting..... 35
9.1 Deurrekken..... 35
9.2 bergvlakken..... 36
9.3 VarioSafe *..... 38
9.4 Laden..... 40
9.5 Vakdeksel EasyFresh-safe..... 41
9.6 Glasplaten..... 41
9.7 EasyTwist-Ice*..... 42
9.8 VarioSpace..... 43
9.9 Flessenhouder..... 43
9.10 Koelaccu*..... 43
9.11 FlexCube*..... 43

10 Onderhoud..... 44
10.1 FreshAir-actiefkoolfilter..... 44
10.2 Flessenhouder verwijderen/plaatsen*..... 44
10.3 Deurrek demonteren*..... 44
10.4 Deurrek monteren*..... 45
10.5 Uitschuifsystemen demonteren/monteren..... 45
10.6 Vakdeksel EasyFresh-safe..... 45

10.7 Apparaat ontdooien..... 45
10.8 Apparaat reinigen..... 46

11 Klantenhulp..... 48
11.1 Technische gegevens..... 48
11.2 Bedrijfsgeluiden..... 49
11.3 Technische storing..... 49
11.4 Klantenservice..... 51
11.5 Typeplaatje..... 51

12 Buiten bedrijf stellen..... 51

13 Afvoeren..... 51
13.1 Apparaat voor afvoeren voorbereiden..... 51
13.2 Verwijder het apparaat op een milieuvriendelijke manier..... 52

De fabrikant werkt voortdurend aan de verdere ontwikkeling van alle typen en modellen. Daarom vragen wij uw begrip dat wij ons het recht voorbehouden veranderingen in vorm, inrichting en technologie aan te brengen.

Symbool	Uitleg
	**Gebruiksaanwijzing lezen** Om alle voordelen van uw nieuwe apparaat te leren kennen, moet u de instructies in deze gebruiksaanwijzing aandachtig doorlezen.
	**Aanvullende informatie op het internet** De digitale handleiding met aanvullende informatie en in andere talen kunt u vinden op internet via de QR-code op de voorkant van de handleiding of door het servicenummer in te voeren op **home.liebherr.com/fridge-manuals**. Het servicenummer vindt u op het typeplaatje: 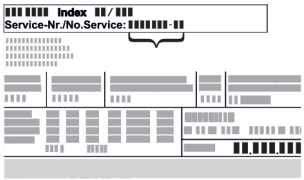 *Fig.* Voorbeeld
	**Apparaat controleren** Controleer alle onderdelen op transportschade. Neem bij op- of aanmerkingen contact op met de distributeur of de klantenservice.
	**Afwijkingen** De gebruiksaanwijzing geldt voor verschillende modellen, afwijkingen zijn mogelijk. Secties die alleen van toepassing zijn op bepaalde apparaten worden met een sterretje (*) aangeduid.
	**Instructies voor actie en resultaten van de actie** Instructies voor actie worden aangeduid met een ▶. De resultaten van de actie worden aangeduid met een ▷.
	**Video's** Video's over de apparaten vindt u op het YouTube-kanaal van Liebherr-Hausgeräte.

Open-Source-licenties:

Het apparaat bevat softwarecomponenten, die Open-Source-licenties gebruiken. Informatie over de gebruikte Open-Source-licenties kunt u hier vinden: **home.liebherr.com/open-source-licences**

Deze gebruikersinformatie geldt voor de volgende apparaten:

CN...	50.. / 52.. / 57.. / 76.. / 77..
KGN...	52Z03 / 57Z03
KGN...	52Vc03 / 52Vd03 / 57Vc03 / 57Vd03 / 57Va03
KGN..	1863 / 2063
KGN	52Vc03
KGN	52Vb03
KGNSF	F52Vc03
CNC	1853-2
CNC	2003-2
CNSDC	1853-2
CNSDC	2003-2

Aanwijzing
Als uw apparaat een N in de apparaataanduiding bevat, is het een NoFrost-apparaat.

1 Algemene veiligheidsaanwijzingen

Bewaar deze gebruikersinformatie op een veilige plaats, zodat u ze op elk moment kunt raadplegen.

Als u het apparaat verstrekt aan iemand anders, geef deze gebruikersinformatie dan door aan de volgende eigenaar.

Om het apparaat goed en veilig te gebruiken, moet u deze gebruikersinformatie vóór installatie en gebruik zorgvuldig doorlezen. Volg altijd de aanwijzingen, veiligheidsvoorschriften en waarschuwingen die erin staan. Ze zijn belangrijk zodat u het apparaat veilig en correct kunt installeren en gebruiken.

1.1 Gebruik conform de voorschriften

- Dit apparaat is bedoeld voor gebruik in huishoudelijke en soortgelijke toepassingen zoals:
  - personeelskeukens in winkels, kantoren en andere werkomgevingen
  - in de landbouw en door gasten in hotels, motels en andere accommodaties
  - in bed & breakfasts
  - in catering- en soortgelijke grootschalige toepassingen
- Ander gebruik:
  - Alle andere toepassingen zijn ontoelaatbaar.

1.2 Voorzienbaar onjuist gebruik

De volgende toepassingen zijn uitdrukkelijke verboden:

- Opslag en koeling van:
  - Chemisch onstabiele, brandbare of bijtende stoffen
  - Explosieve stoffen, zoals spuitbussen met brandbaar drijfgas
  - Medicijnen, bloedplasma, laboratoriumpreparaten of soortgelijke stoffen en producten die onder de Richtlijn Medische Hulpmiddelen 2007/47/EG vallen
- Gebruik in explosiegevaarlijke omgevingen

Ondeskundig gebruik van het apparaat leidt tot beschadiging aan of bederf van de opgeslagen levensmiddelen.

1.3 Gebruikersgroep

- Dit apparaat mag niet worden gebruikt door personen (inclusief kinderen) met beperkte fysieke, sensorische of mentale vermogens of personen met een gebrek aan ervaring en kennis, tenzij ze onder toezicht staan van een persoon die verantwoordelijk is voor hun veiligheid of het gebruik van het apparaat aan hen is uitgelegd. Kinderen moeten onder toezicht staan om ervoor te zorgen dat ze niet met het apparaat spelen.
- Kinderen van 3 tot 8 jaar mogen de koelkast/vriezer vullen en leeghalen.

1.4 Waarschuwingen - Gevaren voor de gebruiker

- WAARSCHUWING: Houd ventilatieopeningen in de behuizing van het apparaat of in ingebouwde apparatuur vrij van obstakels.
- WAARSCHUWING: Gebruik geen mechanische apparaten of andere middelen om het ontdooiproces te versnellen, anders dan die welke door de fabrikant worden aanbevolen.
- WAARSCHUWING: Koudemiddelcircuit niet beschadigen.
- WAARSCHUWING: Gebruik geen elektrische apparatuur in het koelcompartiment/vriesvak die niet van het door de fabrikant aanbevolen type is.
- WAARSCHUWING: Zorg er bij het plaatsen van het apparaat voor dat de voedingskabel niet wordt bekneld of beschadigd.
- WAARSCHUWING: Plaats geen draagbare contactdozen of voedingsadapters aan de achterkant van het apparaat.

Nadat het apparaat is geïnstalleerd, moet het nog steeds mogelijk zijn om het apparaat los te koppelen van het elektriciteitsnet.

- Toegankelijke stekker (boven, onder of naast het apparaat)
- Activeren van de zekering in de gebouwinstallatie in overeenstemming met de bouwvoorschriften.



WAARSCHUWING: Brandgevaar/brandgevaarlijke stoffen.

Het symbool bevindt zich op de compressor en kan ook op andere plaatsen op het apparaat worden afgebeeld. Het markeert het gevaar voor brandgevaarlijke stoffen. De etiketten niet verwijderen.

- Hoe meer koelmiddel in het apparaat zit, hoe groter de ruimte moet zijn, waar het apparaat in staat. In te kleine ruimten kan bij een lekkage een brandbaar gas-lucht mengsel ontstaan. Per 8 g koelmiddel moet de opstellingsruimte ten minste 1 m^3 groot zijn. Gegevens betreffende het koelmiddel staan op het typeplaatje in de binnenruimte in het apparaat.
- De oppervlakken die in contact kunnen komen met levensmiddelen en toegankelijke afvoersystemen moeten regelmatig worden gereinigd.
- Rauw vlees of rauwe vis in schone, gesloten containers bewaren. Zo voorkomt u dat vlees of vis in contact komen met andere levensmiddelen.
- Als de koelkast/vriezer langere tijd leeg staat, schakel dan het apparaat uit, ontdooi het, maak het schoon, droog en laat de deur open om schimmelvorming te voorkomen.
- Langdurig huidcontact met koude oppervlakken of gekoelde goederen. Gebruik bijvoorbeeld handschoenen ter bescherming.
- Alcoholische dranken of andere middelen die alcohol bevatten alleen gesloten bewaren. Eventueel vrijkomende alcohol kan door elektrische onderdelen worden ontstoken.
- Open de deur slechts korte tijd. Zo voorkomt u dat de temperatuur in het apparaat stijgt.
- Grijp bij het openen en sluiten niet tussen de deur en het apparaat. Vingers kunnen ingeklemd raken.
- Plaats geen voorwerpen in het voorste gedeelte van de onderste glasplaat om een perfecte sluiting van de apparaatdeur te garanderen. (zie 6.2 Koelgedeelte) (zie 9.1 Deurrekken)
- WAARSCHUWING: Dit apparaat moet volgens de gebruiksaanwijzing worden bevestigd om risico's door onvoldoende stabiliteit uit te sluiten.
- Volg de instructies voor het opstellen en aansluiten. (zie 3 Opstellen en aansluiten)

Apparaten met watertank:

- WAARSCHUWING: Alleen vullen met drinkwater.
- EasyTwist-Ice-watertank alleen vullen met drinkwater om vergiftiging door besmet water te voorkomen.*
- Reinig de watertank als deze langer dan 48 uur niet is gebruikt.

1.5 Storingen, schade en reparaties

- Voedingsaansluiting met koudapparaatstekker:
  Als de voedingskabel van dit apparaat beschadigd raakt, moet deze worden vervangen door een speciale aansluitkabel, die verkrijgbaar is bij de fabrikant of zijn klantenservice. De klant mag het vervangen zelf uitvoeren.
- Reparaties en werkzaamheden aan het apparaat mogen alleen door de klantenservice of ander hiertoe opgeleid personeel worden uitgevoerd.
- Trek bij storingen en fouten aan het apparaat de stekker uit het stopcontact of schakel de zekering uit. Houd de stekker altijd vast als u deze uit het stopcontact trekt. Niet aan de kabel trekken.

1.6 Afvalverwerking



De doorgestreepte vuilnisbak geeft aan dat het apparaat niet via het ongesorteerd huishoudelijk afval mag worden weggegooid en gescheiden moet worden ingezameld. Het bevat recyclebare materialen en is indien nodig herbruikbaar.



Het symbool kan op de compressor staan. Het is van toepassing op de olie in de compressor en het wijst op het volgende gevaar: **Kan dodelijk zijn bij inslikken of binnendringen van de luchtwegen.** Deze aanwijzing is alleen van toepassing op recycling. Bij normaal gebruik bestaat er geen gevaar.



Deze of andere soortgelijke etiketten kan zich op de achterkant van het apparaat bevinden. Het geeft aan dat er vacuüm isolatiepanelen (VIP) of perlietpanelen in de deur en/of behuizing zitten. Deze aanwijzing is alleen van toepassing op recycling. De etiketten niet verwijderen.

- De afvalverwerking/recycling van afgedankte apparaten moet daarom vakkundig en volgens de lokaal geldende voorschriften en wetgeving plaatsvinden. Het versleten apparaat bij het transporteren niet beschadigen aan het koelcircuit, zodat het koelmiddel (gegevens op het typeplaatje) en de olie niet ongecontroleerd kunnen wegstromen.
- Houd er rekening mee dat het verwijderen van eventuele bestaande persoonlijke gegevens de taak van de klant is.

- Voor Duitsland: Het apparaat kan gratis worden ingeleverd bij de plaatselijke afvalverzamelcentra voor recycling/herbruikbare materialen via de klasse 1 inzamelcontainers. Bij aankoop van een nieuwe koel/vrieskast en een verkoopoppervlakte > 400 m^2, wordt het oude apparaat ook gratis via de handel teruggenomen.
- EU: Informeer bij uw lokale autoriteiten naar de verwijderingsmogelijkheden van afgedankte apparatuur.

1.7 Conformiteit

Het koudemiddelcircuit is gecontroleerd op lekkages. Het apparaat voldoet aan de van toepassing zijnde veiligheidsvoorschriften en de betreffende EG-richtlijnen.

De volledige tekst van de EU-conformiteitsverklaring is onder het volgende internetadres beschikbaar:
www.liebherr.com

1.8 Klimaatklassen

Het apparaat is naargelang de klimaatklasse bedoeld voor gebruik bij bepaalde omgevingstemperaturen. De voor uw apparaat geldende klimaatklasse is op het typeplaatje aangegeven.

Aanwijzing

▶ Om een optimaal bedrijf te garanderen, de aangegeven omgevingstemperaturen aanhouden.

Klimaatklasse	voor omgevingstemperaturen van
SN	10 °C tot 32 °C
N	16 °C tot 32 °C
ST	16 °C tot 38 °C
T	16 °C tot 43 °C
SN-ST	10 °C tot 38 °C
SN-T	10 °C tot 43 °C

1.9 SVHC-stoffen volgens de REACH-verordening

- U kunt de volgende link gebruiken om te controleren of uw apparaat SVHC-stoffen bevat in overeenstemming met de REACH-verordening:
https://go.liebherr.com/z3eewm

1.10 EPREL-database

- Vanaf 1 maart 2021 zal informatie over de energie-etikettering en eisen inzake ecologisch ontwerp beschikbaar zijn in de Europese productdatabank (EPREL). Onder de volgende link https://eprel.ec.europa.eu/ kunt u de productdatabase vinden. Hier wordt u gevraagd de modelaanduiding in te voeren. De modelaanduiding vindt u op het typeplaatje.

1.11 Open-Source-licenties

- Het apparaat bevat softwarecomponenten, die Open-Source-licenties gebruiken. Informatie over de gebruikte open-source-licenties vindt u hier:
home.liebherr.com/open-source-licenties

1.12 Product-cyberbeveiliging

- Dit apparaat beschikt over functies voor bewaking op afstand of besturingsfuncties in combinatie met de digitale productomgeving van Liebherr-huishoudapparatuur. Deze functies worden beschermd door passende veiligheidsmaatregelen. De gebruiker is verantwoordelijk voor een adequate beveiligde netwerkomgeving, zodat netwerkfuncties veilig kunnen worden gebruikt. Bij het gebruik van systemen van derden via ter beschikking gestelde interfaces (API's) is de veiligheidsondersteuning van Liebherr-huishoudapparatuur beperkt tot het apparaat en de digitale productomgeving van Liebherr-huishoudapparatuur. Informatie over product-cyberbeveiliging vindt u op:
www.liebherr.com/psirt
U kunt daar ook potentiële kwetsbaarheden melden. Liebherr levert beveiligingsupdates voor dit apparaat voor een periode van 10 jaar vanaf het moment dat het op de markt wordt gebracht. Beveiligingsupdates worden beschikbaar gesteld via de digitale productomgeving van Liebherr-huishoudapparatuur. Om beveiligingsupdates te ontvangen, registreert u zich in de SmartDevice-app of in SmartMonitoring en verbindt u het apparaat met de digitale productomgeving van Liebherr-huishoudapparatuur.

1.13 Reserveonderdelen

- De beschikbaarheid van reserveonderdelen voor functiedelen en lagergeschikte onderdelen van de uitrusting is 15 jaar.

1.14 Waarschuwingsniveaus

⚠ **GEVAAR**	Markeert een direct gevaarlijke situatie, die de dood of ernstig lichamelijk letsel tot gevolg kan hebben, als deze niet wordt vermeden.
⚠ **WAARSCHUWING**	Markeert een gevaarlijke situatie, die de dood of ernstig lichamelijk letsel tot gevolg kan hebben, als deze niet wordt vermeden.
⚠ **VOORZICHTIG**	Markeert een gevaarlijke situatie, die de licht of gemiddeld lichamelijk letsel tot gevolg kan hebben, als deze niet wordt vermeden.
LET OP	Markeert een gevaarlijke situatie, die materiële schade tot gevolg kan hebben, als deze niet wordt vermeden.
Aanwijzing	Markeert bruikbare aanwijzingen en tips.

2 Het apparaat in vogelvlucht

2.1 Leveringsomvang

Controleer alle onderdelen op transportschade. Neem bij klachten contact op met de dealer of de klantenservice. (zie 11.4 Klantenservice)

De levering bestaat uit de volgende onderdelen:

- Rechtopstaand apparaat
- Uitrusting (afhankelijk van het model)
- Montagemateriaal (afhankelijk van het model)
- „Quick Start Guide”
- „Installation Guide”*
- Servicebrochure

2.2 Apparaat- en uitrustingsoverzicht

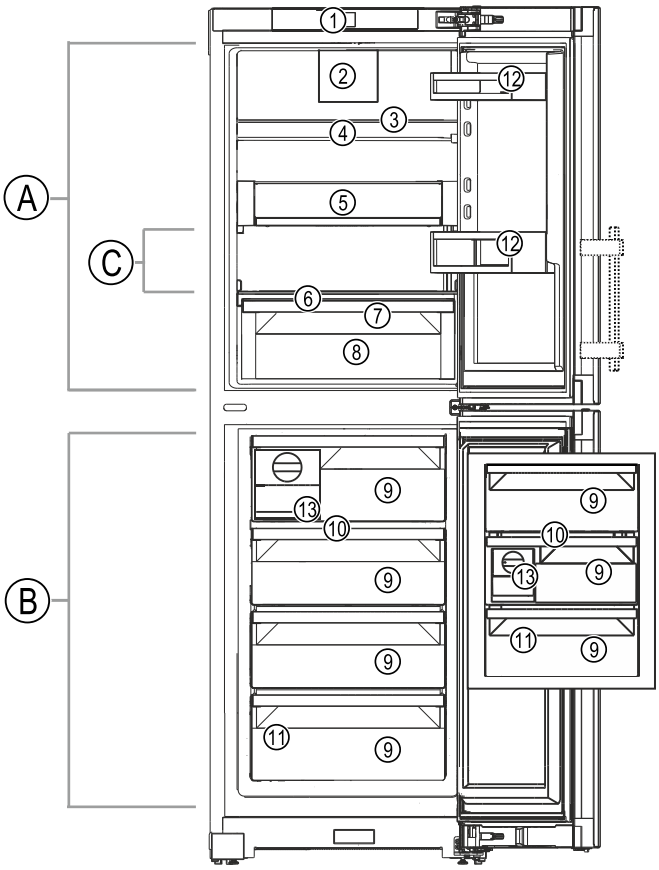

Fig. 1 Voorbeeldweergave

Temperatuurbereik

(A) Koelgedeelte
(B) Vriesgedeelte
(C) Koudste zone

Uitrusting

(1) Bedieningselementen
(2) Ventilator met FreshAir-actievekoolfilters
(3) Deelbaar draagplateau*
(4) Draagplateau
(5) VarioSafe*
(6) Vakdeksel EasyFreshsafe
(7) Dooiwaterafvoer
(8) EasyFresh-safe
(9) Schuiflade
(10) VarioSpace
(11) Typeplaatje
(12) Deurrekken
(13) EasyTwist-Ice*

2.3 SmartDevice

SmartDevice is de netwerkoplossing voor uw koel-vriescombinatie.

Als uw apparaat compatibel is met SmartDevice is of hiervoor is voorbereid, kunt u uw apparaat snel en eenvoudig in uw WLAN integreren. Met de SmartDevice-app kunt u uw apparaat vanaf een mobiel eindapparaat bedienen. In de SmartDevice-app zijn aanvullende functies en instelmogelijkheden beschikbaar.

Op een voor SmartDevice voorbereid apparaat:	Uw apparaat is op gebruik met de SmartDeviceBox voorbereid. U moet eerst de SmartDeviceBox kopen en deze dan installeren. Om uw apparaat met WLAN te kunnen verbinden, moet u de SmartDevice-app downloaden.
Meer informatie over SmartDevice:	**smartdevice.liebherr.com**
SmartDeviceBox in de Liebherr-Hausgeräte-shop kopen:	**home.liebherr.com/shop/de/deu/smartdevicebox.html**
SmartDevice-app downloaden:	

Nadat u de SmartDevice-app geïnstalleerd en geconfigureerd hebt, kunt u uw apparaat met uw WLAN verbinden via de SmartDevice-app en de apparaatfunctie WLAN (zie WLAN) .

Aanwijzing
In de volgende landen is de SmartDevice-functie niet beschikbaar: Rusland, Belarus, Kazachstan.

U kunt de SmartDeviceBox niet gebruiken.

3 Opstellen en aansluiten

3.1 Opstellingsvoorwaarden

De opstellingsvoorwaarden zijn van cruciaal belang om ervoor te zorgen dat u uw apparaat veilig, efficiënt en probleemloos kunt gebruiken.

- Neem alle veiligheidsaanwijzingen in acht.
- Let op de opstellingslocatie en positie in de ruimte.

WAARSCHUWING
Brandgevaar door verkeerd opstellen!
Als een stroomkabel of stekker de achterkant van het apparaat raakt, kunnen de trillingen van het apparaat de stroomkabel of stekker beschadigen en kortsluiting veroorzaken.
- ▶ Voorkom bij het opstellen van het apparaat dat onder het apparaat stroomkabels klem komen te zitten.
- ▶ Apparaat zo opstellen, dat stekker of netsnoer niet tegen het apparaat liggen.
- ▶ Op contactdozen in het apparaatacchterpaneel geen apparaten aansluiten.
- ▶ Meervoudige contactdozen of verdeeldozen en andere elektronische apparaten (bijv. halogeen-transformatoren) mogen **niet** aan het achterpaneel van apparaten worden aangebracht en gebruikt.

WAARSCHUWING
Brandgevaar door vocht!
Wanneer stroomgeleidende delen of de stroomaansluiting vochtig worden, kan dat leiden tot kortsluiting.
- ▶ Het apparaat is ontworpen voor gebruik in een gesloten ruimte. Het apparaat niet buiten, in een vochtige omgeving of binnen bereik van spatwater plaatsen.

WAARSCHUWING
Brandgevaar door lekkend koelmiddel en olie!
Het koelmiddel is milieuvriendelijk maar brandbaar. De olie is ook brandbaar. Uittredend koelmiddel en olie kunnen in hoge concentraties en bij contact met een externe warmtebron ontbranden.
- ▶ Leidingen van het koelmiddelcircuit en de compressor niet beschadigen.

3.1.1 Opstellingslocatie

- Stel het apparaat alleen op in gesloten ruimtes en gebruik het alleen daar.
- Optimale opstellingslocatie is een droge en goed geventileerde ruimte.
- Als het apparaat in zeer vochtige omgeving wordt opgesteld, kan zich aan de buitenzijde van het apparaat condenswater vormen.
  Zorg altijd voor goede ventilatie en ontluchting op de opstelplaats.
- Hoe meer koelmiddel in het apparaat zit, hoe groter de ruimte moet zijn, waar het apparaat in staat. In te kleine ruimten kan bij een lekkage een brandbaar gaslucht mengsel ontstaan. Per 8 g koelmiddel moet de opstellingsruimte ten minste 1 m^3 groot zijn. Gegevens betreffende het koelmiddel staan op het typeplaatje in de binnenruimte in het apparaat.
- De ondergrond op de opstellingslocatie moet horizontaal en vlak zijn.

3.1.2 Plaatsing in de ruimte

- Plaats het apparaat niet in direct zonlicht of naast een verwarming of iets dergelijks.
- U kunt het apparaat direct naast een oven opstellen.
- Als u het apparaat direct naast een oven opstelt, kan het energieverbruik iets toenemen. Dit is afhankelijk van de duur en intensiteit van het gebruik van de oven.
- Het apparaat met de achterzijde en met gebruik van de meegeleverde muurafstandshouders (zie onder) altijd tegen de wand plaatsen.*
- Plaats het apparaat altijd met de achterkant tegen de muur.*
- Gebruik in explosiegevaarlijke omgevingen is niet toegestaan.

3.1.3 Integratie in een keukenblok

- U kunt het apparaat integreren tussen keukenkastjes. (zie 3.12 Apparaat in een keukenblok integreren)

3.2 Afmetingen apparaat

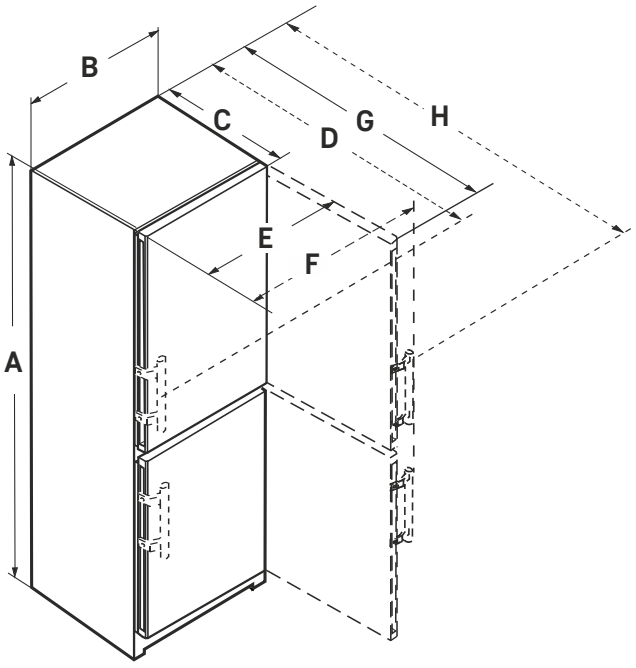

Fig. 2

CN.. 521..	
A (mm)	1855

CN.. 521..	
B (mm)	597
C (mm)	675
D (mm)	719
E (mm)	609
F (mm)	654
G (mm)	1215
H (mm)	1222

Voor apparaten met hendelgreep

CN.. 571..	
A (mm)	2015
B (mm)	597
C (mm)	675
D (mm)	719
E (mm)	609
F (mm)	654
G (mm)	1215
H (mm)	1222

Voor apparaten met hendelgreep

CN.. 50.. / KGN.. 52..03 / KGN.. 1863.. / CN.. 1853..	
A (mm)	1655
B (mm)	597
C (mm)	675
E (mm)	609
G (mm)	1217

Voor apparaten met verzonken greep

CN.. 520.. / CN.. 522.. / KGN.. 52..03 / KGN.. 1863.. / CN.. 1853..	
A (mm)	1855
B (mm)	597
C (mm)	675
E (mm)	609
G (mm)	1217

Voor apparaten met verzonken greep

CN.. 57.. / KGN.. 57V..03 / KGN.. 2063 / CN.. 2003..	
A (mm)	2015
B (mm)	597
C (mm)	675
E (mm)	609
G (mm)	1217

Voor apparaten met verzonken greep

CNg.. 57..	
A (mm)	2015
B (mm)	597

CNg.. 57..	
C (mm)	682
E (mm)	609
G (mm)	1217

Voor apparaten met verzonken greep

CN.. 77.. /	
A (mm)	2015
B (mm)	747
C (mm)	675
E (mm)	759
G (mm)	1217

Voor apparaten met verzonken greep

3.3 Ventilatie-eisen

LET OP
Risico op beschadiging door oververhitting als gevolg van onvoldoende ventilatie!
Bij te weinig ventilatie kan de compressor worden beschadigd.
▶ Let op voldoende ventilatie.
▶ Neem de ventilatie-eisen in acht.

Als het apparaat in het keukenblok wordt geïntegreerd, moeten de volgende ventilatievoorschriften in acht worden genomen:*

- In principe geldt: hoe groter de ventilatiedoorsnede, hoe zuiniger het apparaat werkt.*

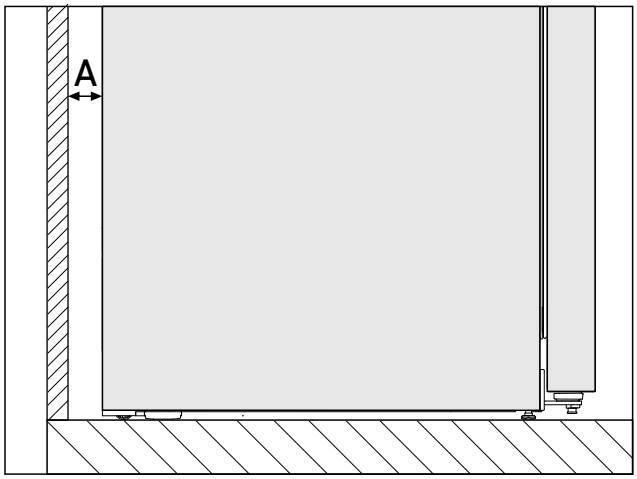

*Fig. 3 **

Wandafstand A*
25 mm*

Het energieverbruik is bepaald met een afstand tot de muur *Fig. 3 (A)* tussen de apparaatachterzijde en wand bepaald. Als de wandafstand minder dan *Fig. 3 (A)* is, heeft dit geen invloed op de werking van het apparaat. Bij een kleinere wandafstand kan het energieverbruik iets toenemen en kan er condensvorming op de achterwand van het apparaat optreden.*

3.4 Aansluitmaten voor de stroomvoorziening

De aansluiting op de stroomvoorziening bevindt zich aan de achterkant van het apparaat. Om ervoor te zorgen dat u uw apparaat veilig kunt aansluiten, moet u ervoor zorgen dat aan de volgende vereisten wordt voldaan:

- ❑ De afmetingen voor de aansluiting op de stroomvoorziening zijn bekend en worden in acht genomen. Zie onderstaande tabel.
- ❑ Aansluiten op de stroomvoorziening volgens de handleiding. (zie 3.14 Apparaat op de stroomvoorziening aansluiten)

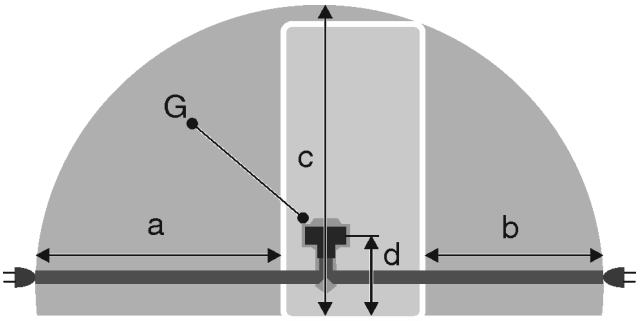

Fig. 4 Koel-/vriescombinaties / diepvriezers / volledige BioFresh-apparaten

(a) Maximale beschikbare lengte van netaansluitkabel
(b) Maximale beschikbare lengte van netaansluitkabel
(c) Maximale beschikbare verticale lengte van de netaansluitkabel
(d) Afstand tussen de apparaatstekker en de vloer
(G) Apparaatstekker

Voor 600 mm brede apparaten:*	
a	~ 1800 mm
b	~ 1400 mm
c	~ 2100 mm
d	~ 200 mm

Voor 750 mm brede apparaten:*	
a	~ 1725 mm
b	~ 1325 mm
c	~ 2100 mm
d	~ 200 mm

3.5 Apparaat transporteren

3.5.1 Apparaat vervoeren voor de eerste inbedrijfstelling

Zorg ervoor dat aan de volgende voorwaarden is voldaan:

- ❑ Het apparaat is verpakt.
- ❑ Het apparaat staat rechtop.

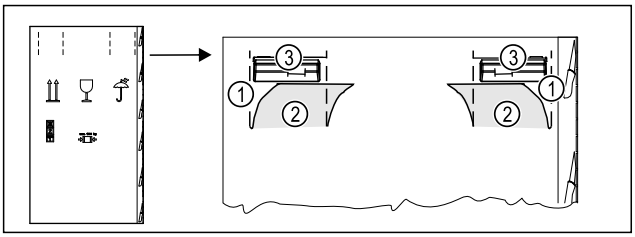

Fig. 5

▶ Druk het verpakkingskarton aan de bovenkant van de perforatie *Fig. 5 (1)* in.
▶ Trek de ingedrukte lipjes *Fig. 5 (2)* naar buiten.
▷ De draagbeugel *Fig. 5 (3)* is rechts en links zichtbaar.
▶ Houd het apparaat vast aan de draaggrepen *Fig. 5 (3)*.
▶ Vervoer het apparaat met behulp van twee personen.
▶ Apparaat uitpakken. (zie 3.6 Apparaat uitpakken)

3.5.2 Apparaat na eerste inbedrijfstelling transporteren

Neem de volgende aanwijzingen in acht als u het apparaat na de eerste inbedrijfstelling opnieuw wilt vervoeren of verplaatsen.

Zorg ervoor dat aan de volgende voorwaarden is voldaan:

❑ Het apparaat is leeg.
❑ Het apparaat staat rechtop.
❑ Apparaat met deur(en): De deur is beveiligd tegen ongewenst openen.
❑ Apparaat met uittrekwagen: De uittrekwagen is beveiligd tegen ongewenst openen.
❑ Apparaat met verstelbare poten: Verstelbare poten zijn ingedraaid.

▶ Houd het apparaat vast aan de draaggrepen.
▶ Vervoer het apparaat met behulp van twee personen.

Na transport:

▶ Draai de verstelbare poot op het apparaat uit.
▶ Apparaat uitlijnen. (zie 3.10 Apparaat uitlijnen)

3.6 Apparaat uitpakken

LET OP
Gevaar op beschadiging door verplaatsing van het apparaat!
Als het apparaat zonder bescherming over de vloer wordt verplaatst, kan het apparaat de vloer beschadigen.
▶ De vloer voldoende afdekken, voordat u de verpakking van het apparaat verwijdert.

▶ Apparaat en verpakking controleren: Als transportschade wordt vermoed, neem dan voor het aansluiten contact op met de leverancier.

LET OP
Materiële schade door puntige of scherpe voorwerpen!
Als u puntige of scherpe voorwerpen gebruikt bij het verwijderen van verpakkingsmateriaal, kunt u het apparaat beschadigen.
▶ Gebruik geen puntige of scherpe voorwerpen om verpakkingsmateriaal te verwijderen.

▶ Verwijder de verpakkingsmaterialen.
▶ Het apparaat is op de juiste positie geplaatst: Verwijder de beschermfolie op de deur en zijwanden.

3.7 Wissel deurscharniering

Gereedschap

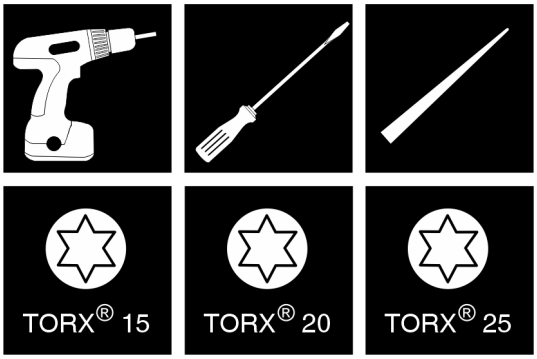

Fig. 6

LET OP
Gevaar op beschadiging door botsing van deur!
Beschadiging van de apparaten bij Side-by-Side-opstelling.
Als u twee apparaten naast elkaar opstelt in een specifieke Side-by-Side-opstelling, wordt de deurdraairichting van beide apparaten vooraf ingesteld in de fabriek.
▶ Side-by-Side-opstelling: Deurdraairichting niet veranderen.

Voor apparaten **zonder sluitdemper** gelden de paragrafen:

❑ Voor apparaten **zonder** sluitdemper
❑ Voor alle apparaten

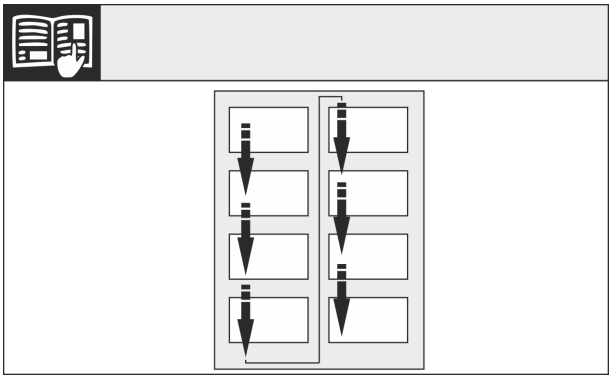

Fig. 7

Leesrichting in acht nemen.

3.7.1 Deurrek leegmaken

▶ Levensmiddelen uit de deurrekken nemen.
▷ Levensmiddelen vallen niet uit de deur, als u de deur demonteert.

3.7.2 Apparaten zonder sluitdemper: Afdekkingen verwijderen

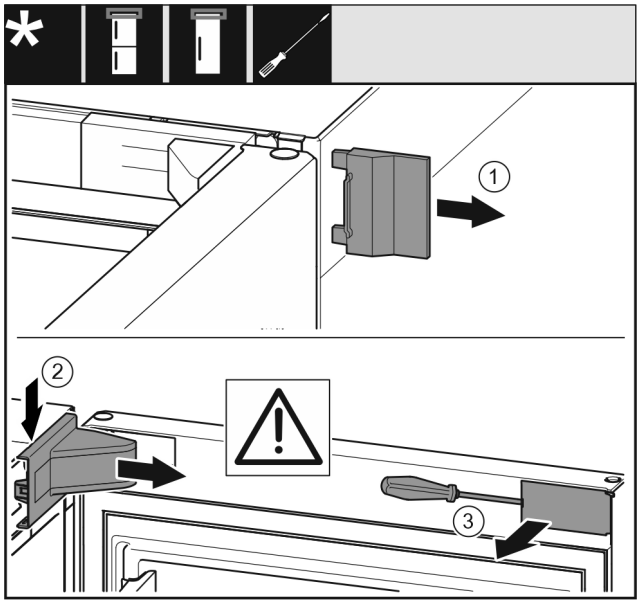

Fig. 8

- ▶ Deur openen.
- ▶ Buitenste afdekking *(1)* verwijderen.
- ▶ Lagerbokafdekking *(2)* ontgrendelen en verwijderen.

LET OP
Gevaar op beschadiging door schroevendraaier!
Als u de deurafdichting beschadigt, sluit de deur niet goed en is de koeling onvoldoende.

- ▶ Schroevendraaier voorzichtig als hulpmiddel gebruiken.
- ▶ Deurafdichting niet beschadigen met de schroevendraaier.

- ▶ Afdekking *(3)* buiten op de deur met een schroevendraaier ontgrendelen en opzij draaien.

3.7.3 Bovenste deur demonteren

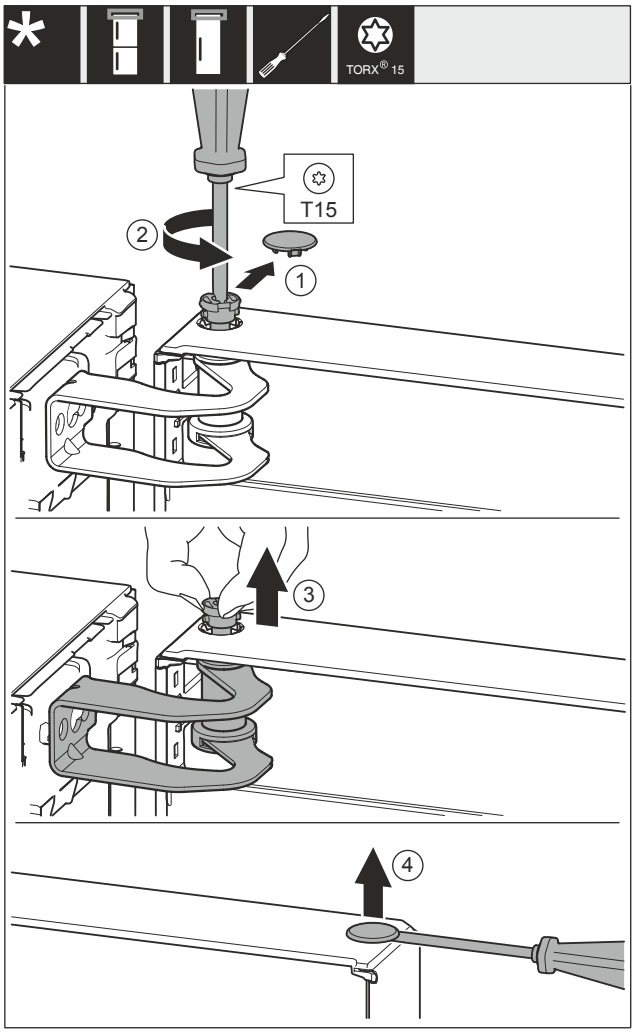

Fig. 9

- ▶ Afdekking *Fig. 9 (1)* voorzichtig wegnemen.
- ▶ Bouten *Fig. 9 (2)* met een schroevendraaier iets losdraaien.

VOORZICHTIG
Gevaar voor letsel door uitkantelende deur!
Als u de bout volledig uit de deur verwijdert, kan de deur naar buiten kantelen en kunt u zich verwonden.

- ▶ Deur vasthouden voordat u de bouten verwijderd.

- ▶ Deur vasthouden.
- ▶ Bouten *Fig. 9 (3)* met de vingers er uit trekken.
- ▶ Deur optillen en opzij zetten.
- ▶ Afdekking *Fig. 9 (4)* voorzichtig met een schroevendraaier optillen en verwijderen.

3.7.4 Onderste deur demonteren

VOORZICHTIG
Gevaar voor letsel door uitkantelende deur!
Als u de bout volledig uit de deur verwijdert, kan de deur naar buiten kantelen en kunt u zich verwonden.

- ▶ Deur vasthouden voordat u de bouten verwijderd.

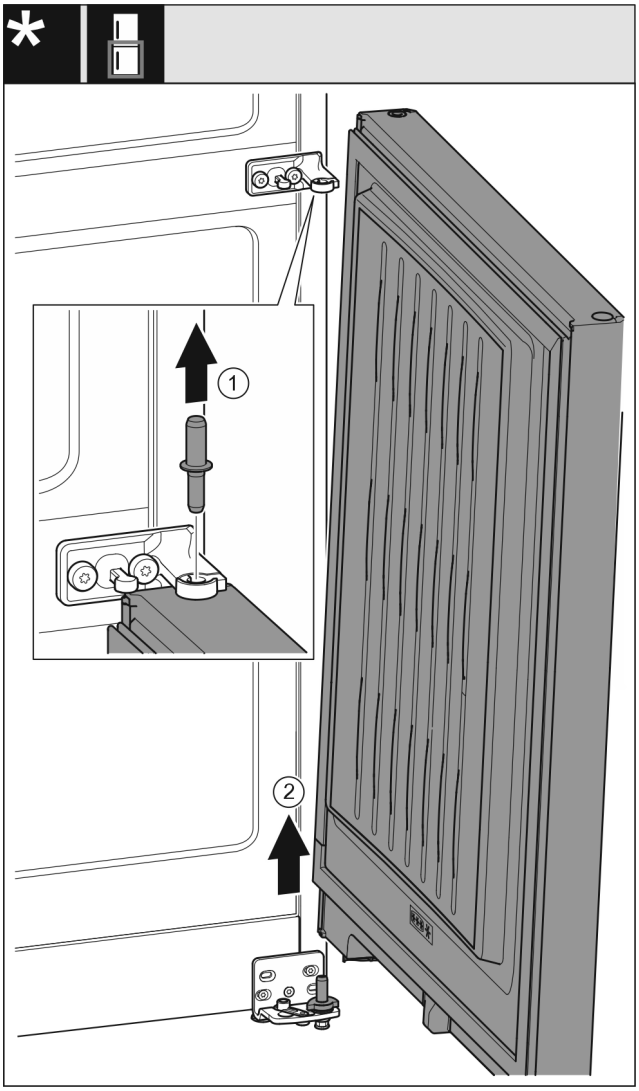

Fig. 10 Zonder sluitdemper

- ▶ Bouten *Fig. 10 (1)* naar boven toe eruit trekken.
- ▶ Deur *Fig. 10 (2)* eruit draaien, naar boven trekken en opzij leggen.

3.7.5 Bovenste lagerdelen overzetten

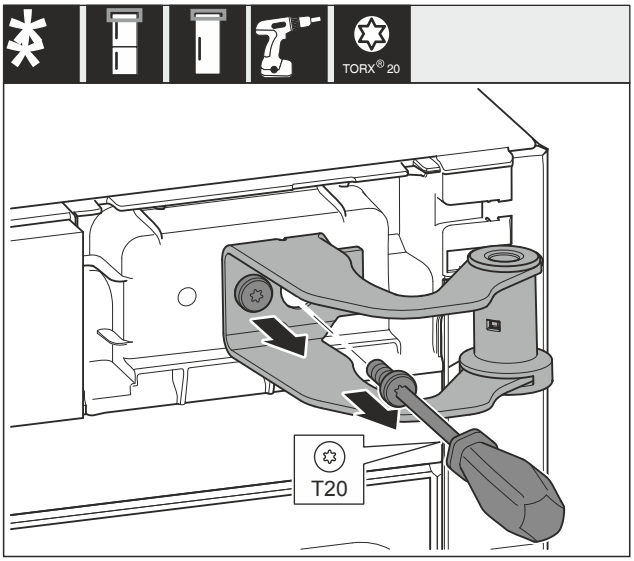

Fig. 11

- ▶ Beide schroeven losdraaien.
- ▶ Lagerbok optillen en verwijderen.

WAARSCHUWING
Verwondingsgevaar door eruit vallende deur!
Als de lagerdelen niet correct zijn vastgeschroefd, kan de deur eruit vallen. Dit kan tot zware verwondingen leiden. Bovendien sluit de deur eventueel niet, zodat het apparaat niet correct koelt.

- ▶ De lagerbokken met 4 Nm vastschroeven.
- ▶ Alle schroeven controleren en eventueel aandraaien.

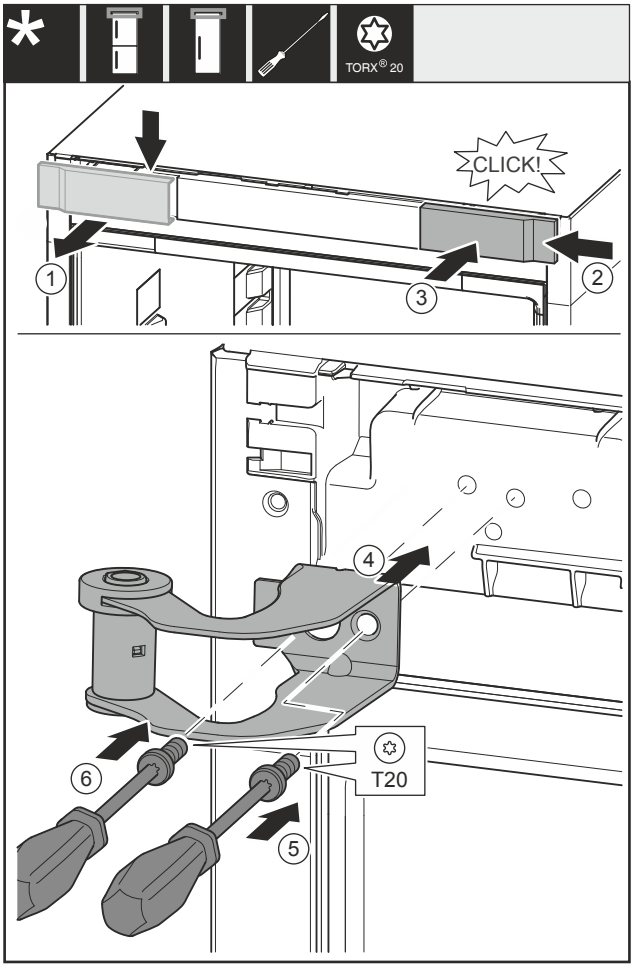

Fig. 12

- ▶ Afdekking *Fig. 12 (1)* van boven af naar voren lostrekken.
- ▶ Afdekking *Fig. 12 (2)* 180° gedraaid aan de andere zijde van rechts inhangen.
- ▶ Afdekking *Fig. 12 (3)* vastklikken.
- ▶ Bovenste lagerbok *Fig. 12 (4)* bevestigen.
- ▶ Schroef *Fig. 12 (5)* vastdraaien.
- ▶ Schroef *Fig. 12 (6)* vastdraaien.

3.7.6 Middelste lagerdelen omzetten

WAARSCHUWING
Verwondingsgevaar door eruit vallende deur!
Als de lagerdelen niet correct zijn vastgeschroefd, kan de deur eruit vallen. Dit kan tot zware verwondingen leiden. Bovendien sluit de deur eventueel niet, zodat het apparaat niet correct koelt.

- ▶ De lagerbokken met 4 Nm vastschroeven.
- ▶ Alle schroeven controleren en eventueel aandraaien.

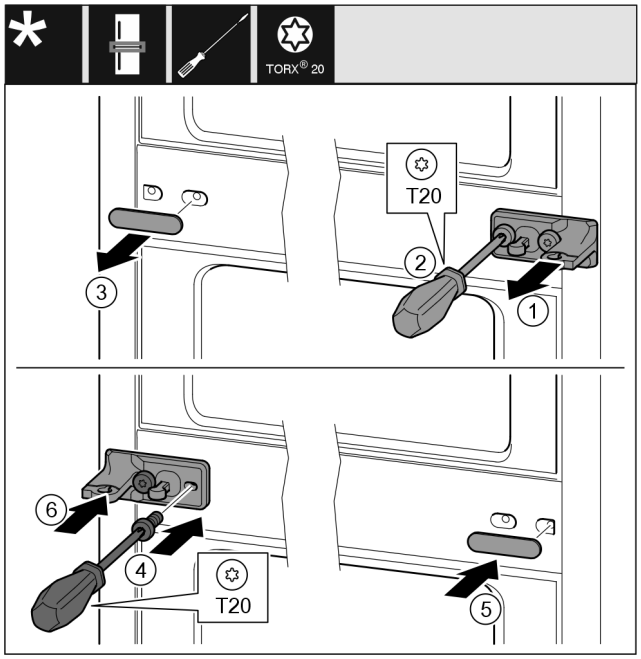

Fig. 13

- ▶ Sluitring *Fig. 13 (1)* wegnemen.
- ▶ Schroeven *Fig. 13 (2)* met een schroevendraaier er uit draaien.
- ▶ Afdekking *Fig. 13 (3)* voorzichtig wegtrekken.
- ▶ Lagerbok met folie *Fig. 13 (4)* 180° gedraaid aan de andere zijde goed vastschroeven.
- ▶ Afdekking *Fig. 13 (5)* 180° gedraaid op de andere zijde aanbrengen.
- ▶ Sluitring *Fig. 13 (6)* van voren af erop schuiven.

3.7.7 Onderste lagerdelen omzetten

Voor alle apparaten:

WAARSCHUWING
Verwondingsgevaar door eruit vallende deur!
Als de lagerdelen niet correct zijn vastgeschroefd, kan de deur eruit vallen. Dit kan tot zware verwondingen leiden. Bovendien sluit de deur eventueel niet, zodat het apparaat niet correct koelt.

- ▶ De lagerbokken met 4 Nm vastschroeven.
- ▶ Alle schroeven controleren en eventueel aandraaien.

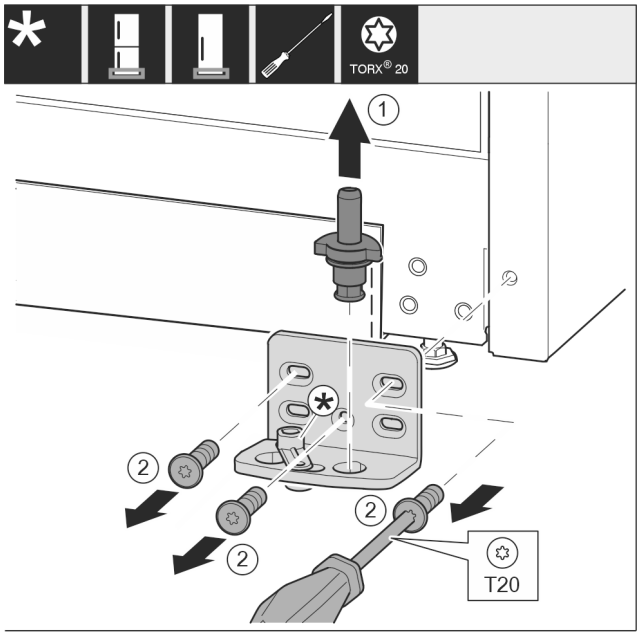

Fig. 14

- ▶ Lagerbout *Fig. 14 (1)* volledig naar boven toe wegtrekken.
- ▶ Schroeven *Fig. 14 (2)* met schroevendraaier er uit draaien en het lagerbok wegnemen.

Voor apparaten zonder sluitdemper:

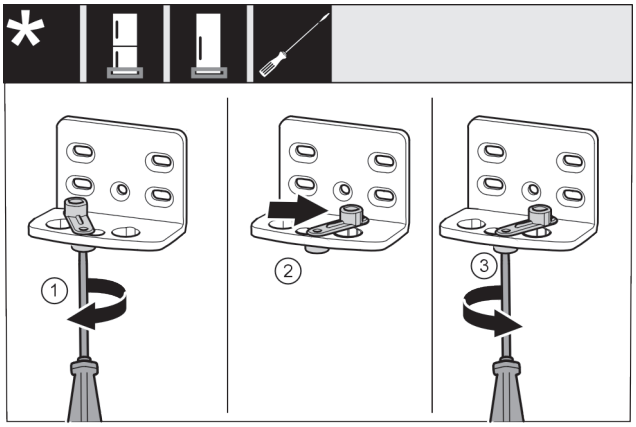

Fig. 15

- ▶ Schroef *Fig. 15 (1)* met een schroevendraaier losdraaien.
- ▶ Deursluithulp *Fig. 15 (2)* optillen en 90° naar rechts in de boring draaien.
- ▶ Schroef *Fig. 15 (3)* met een schroevendraaier vastschroeven.

Voor alle apparaten:

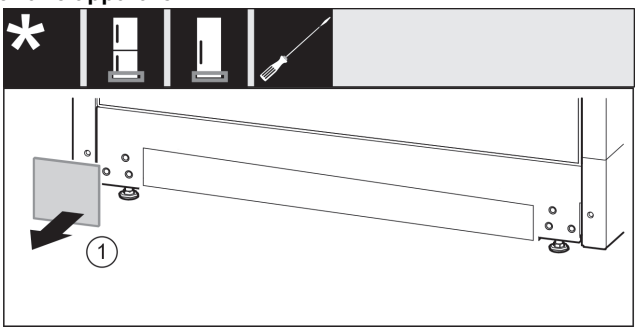

Fig. 16

- ▶ Afdekking *Fig. 16 (1)* wegnemen.

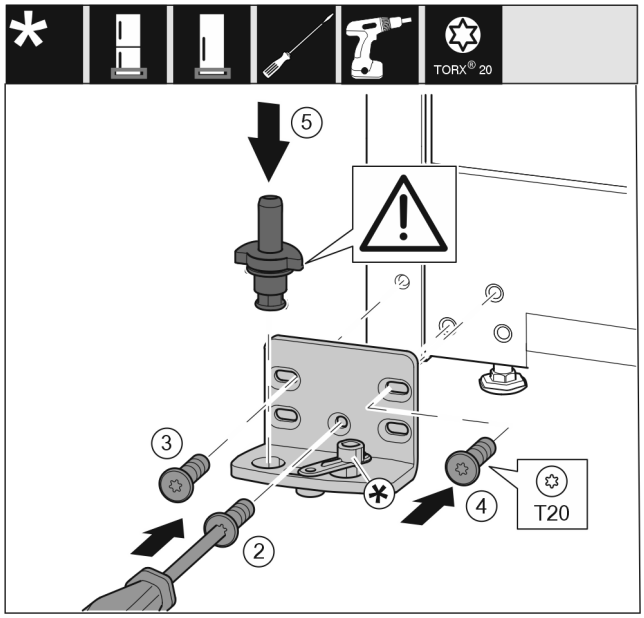

Fig. 17

- ▶ Lagerbok aan de andere zijde plaatsen en met behulp van een schroevendraaier er in schroeven. Met schroef *Fig. 17 (2)* onder in het midden beginnen.
- ▶ Schroef *Fig. 17 (3)* en schroef *Fig. 17 (4)* vastschroeven.
- ▶ Lagerbouten *Fig. 17 (5)* volledig insteken. Let hierbij op dat het vergrendelingslipje naar achteren wijst.

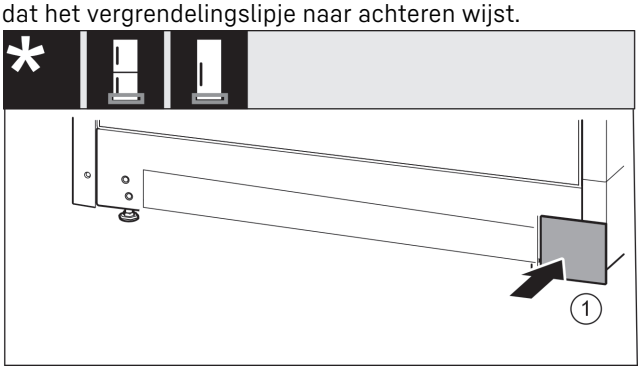

Fig. 18

- ▶ Afdekking *Fig. 18 (1)* van de andere zijde weer er in steken.

3.7.8 Lagerdelen van de deur omzetten

Voor apparaten zonder sluitdemper:

WAARSCHUWING
Verwondingsgevaar door eruit vallende deur!
Als de lagerdelen niet correct zijn vastgeschroefd, kan de deur eruit vallen. Dit kan tot zware verwondingen leiden. Bovendien sluit de deur eventueel niet, zodat het apparaat niet correct koelt.

- ▶ De lagerbokken met 4 Nm vastschroeven.
- ▶ Alle schroeven controleren en eventueel aandraaien.

Deur onder

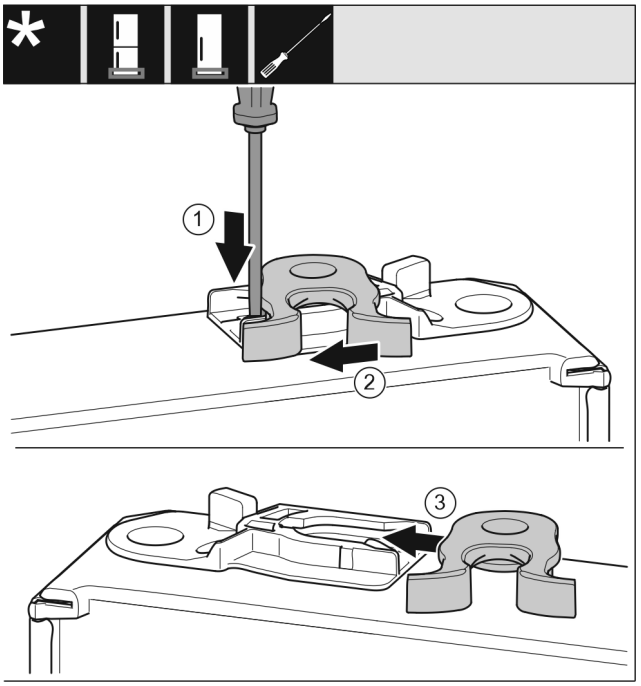

Fig. 19

- ▶ Onderkant van de deur wijst naar boven: Deur draaien.
- ▶ Strip *Fig. 19 (1)* met een platte schroevendraaier omlaag drukken.
- ▶ Sluithaak *Fig. 19 (2)* uit de geleiding trekken.
- ▶ Sluithaak *Fig. 19 (3)* aan andere zijde in geleiding schuiven.
- ▶ Bovenkant van de deur wijst naar boven: Deur draaien.

Deur boven

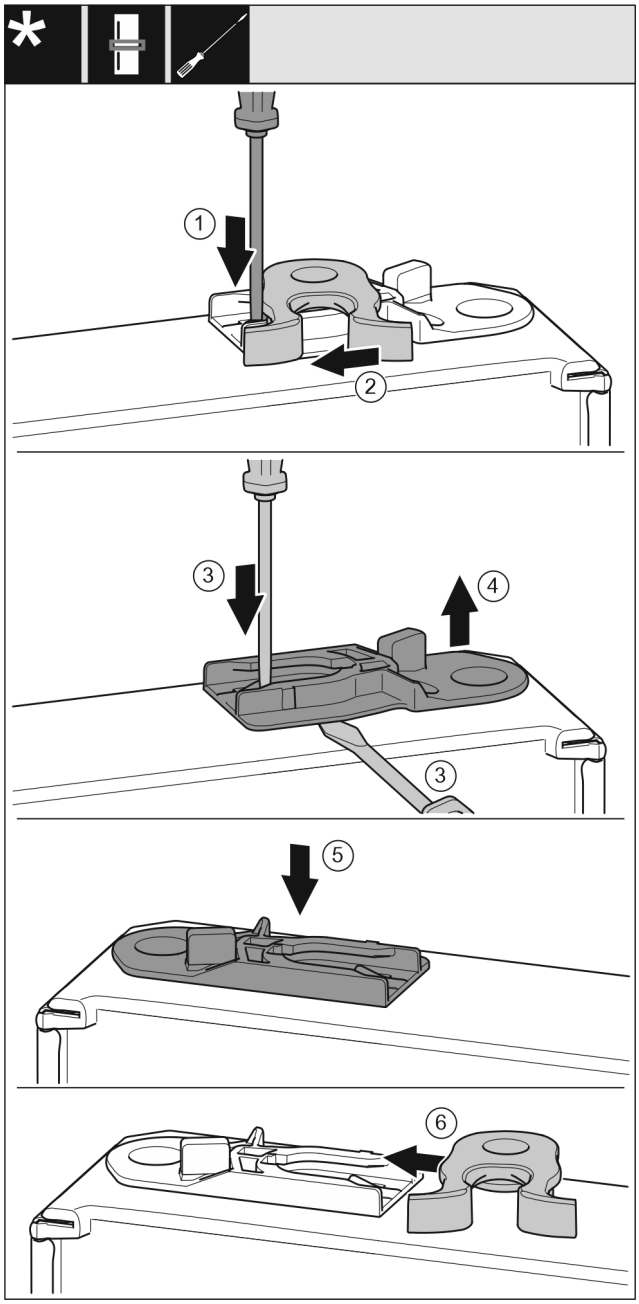

Fig. 20

- ▶ Onderkant van de deur wijst naar boven: Deur draaien.
- ▶ Strip *Fig. 20 (1)* met een platte schroevendraaier omlaag drukken.
- ▶ Sluithaak *Fig. 20 (2)* uit de geleiding trekken.
- ▶ Geleidebus *Fig. 20 (3, 4)* uittrekken: Strip met platte schroevendraaier indrukken en gelijktijdig een platte schroevendraaier onder de geleidebus plaatsen.
- ▶ In de leveringsomvang meegeleverde geleidebus *Fig. 20 (5)* in de andere behuizingszijde schuiven.

Apparaten zonder sluitdemper:

- ▶ Sluithaak *Fig. 20 (6)* in geleiding schuiven.
- ▶ Bovenkant van de deur wijst naar boven: Deur draaien.

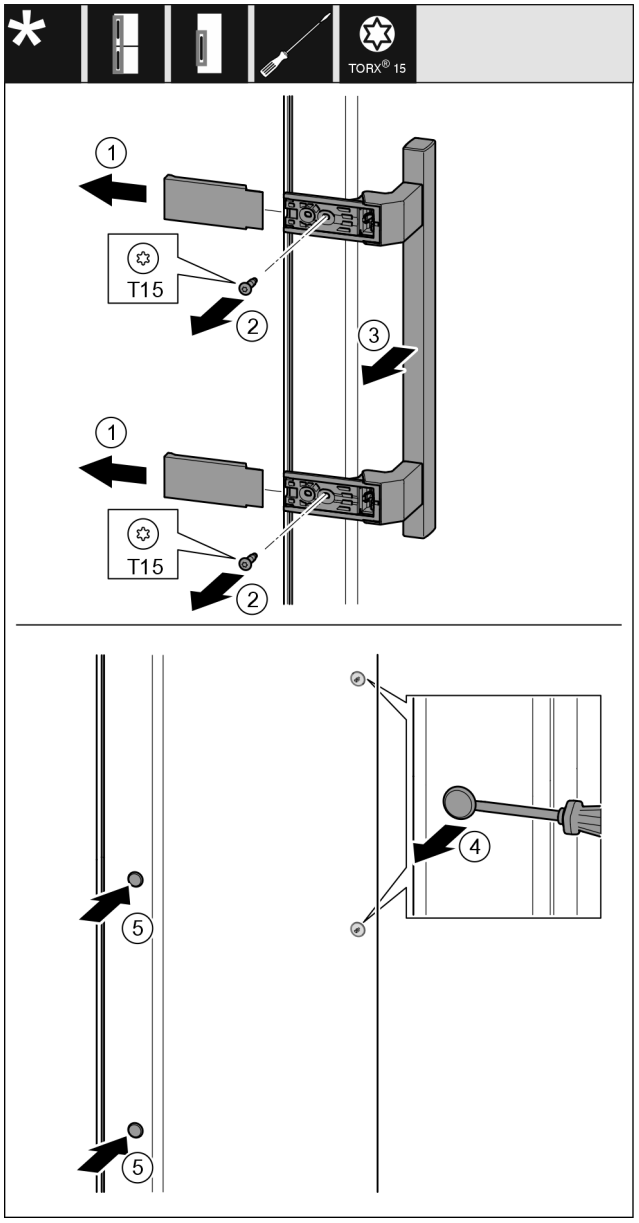

Fig. 21

- ▶ Afdekking *Fig. 21 (1)* wegtrekken.
- ▶ Schroeven *Fig. 21 (2)* met een schroevendraaier er uit draaien.
- ▶ Greep *Fig. 21 (3)* wegnemen.
- ▶ Til de zijplug voorzichtig *Fig. 21 (4)* op met een platte schroevendraaier en trek hem er uit.
- ▶ Plug *Fig. 21 (5)* aan de andere kant er weer insteken.

3.7.9 Grepen omzetten*

Voor alle apparaten:

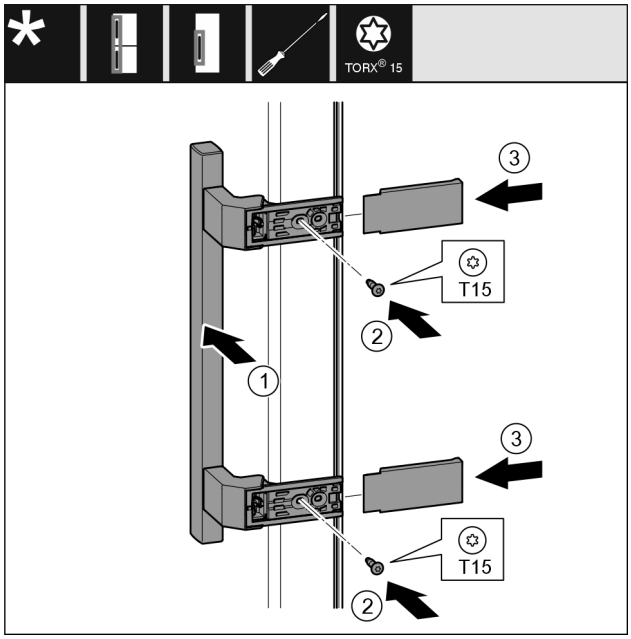

Fig. 22

- ▶ Breng het handvat *Fig. 22 (1)* aan de andere kant aan.
- ▷ De schroefgaten moeten precies boven elkaar liggen.
- ▶ Schroeven *Fig. 22 (2)* met een schroevendraaier vastschroeven.
- ▶ Plaats de afdekkingen *Fig. 22 (3)* op de zijkanten en schuif ze erop.
- ▷ Let op het correct vastklikken.

3.7.10 Zonder sluitdemper: Onderste deur monteren

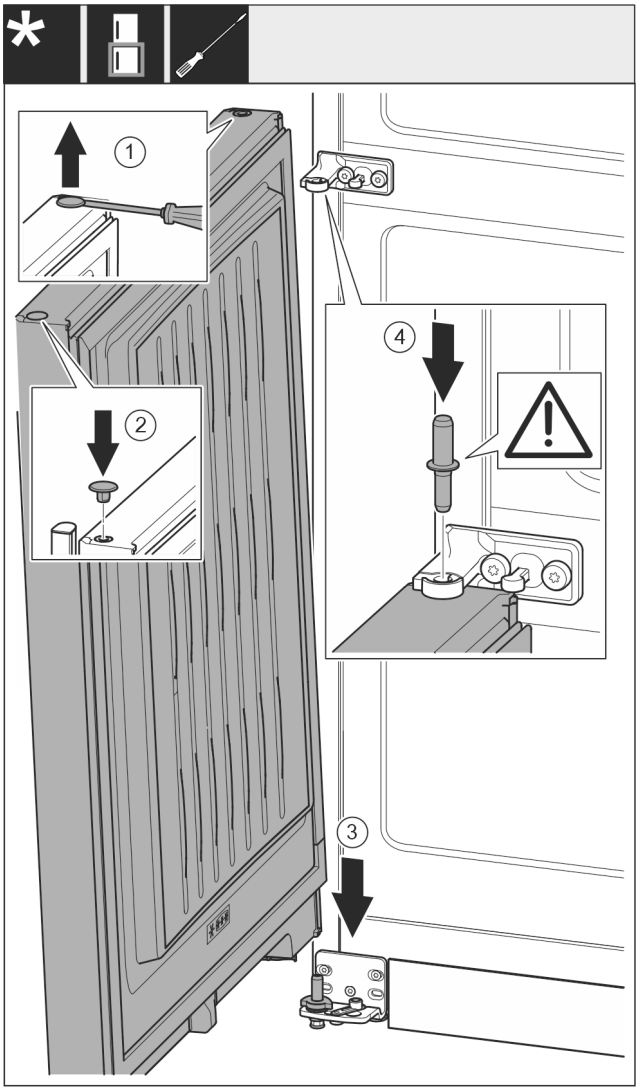

Fig. 23

- ▶ Til de plug voorzichtig *Fig. 23 (1)* op met een platte schroevendraaier en trek hem er uit.
- ▶ Plug *Fig. 23 (2)* aan de andere deurzijde er weer insteken.
- ▶ Deur *Fig. 23 (3)* van bovenaf op de onderste lagerbouten plaatsen.
- ▶ Lagerbout midden *Fig. 23 (4)* door lagerbok midden in de onderste deur steken. Let hierbij op dat het vergrendelingslipje naar achteren wijst.

3.7.11 Bovenste deur monteren

- ▶ Deur op de middelste scharnierbouten plaatsen.

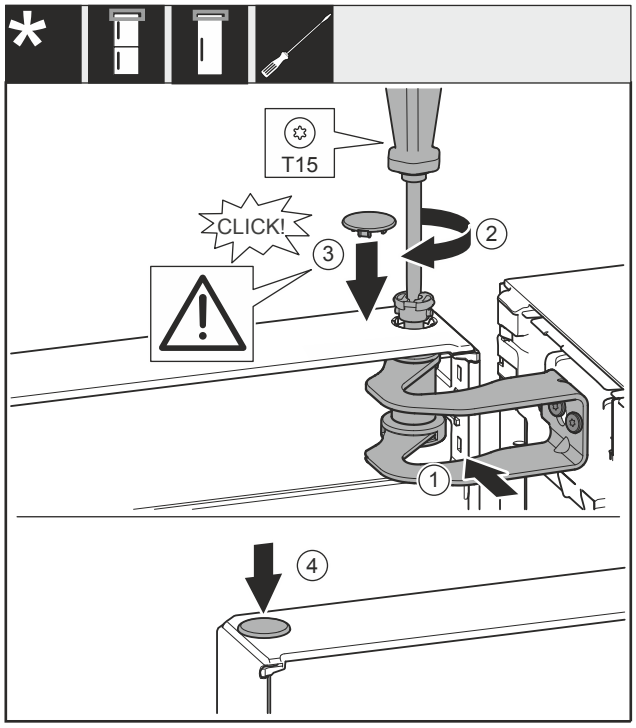

Fig. 24

- ▶ Deur met de opening in het lagerbok *Fig. 24 (1)* uitlijnen.
- ▶ Bouten *Fig. 24 (2)* insteken en met een schroevendraaier vastschroeven.
- ▶ Afdekking *Fig. 24 (3)* plaatsen.
- ▶ Controleer of de afdekking *Fig. 24 (3)* tegen de deur ligt.
- ▶ Afdekking *Fig. 24 (4)* plaatsen.

3.7.12 Deuren uitlijnen

Voor alle apparaten:

WAARSCHUWING
Verwondingsgevaar door eruit vallende deur!
Als de lagerdelen niet correct zijn vastgeschroefd, kan de deur eruit vallen. Dit kan tot zware verwondingen leiden. Bovendien sluit de deur eventueel niet, zodat het apparaat niet correct koelt.

- ▶ De lagerbokken met 4 Nm vastschroeven.
- ▶ Alle schroeven controleren en eventueel aandraaien.

- ▶ De deur eventueel via de beide slobgaten in de lagerbus onder en lagerbus midden t.o.v. het apparaathuis uitlijnen. Hiervoor de middelste schroef in de lagerbus onder met het bijgevoegde T20-gereedschap eruit schroeven. De overige schroeven met het T20-gereedschap of met een schroevendraaier T20 een beetje losdraaien en via de slobgaten uitlijnen. In de lagerbus middelste schroeven met het T20-gereedschap losdraaien en lagerbus midden via de slobgaten uitlijnen.
- ▶ Deur ondersteunen: Stelvoet met steeksleutel SW10 op de lagerbus aan de onderkant eruit draaien, totdat deze op de bodem rust, dan 90° verder draaien.

3.7.13 Afdekkingen aanbrengen

Voor apparaten zonder sluitdemper:

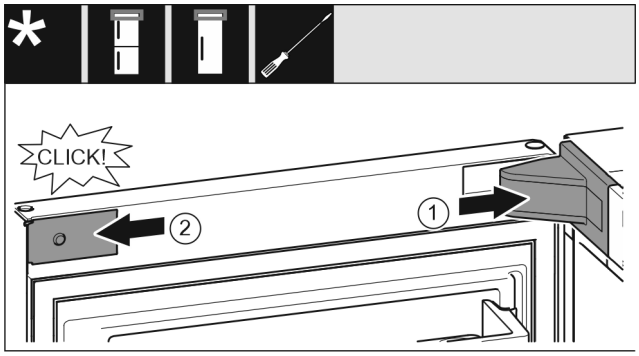

Fig. 25

De deur is met 90° geopend.

- ▶ Lagerbokafdekking *Fig. 25 (1)* plaatsen en vastklikken, evt. voorzichtig uit elkaar drukken.
- ▶ Panelen *Fig. 25 (2)* aan de zijkanten plaatsen en vastklikken.

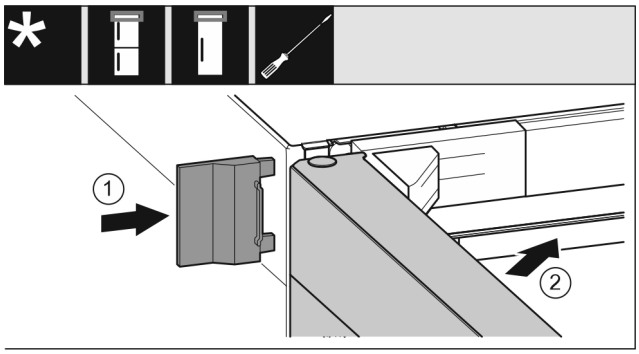

Fig. 26

- ▶ Buitenste afdekking *Fig. 26 (1)* erop schuiven.
- ▶ Bovenste deur *Fig. 26 (2)* sluiten.

3.8 Wandafstandshouder monteren*

Met afstandhouders voor de muur verkrijgt uw apparaat het gedeclareerde energieverbruik en wordt er geen condens gevormd bij een hoge omgevingsvochtigheid. Het apparaat is zonder gebruik van de afstandshouder volledig werkend, maar heeft een iets hoger energieverbruik.

Als u de afstandsstukken voor de muur plaatst, wordt de diepte van het apparaat vergroot met ca. 15 mm.*

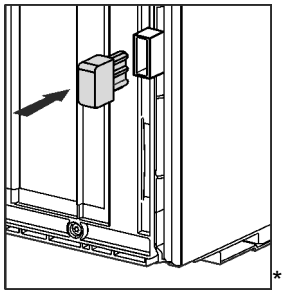

*

- ▶ Apparaat met meegeleverde wandafstandhouders: Wandafstandhouders aan de achterkant van het apparaat links- en rechtsonder plaatsen.

3.9 Apparaat plaatsen

VOORZICHTIG
Gevaar voor letsel door zwaar apparaat!

- ▶ Apparaat met twee personen naar de plaats van opstelling transporteren.

WAARSCHUWING
Brandgevaar door kortsluiting!
▶ Als u het apparaat opstelt: Netkabel niet knikken, klemmen of beschadigen.
▶ Apparaat niet gebruiken met een defecte netkabel.

WAARSCHUWING
Gevaar voor brand en beschadiging!
▶ Plaats geen warmte afgevende apparaten, bijv. magnetron, toaster enz. op het apparaat!

Zorg ervoor dat aan de volgende vereisten is voldaan:
❑ Het apparaat uitsluitend in lege toestand verschuiven.
❑ Het apparaat uitsluitend met hulp plaatsen.

▶ Neem de netkabel uit de verpakking.
▶ Steek de koelapparaatbus van de netkabel volledig in de apparaatstekker aan de achterkant van het apparaat. Let op een goede bevestiging van de koelapparaatbus.
▶ Leid indien nodig de netstekker met behulp van een snoer naar een vrij toegankelijk stopcontact.

3.10 Apparaat uitlijnen

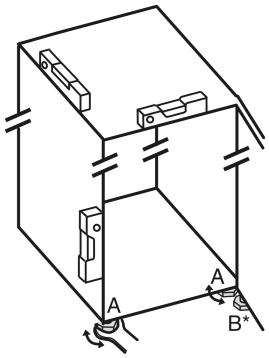

Fig. 27

▶ Stelvoetjes *Fig. 27 (A)* met meegeleverde steeksleutel en met behulp van een waterpas er uit draaien tot het apparaat vast en vlak is uitgelijnd.
▷ Apparaat is uitgelijnd.

VOORZICHTIG
Gevaar voor letsel en schade door omkantelen van het apparaat!
Als de extra verstelbare poot **B** op het onderste lagerbok niet correct op de vloer rust, kan het apparaat kantelen. Dit kan leiden tot materiële schade en letsel.
▶ Draai de verstelbare poot **B** aan de lagerbok er volgens de instructie uit.

▶ Stelvoetje *Fig. 27 (B)* op het lagerblok losdraaien met de bijgeleverde steeksleutel totdat deze op de vloer rust.
▶ Draai de verstelbare poot *Fig. 27 (B)* maximaal 90° verder om beschadiging van de deur te voorkomen.
▷ Het apparaat is beveiligd tegen kantelen.

3.11 Meerdere apparaten opstellen

De apparaten zijn voor verschillende opstellingswijzen ontwikkeld. Als u meerdere apparaten naast elkaar of boven elkaar wilt plaatsen, garanderen dat er aan de volgende voorwaarden is voldaan:

❑ Uitsluitend apparaten naast of boven elkaar opstellen, die daarvoor ontwikkeld zijn.
❑ Aanwijzingen en de volgende tabellen in acht nemen.

LET OP
Gevaar voor beschadiging door condenswater!
▶ Plaats het apparaat niet direct naast een ander koel-/vriesapparaat.

Model	Opstellingswijze
alle modellen	afzonderlijk
Modellen waarvan de modelaanduiding met **S...** begint.	Side-by-Side (SBS)
Modellen zonder zijwandverwarming	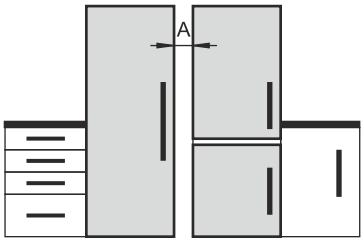 **Naast elkaar:** Met afstand **A** van 70 mm tussen de apparaten opstellen. Als u deze afstand niet aanhoudt, ontstaat er condenswater aan de zijwanden tussen de apparaten. 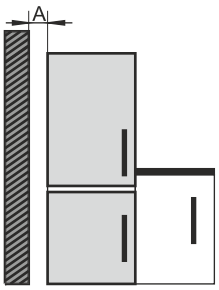 **Aan een buitenwand:** Met afstand **A** zoals bij een opstelling naast elkaar opstellen. Als u deze afstand niet aanhoudt, kan er condenswater aan de zijwand van het apparaat ontstaan.

Modellen en hun opstellingswijze

Apparaten volgens aparte montageaanwijzing samenbouwen.

3.12 Apparaat in een keukenblok integreren

U kunt het apparaat in een keukenblok integreren. Neem de volgende opstellingsvoorwaarden in acht:

- Als u een opzetkast boven het apparaat installeert, moet u aan de achterkant van de opzetkast rekening houden met een ventilatiedoorsnede van de juiste diepte.
- Als u het apparaat met de scharnieren naast een muur opstelt, moet u rekening houden met de afstand tot de zijkant van het apparaat.
- Om ervoor te zorgen dat de deur volledig geopend kan worden, moet het apparaat even ver uitsteken als de dikte van de voorkant. Afhankelijk van de nisdiepte kan het apparaat verder uitsteken.

WAARSCHUWING
Brandgevaar door kortsluiting!
- ▶ Als u het apparaat opstelt: Netkabel niet knikken, klemmen of beschadigen.
- ▶ Apparaat niet gebruiken met een defecte netkabel.

Zorg ervoor dat aan de volgende voorwaarden is voldaan:
- ❑ Contactdoos is eenvoudig toegankelijk en bevindt zich niet achter het apparaat.
- ❑ Er wordt voldaan aan de ventilatievereisten. (zie 3.3 Ventilatie-eisen)
- ❑ Er is rekening gehouden met aansluitmaten. (zie 3.14 Apparaat op de stroomvoorziening aansluiten)
- ❑ Er zijn wandafstandhouders gemonteerd.*

3.12.1 Nismaten voor apparaten met verzonken greep*

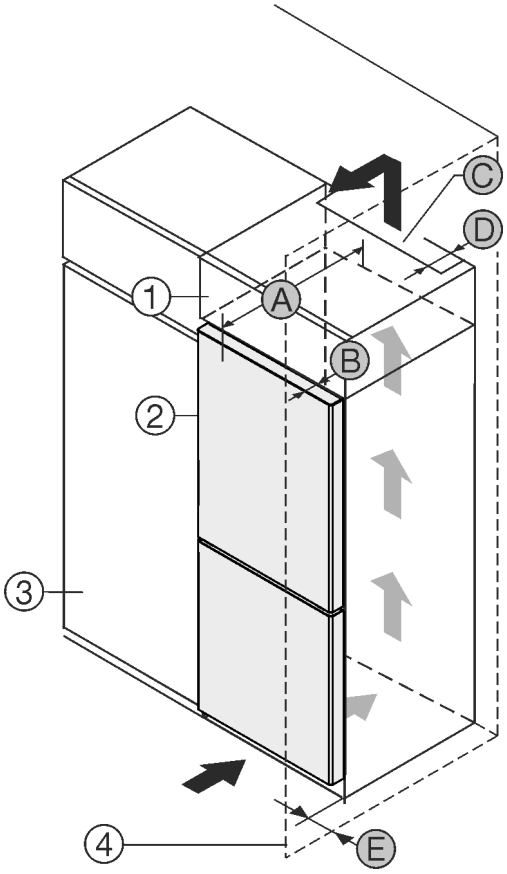

Fig. 28
(1) Opzetkast
(2) Apparaat
(3) Keukenkast
(4) Wand
(A) Apparaatdiepte
(B) Diepte deur
(C) Ventilatiedoorsnede
(D) Apparaatachterzijde
(E) Afstand tot apparaatzijde

Apparaten met verzonken greep:	
A	675 mm[x]
B	75 mm
C	min. 300 cm²
D	min. 50 mm
E	min. 13 mm

Apparaten met verzonken greep en glasfront / stenen front:	
A	682 mm[x]
B	82 mm
C	min. 300 cm²
D	min. 50 mm
E	min. 20 mm

[x] Bij apparaten met muurafstandhouders wordt de afmeting vergroot met 15 mm.*

3.12.2 Nismaten voor apparaten met hendelgreep*

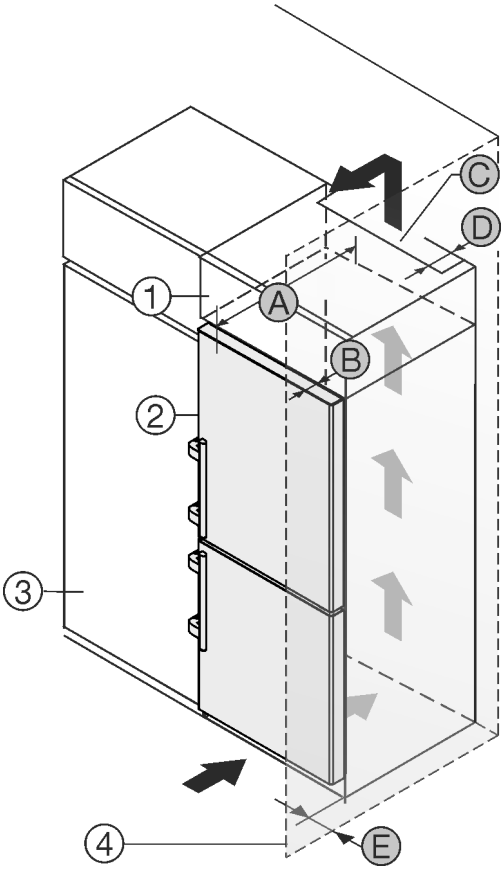

Fig. 29
(1) Opzetkast
(2) Apparaat
(3) Keukenkast
(4) Wand
(A) Apparaatdiepte
(B) Diepte deur
(C) Ventilatiedoorsnede
(D) Apparaatachterzijde
(E) Afstand tot apparaatzijde

Apparaten met hendelgreep:	
A	675 mm[x]
B	75 mm
C	min. 300 cm²
D	min. 50 mm
E	min. 57 mm

[x] Bij apparaten met muurafstandhouders wordt de afmeting vergroot met 15 mm.*

3.13 Na het opstellen

▶ Alle transportbeveiligingsdelen uit de binnenruimte verwijderen.

LET OP
Materiële schade door puntige of scherpe voorwerpen!
Als u puntige of scherpe voorwerpen gebruikt bij het verwijderen van verpakkingsmateriaal, kunt u het apparaat beschadigen.
▶ Gebruik geen puntige of scherpe voorwerpen om verpakkingsmateriaal te verwijderen.

▶ Beschermfolie uit de binnenruimte verwijderen: Folie vlak langs het onderdeel wegtrekken, om de hechting van de folie te beperken.
▶ Apparaat reinigen. (zie 10.8 Apparaat reinigen)
▶ Type (model, nummer), apparaataanduiding, apparaat-/serienummer, aanschafdatum en dealeradres noteren.

3.14 Apparaat op de stroomvoorziening aansluiten

WAARSCHUWING
Gevaar voor elektrische schokken en letsel door beschadigd apparaat of beschadigd netsnoer!
Levensgevaar en snijwonden. Als het apparaat of netsnoer tijdens het transport beschadigd zijn geraakt, kunt u een dodelijke elektrische schok krijgen. Bovendien kunt u zich snijden aan beschadigde onderdelen van de behuizing van het apparaat.
▶ Controleer apparaat en netsnoer na het transport op beschadiging.
▶ Neem het apparaat in geen geval in gebruik, als het apparaat of netsnoer beschadigd zijn.
▶ Neem contact op met de klantenservice.

U sluit uw apparaat met de apart meegeleverde voedingskabel aan op het lichtnet. De voedingskabel heeft aan één uiteinde een contrastekker voor de aansluiting op de koelkast en aan het andere uiteinde een stekker voor de netvoeding.

Ervoor zorgen dat aan de volgende voorwaarden is voldaan:

- Apparaat en voedingskabel zijn onbeschadigd.
- Apparaat is volgens de voorschriften opgesteld. (zie 3.8 Wandafstandshouder monteren*)
- Vereisten aan de elektrische aansluiting zijn aangehouden.
- Maten voor de voorschriftmatige aansluiting zijn bekend en aangehouden. (zie 3.4 Aansluitmaten voor de stroomvoorziening)
- Netspanning en spanningsfrequentie komen overeen met de gegevens op het typeplaatje.
- Contactdoos is overeenkomstig de voorschriften geaard en elektrisch gezekerd.
- Uitschakelstroom van de zekering ligt tussen 10 A en 16 A.
- Contactdoos is eenvoudig toegankelijk en bevindt zich niet achter het apparaat. (zie 3.4 Aansluitmaten voor de stroomvoorziening)

LET OP
Gevaar voor beschadiging door onjuist gebruik!
Beschadiging van de elektrische componenten van het apparaat.
▶ Gebruik uitsluitend het meegeleverde netsnoer.

WAARSCHUWING
Brandgevaar door verkeerd aansluiten!
Brandwonden.
Beschadigingen van het apparaat.
▶ Geen verlengkabel gebruiken.
▶ Geen verdeeldozen gebruiken.

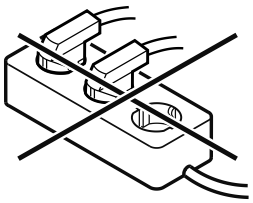

LET OP
Gevaar voor beschadiging door verkeerd aansluiten!
Beschadigingen van het apparaat.
▶ Sluit het apparaat niet aan op stand-alone-omvormers zoals zonne-energiesystemen en benzinegenerators.

▶ Netsnoer van de netaansluiting op de stroomvoorziening aansluiten. Let op een goede bevestiging van de contactdoos.
▷ Liebherr-logo verschijnt op het display.
▷ Weergave wisselt naar standby-symbool.
▷ Indien binnen 60 seconden geen actie volgt: Stand-by symbool vervaagt of verdwijnt.
▷ Apparaat is aangesloten. Eerste inbedrijfstelling zie volgende hoofdstuk of gebruiksaanwijzing.

3.15 Afvalverwerking van de verpakking

WAARSCHUWING
Gevaar voor verstikking door verpakkingsmateriaal en folie!
▶ Kinderen niet met het verpakkingsmateriaal laten spelen.

De verpakking bestaat uit recyclebaar materiaal:

- Golfkarton/karton
- Onderdelen uit geschuimd polystyreen
- Folies en zakken uit polyetheen
- Spanbanden uit polypropeen
- Vastgespijkerd houten raam afgewerkt met polyethyleen*

▶ Breng het verpakkingsmateriaal naar een officieel inzamelpunt.

4 Werking van het Touch-display

U bedient uw apparaat met het Touch-display. Met het Touch-display (verder display genoemd) selecteert u de functies van het apparaat door te tikken. Als u gedurende 10 seconden geen actie op het display uitvoert, gaat het display terug naar het bovenliggende menu of rechtstreeks naar de statusweergave.

4.1 Navigatie en verklaring van symbolen

In de afbeeldingen worden verschillende symbolen voor navigatie op het display gebruikt. Deze symbolen worden in de volgende tabel beschreven.

Symbool	Beschrijving
	**Op de navigatiepijl vooruit drukken:** In het menu één stap verdergaan.
	**Op de navigatiepijl achteruit drukken:** In het menu één stap teruggaan.
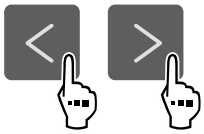	**Meerdere keren achter elkaar op de navigatiepijl drukken:** In het menu verdergaan tot de gewenste functie.
	**Op het bevestigingssymbool drukken:** Functie activeren/deactiveren. Submenu openen.
	**Tegelijk op het bevestigingssymbool en het terugsymbool drukken:** Eén menuniveau terugspringen.
	**Pijl met klok:** Het duurt meer dan 10 seconden voordat de volgende weergave op het display verschijnt.
	**Pijl met tijdweergave:** Het duurt de aangegeven tijd voordat de volgende weergave op het display verschijnt.
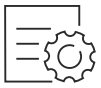	**Symbool "Instellingsmenu" openen:** Naar het instellingsmenu navigeren en het instellingsmenu openen. Indien vereist: In het instellingsmenu naar de gewenste functie navigeren. (zie 4.2.1 Instellingenmenu openen)
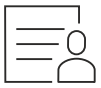	**Symbool "Uitgebreid menu" openen:** Naar het uitgebreide menu navigeren en het uitgebreide menu openen. Indien vereist: In het uitgebreide menu naar de gewenste functie navigeren. (zie 4.2.2 Uitgebreid menu openen)
Geen actie gedurende 10 seconden	Als u gedurende 10 seconden geen actie op het display uitvoert, gaat het display terug naar het bovenliggende menu of rechtstreeks naar de statusweergave.
Deur sluiten en weer openen.	Als u de deur sluit en direct weer opent, springt het display direct terug naar de statusweergave.

Opmerking: Afbeeldingen van het display worden met Engelse begrippen weergegeven.

4.2 Menu's

De functies van het apparaat zijn over verschillende menu's verdeeld.

Menu	Beschrijving
Hoofdmenu	Wanneer u het apparaat inschakelt, bevindt u zich automatisch in het hoofdmenu. Vanaf hier navigeert u naar de belangrijkste functies van het apparaat, het instellingenmenu en het uitgebreide menu.
 Instellingenmenu	Het instellingenmenu bevat de overige apparaatfuncties voor het instellen van uw apparaat. (zie 4.2.1 Instellingenmenu openen)
Uitgebreid menu	Het uitgebreide menu bevat speciale apparaatfuncties voor het instellen van uw apparaat. De toegang tot het uitgebreide menu wordt beveiligd met de cijfercode **1 5 1**. (zie 4.2.2 Uitgebreid menu openen)

4.2.1 Instellingenmenu openen

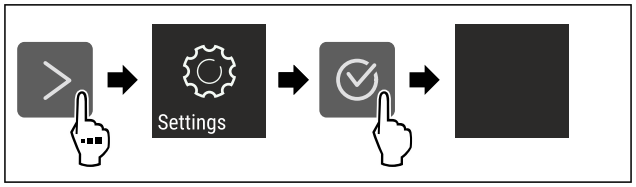

Fig. 30 Voorbeeld

▶ Stappen volgens de afbeelding uitvoeren.
▷ Instellingenmenu is geopend.
▶ Indien vereist: Naar de gewenste functie navigeren.

4.2.2 Uitgebreid menu openen



Fig. 31

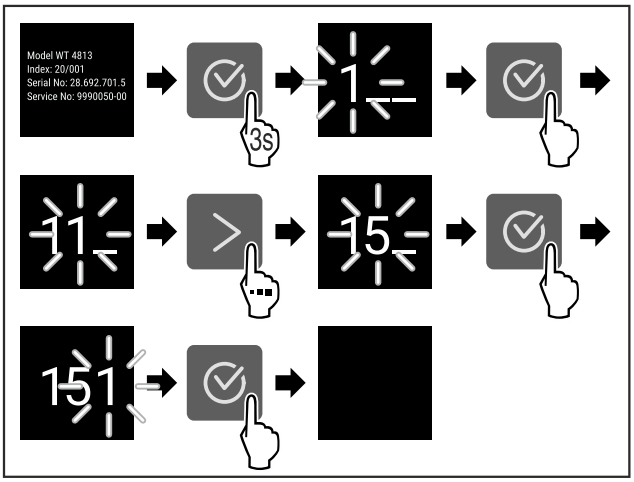

*Fig. 32 Voorbeeldweergave, toegang met cijfercode **151***

▶ Stappen volgens de afbeelding uitvoeren.
▷ Geavanceerd menu is geopend.
▶ Indien vereist: Naar de gewenste functie navigeren.

4.3 Slaapstand

Als u het display 1 minuut niet aanraakt, schakelt het display over naar de slaapstand. In de slaapstand is de helderheid van het display gedimd.

4.3.1 Slaapstand beëindigen

▶ Op een willekeurige navigatietoets drukken.
▷ Slaapstand is beëindigd.

5 In gebruik nemen

5.1 Apparaat inschakelen (eerste inbedrijfstelling)

Ervoor zorgen dat aan de volgende voorwaarden is voldaan:

❑ Apparaat is overeenkomstig de montage-instructies opgesteld en aangesloten.
❑ Alle plakstroken, plak- en beschermfolies alsook de transportbeveiligingen in en op het apparaat zijn verwijderd.
❑ Alle reclame-inserts zijn uit de laden verwijderd.
❑ Werking van het Touch-display is bekend. (zie 4 Werking van het Touch-display)

Apparaat via het Touch-display inschakelen:

▶ Als het display in de sluimermodus staat: Bevestigingssymbool indrukken.
▶ Stappen volgens de afbeelding uitvoeren.

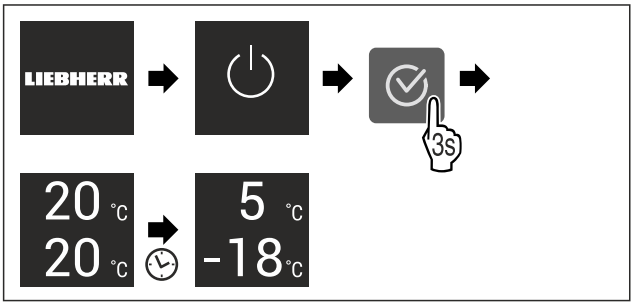

Fig. 33 Voorbeeld

▷ De statusweergave verschijnt.
▷ Apparaat koelt af tot de in de fabriek ingestelde doeltemperatuur.
▷ Apparaat start in de demomodus (statusweergave met DEMO verschijnt): Als het apparaat in de demomodus start, kunt u de demomodus binnen de volgende 5 minuten deactiveren. (zie Demomodus)

Meer informatie:

- EasyTwist-Ice in gebruik nemen. (zie 5.2 EasyTwist-Ice in gebruik nemen*) *
- SmartDevice in gebruik nemen. (zie 2.3 SmartDevice) en (zie WLAN)

Aanwijzing
De fabrikant adviseert het volgende:
▶ Levensmiddelen plaatsen: ca. 6 uur wachten tot de ingestelde temperatuur is bereikt.
▶ **Diepvriesproducten** bij -18 °C of kouder in de diepvriezer leggen.
▶ Bewaarinstructies in acht nemen. (zie 6.1 Instructies voor opslag)

Aanwijzing
Toebehoren zijn verkrijgbaar in de Liebherr-Hausgeräte-shop op go.liebherr.com/47wtc4.

5.2 EasyTwist-Ice in gebruik nemen*

Als uw apparaat is uitgerust met een EasyTwist-Ice moet u **voor het eerste gebruik** de EasyTwist-Ice reinigen.

Ervoor zorgen dat aan de volgende voorwaarden is voldaan:

❑ Het apparaat is volledig aangesloten.

▶ EasyTwist-Ice reinigen. (zie 10.8.6 EasyTwist-Ice reinigen*)
▶ Waterreservoir vullen. (zie Waterreservoir vullen)

6 Opslag

6.1 Instructies voor opslag

WAARSCHUWING
Brandgevaar door elektrische apparaten!
Als u elektrische apparaten in het levensmiddelengedeelte van uw apparaat gebruikt, kunnen ze brand veroorzaken.
▶ Gebruik geen elektrische apparaten in het levensmiddelengedeelte van het apparaat, tenzij ze door de fabrikant worden aanbevolen.

Aanwijzing
Het energieverbruik stijgt en het koelvermogen neemt af als de ontluchting niet toereikende is.
▶ Houd de luchtopening altijd vrij.

De volgende bewaarvoorschriften in acht nemen:

- In het vriesgedeelte: Levensmiddelen goed verpakken.
- Levensmiddelen die gemakkelijk geur of smaak aannemen of afgeven, in gesloten containers verpakken of afdekken.
- Vloeistoffen in gesloten houders bewaren.
- Levensmiddelen met tussenafstand bewaren zodat de lucht goed kan circuleren.
- Levensmiddelen overeenkomstig de aanwijzingen op de verpakking bewaren.
- Altijd de op de verpakking vermelde minimale houdbaarheidsdatum in acht nemen.

Aanwijzing
Het niet opvolgen van deze gegevens kan leiden tot bederf van levensmiddelen.

6.2 Koelgedeelte

Door de luchtcirculatie in het apparaat kunnen verschillende temperatuurzones worden ingesteld. U vindt de verschillende temperatuurzones in het apparaat- en uitrustingsoverzicht. (zie 2.2 Apparaat- en uitrustingsoverzicht)

6.2.1 Levensmiddelen sorteren

VOORZICHTIG
Gevaar voor letsel en schade door verkeerd geclassificeerde levensmiddelen of voorwerpen!
Als u levensmiddelen of voorwerpen op de onderste glasplaat plaatst, kan de deur niet goed sluiten. Daarbij kan het deurrek breken, levensmiddelen of voorwerpen eruit vallen en verwondingen veroorzaken.
▶ Houd het voorste gedeelte van de onderste glasplaat vrij.

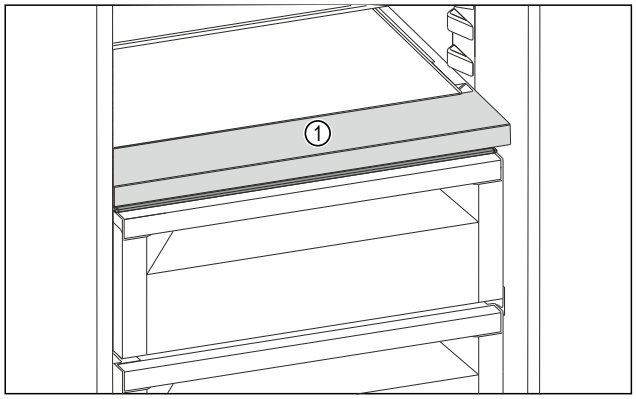

Fig. 34 Voorbeeldweergave
(1) Voorste gedeelte

▶ Bovenste gedeelte en deur: Boter, kaas, conserven en tubes bewaren.
▶ Koudste temperatuurzone: Licht bederfelijke levensmiddelen, zoals kant-en-klare maaltijden, vlees- en worstproducten bewaren.
▶ Onderste plateau: Rauw vlees of rauwe vis bewaren.

6.3 EasyFresh

EasyFresh is geschikt voor onverpakte levensmiddelen zoals groente en fruit.

Aanwijzing
▶ Bewaar gesneden citrusvruchten (bijv. schijfjes citroen of sinaasappel) in een bakje.

De luchtvochtigheid in het vak is afhankelijk van het vochtgehalte van de hierin gelegde koelproducten en van het aantal keren dat de deur wordt geopend. U kunt de luchtvochtigheid regelen. (zie 9.5 Vakdeksel EasyFresh-safe)

6.3.1 Levensmiddelen sorteren

▶ Onverpakte groenten en fruit bewaren.
Als de luchtvochtigheid te hoog is:
▶ Luchtvochtigheid regelen.

6.4 Vriesgedeelte

Hier heerst bij -18 °C een droog, ijskoud klimaat. Een ijskoud klimaat is geschikt voor het bewaren van diepvriesproducten gedurende meerdere maanden, voor het maken van ijsblokjes en voor het invriezen van verse levensmiddelen.

6.4.1 Levensmiddelen invriezen

Hoeveelheid in te vriezen levensmiddelen

U kunt binnen 24 uur maximaal zoveel verse levensmiddelen invriezen als op het typeplaatje (zie 11.5 Typeplaatje) onder "Invriescapaciteit ... kg/24h" wordt aangegeven.

Houd u aan de volgende hoeveelheden per verpakking zodat de levensmiddelen snel tot de kern bevriezen:
- Groenten en fruit tot 1 kg
- Vlees tot 2,5 kg

Levensmiddelen invriezen met SuperFrost

Afhankelijk van de vrieshoeveelheid kunt u voor het invriezen SuperFrost activeren om lagere vriestemperaturen te verkrijgen. (zie SuperFrost)
▶ SuperFrost activeren als de hoeveelheid in te vriezen levensmiddelen groter dan ca. 2 kg is.

Het tijdstip waarop u SuperFrost activeert is afhankelijk van de hoeveelheid in te vriezen levensmiddelen:

Hoeveelheid in te vriezen levensmiddelen	Tijdstip voor activering van SuperFrost
Kleine hoeveelheid in te vriezen levensmiddelen	SuperFrost ongeveer 6 uur vóór het invriezen activeren. Zodra het apparaat SuperFrost automatisch deactiveert, kunt u het voedsel opnieuw sorteren.
Maximale hoeveelheid in te vriezen levensmiddelen	SuperFrost ongeveer 24 uur vóór het invriezen activeren. Zodra het apparaat SuperFrost automatisch deactiveert, kunt u het voedsel opnieuw sorteren.

Levensmiddelen sorteren

VOORZICHTIG
Risico van letsel door glasscherven!
Flessen en blikjes dranken kunnen barsten tijdens het invriezen. Dit geldt met name voor koolzuurhoudende dranken.
▶ Flessen en blikjes met dranken alleen invriezen als u de BottleTimer-functie in de SmartDevice-app hebt geactiveerd.

Hoeveelheid in te vriezen levensmiddelen	Levensmiddelen sorteren
Kleine hoeveelheid in te vriezen levensmiddelen	Verpakte levensmiddelen in de bovenste lade leggen. Levensmiddelen indien mogelijk achter in de lade tegen de achterzijde leggen.
Maximale hoeveelheid in te vriezen levensmiddelen	Verpakte levensmiddelen over alle lades verdelen, maar in de onderste lade uitsluitend reeds ingevroren levensmiddelen leggen. Levensmiddelen indien mogelijk achter in de lade tegen de achterzijde leggen.

6.4.2 Levensmiddelen ontdooien

WAARSCHUWING
Gevaar voor voedselvergiftiging!
▶ Ontdooide levensmiddelen nooit weer terug invriezen.
▶ Verwerk ontdooide levensmiddelen zo snel mogelijk.

U kunt levensmiddelen op verschillende manieren ontdooien:
- In het koelgedeelte
- In de magnetron
- In de oven/heteluchtoven
- Bij kamertemperatuur

▶ Slechts zoveel levensmiddelen verwijderen als nodig is.

6.5 Opslagtijden

De aangegeven opslagtijden zijn richtwaarden.

Bij levensmiddelen met gegevens over de minimale houdbaarheid geldt altijd de op de verpakking aangegeven datum.

6.5.1 Koelgedeelte

De minimale houdbaarheidsdatum op de verpakking is van toepassing.

6.5.2 Vriesgedeelte

Richtwaarden voor de opslagduur van verschillende levensmiddelen		
IJs	bij -18 °C	2 tot 6 maanden
Worst, ham	bij -18 °C	2 tot 3 maanden
Brood, bakkerijproducten	bij -18 °C	2 tot 6 maanden
Wild, varken	bij -18 °C	6 tot 9 maanden
Vis, vet	bij -18 °C	2 tot 6 maanden
Vis, mager	bij -18 °C	6 tot 8 maanden
Kaas	bij -18 °C	2 tot 6 maanden
Gevogelte, rundvlees	bij -18 °C	6 tot 12 maanden
Groente, fruit	bij -18 °C	6 tot 12 maanden

7 Energie sparen

- Let altijd op de be- en ontluchting. Dek de ventilatieopeningen resp. -roosters niet af.
- Houd de ventilatieluchtopeningen altijd vrij.
- Plaats het apparaat niet in direct zonlicht of naast een verwarming of iets dergelijks.
- Als u het apparaat direct naast een oven opstelt, kan het energieverbruik iets toenemen. Dit is afhankelijk van de duur en intensiteit van het gebruik van de oven.
- Het energieverbruik is afhankelijk van de plaatsingsomstandigheden zoals bijv. de omgevingstemperatuur . Bij een warmere omgevingstemperatuur kan het energieverbruik toenemen.
- Open het apparaat, indien mogelijk zo kort mogelijk.
- Hoe lager de temperatuur wordt ingesteld, hoe hoger het energieverbruik.
- Levensmiddelen gesorteerd rangschikken: home.liebherr.com/food.
- Alle levensmiddelen goed verpakt en afgedekt bewaren. Condensvorming wordt voorkomen.
- Levensmiddelen zolang als nodig eruit halen, zodat ze niet te warm worden.
- Warme gerechten plaatsen: eerst tot op kamertemperatuur laten afkoelen.
- Diepvriesproducten in de koelruimte ontdooien.
- Bij langere vakantieperioden de HolidayMode gebruiken (zie HolidayMode) gebruiken.

8 Bediening

8.1 Bedienings- en weergave-elementen

8.1.1 Status-weergave

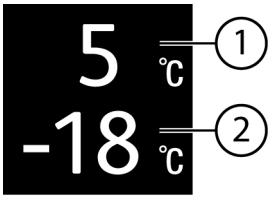

Fig. 35
(1) Temperatuurweergave van het koelgedeelte
(2) Temperatuurweergave van het vriesgedeelte

De Status-weergave toont de ingestelde temperatuur en staat in de beginweergave. Van hieruit vindt de navigatie naar de functies en instellingen plaats.

8.1.2 Symbolen

De symbolen geven informatie over de actuele staat van het apparaat.

Symbool	Toestand van het apparaat
	**Stand-by** Apparaat of temperatuurzone is uitgeschakeld.
	**Knipperend cijfer** Apparaat werkt. Temperatuur pulseert tot de ingestelde waarde is bereikt.
	**Knipperend symbool** Apparaat werkt. Instelling wordt uitgevoerd.
	**Balk wordt opgebouwd** Functie wordt geactiveerd.

8.2 Apparaatfuncties

8.2.1 Opmerkingen over de functies van het apparaat

De apparaatfuncties zijn af fabriek zo ingesteld dat uw apparaat volledig functioneel is.

Voordat u de functies van het apparaat wijzigt, activeert of deactiveert, controleert u of aan de volgende voorwaarden is voldaan:

❑ U hebt de beschrijvingen over de werking van het display gelezen en begrepen. (zie 4 Werking van het Touch-display)
❑ U hebt kennisgemaakt met de bedienings- en weergave-elementen van uw apparaat.

Apparaat uit- en inschakelen

Gebruik deze functie om het hele apparaat uit en in te schakelen.

Apparaat uitschakelen

Als u het apparaat uitschakelt, blijven de eerder aangebrachte instellingen opgeslagen.

Zorg ervoor dat aan de volgende voorwaarden is voldaan:

❑ Instructies (zie 12 Buiten bedrijf stellen) zijn uitgevoerd.



Fig. 36

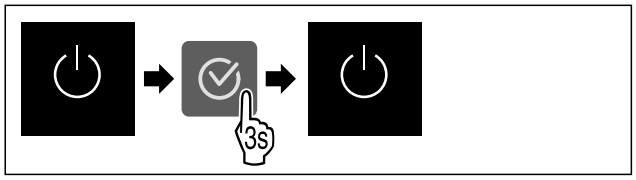

Fig. 37

▶ Stappen volgens de afbeelding uitvoeren.
▷ Apparaat is uitgeschakeld.
▷ Stand-bysymbool verschijnt op het display.
▷ Display wordt zwart.

Apparaat inschakelen

Als het display zich in sluimermodus bevindt:

▶ Willekeurige navigatietoets indrukken.

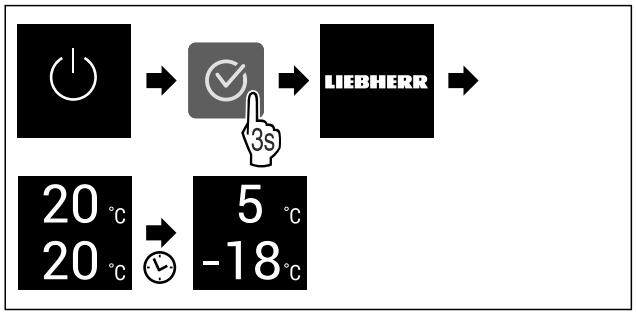

Fig. 38 Voorbeeldweergave

▶ Stappen volgens de afbeelding uitvoeren.
Wanneer het apparaat opstart in demomodus:
▶ Demomodus deactiveren. (zie Demomodus deactiveren)
▷ Apparaat is ingeschakeld.
▷ Eerder aangebrachte instellingen zijn hersteld.
▷ Apparaat koelt tot de ingestelde doeltemperatuur.

Temperatuurzone uit- en inschakelen

U kunt afzonderlijke temperatuurzones van het apparaat gescheiden van elkaar uitschakelen.

Toepassing:

- Reinigen
- Ontdooien

Koelgedeelte uitschakelen

Ervoor zorgen dat aan de volgende voorwaarden is voldaan:

❑ Koelgedeelte is leeggemaakt.

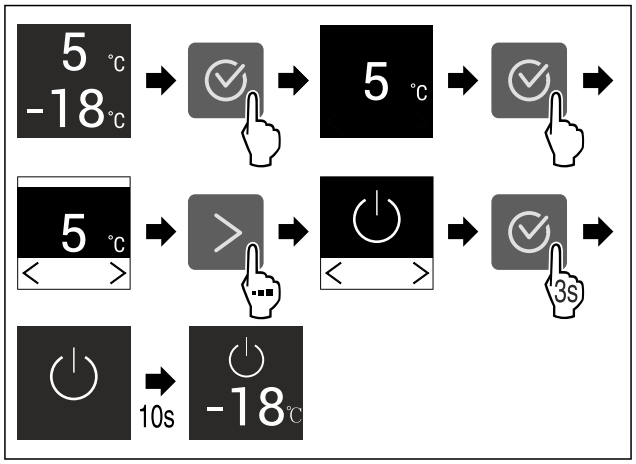

Fig. 39 Voorbeeld

▶ Stappen volgens de afbeelding uitvoeren.
▷ Koelgedeelte is uitgeschakeld.

Koelgedeelte inschakelen

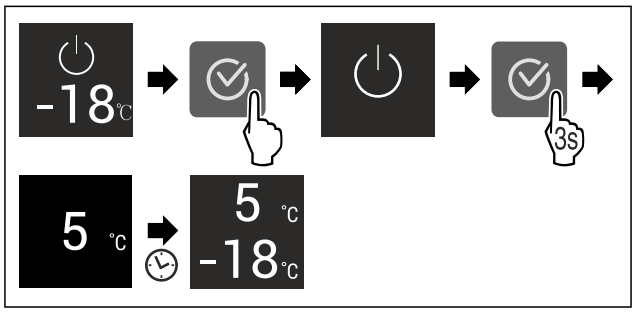

Fig. 40 Voorbeeld

▶ Stappen volgens de afbeelding uitvoeren.
▷ Koelgedeelte is ingeschakeld.
▷ Apparaat koelt af tot de laatst ingestelde temperatuur.

Temperatuur

Met deze functie stelt u de temperatuur in.

De temperatuur is afhankelijk van de volgende factoren:

- Hoe vaak de deur wordt geopend
- Hoe lang de deur geopend blijft
- Kamertemperatuur van de plaats van opstelling
- Type, temperatuur en hoeveelheid levensmiddelen

Temperatuurzone	In de fabriek ingestelde temperatuur	Aanbevolen instelling
5 °C Koelgedeelte	5 °C	4 °C
-18 °C Vriesgedeelte	-18 °C	-18 °C

Temperatuur in het koelgedeelte instellen

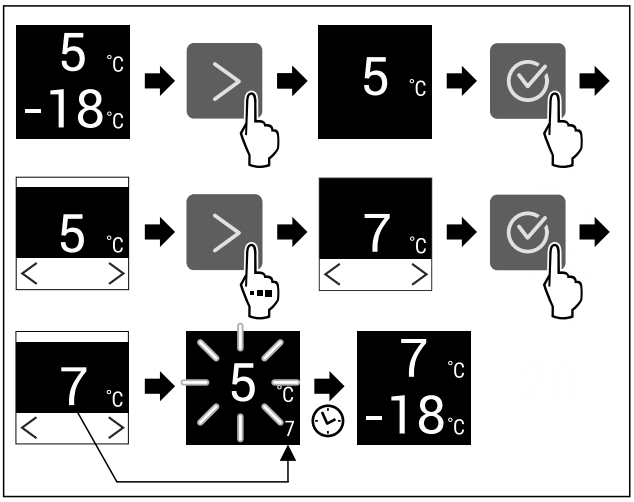

Fig. 41 Voorbeeldweergave

▶ Stappen volgens de afbeelding uitvoeren.
▷ Temperatuur is ingesteld.

Temperatuur in het vriesgedeelte instellen

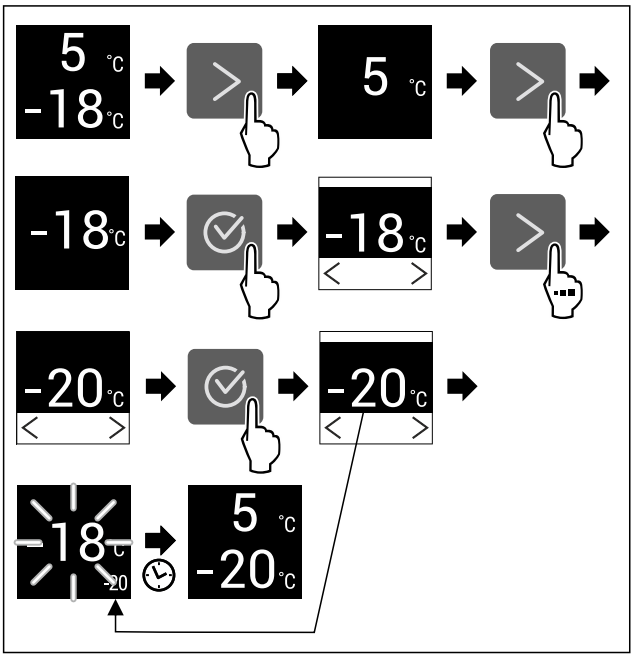

Fig. 42 Voorbeeldweergave

▶ Stappen volgens de afbeelding uitvoeren.
▷ Temperatuur is ingesteld.

D1 D-Value*

Met deze functie stelt u de D-Value in.

De D-Value geeft aan of u uw koelgedeelte met droge achterwand of zonder droge achterwand wilt gebruiken. De achterwand is bij levering in het apparaat gemonteerd. De D-Value is op D1 vooraf ingesteld.

U kunt de achterwand voor reiniging verwijderen. (zie 10.8.4 Droog achterpaneel reinigen*) Om het apparaat zonder achterwand te gebruiken, moet u de D-Value op D2 instellen.

Aanwijzing

Het opgegeven energieverbruik is vastgesteld zonder droge achterwand. Het apparaat is met een droge achterwand volledig werkend, maar heeft een iets hoger energieverbruik.

Liebherr adviseert:

▶ Apparaat met droge achterwand gebruiken om een zichtbaar condensaat en het vastvriezen van de producten te vermijden.

D-Value instellen



Fig. 43

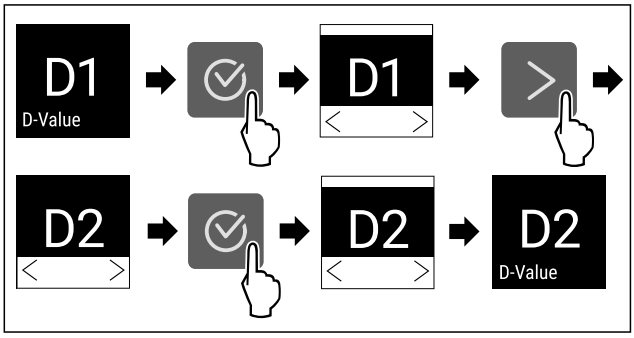

Fig. 44 Voorbeeldweergave: Van D1 naar D2 schakelen.

▶ Stappen volgens de afbeelding uitvoeren.
▷ D-Value is ingesteld.

SuperCool

Met deze functie activeer of deactiveert u SuperCool. Als u SuperCool activeert, versterkt het apparaat het koelvermogen. Hierdoor kunt u lagere koeltemperaturen bereiken. U kunt SuperCool activeren, als u grote hoeveelheden levensmiddelen snel wilt gaan afkoelen.

Geluid en energieverbruik

Als de functie actief is, werkt het apparaat met een hoger vermogen. Hierdoor kunnen bedrijfsgeluiden van het apparaat tijdelijk luider zijn en kan het energieverbruik toenemen.

Verschil tussen weergegeven en werkelijke temperatuur

Na het opslaan van levensmiddelen kan het apparaat het koelvermogen tijdelijk automatisch verhogen, zelfs als de functie SuperCool is uitgeschakeld. Hierdoor kan de werkelijke temperatuur in het interieur tijdelijk lager zijn dan de temperatuur die op het display wordt weergegeven. Dit is normaal en duidt niet op een storing. De extra koeling ondersteunt de optimale opslag van het voedsel.

Indien u een lagere temperatuurverlaging wenst: Functie E-Saver activeren. (zie E-Saver)

SuperCool activeren

Tijdstip voor activering van de functie:

- Als u verse levensmiddelen in het koeldeel wilt bewaren: Functie bij het plaatsen van de levensmiddelen activeren.



Fig. 46

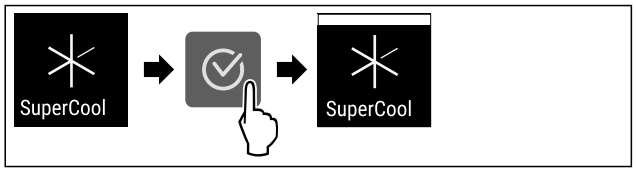

Fig. 47

▶ Stappen volgens de afbeelding uitvoeren.
▷ SuperCool is geactiveerd.

SuperCool deactiveren

SuperCool wordt automatisch gedeactiveerd na 18 uur. U kunt SuperCool echter ook te allen tijde handmatig deactiveren:

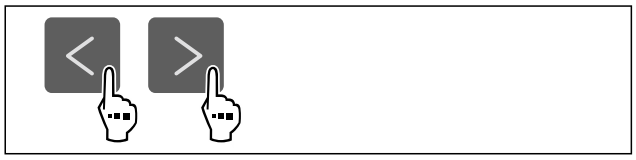

Fig. 48

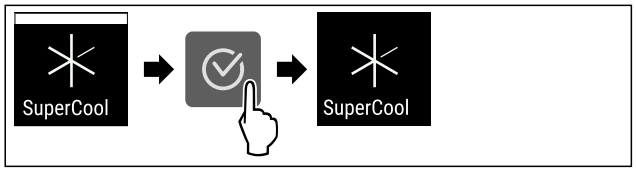

Fig. 49

▶ Stappen volgens de afbeelding uitvoeren.
▷ SuperCool is gedeactiveerd.
▷ Apparaat blijft in normale modus werken.
▷ Apparaat koelt af tot de eerder ingestelde temperatuur.

PowerCool

Met deze functie activeer of deactiveert u PowerCool. PowerCool zorgt voor een optimale temperatuurlaag voor het koelen van uw levensmiddelen.

De functie heeft betrekking op het koelgedeelte.

Toepassing:

- bij een hoge ruimtetemperatuur (vanaf ca. 35 °C)
- bij hoge luchtvochtigheid, zoals bijv. op zomerdagen
- bij het bewaren van vochtige producten, om condensvorming in de binnenruimte te vermijden

Aanwijzing
De ventilator kan ook bij een gedeactiveerde functie draaien. Deze zorgt daardoor voor een optimale temperatuurverdeling in het apparaat.

Als de functie actief is, werkt het apparaat met een hoger vermogen. Hierdoor kunnen bedrijfsgeluiden van het apparaat tijdelijk luider zijn en kan het energieverbruik toenemen.

PowerCool activeren

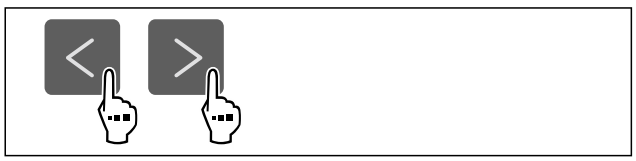

Fig. 50

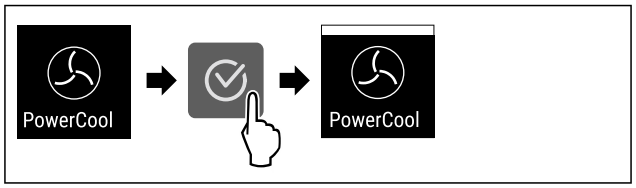

Fig. 51

▶ Stappen volgens de afbeelding uitvoeren.
▷ PowerCool is geactiveerd.

PowerCool deactiveren

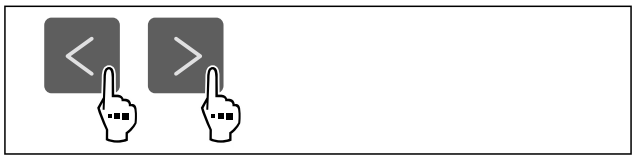

Fig. 52

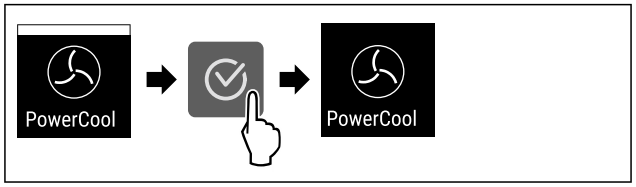

Fig. 53

▶ Stappen volgens de afbeelding uitvoeren.
▷ PowerCool is gedeactiveerd.

SuperFrost

Met deze functie activeer of deactiveert u SuperFrost. Als u de SuperFrost activeert, versterkt het apparaat het vriesvermogen. Hierdoor kunt u lagere vriestemperaturen bereiken.

Toepassing:

- Vries vers voedsel snel in tot op de kern.
  Dit zorgt ervoor dat de voedingswaarde, het uiterlijk en de smaak van het voedsel behouden blijven.
- Verhoog de koude reserve in opgeslagen bevroren voedsel voordat u het apparaat ontdooit.

Geluid en energieverbruik

Als de functie actief is, werkt het apparaat met een hoger vermogen. Hierdoor kunnen bedrijfsgeluiden van het apparaat tijdelijk luider zijn en kan het energieverbruik toenemen.

Verschil tussen weergegeven en werkelijke temperatuur

Na het opslaan van levensmiddelen kan het apparaat het koelvermogen tijdelijk automatisch verhogen, zelfs als de functie SuperFrost is uitgeschakeld. Hierdoor kan de werkelijke temperatuur in het interieur tijdelijk lager zijn dan de temperatuur die op het display wordt weergegeven. Dit is normaal en duidt niet op een storing. De extra koeling ondersteunt de optimale opslag van het voedsel.
Indien u een lagere temperatuurverlaging wenst: Functie E-Saver activeren. (zie E-Saver)

SuperFrost activeren

Zorg ervoor dat aan de volgende voorwaarden is voldaan:

❑ Er wordt met de invrieshoeveelheid en het tijdstip voor activering van SuperFrost rekening gehouden. (zie Levensmiddelen invriezen met SuperFrost)



Fig. 54

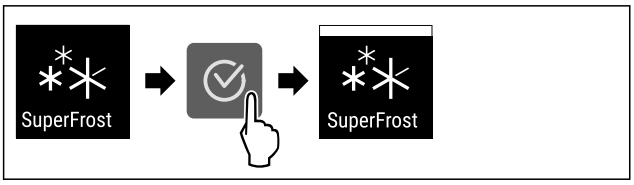

Fig. 55

▶ Stappen volgens de afbeelding uitvoeren.
▷ SuperFrost is geactiveerd.

SuperFrost deactiveren

SuperFrost wordt afhankelijk van de hoeveelheid geplaatste levensmiddelen na 56 tot 72 uur automatisch gedeactiveerd. U kunt SuperFrost echter ook te allen tijde handmatig deactiveren:



Fig. 56

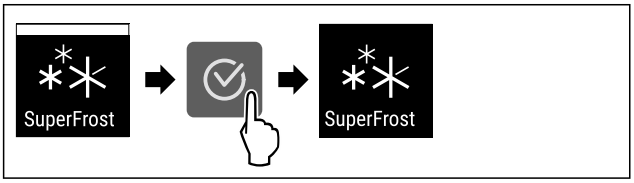

Fig. 57

▶ Stappen volgens de afbeelding uitvoeren.
▷ SuperFrost is gedeactiveerd.
▷ Apparaat blijft in normale modus werken.
▷ Apparaat koelt af tot de eerder ingestelde temperatuur.

PartyMode

Met deze functie activeer of deactiveert u de PartyMode. De PartyMode activeert verschillende functies die voor een party handig zijn.

PartyMode activeert de volgende functies:

- SuperCool (zie SuperCool)
- SuperFrost (zie SuperFrost)

U kunt alle opgeroepen functies afzonderlijk en flexibel instellen. Als u de PartyMode deactiveert, worden alle wijzigingen ongedaan gemaakt.

Als de functie actief is, werkt het apparaat met een hoger vermogen. Hierdoor kunnen bedrijfsgeluiden van het apparaat tijdelijk luider zijn en kan het energieverbruik toenemen.

PartyMode activeren



Fig. 58

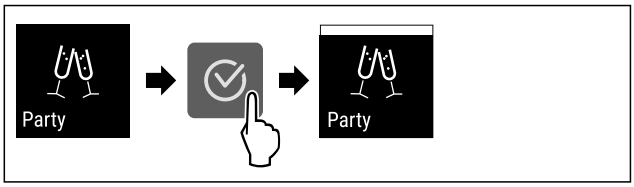

Fig. 59

▶ Stappen volgens de afbeelding uitvoeren.
▷ PartyMode en de bijbehorende functies zijn geactiveerd.
▷ Actuele temperatuur knippert tot de doeltemperatuur is bereikt.

PartyMode deactiveren

De PartyMode wordt automatisch gedeactiveerd na 24 uur. U kunt de PartyMode echter ook op elk moment handmatig deactiveren:

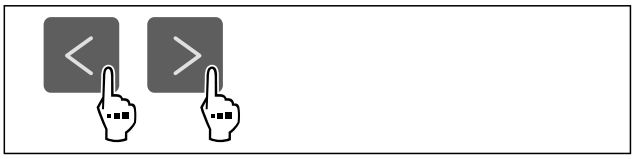

Fig. 60

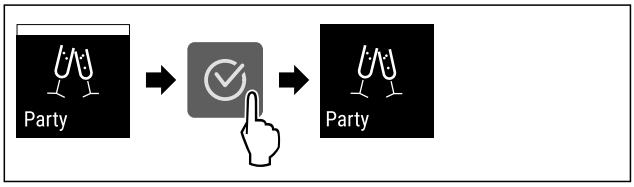

Fig. 61

▶ Stappen volgens de afbeelding uitvoeren.
▷ PartyMode is gedeactiveerd.
▷ Apparaat koelt af tot de eerder ingestelde temperatuur: Actuele temperatuur knippert tot de doeltemperatuur is bereikt.

HolidayMode

Met deze functie activeer of deactiveert u de HolidayMode. Als u HolidayMode activeert, wordt het koelgedeelte ingesteld op 15 °C ingesteld. Dit bespaart energie tijdens een langere afwezigheid en voorkomt nare geurtjes en schimmelgroei.

Apparaatstatus bij actieve HolidayMode
Koelgedeelte koelt af tot 15 °C.
EasyFresh koelt tot 15 °C.
De ingestelde temperatuur wordt gehandhaafd in het vriesgedeelte.
PartyMode is gedeactiveerd.
SuperCool is gedeactiveerd.
PowerCool is gedeactiveerd.

HolidayMode activeren

▶ Koelgedeelte volledig leegmaken.
▶ EasyFresh volledig leegmaken.

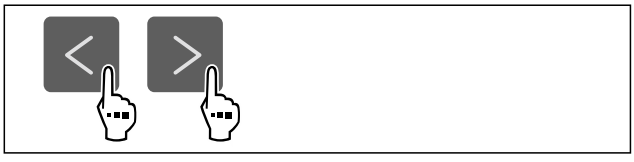

Fig. 62

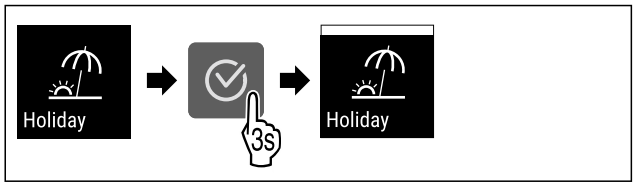

Fig. 63

▶ Stappen volgens de afbeelding uitvoeren.
▷ HolidayMode is geactiveerd.
▷ Temperatuurindicatie toont HolidayMode-symbool.

HolidayMode deactiveren

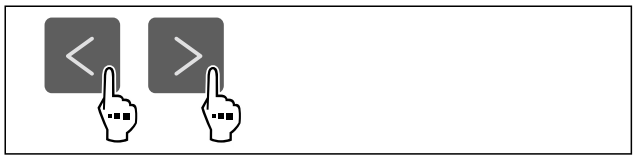

Fig. 64

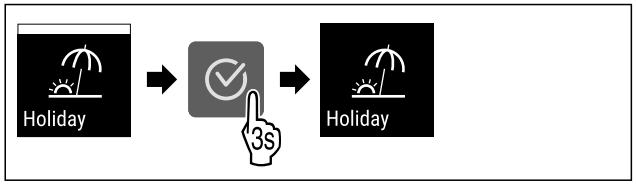

Fig. 65

▶ Stappen volgens de afbeelding uitvoeren.
▷ HolidayMode is gedeactiveerd.
▷ Apparaat koelt af tot de eerder ingestelde temperatuur.

SabbathMode

Met deze functie activeer of deactiveert u de SabbathMode. Als u deze functie activeert, worden sommige elektronische functies uitgeschakeld. Dit betekent dat uw apparaat voldoet aan de religieuze vereisten op Joodse feestdagen zoals Sabbat en voldoet aan de STAR-K Kosher certificering.

Apparaatstatus bij actieve SabbathMode
De statusweergave geeft continu SabbathMode weer.
Alle functies op het display, behalve de **functie SabbathMode deactiveren**, zijn vergrendeld.
Actieve functies blijven actief.
Het display blijft helder, als u de deur sluit.
De binnenverlichting is gedeactiveerd.
Herinneringen worden niet uitgevoerd. De ingestelde tijdinterval wordt gestopt.
Herinneringen en waarschuwingen worden niet uitgevoerd.
Er is geen deuralarm.
Er is geen temperatuuralarm.
De ontdooi-cyclus werkt alleen conform de vooraf ingevoerde tijd zonder dat het gebruik van het apparaat in acht wordt genomen.
Na een stroomonderbreking keert het apparaat terug naar SabbathMode.

Apparaatstatus

Aanwijzing
Dit apparaat is gecertificeerd door het „Institute for Science and Halacha". (www.machonhalacha.co.il)

Een lijst met STAR-K-gecertificeerde apparaten vindt u op www.star-k.org/appliances.

SabbathMode activeren

WAARSCHUWING
Vergiftigingsgevaar door verdorven levensmiddelen!
Als u de SabbathMode geactiveerd hebt en de stroom uitvalt, verschijnt er geen melding in de statusweergave over de stroomuitval. Als de stroomuitval voorbij is, werkt het apparaat verder in SabbathMode. Stroomuitval kan ertoe leiden dat levensmiddelen bederven. De consumptie ervan kan voedselvergiftiging veroorzaken.
Na een stroomuitval:
▶ Levensmiddelen die bevroren waren en ontdooid zijn niet meer consumeren.



Fig. 66

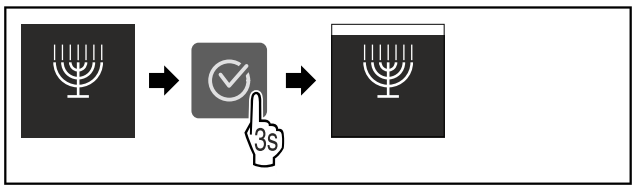

Fig. 67

▶ Stappen volgens de afbeelding uitvoeren.
▷ SabbathMode is geactiveerd.
▷ Statusweergave geeft permanent SabbathMode weer.

SabbathMode deactiveren

De SabbathMode wordt automatisch gedeactiveerd na 80 uur. U kunt de SabbathMode echter ook op elk moment handmatig deactiveren:

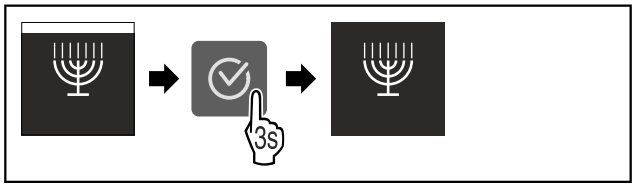

Fig. 68

▶ Stappen volgens de afbeelding uitvoeren.
▷ SabbathMode is gedeactiveerd.

E-Saver

Met deze functie activeert of deactiveert u de energiebesparingsmodus. Als u de energiebesparingsmodus activeert, daalt het energieverbruik en wordt de temperatuur in het apparaat hoger. De levensmiddelen blijven vers, maar de houdbaarheid wordt korter.

Als de functie actief is, is de functie SuperCool gedeactiveerd.

Als de functie actief is, is de functie SuperFrost gedeactiveerd.

Temperatuurzone	Aanbevolen instelling (zie Temperatuur in het koelgedeelte instellen)	Temperatuur bij actieve E-Saver
5 °C Koelgedeelte	4 °C	7 °C

Temperatuurzone	Aanbevolen instelling (zie Temperatuur in het koelgedeelte instellen)	Temperatuur bij actieve E-Saver
-18 Vriesgedeelte	-18 °C	-16 °C

Temperaturen

E-Saver activeren

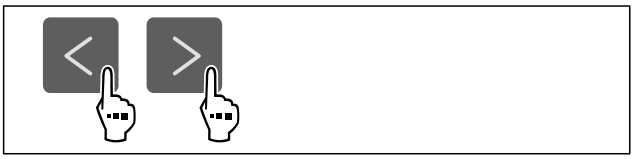

Fig. 69

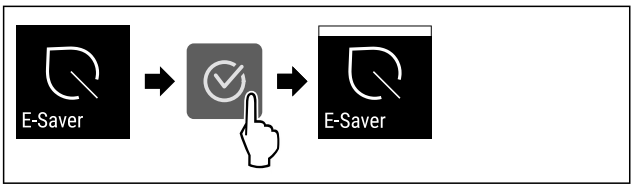

Fig. 70

▶ Stappen volgens de afbeelding uitvoeren.
▷ Energiebesparingsmodus is geactiveerd.

E-Saver deactiveren



Fig. 71

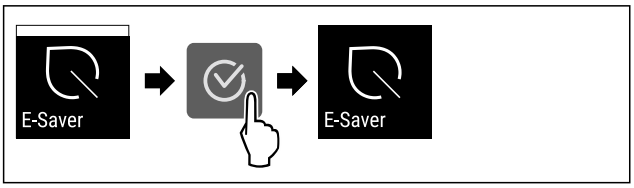

Fig. 72

▶ Stappen volgens de afbeelding uitvoeren.
▷ Energiebesparingsmodus is gedeactiveerd.

CleaningMode

Met deze functie activeer of deactiveert u de CleaningMode. De CleaningMode maakt een comfortabele reiniging van het apparaat mogelijk.

Deze instelling heeft betrekking op het koelgedeelte.

Toepassing:

- Koelgedeelte reinigen. (zie 10.8 Apparaat reinigen)

Apparaatstatus bij actieve CleaningMode
De statusweergave geeft continu CleaningMode weer.
Het koelgedeelte is uitgeschakeld.
De binnenverlichting is geactiveerd.
De herinneringen en waarschuwingen worden niet weergegeven. Er klinkt geen signaaltoon.

Apparaatstatus

CleaningMode activeren



Fig. 73

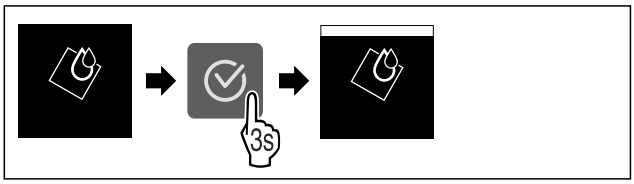

Fig. 74

▶ Stappen volgens de afbeelding uitvoeren.
▷ CleaningMode is geactiveerd.
▷ Statusweergave geeft permanent CleaningMode weer.

CleaningMode deactiveren

De CleaningMode wordt automatisch gedeactiveerd na 60 minuten. U kunt de CleaningMode echter ook op elk moment handmatig deactiveren:

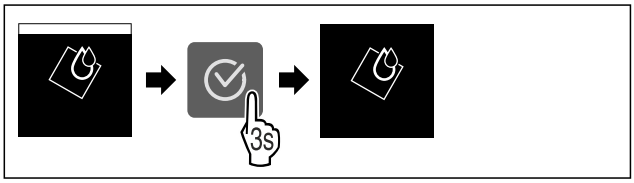

Fig. 75

▶ Stappen volgens de afbeelding uitvoeren.
▷ CleaningMode is gedeactiveerd.
▷ Apparaat koelt af tot de eerder ingestelde temperatuur.

Invoerblokkering

Met deze functie activeert of deactiveert u de invoerblokkering. De invoerblokkering voorkomt dat het apparaat onvoorzien door kinderen wordt bediend.

Toepassing:

- Voorkom onbedoelde wijziging van functies.
- Voorkom onbedoeld uitschakelen van het apparaat.
- Vermijd onbedoelde temperatuurinstelling.

Invoerblokkering activeren

Als u de invoerblokkering activeert, kunt u in de menu's navigeren, u kunt echter andere functies niet selecteren of wijzigen.



Fig. 76

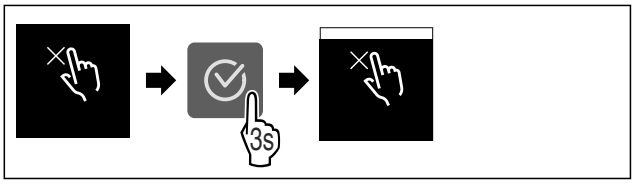

Fig. 77

▶ Stappen volgens de afbeelding uitvoeren.
▷ Invoerblokkering is geactiveerd.

Invoerblokkering deactiveren



Fig. 78

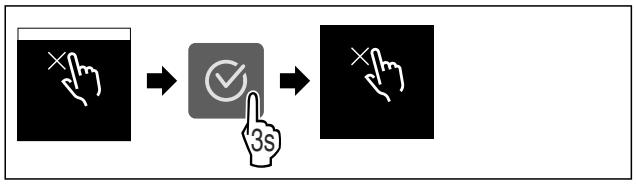

Fig. 79

▶ Stappen volgens de afbeelding uitvoeren.
▷ Invoerblokkering is gedeactiveerd.

Herinnering

Met deze functie activeert of deactiveert u herinneringen. De functie is geactiveerd bij levering.

Als de functie geactiveerd is, verschijnen de volgende herinneringen:

- FreshAir-actief koolfilter vervangen (zie FreshAir-actief koolfilter vervangen)

Herinnering activeren



Fig. 80

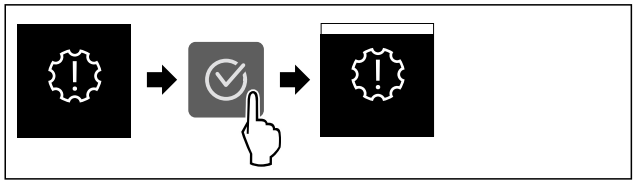

Fig. 81

▶ Stappen volgens de afbeelding uitvoeren.
▷ De herinnering is geactiveerd.

Herinnering deactiveren



Fig. 82

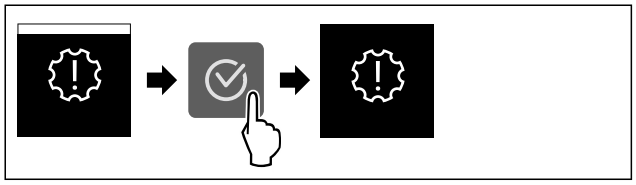

Fig. 83

▶ Stappen volgens de afbeelding uitvoeren.
▷ De herinnering is gedeactiveerd.

Temperatuureenheid

Met deze functie stelt u de temperatuureenheid in. U kunt als temperatuureenheid graden Celsius en graden Fahrenheit instellen.

Temperatuureenheid instellen



Fig. 84

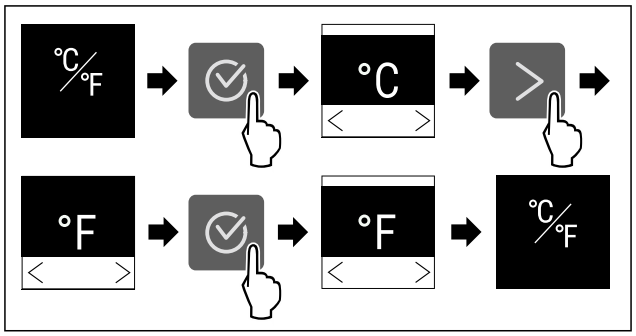

Fig. 85 Voorbeeldweergave: Tussen Celsius en graden Fahrenheit schakelen.

▶ Stappen volgens de afbeelding uitvoeren.
▷ Temperatuureenheid is ingesteld.

Display-helderheid

Met deze functie stelt u de helderheid van het display trapsgewijs in.

U kunt de volgende helderheidsniveaus instellen:

- 40%
- 60%
- 80%
- 100 % (voorinstelling)

Helderheid instellen



Fig. 86

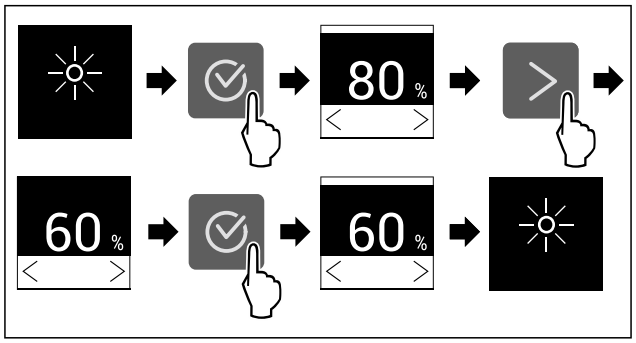

Fig. 87 Voorbeeldweergave: Van 80% naar 60% schakelen.

▶ Stappen volgens de afbeelding uitvoeren.
▷ Helderheid is ingesteld.

WLAN

Met deze functie verbindt u uw apparaat met WiFi. U kunt uw apparaat vervolgens op een mobiel eindapparaat bedienen via de SmartDevice-app. Met deze functie kunt u de WiFi-verbinding ook weer verbreken of herstellen.

Om uw apparaat met WiFi te verbinden, hebt u de SmartDeviceBox nodig.

Meer informatie over SmartDevice: (zie 2.3 SmartDevice)

Aanwijzing
In de volgende landen is de SmartDevice-functie niet beschikbaar: Rusland, Belarus, Kazachstan.

U kunt de SmartDeviceBox niet gebruiken.

Voor de eerste keer verbinding maken met WiFi

Ervoor zorgen dat aan de volgende voorwaarden is voldaan:

- ❑ SmartDeviceBox is gekocht en geplaatst. (zie 2.3 Smart-Device)
- ❑ SmartDevice-app is geïnstalleerd (zie apps.home.liebherr.com).
- ❑ Registratie in de SmartDevice-app is afgesloten.



Fig. 88

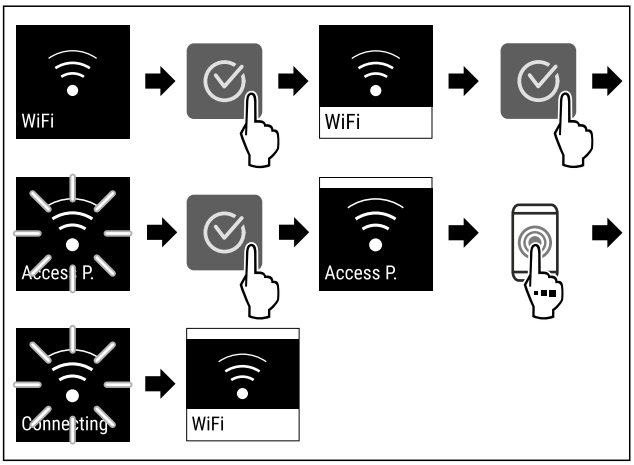

Fig. 89

▶ Stappen volgens de afbeelding uitvoeren.
▷ Verbinding is gemaakt.

WLAN-verbinding verbreken



Fig. 90

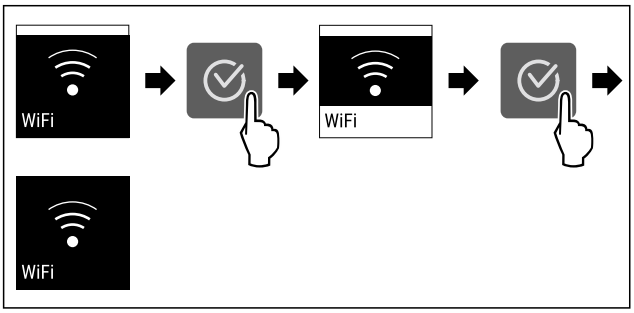

Fig. 91

▶ Stappen volgens de afbeelding uitvoeren.
▷ Verbinding is verbroken.

WLAN-verbinding resetten



Fig. 92

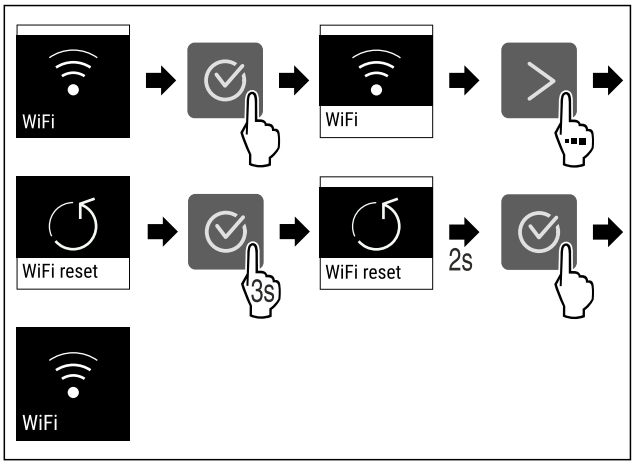

Fig. 93

▶ Stappen volgens de afbeelding uitvoeren.
▷ WiFi-verbinding en andere WiFi-instellingen zijn terug-gezet naar de fabrieksinstellingen.

Informatie over de WiFi-verbinding weergeven



Fig. 94

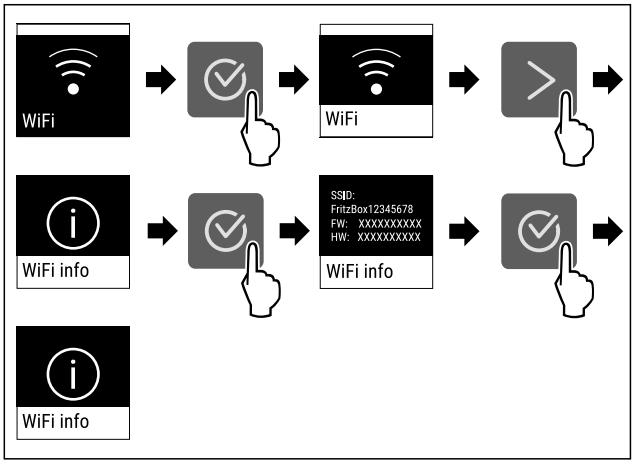

Fig. 95

▶ Stappen volgens de afbeelding uitvoeren.



Apparaatinformatie

Met deze functie geeft u de modelnaam, de index, het serie-nummer en het servicenummer van het apparaat weer. U heeft de apparaatinformatie nodig, als u contact opneemt met de klantenservice. (zie 11.4 Klantenservice)

Apparaatinformatie weergeven



Fig. 96



Fig. 97

▶ Stappen volgens de afbeelding uitvoeren.
▷ Display geeft apparaatinformatie weer.

Software

Met deze functie stelt u de softwareversie van uw apparaat in.

Softwareversie weergeven



Fig. 98

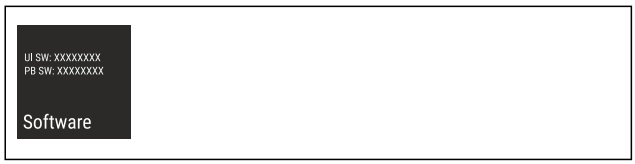

Fig. 99

▶ Stappen volgens de afbeelding uitvoeren.
▷ Display geeft softwareversie weer.

Start ontdooicyclus

Met deze functie start u de automatische ontdooicyclus handmatig als de ontdooicyclus bij een storing niet automatisch start.

Ontdooicyclus starten



Fig. 100

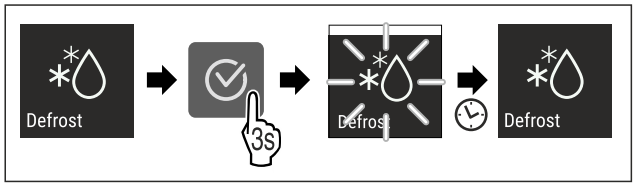

Fig. 101

▶ Stappen volgens de afbeelding uitvoeren.
▷ De ontdooicyclus is gestart: Symbool knippert, tot de ontdooicyclus automatisch is voltooid.
▷ Wanneer de ontdooicyclus is voltooid: Apparaat blijft in normale modus werken.

Ontdooicyclus annuleren

De ontdooicyclus wordt automatisch beëindigd. U kunt de ontdooicyclus echter ook op elk moment tijdens het ontdooiproces annuleren:

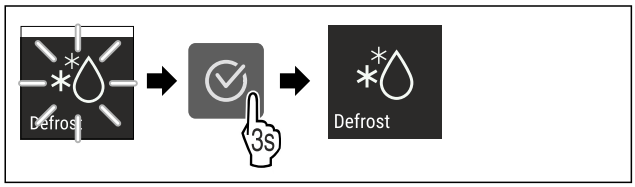

Fig. 102

▶ Stappen volgens de afbeelding uitvoeren.
▷ De ontdooicyclus is geannuleerd.
▷ Apparaat blijft in normale modus werken.

Deuralarm

Met deze functie activeert of deactiveert u het deuralarm. Het deuralarm klinkt als de deur te lang geopend is. Het deuralarm is bij levering geactiveerd. U kunt instellen hoe lang de deur mag zijn geopend, tot het deuralarm klinkt.

U kunt de volgende waarden instellen:

- 1 minuut
- 2 minuten
- 3 minuten
- Uit

Deuralarm instellen



Fig. 103

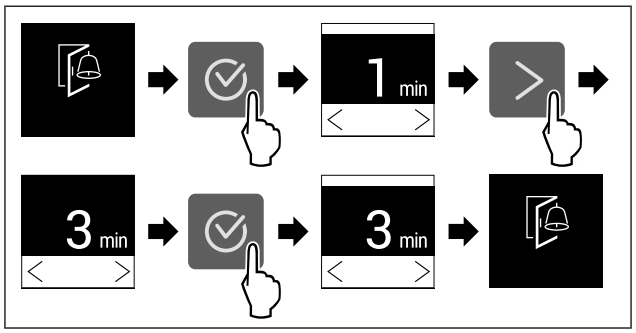

Fig. 104 Voorbeeldweergave: Deuralarm van 1 minuut in 3 minuten veranderen.

▶ Stappen volgens de afbeelding uitvoeren.
▷ Deuralarm is ingesteld.

Deuralarm deactiveren



Fig. 106

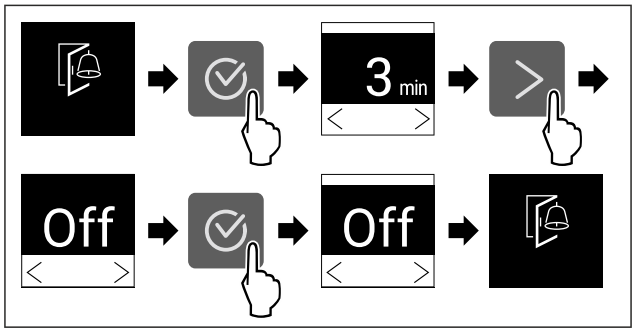

Fig. 107

▶ Stappen volgens de afbeelding uitvoeren.
▷ Deuralarm is gedeactiveerd.

Demomodus

De demomodus is een speciale functie voor dealers die apparaatfuncties willen demonstreren. Als u de demomodus activeert, zijn alle koudetechnische functies gedeactiveerd.

Als u uw apparaat inschakelt en in de statusweergave "Demo" verschijnt, is de demomodus al geactiveerd.

Als u de demomodus activeert en vervolgens weer deactiveert, wordt het apparaat teruggezet naar de fabrieksinstellingen. (zie Resetten naar fabrieksinstellingen)

Demomodus activeren



Fig. 108

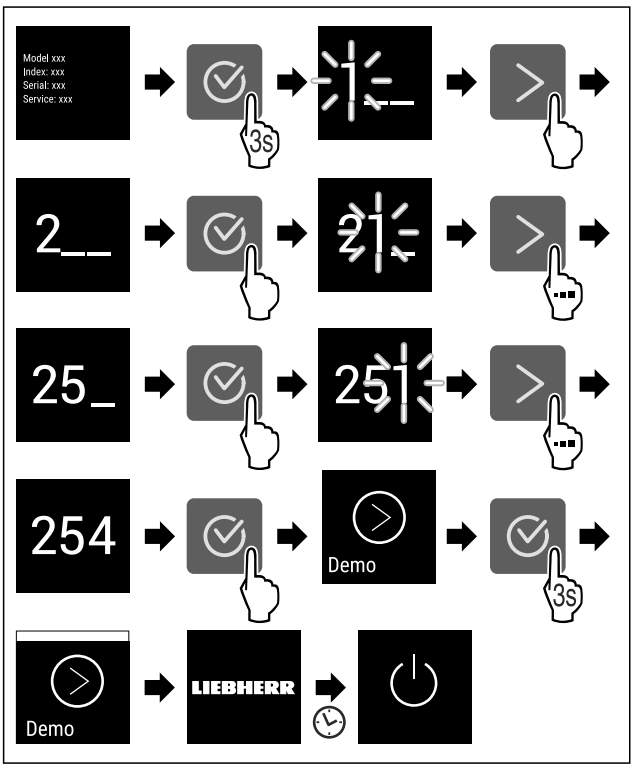

Fig. 109

▶ Stappen volgens de afbeelding uitvoeren.
▷ Demomodus is geactiveerd.
▷ Apparaat is uitgeschakeld.
▶ Apparaat inschakelen. (zie 5.1 Apparaat inschakelen (eerste inbedrijfstelling))
▷ In de statusweergave verschijnt "DEMO".

Demomodus deactiveren



Fig. 110

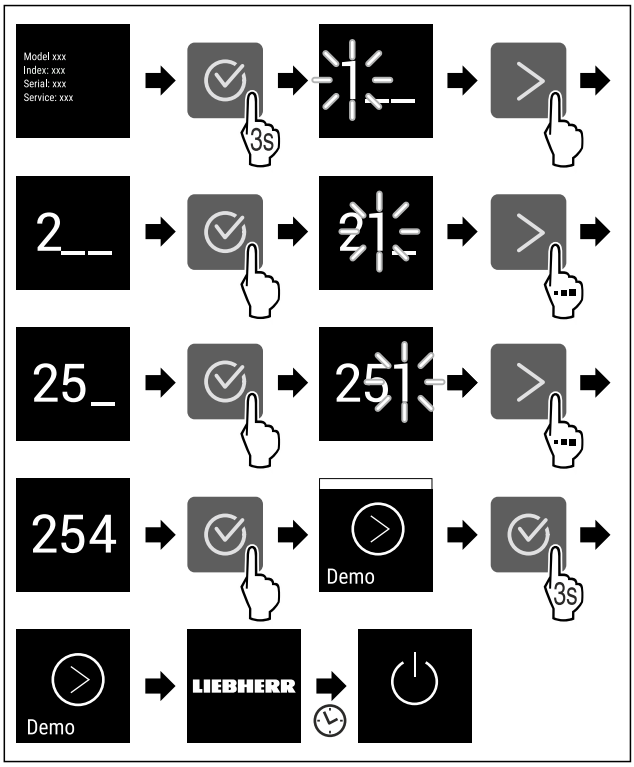

Fig. 111

▶ Stappen volgens de afbeelding uitvoeren.
▷ Demomodus is gedeactiveerd.
▷ Apparaat is uitgeschakeld.
▶ Apparaat inschakelen. (zie 5.1 Apparaat inschakelen (eerste inbedrijfstelling))
▷ Apparaat is teruggezet naar de fabrieksinstellingen.

Resetten naar fabrieksinstellingen

Gebruik deze functie om alle instellingen terug te zetten naar de fabrieksinstellingen. Alle instellingen die u tot nu toe hebt gemaakt, worden gereset naar de oorspronkelijke instellingen.

Reset uitvoeren



Fig. 112

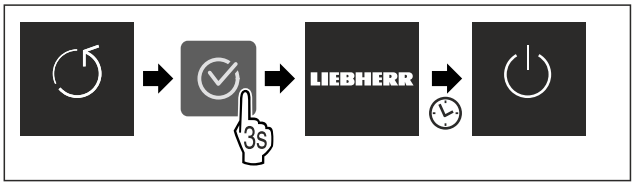

Fig. 113

▶ Stappen volgens de afbeelding uitvoeren.
▷ Apparaat wordt gereset.
▷ Apparaat is uitgeschakeld.
▶ Apparaat opnieuw starten. (zie 5.1 Apparaat inschakelen (eerste inbedrijfstelling))

8.3 Meldingen

Er zijn twee categorieën meldingen:

Categorie	Betekenis
Waarschuwing	Waarschuwingen verschijnen bij een deuralarm of storing. Eenvoudige waarschuwingen kunt u zelf beëindigen. Bij ernstige storingen moet u contact opnemen met de klantenservice. (zie 11.4 Klantenservice)
Herinnering	Herinneringen herinneren u aan algemene procedures. U kunt deze procedures uitvoeren om de melding te beëindigen.

8.3.1 Overzicht van waarschuwingen

Gedrag van het apparaat bij waarschuwingen:
- Waarschuwing verschijnt op het display.
- Alarmtoon klinkt steeds harder.
- De binnenverlichting pulseert voor enkele waarschuwingen.

Melding	Oorzaak	Melding beëindigen
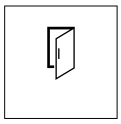 **Deuralarm**	De melding verschijnt als de deur te lang open heeft gestaan.	Actiestappen uitvoeren. (zie Deuralarm)
 **Alarm bij stroomuitval**	De melding verschijnt als de vriestemperatuur is gestegen door een stroomstoring.	Actiestappen uitvoeren. (zie Alarm bij stroomuitval)
 **Temperatuuralarm**	De melding verschijnt als de vriestemperatuur niet overeenkomt met de ingestelde temperatuur.	Actiestappen uitvoeren. (zie Temperatuuralarm)
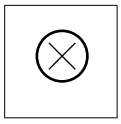 **Fout**	De melding verschijnt als er een fout in het apparaat is. Een onderdeel van het apparaat heeft een fout.	Actiestappen uitvoeren. (zie Fout)

8.3.2 Waarschuwingen beëindigen

Deuralarm

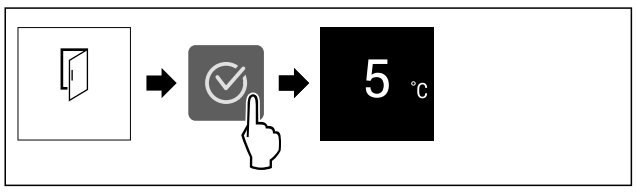

Fig. 114 Voorbeeldweergave

▶ Stappen volgens de afbeelding uitvoeren.

-of-

▶ Deur sluiten.

▷ Het display springt naar de statusweergave.
▷ Het apparaat koelt meer af, waardoor de temperatuur die op het display wordt weergegeven hoger kan zijn dan de werkelijke temperatuur in het apparaat.
▷ Apparaatgeluiden kunnen luider zijn.

U kunt instellen hoe lang de deur mag zijn geopend, tot het deuralarm klinkt. (zie Deuralarm instellen)

Alarm bij stroomuitval

Als de stroomstoring voorbij is, koelt het apparaat automatisch af tot de eerder ingestelde doeltemperatuur zonder dat u de melding hoeft te bevestigen. U moet de melding echter wel bevestigen, zodat het van het display verdwijnt.

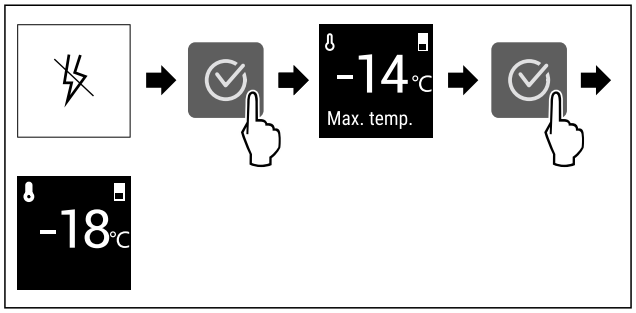

Fig. 115 Voorbeeldweergave

▶ Bevestigingssymbool indrukken.
▷ De warmste vriestemperatuur wordt weergegeven.
▷ Als de vriestemperatuur lager is dan -9 °C: Levensmiddelen kunnen nog steeds geconsumeerd worden.
Als de vriestemperatuur hoger is dan -9 °C:
▶ Controleer voedsel.
▶ Bevestigingssymbool indrukken.
▷ Het display springt naar de statusweergave: Huidige temperatuur en doeltemperatuur worden weergegeven.

Temperatuuralarm

Temperatuurverschillen kunnen veroorzaakt worden door:
- U heeft warm, vers voedsel geplaatst.
- Bij het sorteren en uitnemen van levensmiddelen is teveel warme ruimtelucht binnen gestroomd.
- De stroom is langere tijd uitgevallen.
- Het apparaat is defect.

▶ Oorzaak verhelpen.
▷ Apparaat koelt af tot eerder ingestelde doeltemperatuur.

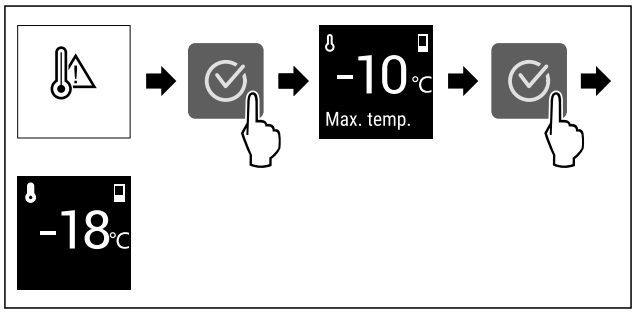

Fig. 116 Voorbeeldweergave

▶ Bevestigingssymbool indrukken.
▷ De warmste vriestemperatuur wordt weergegeven.
▷ Als de vriestemperatuur lager is dan -9 °C: Levensmiddelen kunnen nog steeds geconsumeerd worden.
Als de vriestemperatuur hoger is dan -9 °C:
▶ Controleer voedsel.
▶ Bevestigingssymbool indrukken.
▷ Het display springt naar de statusweergave: Huidige temperatuur en doeltemperatuur worden weergegeven.

Fout

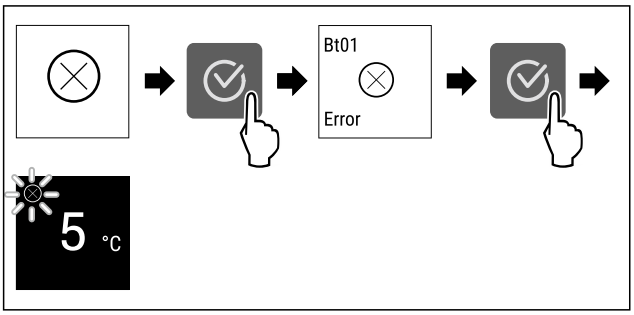

Fig. 117 Voorbeeldweergave

▶ Bevestigingssymbool indrukken.
▷ Foutcode wordt weergegeven.
▶ Noteer de foutcode.
▶ Bevestigingssymbool indrukken.
▷ Het display springt naar de statusweergave.
▶ Contact opnemen met de klantenservice. (zie 11.4 Klantenservice)

8.3.3 Overzicht van herinneringen

Gedrag van het apparaat met herinneringen:

- Herinnering verschijnt op het display.
- Er klinkt een alarmtoon.
- Bij sommige herinneringen pulseert de binnenverlichting.

U kunt de volgende herinneringen deactiveren (zie Herinnering deactiveren) :

- FreshAir-actief koolfilter vervangen

Melding	Oorzaak	Melding beëindigen
FreshAir **FreshAir-actief koolfilter vervangen**	Deze melding verschijnt als u het FreshAir actieve koolfilter moet vervangen.	Actiestappen uitvoeren. (zie FreshAir-actief koolfilter vervangen)

8.3.4 Herinneringen beëindigen

FreshAir-actief koolfilter vervangen

Liebherr adviseert: Vervang het FreshAir-actieve koolfilter elke 6 maanden.

Aanwijzing
Het FreshAir-actievekoolfilter is verkrijgbaar in de Liebherr-Hausgeräte-shop op go.liebherr.com/47wtc4.

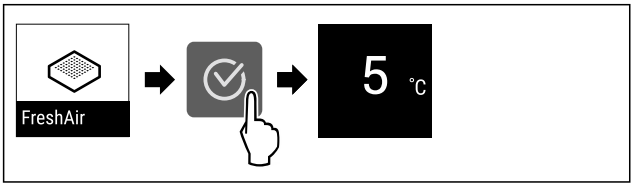

Fig. 118 Voorbeeldweergave

▶ Bevestigingssymbool indrukken.
▶ Actief koolfilter vervangen. (zie 10.1 FreshAir-actiefkoolfilter)
▷ Actiefkoolfilter zorgt voor optimale luchtkwaliteit in de koelkast.
▷ Herinnering verschijnt opnieuw na 6 maanden.

Als u deze herinnering niet meer wilt ontvangen, kunt u de herinnering deactiveren. (zie Herinnering deactiveren)

9 Uitrusting

9.1 Deurrekken

Deurrekken zijn geschikt voor het bewaren van dranken en levensmiddelen. U kunt deurrekken verplaatsen voor individueel gebruik en demonteren om ze te reinigen. Liebherr raadt echter aan om deurrekken te gebruiken in de positie in de deur zoals die af fabriek geleverd wordt.

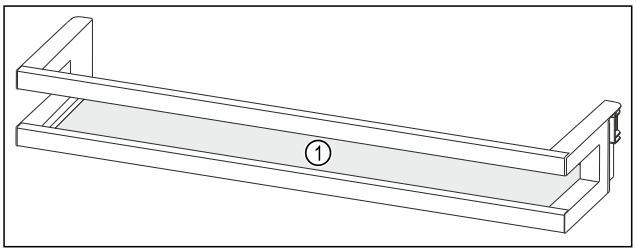

Fig. 119 Voorbeeldweergave deurrek
(1) Draagplateau

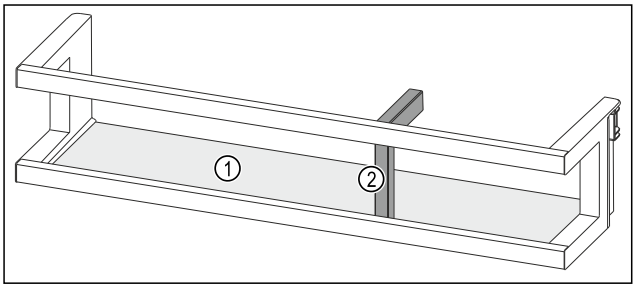

Fig. 120 Voorbeeldweergave deurrek met flessenhouder
(1) Draagplateau **(2)** Flessenhouder

De volgende tabel geeft voorbeelden wat u in het betreffende deurrek kunt bewaren.

Deurrekken	Voedsel
Deurrekken (zie Fig. 119)	Boter, kaas, conserven en tubes
Deurrek met flessenhouder (zie Fig. 120)	Flessen Met de verschuifbare flessenhouder borgt u de flessen in het deurrek.

9.1.1 Deurrek verwijderen

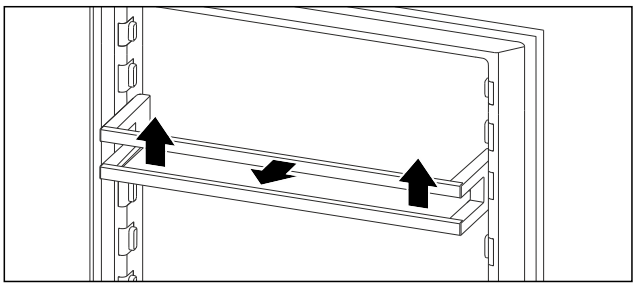

Fig. 121 Voorbeeldweergave

▶ Deurrek naar boven schuiven.
▶ Deurrek naar voren trekken.

9.1.2 Deurrek plaatsen

VOORZICHTIG
Gevaar voor letsel en schade door verkeerd geclassificeerde levensmiddelen of voorwerpen!
Als u levensmiddelen of voorwerpen op de onderste glasplaat plaatst, kan de deur niet goed sluiten. Daarbij kan het deurrek breken, levensmiddelen of voorwerpen eruit vallen en verwondingen veroorzaken.
▶ Houd het voorste gedeelte van de onderste glasplaat vrij.

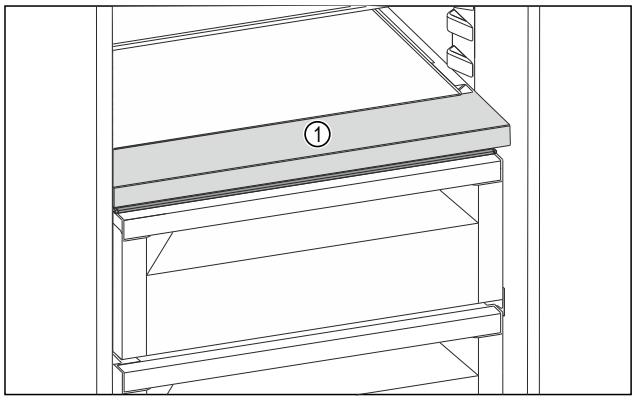

Fig. 122 Voorbeeldweergave
(1) Voorste gedeelte

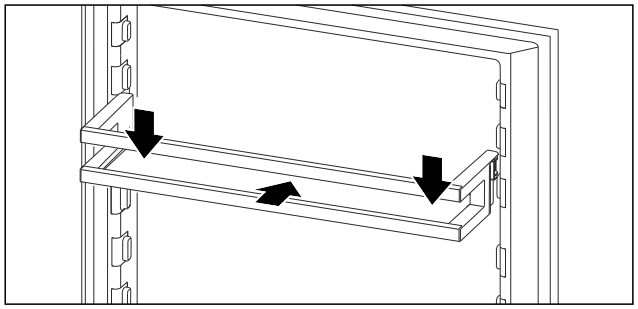

Fig. 123 Voorbeeldweergave
▶ Deurrek inschuiven.
▶ Deurrek omlaag drukken.

9.2 bergvlakken

Er zijn verschillende draagplateaus afhankelijk van het type apparaat:
- Eendelig draagplateau
- Deelbaar draagplateau*
- Draagplateau boven de EasyFresh-safe

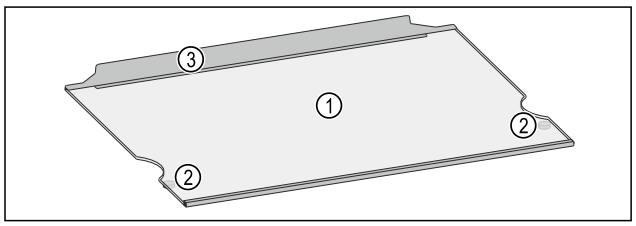

Fig. 124 Voorbeeldweergave draagplateau met aanslagrand
(1) Draagplateau **(3)** Aanslagrand
(2) Uittrekstop

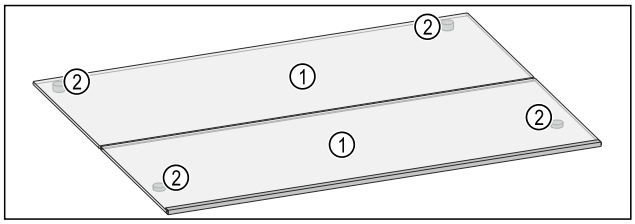

*Fig. 125 Voorbeeldweergave deelbaar draagplateau**
(1) Draagplateau **(2)** Uittrekstop

9.2.1 Draagplateaus in het koelgedeelte gebruiken

U kunt draagplateaus in hoogte verplaatsen, volledig verwijderen of voor reiniging.

Zorg ervoor dat aan de volgende voorwaarden is voldaan:
❑ Draagplateaus zijn leeg.

Draagplateau verwijderen

De draagplateaus zijn beveiligd tegen onbedoeld uittrekken door uittrekstops.

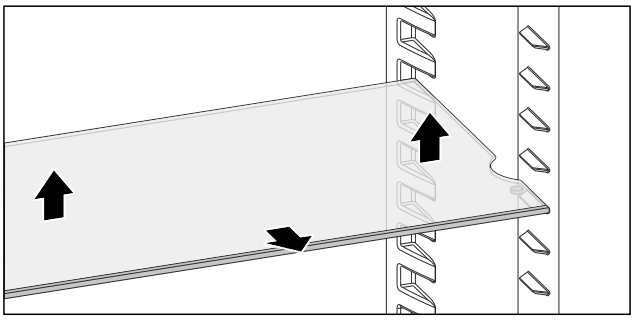

Fig. 126
▶ Draagplateau optillen.
▶ Verwijder het draagplateau vanaf de voorkant.
-of-

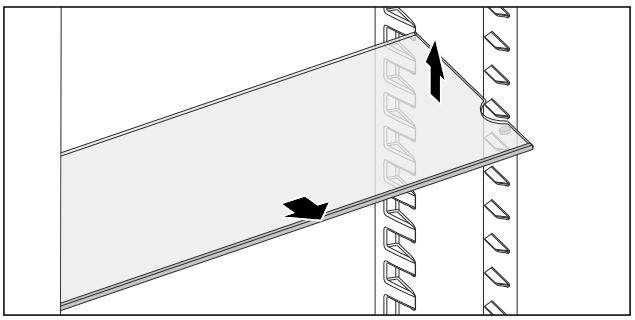

Fig. 127
▶ Gemakkelijk uitnemen: Zet het draagplateau schuin en verwijder deze naar voren.

▷ Draagplateaus zijn verwijderd.
▷ U kunt de draagplateaus op een andere hoogte plaatsen.

Draagplateaus plaatsen

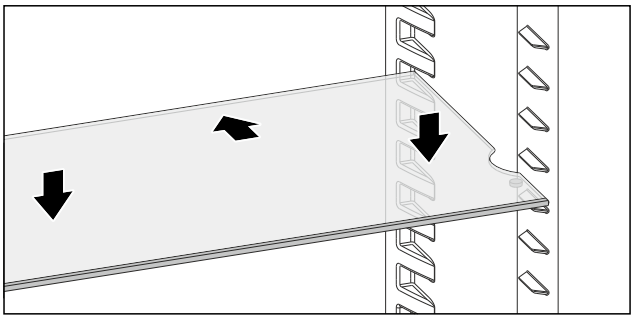

Fig. 128

Als uittrekstops naar beneden wijzen:

▶ Schuif het draagplateau er tot de aanslag in.
▶ Laat het draagplateau naar beneden zakken.

-of-

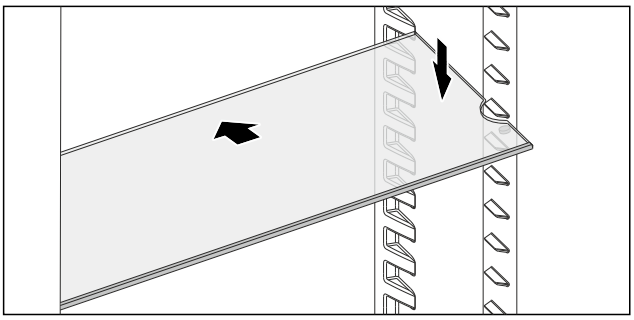

Fig. 129

▶ Schuif het draagplateau er schuin in en laat het naar beneden zakken.

▷ Uittrekstops bevinden zich achter het voorste steunvlak.

9.2.2 Deelbare draagplateaus gebruiken*

U kunt het deelbare draagplateau in de af fabriek geleverde positie samenschuiven, in de hoogte verplaatsen of verwijderen voor reiniging.

Zorg ervoor dat aan de volgende voorwaarden is voldaan:

❑ Draagplateaus zijn leeg.

Deelbaar draagplateau tegen elkaar schuiven

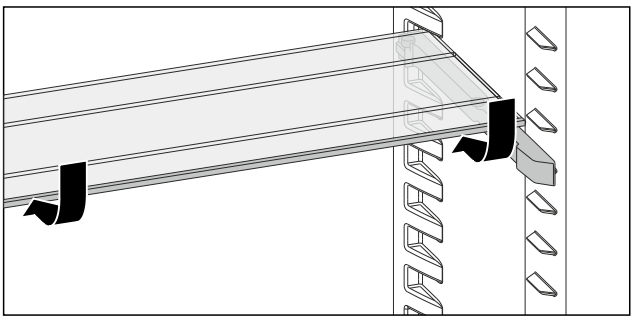

Fig. 130

▶ Schuif het voorste draagplateau naar beneden zoals weergegeven.
▷ Deelbaar draagplateau is tegen elkaar geschoven.
▷ Er is ruimte voor hogere levensmiddelen op het draagplateau dat eronder geplaatst is.

Beide deelbare draagplateaus gebruiken

▶ Pak met één hand het ondergeschoven draagplateau vast en trek deze naar voren.
▷ Sierlijst ligt vooraan.
▷ Uittrekstops wijzen naar beneden.

Deelbare draagplateaus in hoogte verstellen

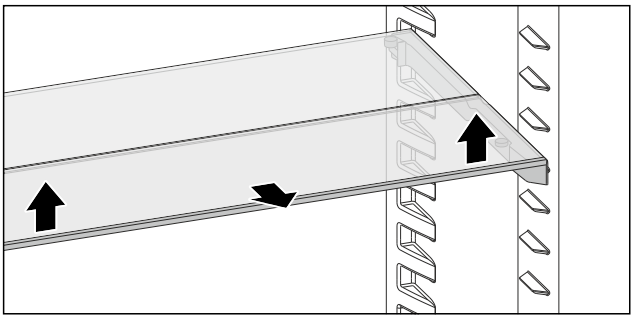

Fig. 131

▶ Voorste draagplateau naar voren toe optillen.
▶ Verwijder het voorste draagplateau naar voren.

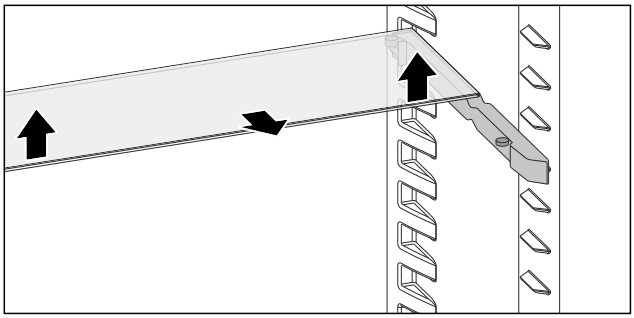

Fig. 132

▶ Voer de handelingen ook uit voor het achterste draagplateau.

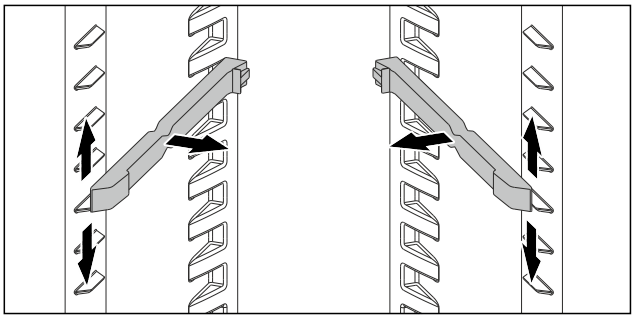

Fig. 133

▶ Trek de steunrails eruit.
▶ Plaats de steunrails op de gewenste hoogte.

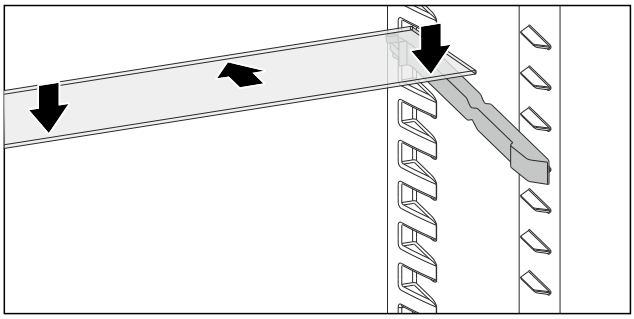

Fig. 134

▶ Schuif het draagplateau met de hoge uittrekstops tot de aanslag in.
▶ Laat het draagplateau naar beneden zakken.
▷ Uittrekstops liggen achter het achterste steunvlak.

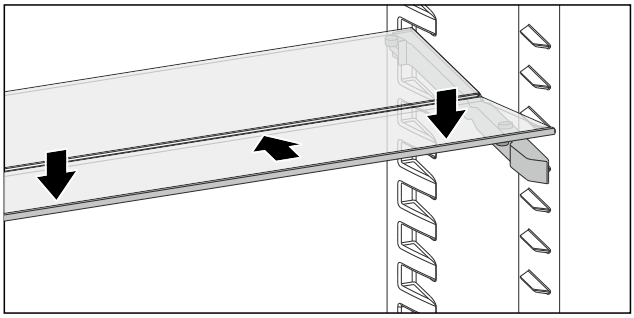

Fig. 135

▶ Voer ook handelingen uit voor het voorste draagplateau.

Deelbaar draagplateau verwijderen

Verwijder deelbare draagplateaus zoals u draagplateaus verplaatst. (zie Deelbare draagplateaus in hoogte verstellen)

9.2.3 Draagplateau boven de EasyFresh-safe verwijderen / plaatsen

U kunt het draagplateau boven de EasyFresh-safe uitnemen voor reiniging.

Draagplateau verwijderen

Zorg ervoor dat aan de volgende voorwaarden is voldaan:

❑ Draagplateau is leeg.

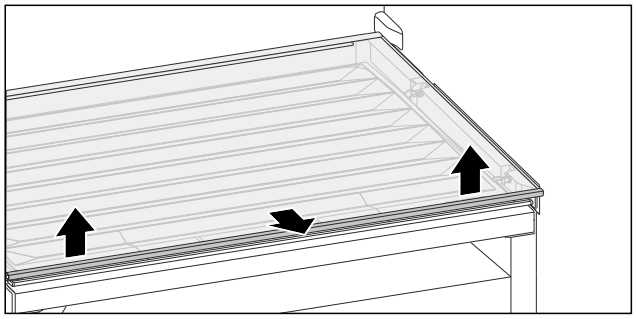

Fig. 136

▶ Til het draagplateau aan de voorkant op.
▶ Verwijder het draagplateau vanaf de voorkant.
▷ Vakdeksel is zichtbaar.

Aanwijzing
Liebherr adviseert:

Op het hieronder gelegen vakdeksel geen producten neerzetten.

Draagplateau plaatsen

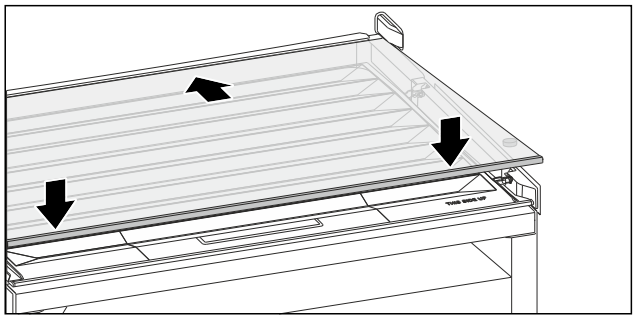

Fig. 137

Als uittrekstops naar beneden wijzen:

▶ Draagplateau schuin, naar achteren omlaag gekanteld plaatsen.
▶ Laat het voorste deel naar beneden zakken.
▷ Uittrekstops bevinden zich achter het voorste steunvlak.

9.3 VarioSafe *

De VarioSafe biedt in het koelgedeelte ruimte voor bijv. kleine levensmiddelen, verpakkingen, tubes en glazen.

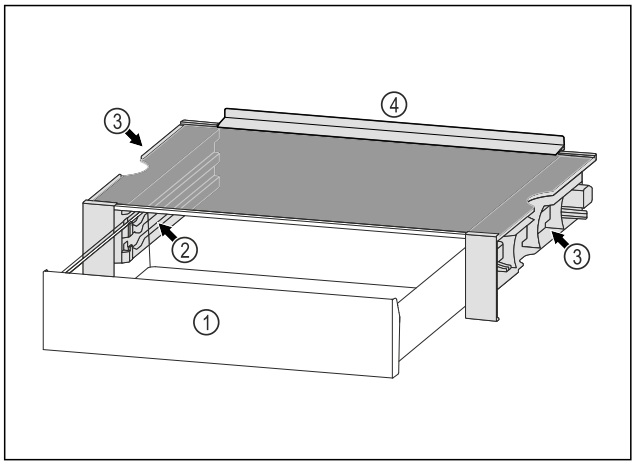

Fig. 138

(1) VarioSafe-lade
(2) Zijwanden met ribben voor VarioSafe-schuiflade
(3) Uitsparingen op de linker- en rechterzijwand
(4) Aanslagrand

9.3.1 VarioSafe plaatsen

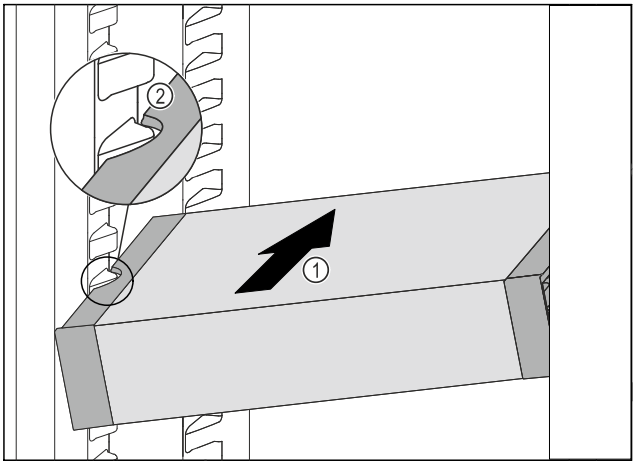

Fig. 139

▶ VarioSafe schuin in het koelgedeelte schuiven *Fig. 139 (1)*, tot de uitsparingen aan de zijkant *Fig. 139 (2)* van de VarioSafe op de hoogte van de rib in het koelgedeelte zitten.

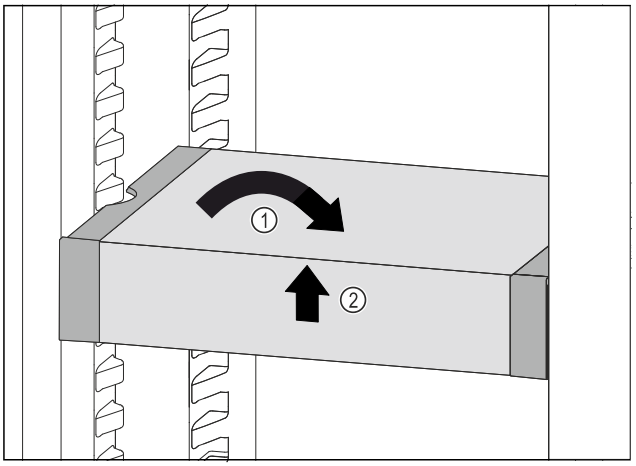

Fig. 140

▶ VarioSafe recht zetten. *Fig. 140 (1)*
▶ VarioSafe aan voorkant optillen. *Fig. 140 (2)*

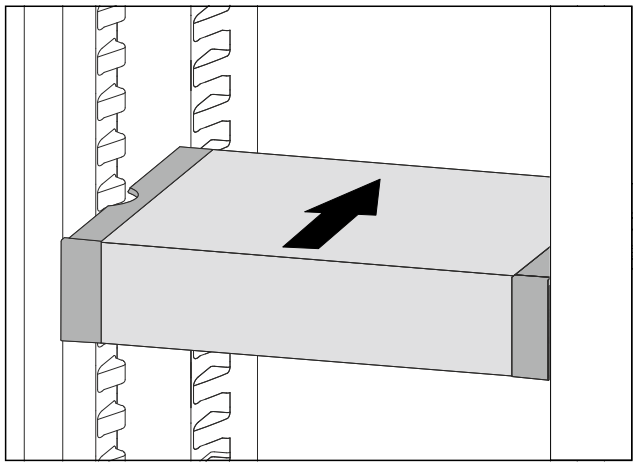

Fig. 141

▶ VarioSafe naar voren toe optillen.
▶ VarioSafe naar achteren toe inzetten.
▶ VarioSafe laten zakken.
▷ VarioSafe klikt aan de voorkant hoorbaar vast.
▷ VarioSafe is geplaatst.

9.3.2 VarioSafe verplaatsen

U kunt de VarioSafe als geheel in het koeldeel zetten.

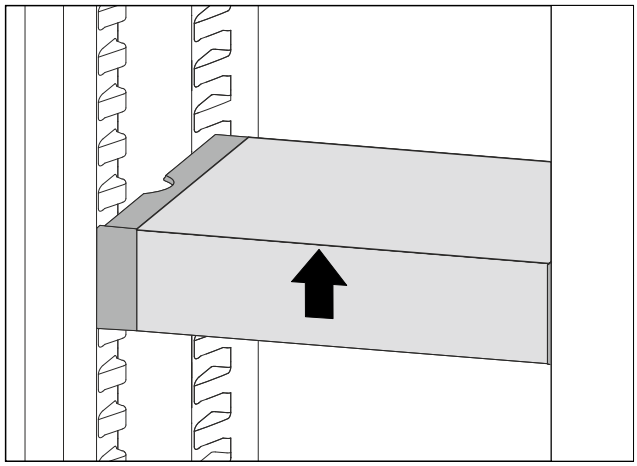

Fig. 142

▶ VarioSafe aan voorkant optillen.

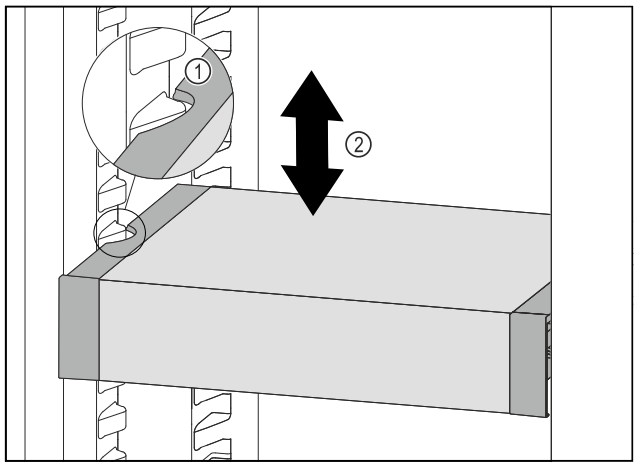

Fig. 143

▶ VarioSafe naar voren trekken tot de uitsparingen aan de zijkant van de VarioSafe zich ter hoogte van de rib in het koelgedeelte bevinden. *Fig. 143 (1)*
▶ VarioSafe in het koelgedeelte omhoog of omlaag bewegen tot de gewenste hoogte is bereikt. *Fig. 143 (2)*

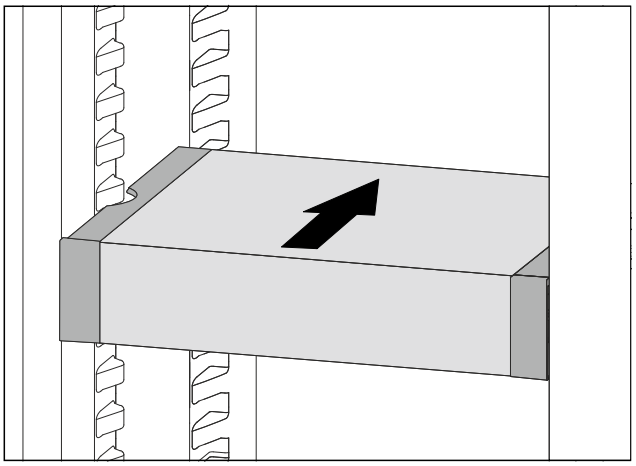

Fig. 144

▶ VarioSafe aan voorkant optillen.
▶ VarioSafe naar achteren toe inzetten.
▷ VarioSafe klikt aan de voorkant hoorbaar vast.
▷ VarioSafe is op de gewenste hoogte geplaatst.

9.3.3 VarioSafe-lade verplaatsen

U kunt de VarioSafe-lade op twee verschillende hoogtes plaatsen. Als u in de VarioSafe-lade grote levensmiddelen wilt bewaren, zet u de VarioSafe-lade in op de onderste rib. Als u in de VarioSafe-lade kleine levensmiddelen wilt bewaren, zet u de VarioSafe-lade in op de bovenste rib.

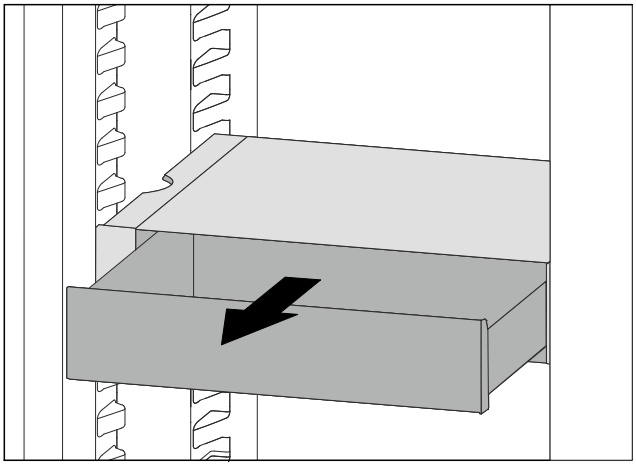

Fig. 145

▶ VarioSafe-lade tot de aanslag eruit trekken.
▶ VarioSafe-lade aan de voorkant optillen.
▶ VarioSafe-lade naar voren toe verwijderen.

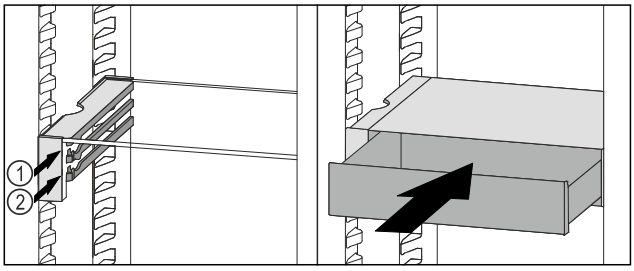

Fig. 146

▶ VarioSafe-lade aan de voorkant optillen.
▶ VarioSafe-lade achter de stoppers op de gewenste rib *Fig. 146 (1)* of *Fig. 146 (2)* plaatsen.
▷ VarioSafe-lade is op de gewenste hoogte geplaatst.

9.3.4 VarioSafe verwijderen

U kunt de VarioSafe als geheel verwijderen.

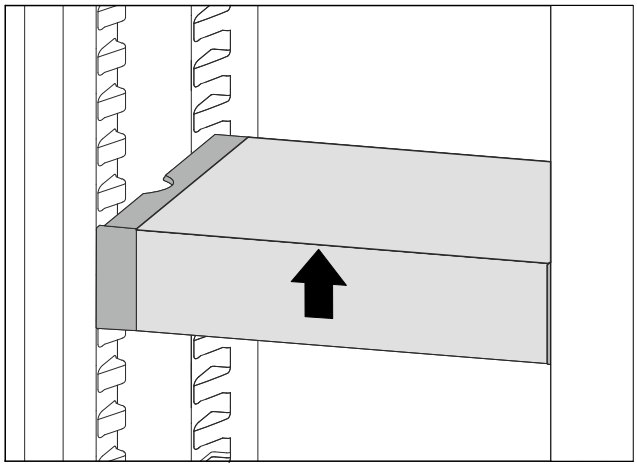

Fig. 147

▶ VarioSafe aan voorkant optillen.

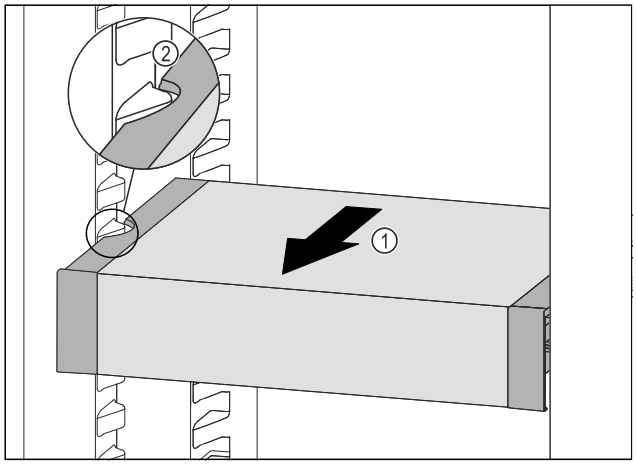

Fig. 148

▶ VarioSafe naar voren trekken *Fig. 148 (1)*, tot de uitsparingen aan de zijkant van de VarioSafe zich ter hoogte van de rib in het koelgedeelte bevinden. *Fig. 148 (2)*

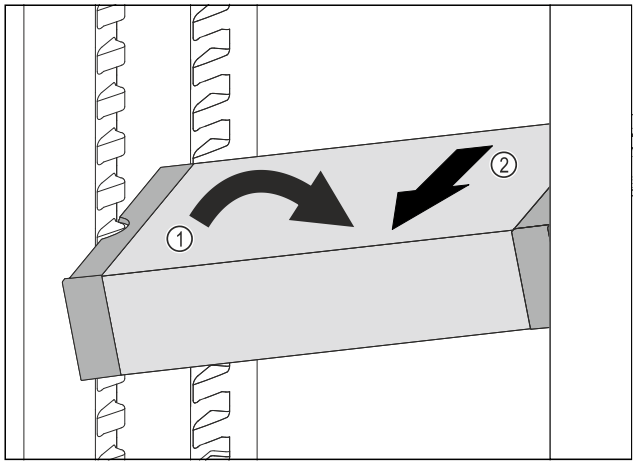

Fig. 149

▶ VarioSafe in het koelgedeelte schuin zetten. *Fig. 149 (1)*
▶ VarioSafe naar voren toe verwijderen. *Fig. 149 (2)*
▷ VarioSafe is verwijderd.

9.3.5 VarioSafe uit elkaar halen

U kunt de onderdelen van de VarioSafe uit elkaar halen als u de VarioSafe wilt reinigen of als u onderdelen wilt aanbrengen of verwijderen.

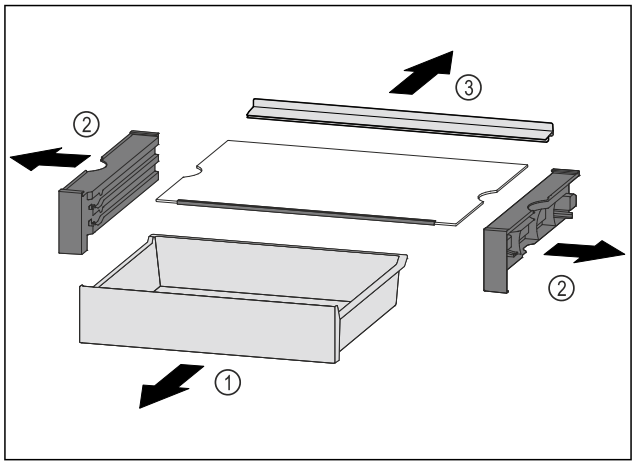

Fig. 150

▶ VarioSafe als geheel verwijderen. (zie 9.3.4 VarioSafe verwijderen)
▶ VarioSafe demonteren volgens de afbeelding.

9.4 Laden

U kunt de laden voor reiniging verwijderen.

U kunt de laden verwijderen om VarioSpace te gebruiken.

De wijze van verwijderen en aanbrengen van de laden is afhankelijk van het uitschuifsysteem. Uw apparaat kan verschillende uitschuifsystemen bevatten.

Aanwijzing
Het energieverbruik stijgt en het koelvermogen neemt af als de ontluchting niet toereikende is.
▶ Onderste schuiflade in het apparaat laten.
▶ De luchtsleuf ventilator binnen aan het achterpaneel altijd vrijhouden.

9.4.1 Lade op apparaatbodem of glasplaat

De lade loopt direct op de apparaatbodem of op een glasplaat. Er zijn geen rails.

Als u de lades verwijdert, kunt u de glasplaten eronder als stelvlakken gebruiken.

Lade verwijderen

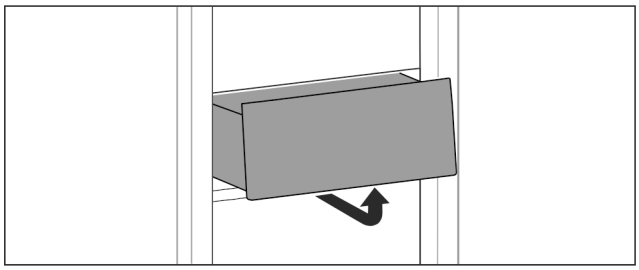

Fig. 151

▶ Lade overeenkomstig de afbeelding verwijderen.

Lade plaatsen

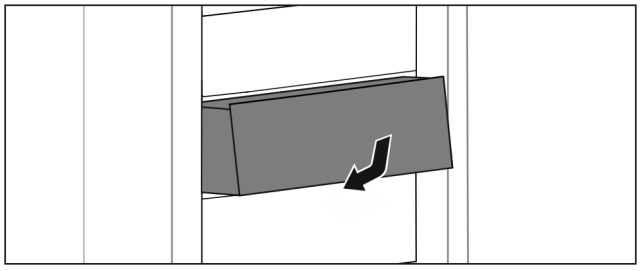

Fig. 152

▶ Lade overeenkomstig de afbeelding plaatsen.

9.4.2 Lade op glijrails

Lade verwijderen

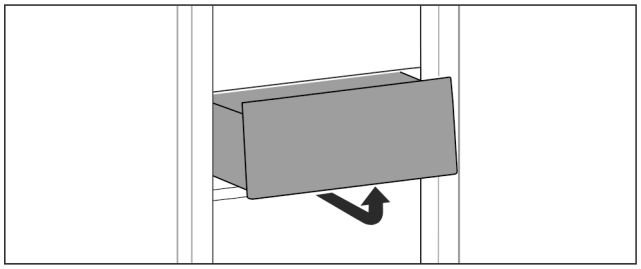

Fig. 153

▶ Lade overeenkomstig de afbeelding verwijderen.

Lade plaatsen

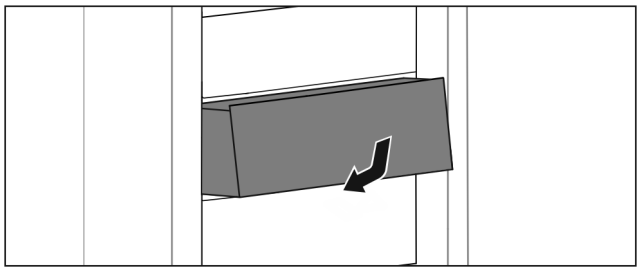

Fig. 154

▶ Lade overeenkomstig de afbeelding plaatsen.

9.4.3 Lade op telescooprails

De lade loopt op uitschuifbare rails (telescooprails). Er zijn volledig uitschuifbare telescooprails en gedeeltelijk uitschuifbare telescooprails. Volledig uitschuifbare laden kunnen helemaal uit het apparaat getrokken worden. Gedeeltelijk uitschuifbare laden kunnen niet helemaal uit het apparaat worden getrokken. Welk systeem in uw apparaat zit, hangt af van het type apparaat.

9.5 Vakdeksel EasyFresh-safe

Het vakdeksel zorgt voor een constante luchtvochtigheid.

Het vakdeksel bevindt zich direct op het schuifvak en kan door draagplateaus of extra schuifvakken zijn verborgen.

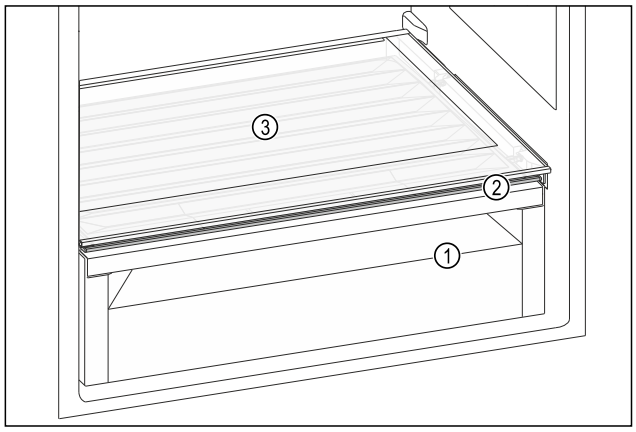

Fig. 155 Voorbeeldweergave vakdeksel EasyFresh-safe

(1) EasyFresh-safe
(2) Vakdeksel EasyFresh-safe
(3) Draagplateau

9.5.1 Luchtvochtigheid in schuifvak reduceren

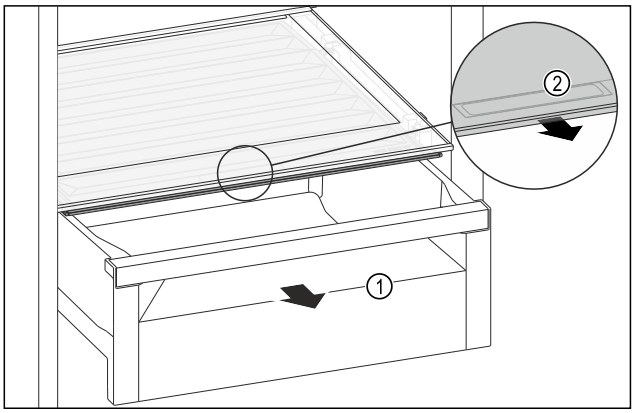

Fig. 156

▶ Schuifvak *Fig. 156 (1)* uittrekken.
▶ Greeplijst *Fig. 156 (2)* op het vakdeksel vastpakken en het vakdeksel gelijktijdig naar voren trekken.
▷ Bij een gesloten schuifvak bevindt zich een kleine spleet tussen het vakdeksel en het schuifvak.

9.5.2 Luchtvochtigheid in schuifvak verhogen

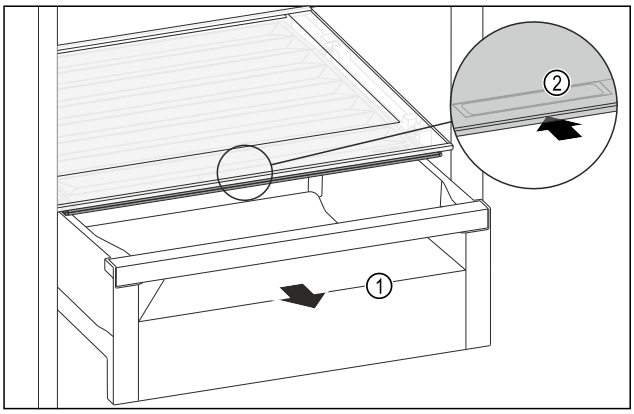

Fig. 157

▶ Schuifvak *Fig. 157 (1)* uittrekken.
▶ Greeplijst *Fig. 157 (2)* op het vakdeksel vastpakken en het vakdeksel gelijktijdig naar achteren schuiven.
▷ Bij een gesloten schuifvak sluit het vakdeksel goed aan op het schuifvak.

9.6 Glasplaten

U kunt de glasplaat onder de schuifladen verwijderen om ze te reinigen.

U kunt de glasplaat onder de schuifladen verwijderen om VarioSpace te gebruiken.

9.6.1 Glasplaat verwijderen / plaatsen

Zorg ervoor dat aan de volgende voorwaarden is voldaan:

❑ Glasplaat onder schuiflade: Schuiflade is verwijderd. (zie 9.4 Laden)

Glasplaat verwijderen

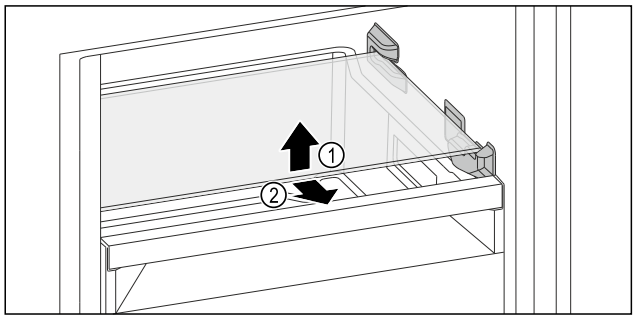

Fig. 158 Voorbeeldweergave van de glasplaat

▶ Glasplaat aan de voorkant optillen.
▶ Glasplaat naar voren toe wegnemen.

Glasplaat plaatsen

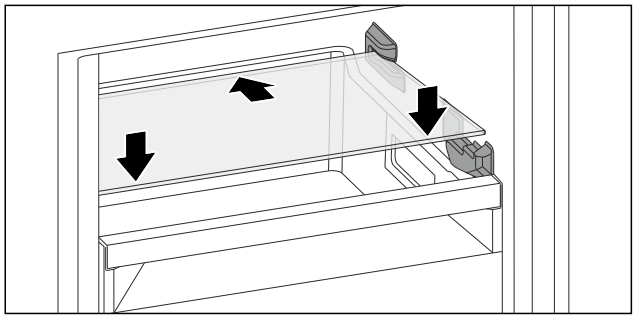

Fig. 159 Voorbeeldweergave van de glasplaat

▶ Glasplaat schuin achter de stoppers plaatsen.
▶ Glasplaat neerlaten.
▶ Glasplaat naar achteren inschuiven.

9.7 EasyTwist-Ice*

Met EasyTwist-Ice kunt u ijsblokjes in huishoudelijke hoeveelheden maken. De EasyTwist-Ice wordt via een waterreservoir van water voorzien.

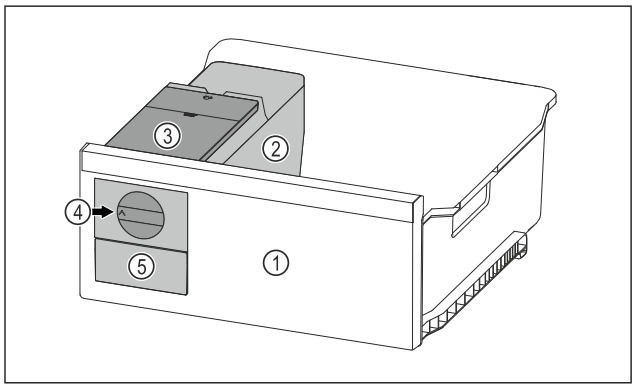

Fig. 160 Voorbeeld

(1) Vrieslade met Easy-Twist-Ice
(2) Body met ijsblokjesschaal
(3) Watertank
(4) Draaiknop
(5) IJsblokjeslade

Aanwijzing
De positie van de vrieslade met EasyTwist-Ice in het apparaat niet veranderen.

9.7.1 IJsblokjes maken

De hoeveelheid ijsblokjes die u met EasyTwist-Ice in een bepaalde tijd kunt maken, is afhankelijk van de vriestemperatuur van het apparaat. Hoe lager de temperatuur in het apparaat, hoe meer ijsblokjes u kunt maken.

Maximale hoeveelheid ijsblokjes van de ijsblokjesschaal:	20 ijsblokjes
Maximale capaciteit van de ijsblokjeslade:	40 ijsblokjes (komt overeen met twee keer ijsblokjes maken)
Meer informatie over de benodigde tijd voor het maken van ijsblokjes:	(zie 11.1 Technische gegevens)

Ervoor zorgen dat aan de volgende voorwaarden is voldaan:

❑ Onderdelen van EasyTwist-Ice zijn gereinigd.

Waterreservoir vullen

WAARSCHUWING
Gevaar voor vergiftiging door besmet water!
▶ Watertank alleen met drinkwater vullen.

LET OP
Suikerhoudende vloeistoffen!
Beschadiging van de EasyTwist-Ice.
▶ Uitsluitend met koud drinkwater vullen.

Aanwijzing
Door het gebruik van water dat gefilterd en gedecarboniseerd is, wordt drinkwater in uiterst smaakvolle kwaliteit voor de storingsvrije productie van ijsblokjes gerealiseerd. Deze waterkwaliteit kan met een in de handel verkrijgbaar drinkwaterfilter worden bereikt.
▶ Waterreservoir alleen met drinkwater vullen dat gefilterd en gedecarboniseerd is.

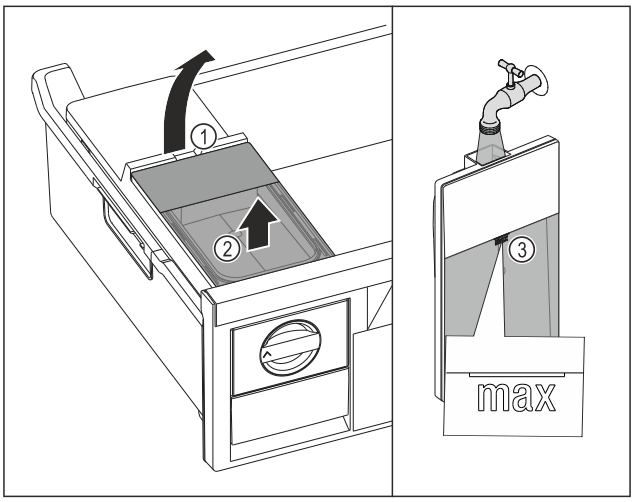

Fig. 161

▶ Vrieslade tot de aanslag eruit trekken.
▶ Watertank aan de uitsparing *Fig. 161 (1)* optillen.
▶ Watertank naar boven toe verwijderen. *Fig. 161 (2)*
▶ Watertank tot de markering *Fig. 161 (3)* vullen met drinkwater.

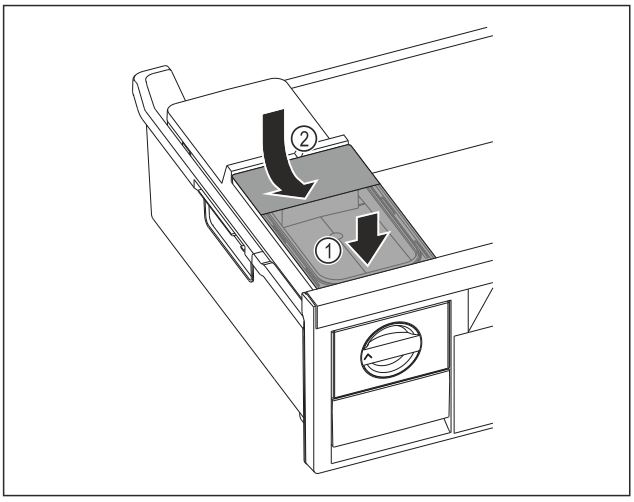

Fig. 162

▶ Watertank aan de voorkant plaatsen. *Fig. 162 (1)*
▶ Watertank aan de achterkant laten zakken. *Fig. 162 (2)*
▶ Vrieslade inschuiven.

IJsblokjes eruit halen

Ervoor zorgen dat aan de volgende voorwaarden is voldaan:

❑ De benodigde tijd voor het maken van ijsblokjes is in acht genomen. (zie 11.1 Technische gegevens)
❑ Vrieslade is volledig ingeschoven.
❑ IJsblokjeslade is volledig ingeschoven.

▶ Draaiknop *Fig. 160 (4)* rechtsom tot aan de aanslag draaien.
▷ IJsblokjes vallen uit de ijsblokjesschaal in de ijsblokjeslade *Fig. 160 (5)*.
Als niet alle ijsblokjes uit de ijsblokjesschaal komen:
▶ Draaiknop enkele malen rechtsom tot aan de aanslag draaien.

9.8 VarioSpace

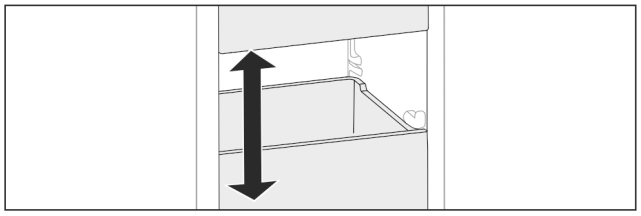

Fig. 163

U kunt laden en glazen apparaten uit het apparaat nemen. Zo hebt u plaats voor grote levensmiddelen zoals gevogelte, vlees, delen van groot wild en hoog gebak. Deze kunnen daardoor volledig worden ingevroren en verder worden verwerkt.

▶ Belastingsgrenzen van de lades en glazen platen in acht nemen (zie 11.1 Technische gegevens) .

9.9 Flessenhouder

9.9.1 Flessenhouder gebruiken

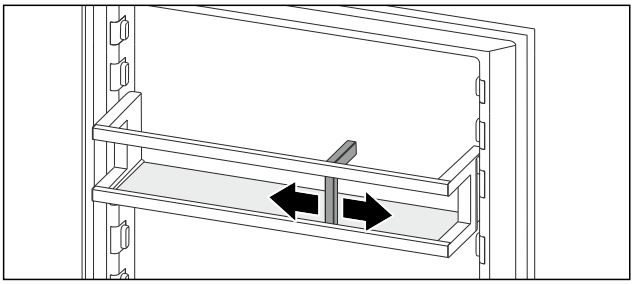

Fig. 164

▶ Flessenhouder op de flessen schuiven.
▷ Flessen vallen niet om.

9.10 Koelaccu*

De koelaccu's verhinderen bij stroomuitval dat de temperatuur te snel stijgt.

De koelaccu's bevinden zich in de schuiflade.

9.10.1 Koelaccu gebruiken

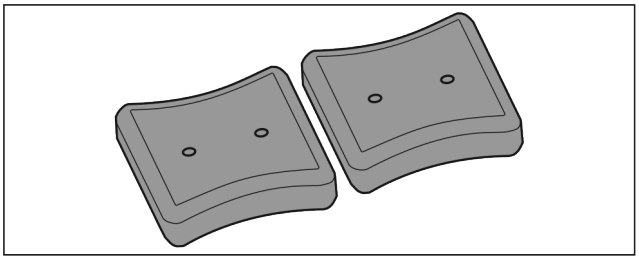

Fig. 165

Wanneer de koelaccu's zijn bevroren:

▶ In het bovenste, voorste bereik van het vriesgedeelte op de diepvriesproducten leggen.

9.11 FlexCube*

De FlexCube heeft verschillende grote openingen, zodat u kleine producten als tubes, open yoghurtbekertjes of kwarteleitjes kunt bewaren. De FlexCube past bijvoorbeeld in alle Liebherr-deurrekken. Indien nodig kunt u ook meerdere FlexCubes naast elkaar opstellen.

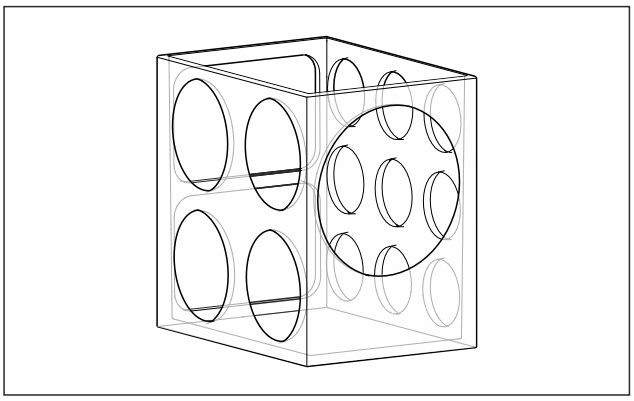

Fig. 166 Voorbeeldweergave

Aanwijzing
Dit accessoire is verkrijgbaar in de Liebherr-Hausgeräte-shop op go.liebherr.com/47wtc4.

9.11.1 FlexCube gebruiken

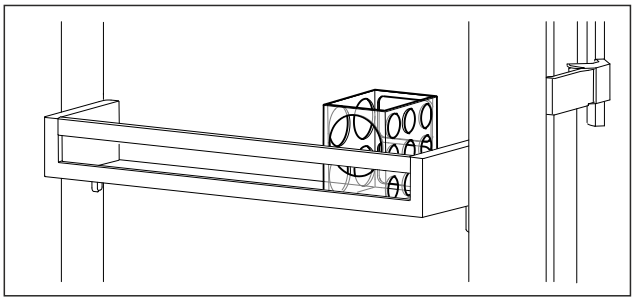

Fig. 167 Voorbeeldweergave

▶ FlexCube in deurrek plaatsen.
-of-

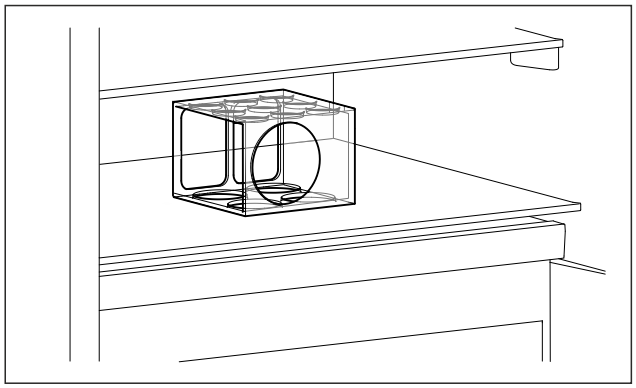

Fig. 168 Voorbeeldweergave

▶ FlexCube op draagplateau plaatsen.

▶ Kleine producten om te bewaren in de FlexCube sorteren.

10 Onderhoud

10.1 FreshAir-actiefkoolfilter

Het FreshAir-actiefkoolfilter bevindt zich in de lade boven de ventilator.

De waarborgt een optimale luchtkwaliteit.

❑ Actiefkoolfilter iedere 6 maanden vervangen. Wanneer de herinnering is geactiveerd, vraagt een bericht op het display u om het filter te vervangen.

❑ Het actiefkoolfilter kan bij het normale huisafval worden gegooid.

Aanwijzing

Het FreshAir-actievekoolfilter is verkrijgbaar in de Liebherr-Hausgeräte-shop op go.liebherr.com/47wtc4.

10.1.1 FreshAir-actiefkoolfilter verwijderen

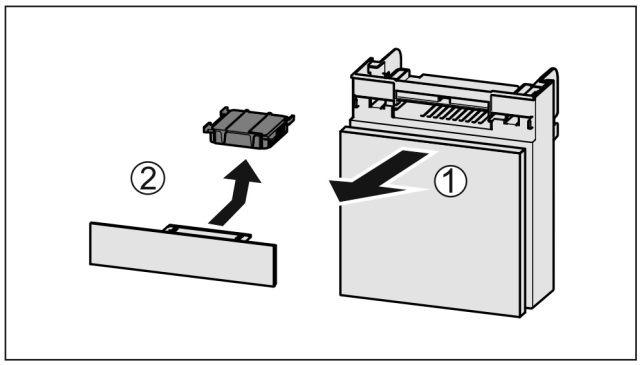

Fig. 169

▶ Lade vanaf de voorkant eruit trekken *Fig. 169 (1)*.

▶ Actiefkoolfilter verwijderen *Fig. 169 (2)*.

10.1.2 FreshAir-actiefkoolfilter aanbrengen

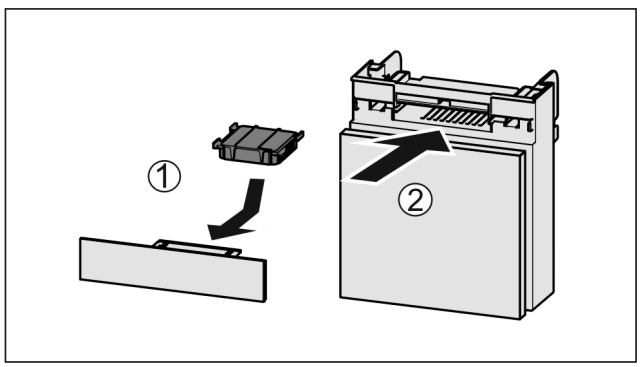

Fig. 170

▶ Actiefkoolfilter overeenkomstig afbeelding aanbrengen *Fig. 170 (1)*.

▷ Actiefkoolfilter klikt niet vast.
Als het actiefkoolfilter naar onder wijst:

▶ Lade erin schuiven *Fig. 170 (2)*.

▷ Het actiefkoolfilter is nu gereed voor gebruik.

10.2 Flessenhouder verwijderen/ plaatsen*

10.2.1 Flessenhouder verwijderen

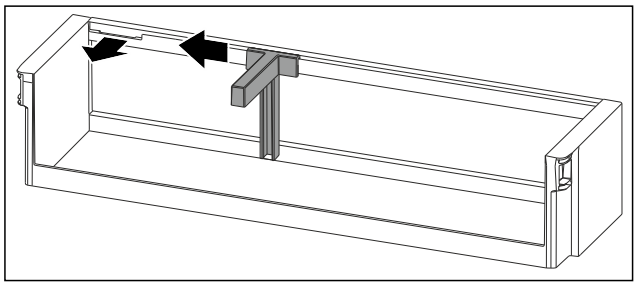

Fig. 171

▶ Flessenhouder tot aan de uitsparing opzij schuiven.

▶ Flessenhouder naar voren toe wegnemen.

10.2.2 Flessenhouder plaatsen

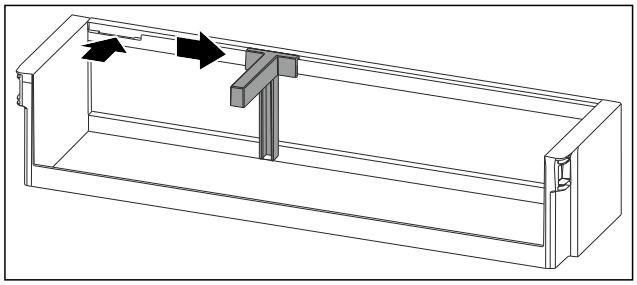

Fig. 172

▶ Flessenhouder in de uitsparing plaatsen.

▶ Flessenhouder in de gewenste positie opzij schuiven.

10.3 Deurrek demonteren*

U kunt enkele deurrekken demonteren als u het deurrek wilt reinigen of reserveonderdelen wilt aanbrengen of verwijderen.

10.3.1 Deurrek demonteren

Zorg ervoor dat aan de volgende voorwaarden is voldaan:

❑ Deurrek is verwijderd. (zie 9.1.1 Deurrek verwijderen)

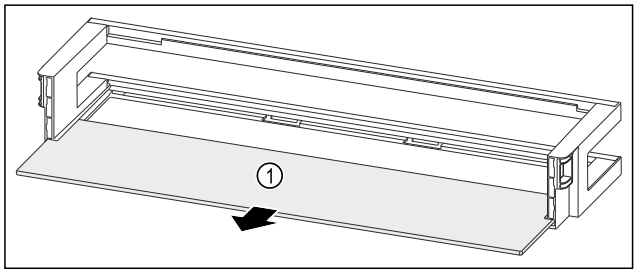

Fig. 173 Deurrek met draagplateau

▶ Draagplateau *Fig. 173 (1)* verwijderen.

10.3.2 Deurrek met flessenhouder demonteren

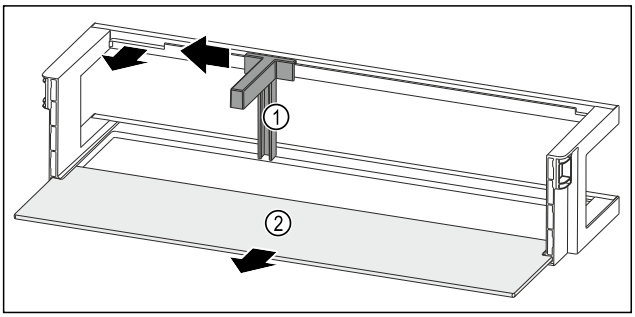

Fig. 174 Deurrek met flessenhouder en draagplateau

- ▶ Flessenhouder *Fig. 174 (1)* tot aan de uitsparing opzij schuiven.
- ▶ Flessenhouder *Fig. 174 (1)* verwijderen.
- ▶ Draagplateau *Fig. 174 (2)* verwijderen.

10.4 Deurrek monteren*

10.4.1 Deurrek monteren

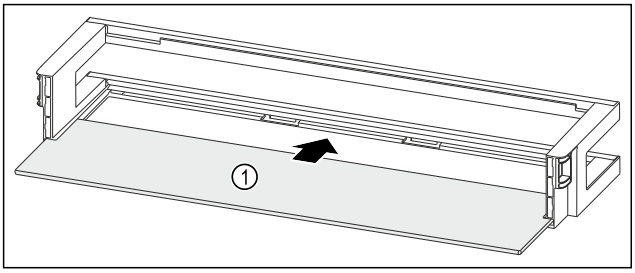

Fig. 175 Deurrek met draagplateau

- ▶ Draagplateau *Fig. 175 (1)* in de zijdelingse uitsparingen schuiven.

10.4.2 Deurrek met flessenhouder monteren

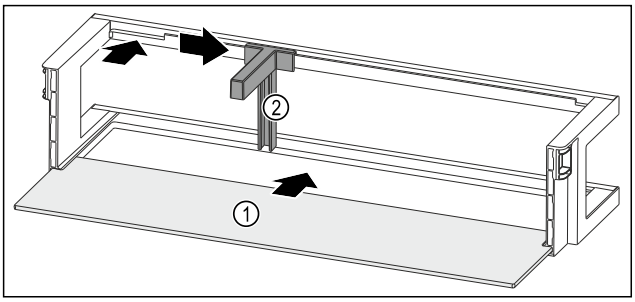

Fig. 176 Deurrek met draagplateau

- ▶ Draagplateau *Fig. 176 (1)* in de zijdelingse uitsparingen schuiven.
- ▶ Flessenhouder *Fig. 176 (2)* in de uitsparing plaatsen.
- ▶ Flessenhouder *Fig. 176 (2)* in de gewenste positie opzij schuiven.

10.5 Uitschuifsystemen demonteren/ monteren

10.5.1 Opmerkingen over demontage

U kunt enkele uitschuifsystemen voor de reiniging demonteren. Uw apparaat kan verschillende uitschuifsystemen bevatten.

De volgende uitschuifsystemen kunnen worden gedemonteerd of niet worden gedemonteerd:

Uitschuifsysteem	demonteerbaar / niet demonteerbaar
Lade op apparaatbodem of glasplaat	niet demonteerbaar
Lade op glijrails	niet demonteerbaar
Bovenste kantelbaar schuifvak	niet demonteerbaar

10.6 Vakdeksel EasyFresh-safe

U kunt het vakdeksel voor reiniging verwijderen.

10.6.1 Vakdeksel verwijderen

Zorg ervoor dat aan de volgende voorwaarden is voldaan:

- ❑ Draagplateau direct boven het schuifvak is verwijderd. (zie 9.2 bergvlakken)
- ❑ Schuiflade direct onder het vakdeksel is verwijderd. (zie 9.4 Laden)

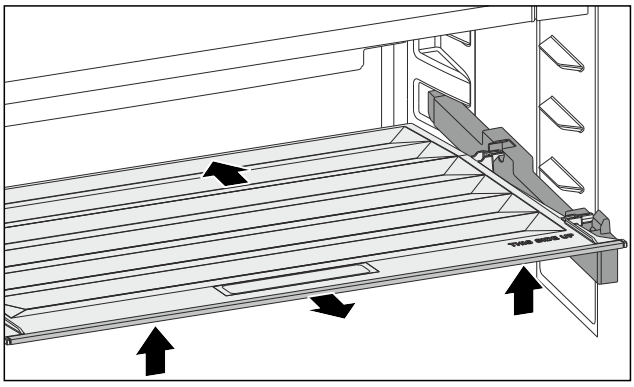

Fig. 177

- ▶ Vakdeksel naar achteren schuiven.
- ▶ Vakdeksel aan de voorkant optillen.
- ▶ Vakdeksel aan de voorkant schuin naar boven toe wegnemen.

10.6.2 Vakdeksel plaatsen

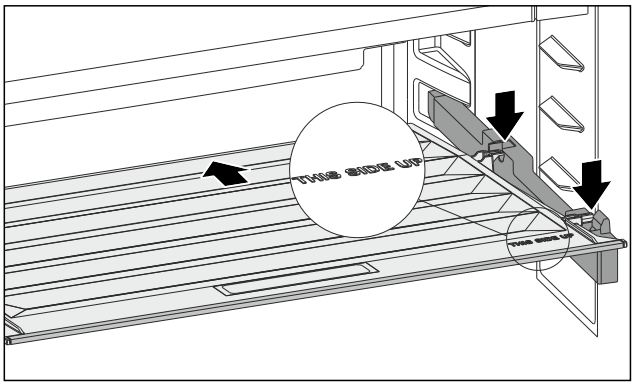

Fig. 178

Bij opschrift THIS SIDE UP boven ligt:

- ▶ Achterste bevestigingsdelen in de betreffende achterste openingen plaatsen.
- ▶ Vakdeksel naar achteren schuiven.
- ▶ Vakdeksel aan de voorkant neerlaten en de voorste bevestigingsdelen in de openingen vastklikken.
- ▶ Vakdeksel in de gewenste positie brengen.

10.7 Apparaat ontdooien

10.7.1 Koelgedeelte ontdooien

Het ontdooien gebeurt automatisch. Het dooiwater wordt via de afvoeropening afgevoerd en verdampt.

Waterdruppels of een dun laagje vorst of ijs aan het achterpaneel zijn functioneel en volkomen normaal. Deze hoeven niet verwijderd te worden.*

Door de energie-geoptimaliseerde regeling van het apparaat kan zich tussentijds ook een laagje vorst of ijs vormen.*

▶ Reinig regelmatig de afvoeropening. (zie 10.8 Apparaat reinigen)

10.7.2 Vriesgedeelte met NoFrost ontdooien

Met NoFrost-systeem gebeurt het ontdooien automatisch. Het vocht condenseert op de verdamper, wordt regelmatig ontdooid en verdampt.

Het apparaat hoeft niet te worden ontdooid.

10.8 Apparaat reinigen

10.8.1 Voorbereiden

WAARSCHUWING
Gevaar voor elektrische schok!
▶ Trek de stekker van de koelkast uit het stopcontact of onderbreek de stroomtoevoer.

WAARSCHUWING
Brandgevaar!
▶ De buisleidingen van het koelmiddelcircuit niet beschadigen.

▶ Apparaat legen.
▶ Netstekker uit het stopcontact trekken.
-of-
▶ CleaningMode activeren. (zie CleaningMode)

10.8.2 Behuizing reinigen

LET OP
Ondeskundige reiniging!
Beschadigingen aan het apparaat.
▶ Uitsluitend zachte poetsdoekjes en een ph-neutrale allesreiniger gebruiker.
▶ Gebruik geen schurende of krassende sponzen of staalwol.
▶ Gebruik geen scherpe, schurende, zand-, chloor- of zuurhoudende schoonmaakmiddelen.

WAARSCHUWING
Gevaar voor verwonding en beschadiging door hete stoom!
Hete stoom kan brandwonden veroorzaken en de oppervlakken beschadigen.
▶ Gebruik geen stoomreinigers!

▶ Behuizing met een zachte, schone doek schoonvegen. Bij sterke vervuiling lauwwarm water met neutraal reinigingsmiddel gebruiken. Glazen oppervlakken kunnen ook met een glasreinigingsmiddel worden gereinigd.

10.8.3 Binnenruimte reinigen

LET OP
Ondeskundige reiniging!
Beschadigingen aan het apparaat.
▶ Uitsluitend zachte poetsdoekjes en een ph-neutrale allesreiniger gebruiker.
▶ Gebruik geen schurende of krassende sponzen of staalwol.
▶ Gebruik geen scherpe, schurende, zand-, chloor- of zuurhoudende schoonmaakmiddelen.

▶ Kunststof vlakken: met een zachte, schone doek, lauwwarm water en een beetje spoelmiddel met de hand reinigen.
▶ Metalen vlakken: met een zachte, schone doek, lauwwarm water en een beetje spoelmiddel met de hand reinigen.
▶ Afvoeropening: afzettingen verwijderen met een dun hulpmiddel, bijv. wattenstaafje.

10.8.4 Droog achterpaneel reinigen*

U kunt het droge achterpaneel voor de reiniging verwijderen.

Achterpaneel verwijderen

▶ Alle uitrustingsstukken verwijderen.

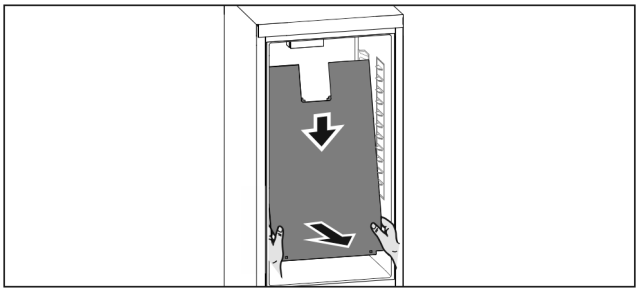

Fig. 179

▶ Met beide handen het achterpaneel onderaan vastpakken en tegelijkertijd krachtig naar beneden trekken.
▶ Achterpaneel aan de onderzijde naar voren lostrekken.
▷ Achterpaneel is verwijderd.
Als u het apparaat met uitgebouwd achterpaneel verder gebruikt:
▶ *D-Value* op *D2* instellen. (zie D-Value*)

Achterpaneel plaatsen

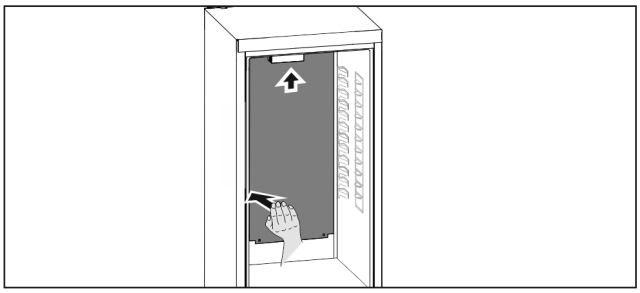

Fig. 180

▶ Ervoor zorgen dat het apparaat volledig leeg is.
▶ Achterpaneel er van onder naar boven inschuiven.
▶ Achterpaneel aan de linkerzijde stevig naar achteren duwen.
▷ Achterpaneel klikt hoorbaar vast.
▶ Uitrustingsstukken aanbrengen.
▶ *D-Value* op *D1* instellen. (zie D-Value*)

10.8.5 Uitrusting reinigen

LET OP
Ondeskundige reiniging!
Beschadigingen aan het apparaat.
▶ Uitsluitend zachte poetsdoekjes en een ph-neutrale allesreiniger gebruiker.
▶ Gebruik geen schurende of krassende sponzen of staalwol.
▶ Gebruik geen scherpe, schurende, zand-, chloor- of zuurhoudende schoonmaakmiddelen.

Reinigen met een zachte, schone doek, lauwwarm water en een beetje spoelmiddel:

- Deurafsteller*
- Draagplateaus
- Deelbaar draagplateau*
- VarioSafe*
- Vakdeksel EasyFresh-safe
- Schuiflade
- Onderdelen van EasyTwist-Ice*

Reinigen met een vochtige doek:

- Telescooprails
  Let op: Het vet in de geleiders dient voor de smering en mag niet worden verwijderd!

Reinigen in de vaatwasser tot 60 °C:

- Deurafsteller*
- Flessenhouder
- Vasthouddeel deelbaar draagplateau*
- IJsblokjeshouder*
- FlexCube*

▶ Uitrusting demonteren: zie betreffende hoofdstuk.
▶ Uitrusting reinigen.

10.8.6 EasyTwist-Ice reinigen*

EasyTwist-Ice in de volgende gevallen reinigen:

- Eerste inbedrijfstelling
- Niet gebruik van meer dan 48 uur
- Reinigingsvereisten

EasyTwist-Ice demonteren

Zorg ervoor dat aan de volgende voorwaarden is voldaan:

❑ Schuiflade is verwijderd. (zie 9.4 Laden)
❑ Schuiflade is op de tafel neergezet.

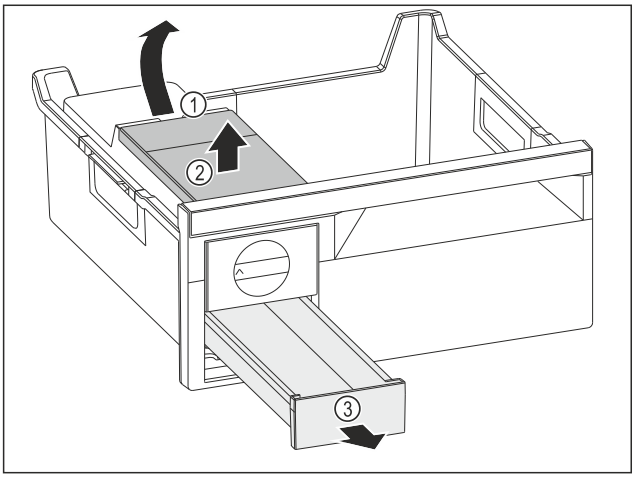

Fig. 181

▶ Watertank wegnemen: Watertank bij de uitsparing *Fig. 181 (1)* optillen.
▶ Watertank *Fig. 181 (2)* naar boven toe wegnemen.
▶ IJsblokjesvak *Fig. 181 (3)* naar voren toe wegnemen.

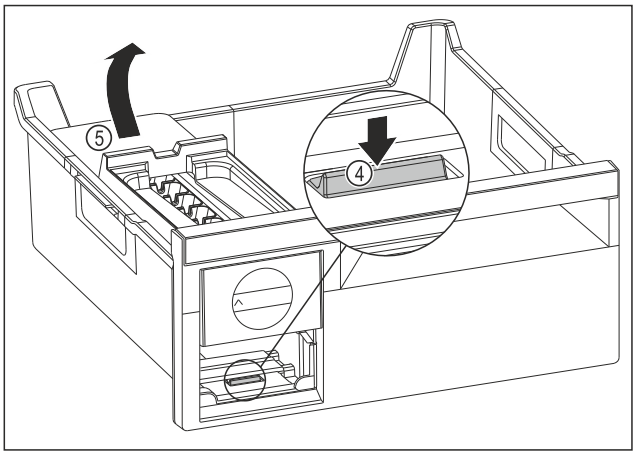

Fig. 182

▶ EasyTwist-Ice-corpus wegnemen: Strip *Fig. 182 (4)* met uw vinger omlaag drukken en gelijktijdig met de andere hand de EasyTwist-Ice-corpus *Fig. 182 (5)* van achteren optillen.
▶ EasyTwist-Ice-corpus uit het vriesvak nemen.

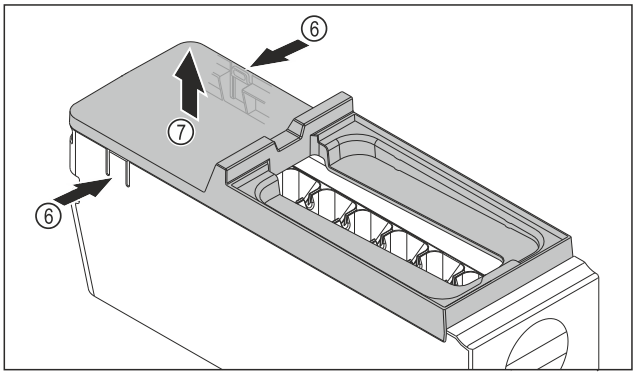

Fig. 183

▶ Afdekking van de EasyTwist-Ice-corpus wegnemen: Strips *Fig. 183 (6)* aan beide zijden van de EasyTwist-Ice-corpus met een hand indrukken.
▶ Afdekking *Fig. 183 (7)* met de andere hand van bovenaf wegnemen.
▷ EasyTwist-Ice is in vier delen gedemonteerd. (zie Fig. 184)

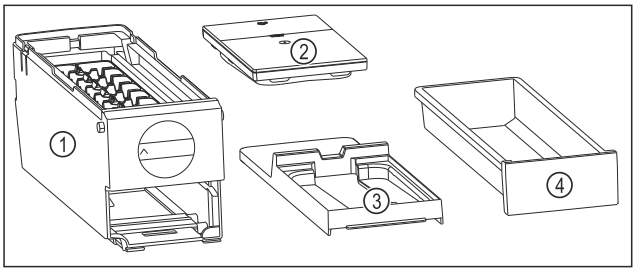

Fig. 184 Bestanddelen van de EasyTwist-Ice

(1) EasyTwist-Ice-corpus met ijsblokjesschaal
(2) Watertank
(3) Afdekking
(4) IJsblokjesvak

LET OP
Gevaar voor beschadiging door ondeskundige demontage!
Afbreken, scheuren en splinteren van de uitrusting. Als u de EasyTwist-Ice-corpus verder demonteert, kunt u de draaiknop of andere delen van de EasyTwist-Ice-corpus beschadigen.
▶ EasyTwist-Ice alleen in afgebeelde bestanddelen demonteren. (zie Fig. 184)
▶ EasyTwist-Ice-corpus *Fig. 184 (1)* als geheel reinigen.

EasyTwist-Ice reinigen

Zorg ervoor dat aan de volgende voorwaarden is voldaan:

❑ EasyTwist-Ice is gedemonteerd. (zie EasyTwist-Ice demonteren)

▶ IJsblokjesvak, watertank, afdekking en EasyTwist-Ice-corpus met warm water en wat spoelmiddel reinigen.
▶ Alle gereinigde bestanddelen met een droge doek volledig afdrogen.
▷ EasyTwist-Ice is gereinigd.

EasyTwist-Ice monteren

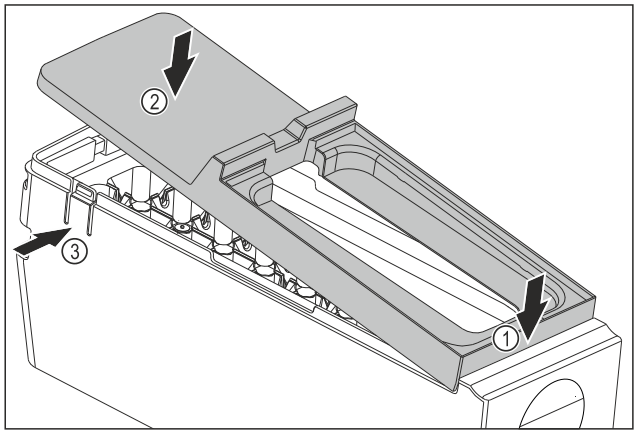

Fig. 185

▶ Afdekking van de EasyTwist-Ice-corpus monteren: Afdekking voor bevestigen. *Fig. 185 (1)*
▶ Afdekking achter neerlaten. *Fig. 185 (2)*
▷ Afdekking klikt hoorbaar in beide strips *Fig. 185 (3)* vast.

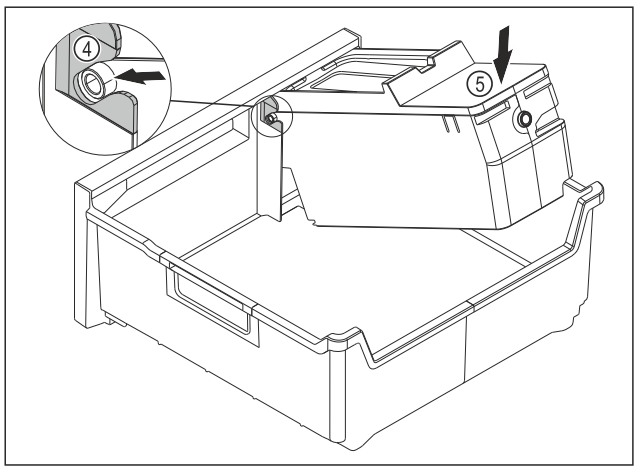

Fig. 186

▶ EasyTwist-Ice-corpus monteren: Assen van de EasyTwist-Ice-corpus in de geleidingen *Fig. 186 (4)* schuiven.
▶ EasyTwist-Ice-corpus *Fig. 186 (5)* achter omlaag drukken.
▷ EasyTwist-Ice-corpus klikt hoorbaar vast.

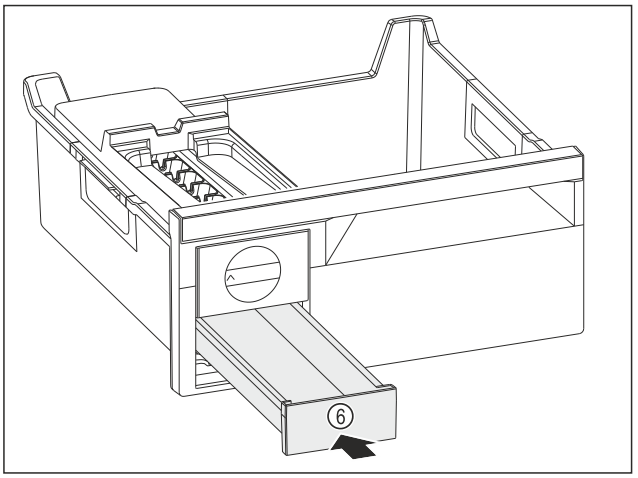

Fig. 187

▶ IJsblokjesvak *Fig. 187 (6)* inschuiven.

WAARSCHUWING
Gevaar voor vergiftiging door besmet water!
▶ Watertank alleen met drinkwater vullen.

▶ Watertank met water vullen.
▶ Watertank plaatsen.
▶ Schuiflade plaatsen. (zie 9.4 Laden)
Als u ongefilterd water gebruikt:
▶ IJsblokjes die 24 uur na de eerste ijsblokjesproductie zijn gemaakt, moeten worden weggegooid.
-of-
Als u gefilterd water gebruikt:
▶ IJsblokjes die 48 uur na de eerste ijsblokjesproductie zijn gemaakt, moeten worden weggegooid.

10.8.7 Na het reinigen

▶ Apparaat en uitrustingsdelen droogwrijven.
▶ Apparaat aansluiten en inschakelen.
▶ SuperFrost inschakelen (zie 8.2 Apparaatfuncties) .
Wanneer de temperatuur voldoende koud is:
▶ Levensmiddelen plaatsen.
▶ Reiniging regelmatig herhalen.

11 Klantenhulp

11.1 Technische gegevens

Temperatuurbereik	
Koelen	2 °C tot 9 °C
Invriezen	-26 °C tot -15 °C

Maximale invrieshoeveelheid / 24 uur	
Vriesgedeelte	zie typeplaatje onder „vriesvermogen .../ 24 h”

Maximaal laadgewicht van de uitrusting			
Uitrusting	Apparaat-breedte 600 mm (zie montage-handleiding, apparaa-tafme-tingen)	Apparaat-breedte 700 mm (zie monta-gehandleiding, appa-raatafme-tingen)	Apparaat-breedte 750 mm (zie montage-handleiding, apparaa-tafme-tingen)
Schuiflade op glas-plaat (zie 9.4.1 Lade op apparaatbodem of glasplaat)	15 kg	--	23 kg
Bovenste kantel-baar schuiflade	19 kg	19 kg	--

Product van ijsblokjes met EasyTwist-Ice*	
Duur bij -18 °C	ca. 5,5 uur
Duur als SuperFrost ingeschakeld is	ca. 3 uur

Verlichting	
Energie-efficiëntieklasse[1]	Lichtbron
Dit product bevat een of meerdere lichtbronnen van energie-efficiëntieklasse G.	LED

[1] *Het apparaat kan lichtbronnen met verschillende energie-efficiëntieklassen bevatten. De laagste energie-efficiëntie-klasse is aangegeven.*

11.2 Bedrijfsgeluiden

Het apparaat veroorzaakt tijdens de werking verschillende loopgeluiden.

- Bij **een lage koelcapaciteit** werkt het apparaat zuiniger, maar langer. De geluidssterkte is **lager**.
- Bij **hoog koelvermogen** worden levensmiddelen sneller gekoeld. Het geluidsniveau is **hoger**.

  Voorbeelden:
  - Geactiveerde functies (zie 8.2 Apparaatfuncties)
  - Draaiende ventilator
  - Vers erin gelegde levensmiddelen
  - Hoge omgevingstemperatuur
  - Lang geopende deur

Geluiden	Mogelijke oorzaak	Type geluid
Borrelen en ruisen	Koelmiddel stroomt in het koelcircuit.	Normaal werkingsgeluid
Blazen en sissen	Koelmiddel spuit in het koelcircuit.	Normaal werkingsgeluid
Brommen	Het apparaat koelt. De geluidssterkte is afhankelijk van de koelcapaciteit.	Normaal werkingsgeluid
Zoemen en ruisen	De ventilator draait.	Normaal bedrijfs-geluid
Klikken	Componenten worden in- en uitgeschakeld.	Normaal schakel-geluid
Ratelen of zoemen	Ventielen of klappen zijn actief.	Normaal schakel-geluid

Geluiden	Mogelijke oorzaak	Type geluid	Oplossen
Trilling	Ongeschikte opbouw	Foutgeluid	Apparaat met stelvoeten horizontaal uitlijnen.
Klapperen	Uitrusting, Voorwerpen aan de binnenkant van het apparaat	Foutgeluid	Uitrustings-delen beves-tigen. Afstand tussen de voorwerpen laten.

11.3 Technische storing

Uw apparaat is zo geconstrueerd en gemaakt dat de functionele veiligheid en een lange levensduur gegarandeerd zijn. Mocht er tijdens het bedrijf toch een storing optreden, controleer dan a.u.b. of de storing te wijten is aan een bedieningsfout. In dat geval moet u tijdens de garantieperiode de ontstane kosten zelf betalen.

De volgende storingen kunt u zelf oplossen.

11.3.1 Apparaatfunctie

Probleem	Oorzaak	Oplossing
Het apparaat werkt niet.	→ Het apparaat is niet ingeschakeld.	▶ Apparaat inschakelen.
	→ De netstekker zit niet correct in het stopcontact.	▶ De netstekker controleren.
	→ De zekering van de netstekker is niet in orde.	▶ Zekering controleren.
	→ Stroomuitval	▶ Apparaat gesloten houden. ▶ Levensmiddelen beschermen: Koelaccu's boven op levensmiddelen leggen of een andere vriezer gebruiken als de stroomstoring langer duurt. ▶ Ontdooide levensmiddelen niet meer invriezen.

Probleem	Oorzaak	Oplossing
	→ De koelapparaatbus steekt niet correct in het apparaat.	▶ Koelapparaatbus controleren.
Temperatuur is niet voldoende koud.	→ De apparaatdeur is niet correct gesloten.	▶ Apparaat sluiten.
	→ De omgevingstemperatuur is te hoog.	▶ Probleemoplossing: (zie 1.8 Klimaatklassen)
	→ Het apparaat werd te vaak of te lang geopend.	▶ Afwachten of de vereiste temperatuur vanzelf terugkeert. Als dit niet gebeurt, contact opnemen met de klantenservice. (zie 11.4 Klantenservice)
	→ Er werden grote hoeveelheden verse levensmiddelen zonder SuperFrost erin gelegd.	▶ Probleemoplossing: (zie SuperFrost)
	→ De temperatuur is verkeerd ingesteld.	▶ Stel de temperatuur lager in en controleer deze na 24 uur.
	→ Het apparaat staat te dicht bij een warmtebron (fornuis, verwarming enz.).	▶ Verander de standplaats van het apparaat of van de warmtebron.
De temperatuur in het koel- of vriesgedeelte is lager dan de temperatuur die op het display wordt weergegeven. De functie SuperCool of SuperFrost is niet geactiveerd.	→ Het apparaat koelt tijdelijk harder om opgeslagen voedsel sneller op de optimale bewaartemperatuur te brengen. Hierdoor kan de werkelijke temperatuur in het interieur tijdelijk lager zijn dan de temperatuur die op het display wordt weergegeven. Dit is normaal en duidt niet op een storing. De extra koeling ondersteunt de optimale opslag van het voedsel.	▶ Geen actie nodig. Het apparaat werkt naar behoren. ▶ Indien u een lagere temperatuurverlaging wenst: Functie E-Saver activeren. (zie E-Saver)
Het apparaat maakt meer geluid dan normaal of het geluid stopt niet.	→ Het apparaat verhoogt tijdelijk zijn koelcapaciteit om nieuw opgeslagen levensmiddelen sneller op de optimale opslagtemperatuur te brengen. Frequent openen van de deur kan ook leiden tot luidere geluiden. Hierdoor kunnen bedrijfsgeluiden over een langere periode hoorbaar zijn. Dit is normaal en duidt niet op een storing. De extra koeling ondersteunt de optimale opslag van het voedsel.	▶ Geen actie nodig. Het apparaat werkt naar behoren. ▶ Indien u een lagere temperatuurverlaging wenst: Functie E-Saver activeren. (zie E-Saver)
Rijp op de schuifladen in het vriesgedeelte of in de vriesruimte	→ De apparaatdeur is vaak of voor langere tijd geopend. Hierdoor komt er meer vochtige lucht in het apparaat, die als rijp op de lades kan neerslaan. De automatische ontdooifunctie heeft in dit geval meer tijd nodig om de rijp af te breken. Dit heeft geen invloed op de opslag van de levensmiddelen.	▶ Verhoog de temperatuur in het apparaat. ▶ Functie E-Saver activeren. (zie E-Saver)
Het deurrubber is defect of moet om een andere reden worden vervangen.	→ Het deurrubber kan worden vervangen. Er kan zonder gereedschap een nieuw deurrubber worden geplaatst.	▶ Contact opnemen met de klantenservice. (zie 11.4 Klantenservice)
Het apparaat is bevroren of er heeft zich condenswater gevormd.	→ Het deurrubber kan uit de groef geschoven zijn.	▶ Het deurrubber op een correcte passing in de groef controleren.

Probleem	Oorzaak	Oplossing
Apparaat is warm aan de uitwendige oppervlakken.*	→ De warmte van het koelcircuit wordt ter voorkoming van condenswater gebruikt.	▶ Dit is normaal.

11.3.2 Uitrusting

Probleem	Oorzaak	Oplossing
De binnenverlichting brandt niet.	→ Het apparaat is niet ingeschakeld.	▶ Apparaat inschakelen.
	→ De deur is langer dan 15 minuten open.	▶ De binnenverlichting gaat automatisch uit na ongeveer 15 minuten wanneer de deur open is.
	→ De LED-verlichting is defect of de afdekking is beschadigd.	▶ Contact opnemen met de klantenservice. (zie 11.4 Klantenservice)

11.4 Klantenservice

Controleer eerst of u de fout zelf kunt oplossen (zie 11 Klantenhulp) . Als dit niet het geval is, dient u contact op te nemen met de klantenservice.

U vindt het adres in de bijgevoegde brochure „Liebherr Service" of op home.liebherr.com/service.

WAARSCHUWING
Ondeskundige reparatie!
Verwondingen.
- ▶ Reparaties en ingrepen aan het apparaat en de stroomaansluiting die niet uitdrukkelijk genoemd worden (zie 10 Onderhoud) , uitsluitend door de Technische Dienst laten uitvoeren.
- ▶ Beschadigde netaansluiting alleen door de fabrikant, de klantenservice of een dergelijk gekwalificeerde persoon laten vervangen.
- ▶ Bij apparaten met stekker voor koelapparaten mag ook de klant zelf de vervanging uitvoeren.

11.4.1 Contact opnemen met de klantenservice

Controleren of de volgende apparaatinformatie beschikbaar is:

- ❑ Apparaataanduiding (model en index)
- ❑ Servicenr. (Service)
- ❑ Serienr. (S-Nr.)

▶ Apparaatinformatie via het display oproepen. (zie Apparaatinformatie)
-of-
▶ Apparaatinformatie van het typeplaatje aflezen. (zie 11.5 Typeplaatje)

▶ Apparaatinformatie noteren.
▶ De klantenservice informeren: Fout en apparaatinformatie mededelen.
▷ Dit maakt een snelle en doelgerichte service mogelijk.
▶ Verdere instructies van de klantenservice opvolgen.

11.5 Typeplaatje

Het typeplaatje bevindt zich aan de achterkant van de schuifladen, aan de binnenkant van het apparaat.

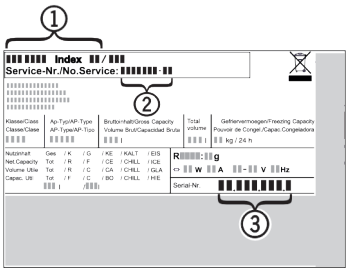

Fig. 188
(1) Apparaatbeschrijving **(3)** Serienr.
(2) Servicenr.

▶ Informatie van het typeplaatje lezen.

12 Buiten bedrijf stellen

- ▶ Apparaat leegmaken.
- ▶ Apparaat uitschakelen. (zie Apparaat uit- en inschakelen)
- ▶ Trek de netstekker uit het stopcontact.
- ▶ Verwijder indien nodig de koelapparaatbus: Trek de koelapparaatbus uit de apparaatstekker en beweeg tegelijkertijd naar links en rechts.
- ▶ Apparaat reinigen. (zie 10.8 Apparaat reinigen)
- ▶ Deur open laten, zodat er geen slechte geuren ontstaan.

13 Afvoeren

Zorg ervoor dat aan de volgende voorwaarden is voldaan:

- ❑ Betekenis van de symbolen op het apparaat zijn bekend.
- ❑ Aanwijzingen betreffende het afvoeren zijn bekend. (zie 1.6 Afvalverwerking)

13.1 Apparaat voor afvoeren voorbereiden

▶ Apparaat buiten bedrijf stellen. (zie 12 Buiten bedrijf stellen)

13.2 Verwijder het apparaat op een milieuvriendelijke manier

WAARSCHUWING
Brandgevaar door lekkend koelmiddel en olie!
Het koelmiddel is milieuvriendelijk maar brandbaar. De olie is ook brandbaar. Uittredend koelmiddel en olie kunnen in hoge concentraties en bij contact met een externe warmtebron ontbranden.
▶ Leidingen van het koelmiddelcircuit en de compressor niet beschadigen.

▶ Aanwijzingen voor het transport van het apparaat in acht nemen. (zie 3.5 Apparaat transporteren)
▶ Voer het apparaat af zonder het te beschadigen.
▶ Voer het apparaat weg volgens de bovenstaande specificaties.

Scan QR Code and find digital operating and installation instructions.



home.liebherr.com

20261106 7083936-00

Liebherr-Hausgeräte Marica EOOD
Bezirk Plovdiv
4202 Radinovo
Bulgarien