Hisense

life reimagined

GEBRUIKERSHANDLEIDING

Lees deze handleiding aandachtig vóór gebruik van dit apparaat en bewaar deze voor latere raadpleging.

DH7I108BWAB1
DH7I108BWAB1*
DH7I108BBAB1
DH7I108BBAB1*
DH7I108BTAB1
DH7I108BTAB1*
DH7I108BT3B1
DH7I108BW3B1
DH7I108BB3B1

NL

Nederlands

Hartelijk dank voor het kiezen van ons product.

- Installeer en gebruik dit product correct en gebruik het niet om artikelen te drogen die niet geschikt zijn voor drogen in een droogkast.
- De afbeeldingen in de handleiding dienen slechts ter illustratie. Het werkelijke uiterlijk, de bedrukking, enz. kunnen afwijken van de weergegeven afbeeldingen.
- Ons bedrijf zet zich in om de nieuwste technologische innovaties toe te passen. Om de algehele prestaties van het apparaat te verbeteren, kan dit product technologische updates ondergaan zonder voorafgaande kennisgeving. Wij danken u voor uw begrip.
- Dit product is uitsluitend bedoeld voor huishoudelijk gebruik.

De betekenis van de volgende symbolen in deze handleiding is als volgt:

Informatie, suggesties, tips of advies

WAARSCHUWING – ALGEMEEN GEVAAR

WAARSCHUWING – RISICO OP ELEKTRISCHE SCHOK

WAARSCHUWING – BRANDWONDGEVAAR

WAARSCHUWING – BRANDGEVAAR

Lees de gebruikershandleiding zorgvuldig door.

INHOUD

4 VEILIGHEIDSVOORZORGEN	**INLEIDING**
15 PRODUCTBESCHRIJVING 16 Specificaties	
17 INSTALLATIE EN AANSLUITING 17 Verpakking/inhoud van de verpakking 18 Installatielocatie 18 Instelbare voetjes 19 Spelingen 21 Stapelinstallatie 22 De draairichting van de deur aanpassen 24 De afvoerslang aansluiten 25 Droogrek 26 Transport na installatie	**VOORBEREIDING VOOR HET EERSTE GEBRUIK**
27 VOOR HET EERSTE GEBRUIK	
28 AANSLUITEN OP HET NET 30 Het eerste gebruik 31 Programmafunctie-interface 32 Programmatabel 34 Aanvullende instellingen en functies 37 Functiekeuzetabel 38 Connectlife-interface 39 Instelopties 42 Slim netwerken 44 Start programma 44 Einde programma	**DROOGSTAPPEN**
45 ONDERHOUD EN REINIGING 45 Het filter reinigen 46 Reinig de warmtewisselaar 47 De condensaattank legen 48 De vochtigheidssensor reinigen 49 Reinig het watertankfilter 49 De deurdichting reinigen 49 De buitenkant van de wasmachine reinigen	**REINIGING EN ONDERHOUD**
50 PROBLEEMOPLOSSING **52 FOUTCODES EN PROBLEEMOPLOSSING** **53 ONDERHOUD** **53 GEBRUIKSADVIES**	**PROBLEEMOPLOS-SING**
54 AFHANDELING **55 CONSUMPTIEGEGEVENSTABEL** **56 TABEL MET NORMAAL VERBRUIK**	**DIVERSEN**

VEILIGHEIDSVOORZORGEN

Lees de gebruikershandleiding aandachtig door voordat u dit apparaat gebruikt.

Gebruik dit apparaat niet als u deze handleiding niet heeft gelezen of begrepen.

Deze handleiding is van toepassing op verschillende modellen van dit apparaat. Hierdoor kan het zijn dat sommige functies die hierin worden beschreven niet van toepassing zijn op uw specifieke model.

Het niet opvolgen van de instructies of onjuist gebruik kan leiden tot schade aan kleding of het apparaat, of tot persoonlijk letsel. Bewaar deze handleiding in de buurt van het apparaat zodat u deze indien nodig kunt raadplegen.

⚠ Volg fundamentele voorzorgsmaatregelen om het risico op explosie, brandgevaar, overlijden, elektrische schok, letsel of brandwonden te beperken bij het gebruik van dit product, waaronder de volgende.

Dit apparaat is ontworpen voor huishoudelijk gebruik en soortgelijke toepassingen, zoals:

- personeelskeukens in winkels, kantoren en andere werkomgevingen;
- boerderijen;
- hotels, motels en andere residentiële omgevingen;
- logies en ontbijt-omgevingen;
- gemeenschappelijke ruimtes in appartementsgebouwen of wasserettes.

Als het apparaat wordt gebruikt voor professionele of commerciële doeleinden, of op een wijze die het typisch huishoudelijk gebruik overschrijdt, of als het wordt gebruikt door iemand die geen consument is, wordt de garantieperiode beperkt tot de kortste garantieperiode die door de toepasselijke wetgeving vereist is.

Dit apparaat is niet bedoeld voor gebruik door personen (waaronder kinderen) met verminderde lichamelijke, zintuiglijke of mentale vermogens, of door personen met een gebrek aan ervaring of kennis, tenzij zij onder toezicht staan of instructies hebben ontvangen over het gebruik door een persoon die verantwoordelijk is voor hun veiligheid.

Kinderen moeten onder toezicht staan om te verzekeren dat ze niet met het apparaat spelen.

Als het netsnoer beschadigd is, moet het worden vervangen door de fabrikant, diens servicemonteur of gelijkwaardig gekwalificeerde personen om gevaar te voorkomen.

De droogkast mag niet worden gebruikt als er industriële chemicaliën werden gebruikt voor het wassen.

Het pluizenfilter moet regelmatig worden gereinigd.

Er mag zich geen stof verzamelen rond de droogkast.

Zorg er bij apparaten met ventilatieopeningen aan de basis voor dat de openingen niet door tapijt worden geblokkeerd.

De maximale laadcapaciteit voor droog wasgoed is: 10,0 kg (droogcyclus).

De aanbevolen maximale capaciteit voor elk programma kan variëren. Raadpleeg de "Programmatabel" voor de beste droogresultaten.

Droog geen ongewassen zaken in de droogkast.

Items die zijn vervuild met stoffen zoals bakolie, aceton, alcohol, benzine, kerosine, vlekkenverwijderaars, terpentijn, was en wasverwijderaars, moeten worden gewassen in warm water met extra wasmiddel voordat ze in de droogkast gedroogd worden.

Items zoals schuimrubber, douchemutsen, waterbestendige stoffen, met rubber gevoerde artikels en kleding of hoofdkussens gevoerd met schuimrubber, mogen niet in de droogkast gedroogd worden.

Wasverzachters of soortgelijke producten mogen alleen worden gebruikt volgens de instructies van de fabrikant van de wasverzachter.

Verwijder alle voorwerpen uit zakken, zoals aanstekers en lucifers.

Vul stoomgeneratoren alleen met vloeistoffen die door de fabrikant zijn gespecificeerd.

WAARSCHUWING: Stop een droogkast nooit voor het einde van een droogcyclus, tenzij alle items snel uit de droogkast gehaald en open gelegd worden zodat ze kunnen afkoelen.

WAARSCHUWING: Het apparaat mag niet worden bediend via een extern schakelapparaat, zoals een timer, noch worden aangesloten op een circuit dat regelmatig door een nutsbedrijf wordt in- en uitgeschakeld.

Uitlaatlucht mag niet worden afgevoerd via een rookkanaal dat wordt gebruikt voor de afvoer van dampen van apparaten die gas of andere brandstoffen verbranden.

Het apparaat mag niet worden geïnstalleerd achter een afsluitbare deur, een schuifdeur of een deur met een scharnier aan de tegenovergestelde zijde van de trommeldroogkast, op een zodanige wijze dat het volledig openen van de deur van de trommeldroogkast wordt belemmerd.

Er moet worden gezorgd voor voldoende ventilatie om het terugstromen van gassen in de ruimte te voorkomen van apparaten die andere brandstoffen verbranden, inclusief open vuur.

ELEKTRISCHE VEILIGHEID

Dit apparaat voldoet aan alle relevante veiligheidsnormen.

Wacht minimaal 2 uur voordat u het apparaat op de voeding aansluit, zodat het apparaat op kamertemperatuur kan komen.

Het apparaat moet worden onderhouden door een erkend servicecentrum en mag alleen worden gerepareerd met

onderdelen die zijn goedgekeurd door de fabrikant.

Onderhoud of reparaties die verband houden met de veiligheid of prestaties moeten worden uitgevoerd door getrainde professionals.

Probeer dit apparaat niet zelf te repareren. Reparaties die worden uitgevoerd door onbevoegd personeel kunnen leiden tot letsel of ernstige schade aan het apparaat. Neem contact op met uw lokale servicecentrum en gebruik altijd originele reserveonderdelen.

Controleer voordat u het apparaat op de voeding aansluit of de spanning op het typeplaatje overeenkomt met de spanning van uw stopcontact.

Gebruik het apparaat niet als het beschadigd is, defect is, gedeeltelijk gedemonteerd is of ontbrekende of beschadigde onderdelen heeft, inclusief beschadigde snoeren of stekkers.

Buig de voedingskabel niet te veel of plaats er geen zwaar voorwerp op.

Verzeker dat de voedingskabel geen knikken heeft of dat er niet op getrapt is en dat deze geen warmtebronnen of scherpe randen raakt.

Gebruik voor dit apparaat geen verdeelstekkers, verlengkabels of dubbele adapters. Gebruik geen verlengsnoer om het apparaat op de voeding aan te sluiten.

Spuit geen water rechtstreeks op de binnen- of buitenkant van het apparaat om het te reinigen.

Trek, in geval van overstroming, de stekker uit het stopcontact en neem contact op met de dienst na verkoop.

Sluit het apparaat niet aan op het stopcontact van een ander elektrisch apparaat of een föhn.

Sluit het apparaat niet aan op stopcontacten die bedoeld zijn voor

apparaten met een laag vermogen.

Het apparaat moet geaard worden via het netsnoer. Juiste aarding minimaliseert het risico op een elektrische schok bij storingen of defecten door een pad met lage weerstand te bieden voor het afvoeren van de stroom.

Onjuiste aansluiting van de aardingsgeleider kan leiden tot een risico op een elektrische schok. Vraag bij twijfel of het apparaat goed geaard is raad aan een erkend elektricien of onderhoudspersoneel.

Dit apparaat is uitgerust met een netsnoer voorzien van een aardingspin en een geaarde stekker. De stekker moet in een geschikt stopcontact worden gestoken dat is geïnstalleerd en geaard volgens alle lokale voorschriften en regels.

INSTALLATIE

Verwijder voor het gebruik van het apparaat alle verpakkingsmaterialen (zoals spons of piepschuim) die aan de onderkant van het apparaat zijn bevestigd.

Volg de instructies voor een juiste installatie zorgvuldig op en sluit de water- en stroomvoorziening correct aan (zie "INSTALLATIE EN AANSLUITING"). Water- en stroomaansluitingen mogen alleen worden uitgevoerd door opgeleide of professionele monteurs.

Bij het installeren van de droogkast bovenop de wasmachine zijn minimaal twee personen nodig.

Installeer het apparaat niet op een locatie waar de deur niet volledig kan worden geopend.

Gebruik altijd de meegeleverde leidingen of slangen die bij het apparaat worden geleverd.

Het apparaat mag geen contact maken met wanden of aangrenzend meubilair.

Installeer het apparaat in een goed geventileerde ruimte met temperaturen tussen **5°C en 35°C. Installeer het apparaat niet op een locatie waar de temperatuur onder de 5°C kan zakken**, omdat dit bevriezing kan veroorzaken en onderdelen kan beschadigen.

Plaats het apparaat op een stabiele, vlakke ondergrond. Als het apparaat op een hoog platform wordt geïnstalleerd, moet het stevig worden verankerd om kantelen te voorkomen.

Houd de onderkant en de omgeving van het apparaat vrij van brandbare materialen zoals draden, papier, poetslappen, chemicaliën, enz.

Dit apparaat mag nooit buiten worden opgeslagen of gebruikt.

Voorkom ophoping van pluisjes rondom het apparaat. Zorg er bij apparaten met ventilatieopeningen aan de onderzijde voor dat de openingen niet door tapijt worden geblokkeerd.

Blokkeer het luchtrooster nooit en plaats het apparaat niet op hoogpolig tapijt, omdat dit de luchtstroom kan belemmeren.

Installeer het apparaat niet in de buurt van verwarmingstoestellen of brandbare materialen.

Installeer het apparaat niet in ruimtes waar gaslekken of stofdeeltjes in de lucht aanwezig kunnen zijn.

Zorg voor voldoende ventilatie om te voorkomen dat gassen die door het apparaat worden geproduceerd de ruimte weer binnenkomen, wat brandgevaar kan veroorzaken.

GEBRUIK

Laat het apparaat na installatie 24 uur staan voordat u het gebruikt. Als het apparaat tijdens transport of onderhoud op zijn kant moet worden gelegd, leg het dan op de linkerzijde (gezien vanaf het bedieningspaneel aan de voorzijde).

Controleer op eventuele schade die tijdens het transport is ontstaan. Gebruik het apparaat nooit als het beschadigd is.

De droogkast gebruikt een warmtepompsysteem om de lucht op te warmen.

Als de condensaatslang geblokkeerd of verstopt is, dan wordt de droogkast gestopt.

Maak de filters van de droogkast schoon na elke droogcyclus. Plaats de filters voor de volgende droogcyclus als u ze verwijderd hebt.

Gooi pluisjes bij het reinigen van de filters in een vuilnisbak en spoel ze niet door de afvoer om te voorkomen dat microplastics in het rioolstelsel terechtkomen.

Raak de stekker niet aan en bedien het apparaat niet met natte handen.

Het systeem bestaat uit een compressor en een warmtewisselaar. Wanneer de droogkast start, kan de werking van de compressor – die een geluid kan maken dat lijkt op stromende vloeistof – of de stroming van het koelmiddel merkbaar luider zijn terwijl de compressor draait. Dit is geen defect en zal het levensduur van de droogkast niet beïnvloeden. Dit geluid wordt na verloop van tijd en gebruik zachter.

Drink het condenswater/gedestilleerde water niet en gebruik het niet om voedsel te bereiden. Het kan gezondheidsproblemen veroorzaken voor mensen en huisdieren.

Probeer nooit om het apparaat te gebruiken als het beschadigd is, niet goed werkt, gedeeltelijk gedemonteerd is of ontbrekende of beschadigde onderdelen heeft, met inbegrip van een beschadigd netsnoer of beschadigde stekker.

⚠ RISICO OP BRANDWONDEN

Als u de deur van de droogkast opent tijdens de droogcyclus, kunnen de kledingstukken binnenin zeer heet zijn, wat brandwondgevaar met zich meebrengt.

⚠ BRANDGEVAAR

Dit apparaat is uitsluitend ontworpen voor het drogen van kleding die met water is gewassen. Droog geen kleding die is gereinigd met industriële reinigers, chemicaliën, brandbare reinigingsmiddelen of vergelijkbare stoffen (zoals benzine, trichlorethyleen, enz.), aangezien dit kan leiden tot een explosie.

Probeer geen panelen te verwijderen of het apparaat te demonteren.

Druk niet op knoppen met scherpe voorwerpen zoals spelden, messen, spijkers of andere puntige voorwerpen.

Haal na het einde van het programma de stekker van het netsnoer uit het stopcontact. Trek nooit aan het netsnoer om de stekker van het apparaat uit het stopcontact te halen. Pak de stekker altijd stevig vast en trek deze rechtstreeks uit het stopcontact.

Omdat het apparaat zwaar is, kunt u letsel oplopen als u het probeert op te tillen. Til het apparaat niet alleen op; uw handen kunnen gewond raken door scherpe randen.

Pak geen uitstekende delen vast om het apparaat te verplaatsen. Uitstekende delen van het apparaat kunnen afbreken als ze worden gebruikt voor het tillen of duwen van het apparaat.

Droog geen kleding met grote knopen of zware metalen voorwerpen. Verzeker u ervan dat alle zakken van de te drogen kleding leeg zijn. Laat de deur open en laat de trommel aan de lucht drogen na afloop van de droogcyclus om geuren en schimmel te voorkomen.

Laat metalen voorwerpen niet gedurende langere tijd in de trommel liggen.

Het deurglas kan versplinteren als er kracht op wordt uitgeoefend; ga daarom voorzichtig om met het apparaat.

Zorg ervoor dat alle kleding zich volledig in de trommel bevindt om te voorkomen dat deze tussen de deur bekneld raakt.

Haal de stekker van het apparaat uit het stopcontact wanneer het niet in gebruik is.

Plaats geen dieren (bijv. huisdieren) in het apparaat.

Met olie doordrenkte voorwerpen kunnen spontaan ontbranden, vooral wanneer ze worden blootgesteld aan warmtebronnen, zoals in een trommeldroogkast. De items worden warm, met oxidatie van de olie als gevolg. Oxidatie genereert warmte. Als de warmte niet kan ontsnappen, kunnen de items warm genoeg worden om te ontbranden. Opstapelen of bewaren van met olie besmeurde items kan ervoor zorgen dat de warmte niet kan ontsnappen, met een risico op brand als gevolg.

Als stoffen bevuild zijn met olie of haarverzorgingsproducten, was deze dan in heet water met extra wasmiddel voordat u ze in de trommeldroogkast droogt. Dit vermindert het risico, maar neemt het niet volledig weg.

Gebruik geen oplosmiddelen of reinigingsmiddelen die het apparaat kunnen beschadigen (zie de aanbevelingen en instructies van de fabrikant van het wasmiddel).

Gebruik het apparaat niet om kleding te drogen die niet gewassen is (behalve bij bepaalde speciale droogprogramma's).

⚠ RISICO OP BRANDWONDEN

Tijdens het droogproces kan de deur van het apparaat heet worden. Wees voorzichtig om brandwonden te vermijden. Laat kinderen niet in de buurt van de deur van het apparaat spelen. Raak het deurglas niet aan tijdens gebruik.

De achterkant van het apparaat kan tijdens gebruik zeer heet worden. Raak de achterkant niet aan totdat deze volledig is afgekoeld.

Schakel de voeding niet uit tijdens het droogproces. Verwijder de kleding onmiddellijk na het drogen om te voorkomen dat deze te lang in het apparaat blijft zitten; dit kan brandgevaar veroorzaken. Hang de kleding na het verwijderen zo snel mogelijk op of leg deze

plat neer om natuurlijk af te koelen.

De droogkast wordt beveiligd door een automatisch uitschakelsysteem, in geval van oververhitting. Dit systeem schakelt de droogkast automatisch uit als de temperatuur te hoog wordt.

Reik nooit in het apparaat terwijl het in werking is. Wacht tot de trommel volledig tot stilstand gekomen is.

Duw de deur niet omlaag als deze open staat.

Als het filter verstopt raakt, kan het automatische oververhittingsuitschakelsysteem geactiveerd worden. Reinig het filter, laat de droogkast afkoelen en probeer het daarna opnieuw. Als de droogkast niet start, bel dan een onderhoudstechnicus.

⚠ WAARSCHUWING

Zorg ervoor dat de ventilatieopeningen in de behuizing van het apparaat of in de inbouwstructuur vrij blijven van obstakels.

⚠ WAARSCHUWING

Dit apparaat gebruikt het koelmiddel R290, dat milieuvriendelijk maar brandbaar is. Dit niet op de gepaste manier verwijderen, kan leiden tot brand of vergiftiging. Verwijder het apparaat op de gepaste manier en beschadig de leidingen van het koelmiddelcircuit niet.

Voordat u het apparaat verplaatst of in de winter in een onverwarmde ruimte opslaat, moet u de condensaattank leegmaken.

⚠ WAARSCHUWING

Beschadig het koelmiddelcircuit niet.

VEILIGHEID VAN KINDEREN

Zorg ervoor dat er alleen wasgoed in de trommel zit voordat u de deur sluit en de cyclus start. Zorg ervoor dat kinderen niet in het apparaat klimmen of de deur van binnenuit sluiten.

Laat de deur van het apparaat niet openstaan. Kinderen kunnen op de deur klimmen of in het apparaat kruipen, wat kan leiden tot schade of letsel.

Houd alle verpakkingsmaterialen buiten het bereik van kinderen, aangezien deze gevaarlijk kunnen zijn.

Kinderen jonger dan 3 jaar moeten uit de buurt van het apparaat worden gehouden, tenzij ze voortdurend onder toezicht staan.

Personen met verminderde lichamelijke, zintuiglijke of verstandelijke vermogens, of met een gebrek aan ervaring en kennis, en kinderen vanaf 8 jaar mogen dit apparaat alleen gebruiken onder toezicht of na instructies over veilig gebruik en de bijbehorende gevaren.

Kinderen mogen het apparaat niet zonder toezicht reinigen of onderhoudstaken uitvoeren.

ONDERHOUD

De gebruiker is verantwoordelijk voor onderhoudskosten als gevolg van schade door onjuiste installatie, onjuiste elektrische of wateraansluiting, misbruik of reparatie door onbevoegden, aangezien dergelijke schade niet door de garantie wordt gedekt.

De garantie dekt geen verbruiksartikelen, lichte kleurafwijkingen, verhoogd geluidsniveau door normale veroudering (wat de prestaties niet beïnvloedt) of cosmetische defecten aan onderdelen (die de veiligheid of prestaties niet beïnvloeden).

PRODUCTBESCHRIJVING

Voorkant

1 Condensaattank
2 Knop
3 Bedieningspaneel
4 Deur
5 Filter
6 Luchtrooster
7 Klep deksel warmtewisselaar

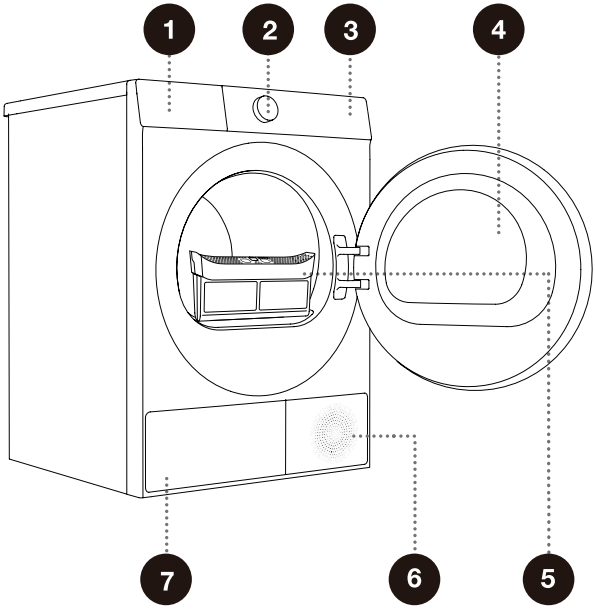

Achterkant

1 Netsnoer
2 Condensaatafvoerslang
3 Instelbare voetjes

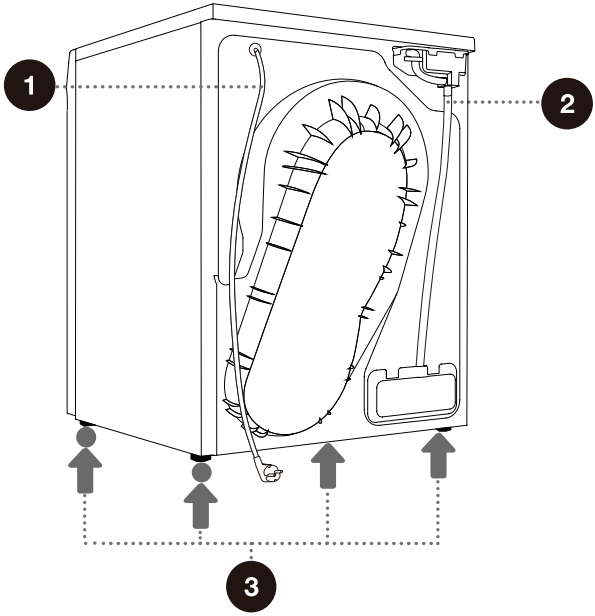

De afbeeldingen in deze handleiding dienen alleen ter referentie. Vanwege productverbeteringen en modelvariaties kunnen het uiterlijk, de kleur en de functionele onderdelen van het product afwijken van de afbeeldingen in deze handleiding. Raadpleeg het werkelijke product voor details.

SPECIFICATIES

(afhankelijk van het model)

Maximum lading	10,0 kg
Netto gewicht	57 kg
Nominale spanning	220-240 V~
Nominale frequentie	50 Hz
Nominaal vermogen	700 W
Type koelmiddel	R290
Koelmiddelcapaciteit	150 g
Geluidsniveau	60 dB
Waterdichtheidsklasse	IPX4
Toegestane omgevingstemperatuur	5-35°C

AFMETINGEN (MM)

Index	Grootte (mm)
A	595
B	845
C	615
D	640
E	680
F	1170
G	390

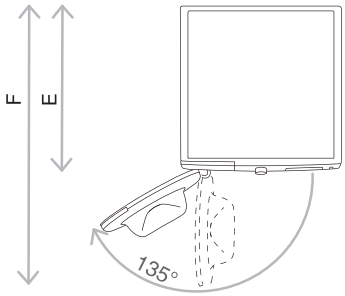

E = Diepte van het apparaat
F = Diepte met geopende deur

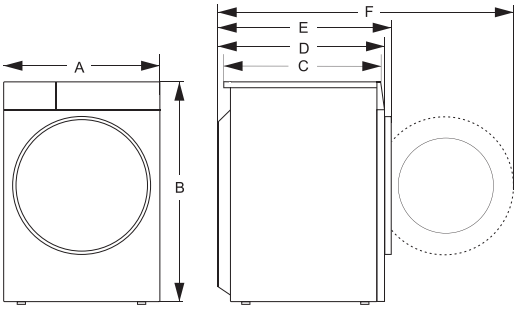

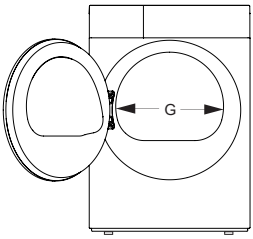

G = Diameter van de trommelopening

INSTALLATIE EN AANSLUITING

Verpakking/inhoud van de verpakking

Verwijder alle verpakking en schuim, vooral de schuimbasis. Gebruik bij het uitpakken van het apparaat geen scherpe voorwerpen die schade kunnen veroorzaken. Houd het verpakkingsmateriaal (plastic zakken, andere plastic onderdelen, enz.) buiten het bereik van kinderen.

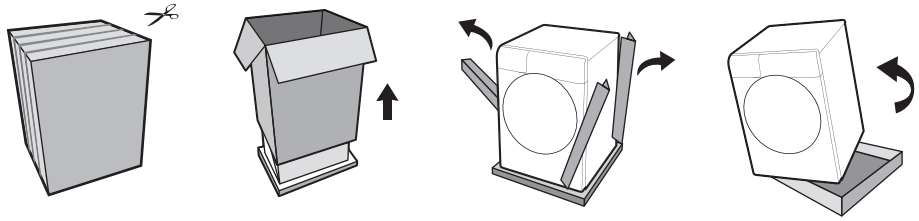

Het inpakken van het apparaat gebeurt in omgekeerde volgorde van het uitpakken.

Controleer het apparaat op eventuele schade. Gebruik het apparaat niet als het beschadigd is. Neem onmiddellijk contact op met de klantenservice.

Het apparaat wordt geleverd met een of meer van de volgende accessoires:

Instructies

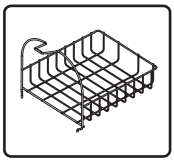

Droogrek

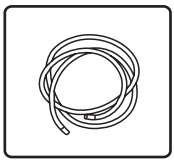

Afvoerleiding

Verschillende modellen hebben verschillende configuraties; de exacte accessoires die worden geleverd, zijn afhankelijk van de specifieke configuratie van uw apparaat.

Gebruik voor uw veiligheid en om de levensduur van het product te verlengen alleen geautoriseerde componenten. De fabrikant is niet verantwoordelijk voor storingen of ongelukken veroorzaakt door het gebruik van niet-geautoriseerde componenten of onderdelen.

INSTALLATIELOCATIE

Plaats het apparaat op een stevige, vlakke ondergrond om het stabiel te houden. Het oppervlak moet schoon en droog zijn, aangezien een glad oppervlak het apparaat kan doen verschuiven. Maak ook de onderkant van de instelbare voetjes schoon.

INSTELBARE VOETJES

De instelbare voetjes maken een hoogteverstelling tot 22 mm mogelijk.

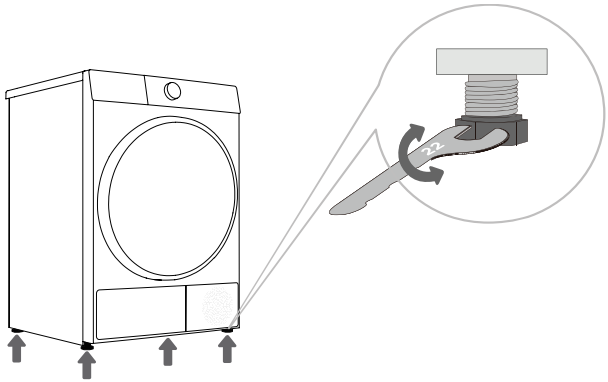

1 Stel het apparaat waterpas door de vier instelbare voetjes aan te passen. De instelbare voetjes bieden een hoogteaanpassing tot 1 cm.

2 Draai na het waterpas stellen de borgmoeren vast door ze met een moersleutel tegen de klok in te draaien (zie diagram).

Onjuiste nivellering van de droogkast met de instelbare voetjes kan trillingen veroorzaken, het verschuiven van het apparaat en een luidruchtige werking. Onjuiste nivellering valt niet onder de garantie.

Af en toe kan er ongewoon of harder geluid optreden tijdens de werking van het apparaat; dit wordt meestal veroorzaakt door een onjuiste installatie.

SPELINGEN

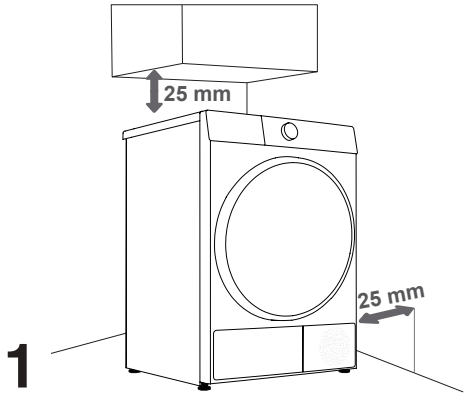

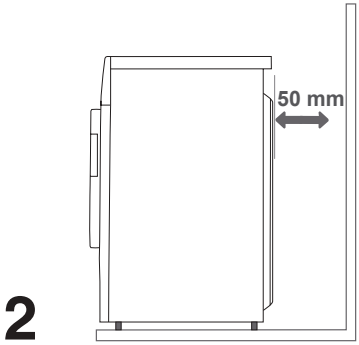

De droogkast mag geen contact maken met wanden of aangrenzend meubilair. Zorg voor voldoende afstand tot de wanden, zoals aangegeven in de afbeelding, voor optimale prestaties van de droogkast. Het niet aanhouden van de vereiste minimale afstand kan leiden tot oververhitting.

De ventilatieopeningen aan de achterkant en de luchtafvoeropening aan de voorzijde van de droogkast mogen nooit worden geblokkeerd.

De ruimte waar de droogkast is geïnstalleerd, moet goed geventileerd zijn met een temperatuur tussen 5°C en 35°C. Gebruik van de droogkast in een koudere omgeving kan leiden tot condensvorming in het apparaat. Plaats de droogkast niet in een ruimte waar het kan vriezen. Bevroren water in de condensaattank en pomp kunnen de droogkast beschadigen.

De droogkast straalt warmte uit. Plaats de droogkast niet in een zeer kleine ruimte; het droogproces kan dan langer duren door de beperkte luchtstroom.

Zorg ervoor dat de ruimte voldoende verlicht is om de informatie op het scherm van het bedieningspaneel te kunnen lezen.

Plaats de droogkast niet achter een afsluitbare deur, een schuifdeur of een deur met een scharnier aan de tegenovergestelde zijde van het scharnier van de droogkastdeur. Installeer de droogkast zodanig dat de deur altijd ongehinderd kan worden geopend.

Plaats de droogkast niet op een langharig tapijt, omdat dit de luchtcirculatie kan hinderen.

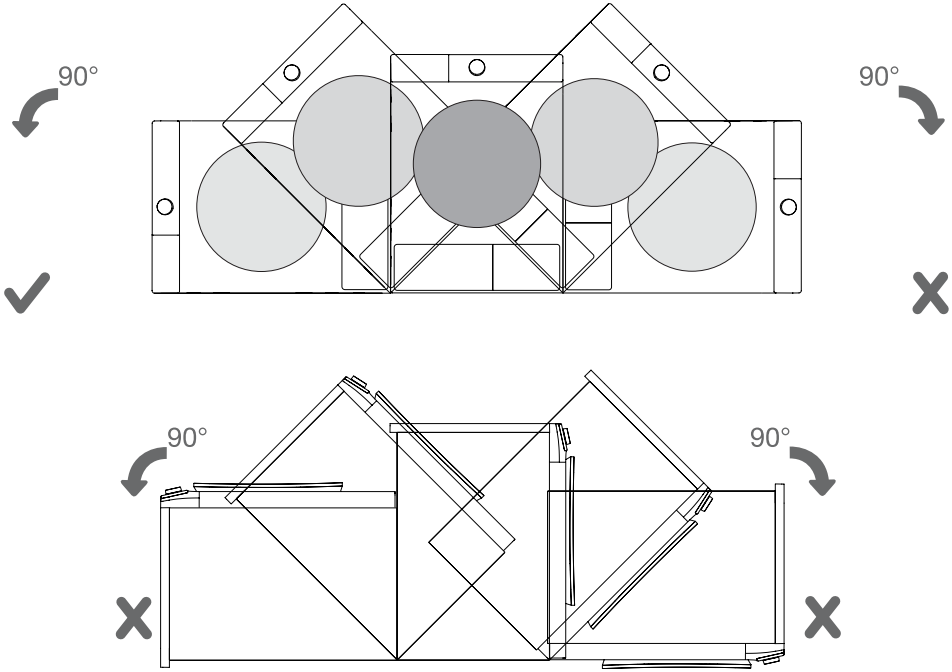

Wacht na installatie 24 uur, zonder het apparaat te verplaatsen, voordat u het apparaat voor de eerste keer gebruikt. Als de droogkast tijdens transport of het uitvoeren van onderhoud op zijn kant gelegd moet worden, zet deze dan op de linkerkant, naar de voorkant van het apparaat kijkend, neerwaarts.

STAPELINSTALLATIE

Gebruik een stapelkit van hetzelfde merk om de droogkast op een wasmachine van hetzelfde merk te stapelen (zie afbeelding 1). U kunt de stapelkit die in afbeelding A wordt getoond aanschaffen via de klantenservice en deze installeren volgens de instructies in de gebruikershandleiding.

Een andere manier, is de droogkast naast de wasmachine plaatsen (afbeelding 2).

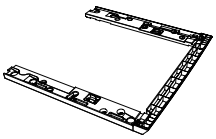

Stapelbeugels

Muurbevestigingssteun

a

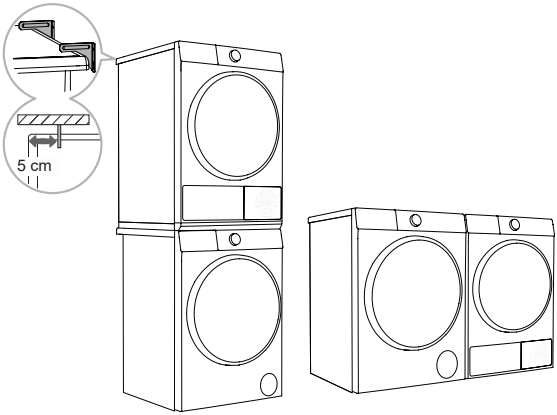

1 **2**

STAPELBEUGEL (ACCESSOIRES)

Gebruik originele accessoires. U kunt de volgende aanbevelingen raadplegen voor het kopen van stapelbeugels.

Reeks droogkasten	Diepte droogkasten (D)	Reeks wasmachines	Diepte wasmachine (D)	Gepaste stapelbeugels
7I	640 mm	7I	595 mm	WZ3I10W

⚠ Er zijn minstens twee personen nodig op de droogkast bovenop een wasmachine te installeren.

DE DRAAIRICHTING VAN DE DEUR AANPASSEN

Voor een gemakkelijker gebruik kunt u de deuropeningsrichting veranderen. Hier zijn de stappen om de deuropeningsrichting te veranderen (van links naar rechts).

⚠ WAARSCHUWING

Ondersteun de deur met een krukje of doos, of laat een assistent de deur vasthouden om te voorkomen dat deze valt.

Wees voorzichtig en laat de deur niet vallen.

Trek de stekker uit het stopcontact of schakel de stroom uit via de stroomonderbreker voordat u begint met het omkeren van de deur.

Draai de deur altijd om voordat u het apparaat boven op de wasmachine plaatst.

Draai de deur niet om zodra het apparaat gestapeld is.

Laat een assistent het gewicht van de deur ondersteunen voordat u de scharnierschroeven verwijdert. De deur kan door zijn gewicht vallen.

Om veiligheidsredenen zijn er ten minste twee personen nodig om de deuropeningsrichting om te draaien.

De schroeven die worden gebruikt bij het omdraaien van de deur verschillen, en moeten op specifieke posities worden geplaatst. Controleer of u de juiste schroeven hebt gekozen voordat u ze vastdraait.

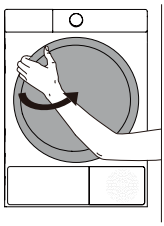

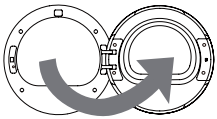

1 Open de deur volledig.

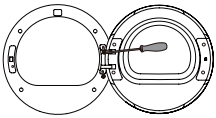

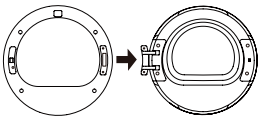

2 Draai de twee bevestigingsschroeven op de scharnier van de deur los met een Phillips-schroevendraaier (of 8 mm dopsleutel) om de deur te verwijderen.

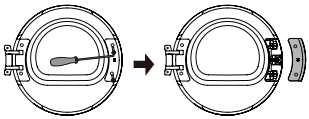

3 Draai de twee schroeven van het afdekplaatje van de deurhaak los met een Phillips-schroevendraaier en verwijder het afdekplaatje van de deurhaak (met inbegrip van de deurhaak).

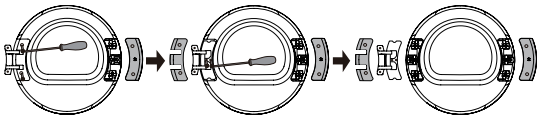

4 Draai de twee schroeven van het scharnierkapplaatje los, trek het met enige kracht horizontaal uit en verwijder daarna de twee roestvrijstalen cilinderkopschroeven van de versterkingsplaat. Druk met één hand tegen de deur, pak met de andere hand het scharnier vast, til het langzaam op en verwijder het scharnier van de positioneringspen. Gebruik indien nodig een platte schroevendraaier als hefboom.

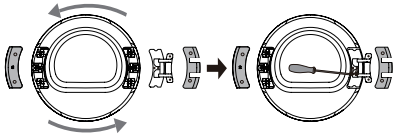

5 Draai de scharniereenheid 180° naar de andere kant. Installeer de scharniereenheid op de pen, druk deze stevig aan en draai de twee schroeven in het midden vast.

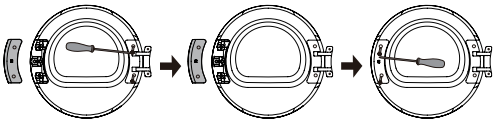

6 Draai de scharnierkapplaat en de afdekplaat van de deurhaak 180° en installeer ze op de overeenkomstige posities aan de andere kant van het binnenframe; draai daarna de schroeven vast.

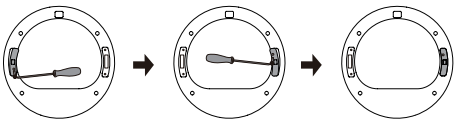

7 Verwijder de schroef van de deurvergrendeling uit de voorzijde, trek de deurvergrendeling verticaal omlaag en draai deze 180° naar de andere kant. Steek ze daarna in het gat aan de voorkant, trek omlaag om ze te klemmen en draai de schroeven vast. Het omkeren van het slot van de deur is nu voltooid.

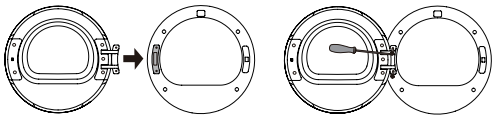

8 Installeer tot slot de scharnier van de deur op de voorkant, draai de twee schroeven vast en sluit de deur. Het omkeren van de deur (van links openend naar rechts openend) is nu voltooid.

DE AFVOERSLANG AANSLUITEN

Als het apparaat niet is aangesloten op een afvoerslang, wordt het water dat door de condensor uit het wasgoed wordt gehaald, verzameld in de condensaattank. De tank moet na elke cyclus worden geleegd. Als de installatielocatie zich dicht bij een afvoeraansluiting bevindt, of als de droogkast boven op een wasmachine is gestapeld, kunt u de meegeleverde afvoerslang installeren voor directe afvoer naar de aansluiting.

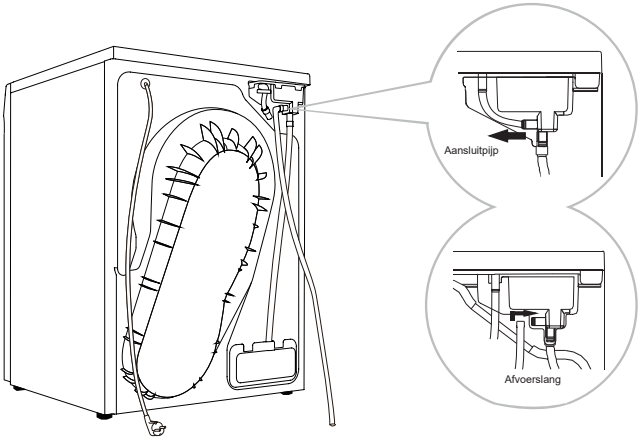

1 Koppel de aansluitpijp aan de achterkant van de condensaattank los. Hang de aansluitpijp aan de achterkant van het apparaat.

2 Sluit de afvoerslang (meegeleverd bij de accessoires) aan op de aangegeven poort zoals getoond in de afbeelding. Controleer of de connector stevig is bevestigd. Plaats het andere uiteinde van de afvoerslang in de afvoeraansluiting.

Als u ervoor kiest om de condensaatafvoerslang naar een afvoeraansluiting te leiden, zorg er dan voor dat de slang correct is geïnstalleerd. Zodra de afvoerslang correct is geïnstalleerd, wordt het condenswater direct afgevoerd, waardoor het niet meer nodig is de condensaattank na elk gebruik te legen.

Gebruik alleen de afvoerslang die bij dit apparaat is geleverd.

Zorg dat de afvoerslang niet gedraaid of afgekneld wordt, omdat dit een goede afvoer kan belemmeren. De hoogte van de afvoerslang mag niet hoger zijn dan de bovenkant van het apparaat; anders wordt de afvoer belemmerd. Als de afvoerslang te lang is, kunt u het overtollige deel naar behoefte inkorten.

Plaats de afvoeraansluiting niet in stilstaand water, omdat dit voor terugstroming kan zorgen.

DROOGREK (BESCHIKBAAR OP SOMMIGE MODELLEN)

Verwijder voor het eerste gebruik van de droogkast het droogrek en alle verpakkingsmaterialen uit de trommel. Installeer het droogrek als volgt wanneer u het gebruikt voor speciale kledingstukken:

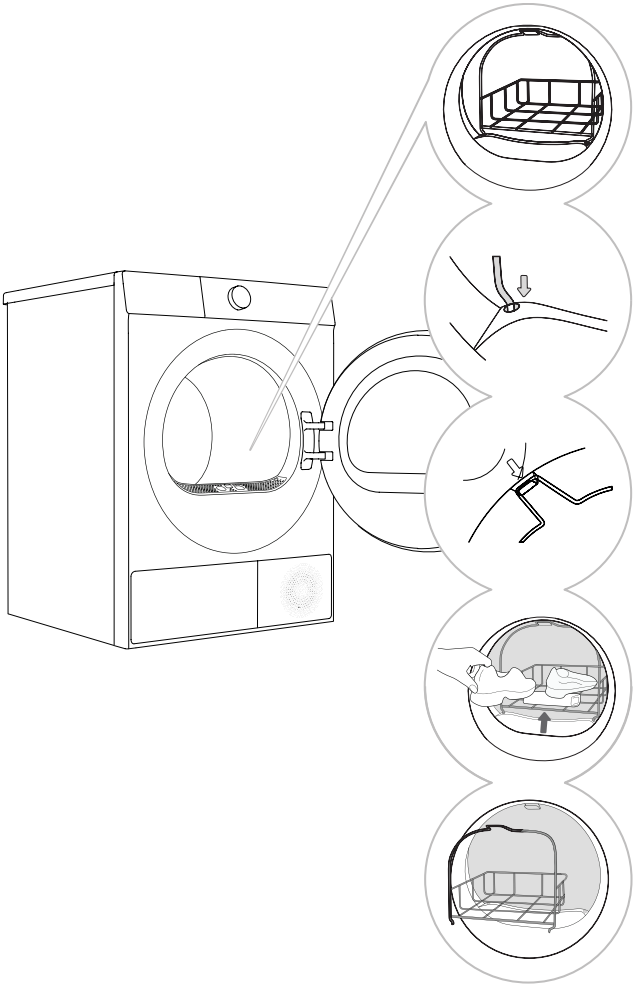

1 Open de deur van het apparaat en plaats het droogrek in de trommel.

2 Kantel het droogrek onder een hoek, plaats het onderste uiteinde in de twee gaten van het filter en haak het bovenste uiteinde in de sleuf van de voorste steun (zoals afgebeeld).

3 Het droogrek kan worden gebruikt voor sportschoenen, slippers of andere items die niet geschikt zijn voor drogen in de trommel.

4 Verwijder na het drogen het droogrek en sluit de deur.

Sneakers of slippers moeten vóór het drogen worden uitgewrongen om druppelen te voorkomen.

Het droogrek blijft stilstaan terwijl de trommel draait. Zorg ervoor dat de items op het droogrek geen contact maken met de trommel. Anders kunnen de kleding en de droogkast beschadigd raken.

TRANSPORT NA INSTALLATIE

Als het apparaat moet worden vervoerd, trek dan eerst de stekker van het netsnoer uit het stopcontact, koppel de afvoerslang los en zorg ervoor dat de deur goed gesloten is.

Na elke droogcyclus kan er een kleine hoeveelheid condenswater in het apparaat achterblijven. Zet het apparaat aan, selecteer een programma en laat het ongeveer een halve minuut draaien om het opgehoopte water af te voeren. Dit helpt schade aan het apparaat tijdens transport te voorkomen. Als het apparaat niet rechtop kan worden vervoerd, kantel het dan tijdens het transport naar de linkerzijde.

Verpak alle verpakkingsmateriaal (plastic zakken, ander plastic onderdelen enz.).

⚠ Het apparaat is zwaar, dus minimaal twee personen zijn nodig om het te verplaatsen. Pak bij het verplaatsen van het apparaat geen uitstekende delen vast (zoals de deur of de bovenkap) om te voorkomen dat deze losraken of beschadigen.

⚠ Laat het apparaat na transport minstens 2 uur staan voordat u het weer aansluit op de voeding. Het apparaat moet worden geïnstalleerd en aangesloten door een opgeleid elektricien.

⚠ Lees de gebruikershandleiding zorgvuldig door voordat u het apparaat opnieuw aansluit. Schade veroorzaakt door onjuiste installatie of onjuist gebruik valt niet onder de garantie.

Als het apparaat is vervoerd zonder de juiste instructies te volgen, moet het minstens 24 uur staan voordat het op de voeding wordt aangesloten. Het niet opvolgen hiervan kan leiden tot een defect aan de warmtepomp, wat niet door de garantie wordt gedekt. Wees voorzichtig dat u het koelsysteem niet beschadigt. Raadpleeg "INSTALLATIE EN AANSLUITING".

Transport en verplaatsing

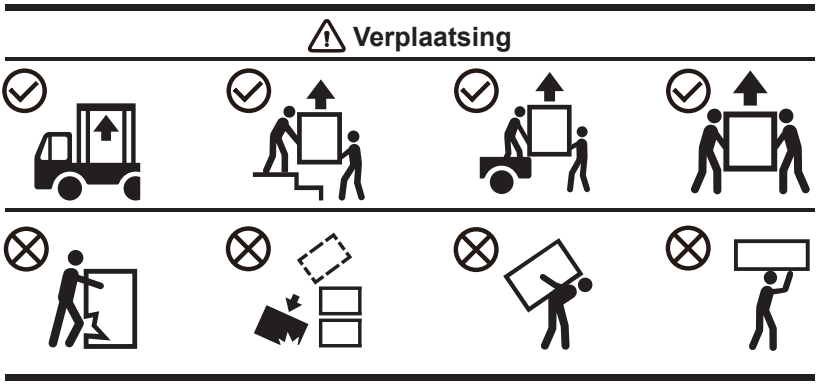

VOOR HET EERSTE GEBRUIK

HET EERSTE GEBRUIK

Zorg ervoor dat het apparaat niet op de voeding is aangesloten voordat u het voor de eerste keer gebruikt. Open daarna de deur van het apparaat en maak de trommel schoon met een zachte, vochtige doek.

⚠ Gebruik geen oplosmiddelen of reinigingsmiddelen die het apparaat kunnen beschadigen (volg de aanbevelingen en waarschuwingen van de fabrikant van het reinigingsmiddel).

LET OP DE WASVOORSCHRIFTEN

Wassen	Maximale watertemperatuur 95°C (95) (95)	Maximale watertemperatuur 60°C (60) (60)	Maximale watertemperatuur 40°C (40) (40)	Maximale watertemperatuur 30°C (30) (30)	Alleen met de hand wassen	Niet wasbaar
Spoelen	Spoelen met koud water (c1)			Niet spoelen		
Stomen	Chemisch reinigen is toegestaan. Geen beperkingen voor wasmiddel (A)	Droogreinigen met oplosmiddel R11, R113 (P)		Stomen in kerosine, pure alcohol en R113 (F)	Niet droogreinigen	
Strijken	Maximale strijktemperatuur 200°C	Maximale strijktemperatuur 150°C		Maximale strijktemperatuur 110°C	Niet strijken	
Drogen	Plat drogen (leg op een vlak oppervlak)	Hangend drogen Op een waslijn drogen		Hoge temperatuur Lage temperatuur	Niet in de droogkast drogen	

WASVOORBEREIDING

1. Sorteer uw wasgoed op basis van het type en de dikte van de stoffen, volgens de wasvoorschriften op elk kledingstuk.
2. Maak alle zakken leeg; verwijder metalen voorwerpen die de kleding of het apparaat kunnen beschadigen; sluit alle knopen; draai kleding met knopen of borduursels binnenstebuiten; rits alle ritsen dicht; en bind de koordjes stevig vast.
3. Plaats delicate, kleine of lichte items in een wasnet om ze samen met ander wasgoed te drogen.
4. Draai kleding die gevoelig is voor pillen of met lange vezels binnenstebuiten voordat u deze gaat drogen.
5. Droog delicate stoffen niet in de droogkast, aangezien deze tijdens het droogproces beschadigd kunnen raken. Om schade te voorkomen, plaatst u de volgende soorten kleding niet in het apparaat:
   - Leren kleding en andere leren producten.
   - Gewaxte of speciaal behandelde kleding die speciale zorg vereist.
   - Kleding met veel wol, plastic of metalen versieringen.
   - Artikelen met pailletten.
   - Kledingstukken met metalen onderdelen die gemakkelijk kunnen roesten.

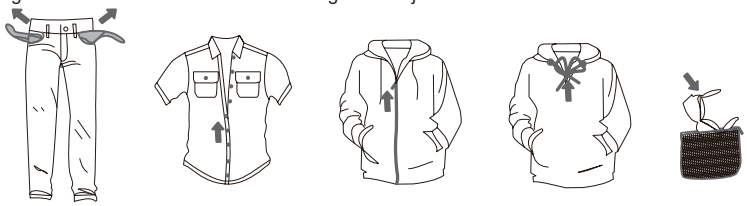

AANSLUITEN OP HET NET

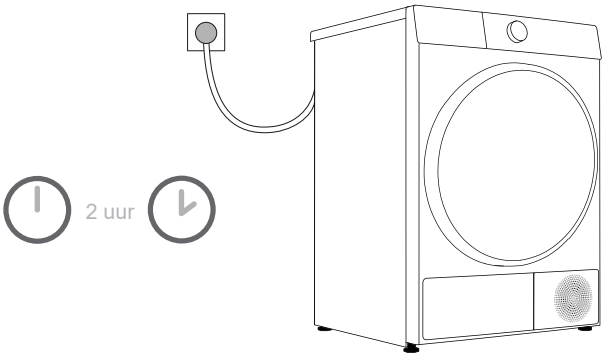

Laat het apparaat na installatie minstens 2 uur op een stabiel oppervlak staan voordat u de stekker in het stopcontact steekt.

Dit apparaat moet worden aangesloten op een geaard stopcontact, zonder obstakels tussen het apparaat en het stopcontact. Het stopcontact moet de juiste aardingsbescherming hebben. Zorg ervoor dat de voeding overeenkomt met de spanning en frequentie die op het typeplaatje van het apparaat staan vermeld. Raadpleeg het typeplaatje voor basisinformatie over het apparaat.

We raden aan een overspanningsbeveiliging te gebruiken om het apparaat te beschermen tegen blikseminslagen.

Gebruik geen verlengkabels of adapters om het apparaat van stroom te voorzien.

Sluit het apparaat niet aan op een stopcontact dat bedoeld is voor apparaten met een laag vermogen.

Steek de stekker nooit met natte handen in het stopcontact en trek deze er nooit met natte handen uit.

Onderhoud en reparaties mogen alleen worden uitgevoerd door opgeleide professionals.

Alleen door de fabrikant geautoriseerd personeel mag beschadigde netsnoeren vervangen.

WASGOED LADEN VOOR HET DROGEN

Open de deur, controleer op vreemde voorwerpen in de trommel en plaats het wasgoed losjes in de trommel.

Sluit de deur totdat u een "klik" hoort; dit geeft aan dat de deur goed gesloten is.

De trommel niet te vol laden! Raadpleeg de "PROGRAMMATABEL" voor de maximale laadcapaciteit. Overbelasting kan kreukels veroorzaken en een goed droogresultaat verhinderen.

Verzeker u ervan dat alle kleding zich volledig in de trommel bevindt om te voorkomen dat er kleding tussen de deur vast komt te zitten.

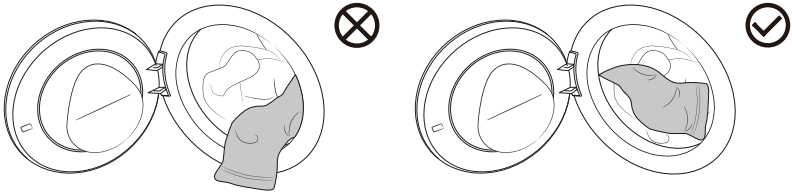

Tijdens de droogcyclus kunt u de deur openen om kleding toe te voegen of te verwijderen. Druk na het sluiten van de deur op de "Start/Pauze"-knop om het programma te hervatten.

Plaats geen kleding in de droogkast als deze niet goed gecentrifugeerd of uitgewrongen is (een minimale centrifugesnelheid van 800 tpm wordt aanbevolen).

Schud grote artikelen zoals beddengoed of dekbedden uit voordat u ze in de trommel plaatst.

HET EERSTE GEBRUIK

Tik op "⏻" om het apparaat in te schakelen en de opstartnavigatie te starten.

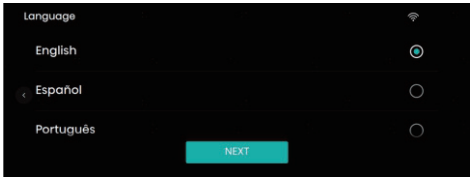

Op basis van de opstartnavigatie en de behoeften van de gebruiker kunnen de volgende instellingen worden geconfigureerd: Taal, Land/Regio, Tijdzone, Gebruikersovereenkomst en Beleid. (De eisen voor Energierendement variëren per land en regio. Als de geselecteerde locatie niet overeenkomt met de werkelijke locatie, kunnen de energieclassificaties en gegevens afwijken.)

Taal

Selecteer de taal. De standaardinstelling is Engels.

Land en regio

Stel het juiste land of de juiste regio in.

Tijdzone

Stel de tijdzone in. Verschillende landen en regio's hebben verschillende tijdzones.

Gebruikersovereenkomst

Lees de Gebruikersovereenkomst. Selecteer Akkoord en klik op VOLGENDE.

Beleid

Lees het Gegevensbeschermingsbeleid. Selecteer AKKOORD en klik op VOLGENDE.

Wi-Fi

Het apparaat configureren voor netwerkkoppeling

- Kies Wi-Fi of WPS om het netwerk in te stellen. Volg de aanwijzingen om de app en koppeling, de instelling voor bediening op afstand en de verbinding met de spraakassistent te voltooien en ga naar het hoofdscherm.
- Sla deze stap anders over en ga direct naar de datum- en Tijdsinstellingen. (Als de netwerkconfiguratie wordt overgeslagen, kan deze later worden ingesteld in de systeeminstellingen.) Klik na voltooiing op "VOLGENDE" om naar het hoofdscherm te gaan.

Dit product ondersteunt software-updates via Wi-Fi (OTA). Na een update kunnen bepaalde gebruikersinterfaces (UI), functies of bedieningsprocedures afwijken van de beschrijvingen in deze handleiding.

HOOFDSCHERM

Dit apparaat heeft een aanraakscherm gecombineerd met een programmaknop. De Aan/Uit- en Start/Pauze-functies worden geactiveerd door op de bijbehorende pictogrammen te tikken. Programma's kunnen worden geselecteerd door over het scherm te vegen en te tikken of door aan de programmaknop te draaien. Programmaparameters en andere instellingen worden aangepast door over het scherm te vegen en te tikken.

Veeg naar links of rechts op het scherm om te schakelen tussen de programma-interface en de ConnectLife-interface.

Het uiteindelijke uiterlijk van de interface kan variëren, afhankelijk van de werkelijke omstandigheden.

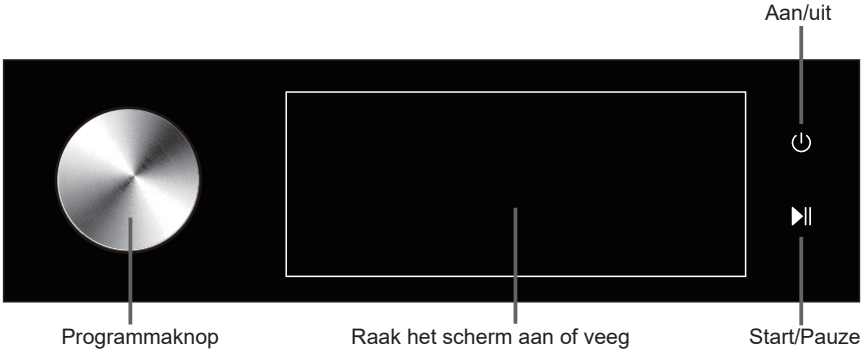

PROGRAMMAFUNCTIE-INTERFACE

Beschrijving pictogrammen

Pictogram	Naam	Beschrijving
	Aan/uit	Zet het apparaat aan/uit.
	Start/Pauze	Start of pauzeer het programma.
	Terug	Wordt gebruikt om terug te gaan naar de vorige interface.
	Instelopties	Ga naar de interface voor de sneltoetsen en functiekaarten om de instellingen aan te passen.
	Wi-Fi	Wanneer het apparaat is verbonden met het netwerk, wordt dit pictogram weergegeven.
	Kinderslot	Wordt gebruikt om de bediening te vergrendelen tijdens gebruik om de veiligheid van kinderen te waarborgen.
	Favorieten	Tik op dit pictogram om het huidige programma op te slaan in de favorieten.
	Einduitstel	Tik op dit pictogram om naar de instellingen voor einduitstel te gaan.
	Aan/Uit-indicatielampje	Geeft het geschatte energieverbruik weer voor de nominale laadcapaciteit van het geselecteerde programma.
	Watertekortmelding	Wanneer dit pictogram oplicht, betekent dit dat het waterpeil in de stoomgenerator laag is. Vul de tank onmiddellijk bij met gezuiverd water. (Raadpleeg voor gedetailleerde instructies de sectie "Het reinigen van het watertankfilter.")

PROGRAMMATABEL

Tik op het aan-uit pictogram om het apparaat in te schakelen. Selecteer het juiste programma op basis van het type stof en het gewenste droogniveau door aan de programmaknop te draaien of door op het programmaveld op het scherm te vegen en tikken. De programmaknop draait niet automatisch tijdens de werking.

Programma	Programmabeschrijving	Maximale belasting (kg)	Stopmethode	
			Automatische droogstop	Drogen met timer
Eco	Dit programma is geschikt voor het drogen van normaal katoenen wasgoed.	10	✓	
Katoen	Dit programma is geschikt voor het drogen van dikker, niet-gevoelig katoenen wasgoed.	10	✓	
Synthetisch	Dit programma is geschikt voor het drogen van kleding van synthetische vezels.	5	✓	
AI Superdroog	Geschikt voor het drogen van gemengde ladingen katoen en kreukherstellende kleding.	5	✓	
Snel 29'	Deze cyclus is ontworpen voor het snel drogen van lichte, kleine artikelen (minder dan 3 stuks).	1	✓	
Dons	Dit programma is geschikt voor het drogen van met dons gevulde textielwaren (kussens, dekbedden, jassen, enz.).	2	✓	
Beddengoed	Dit programma beschikt over een omgekeerde anti-klitfunctie, waardoor het geschikt is voor het drogen van grote stukken zoals beddengoed.	2,5	✓	
Babyverzorging	Voor het drogen van baby- en kinderkleding.	2	✓	
Powerdroog 59'	Dit programma is ideaal om dagelijkse kleding van synthetische vezels of gemengde stoffen in korte tijd te drogen.	4	✓	
Overhemden	Dit programma is geschikt voor het drogen van overhemden.	2	✓	
Fijne was	Dit programma is geschikt voor het drogen van delicate kleding van synthetische vezels. Het wasgoed kan aan het einde van het programma nog licht vochtig zijn. Het wordt aanbevolen om artikelen in een speciaal wasnet te plaatsen voor het drogen.	1,5	✓	
Sportkleding	Dit programma is geschikt voor het drogen van kleding met membraankanalen en sportkleding van gemengde materialen, ademende stoffen, enz.	2	✓	
Huisdieren	Dit programma is geschikt voor het drogen van artikelen die na het wassen en centrifugeren nog huisdierharen bevatten.	3	✓	
Handdoeken	Dit programma is geschikt voor het drogen van niet-delicate artikelen (handdoeken, keukendoeken, enz.).	5	✓	

Programma	Programmabeschrijving	Maximale belasting (kg)	Stopmethode	
			Automatische droogstop	Drogen met timer
Jeans	Voor het drogen van jeans.	3	✓	
Warm drogen	Voor het verwarmen van kleding voor meer comfort.	/		✓
Ionverversing	Dit is een verzorgingsprogramma dat uw kleding weer fris doet aanvoelen. De verwarmingsfunctie is uitgeschakeld tijdens dit programma.	/		✓
Anti-allergie	Dit programma is geschikt voor het drogen van kleding waarvan allergenen, zoals mijten, verwijderd moeten worden.	2		✓
Drogen met timer	Dit programma is een tijdgestuurde droogfunctie die kan worden gebruikt om kleding te drogen of te verwarmen.	/		✓
Wolkorf	Dit programma maakt wollen en zijden kledingstukken zacht of luchtig (controleer het waslabel voor specifieke droogvoorschriften). Het wordt aanbevolen om het droogrek te gebruiken.	1		✓

Als uw wasgoed niet het gewenste droogniveau heeft bereikt, selecteer dan een andere functie of een meer geschikt droogprogramma.

AANVULLENDE INSTELLINGEN EN FUNCTIES

Na het inschakelen toont het scherm het standaardprogramma en de bijbehorende parameters. Als er geen wijzigingen nodig zijn, tik dan op de **Start**/Pauze-knop om het programma te starten.

Gebruikers kunnen de gewenste programma's en parameters selecteren en extra functies inschakelen door op het bijbehorende pictogram te tikken om deze in of uit te schakelen. Wanneer een functie wordt geactiveerd, licht het bijbehorende pictogram op.

Tik op het geselecteerde programma om de instellingeninterface te openen, waar u de Temperatuur, het gewenste Droogniveau, de Tijd, het Einduitstel, Favorieten en extra functies kunt aanpassen. U kunt door de extra functies bladeren door naar links of rechts te vegen. De beschikbare extra functies en hun niveaus variëren per geselecteerd programma; sommige functies kunnen niet tegelijkertijd worden ingeschakeld.

De meeste functies kunnen alleen worden geconfigureerd wanneer het apparaat zich in de stand-bymodus bevindt. Tik op "**Start**/Pauze". Zodra het programma is gestart, kunnen bepaalde vooraf ingestelde functies niet meer worden aangepast. Om de instellingen te wijzigen, drukt u op de "<" toets om het programma te verlaten, of houdt u de "Aan/Uit"-knop ingedrukt om het apparaat uit te schakelen. Na het uitschakelen en opnieuw opstarten kunt u opnieuw programma's en functies selecteren.

Aan/uit ⏻

Zet het apparaat aan/uit.

Om het apparaat tijdens de werking te stoppen, houdt u de "Aan/Uit"-knop ingedrukt om het uit te schakelen.

Als er gedurende een bepaalde tijd geen interactie plaatsvindt, wordt het scherm automatisch uitgeschakeld en wordt de energiebesparingsmodus geactiveerd. Draai aan de programmaknop of tik op het scherm om het display weer te activeren.

In de stand-bymodus of na voltooiing van een programma wordt het scherm uitgeschakeld als er langere tijd geen bediening is. Bij aanhoudende inactiviteit wordt het apparaat automatisch uitgeschakeld.

Wanneer er een alarm actief is, blijft het scherm aan.

Start/Pauze ▶||

Tik om het programma te starten/pauzeren.

Als de deur niet goed gesloten is, kan het apparaat niet starten.

Temp.

Met deze functie kunt u de droogtemperatuur selecteren voor de "Automatische droogstop" programma's.

Tik op deze optie om de interface voor de temperatuurselectie te openen. Veeg over het scherm om de beschikbare temperatuurinstellingen te bekijken. Het selecteerbare temperatuurbereik omvat: Cool / Laag / Midden / Hoog (Verschillende programma's ondersteunen verschillende temperatuurbereiken.)

Tik na het maken van uw keuze op "OK" om te bevestigen, of op "ANNULEREN" om de selectie ongedaan te maken.

Droogniveau

Deze functie wordt gebruikt om het gewenste droogniveau voor de "Automatische droogstop"-programma's te selecteren.

Tik bij het gebruik van het "Automatische droogstop"-programma op deze optie om de interface voor het selecteren van het droogniveau te openen. Veeg over het scherm om de beschikbare niveaus te bladeren. De selecteerbare droogniveaus zijn: Extra Droog/Strijkdroog/Kast (Verschillende programma's ondersteunen verschillende droogniveau-opties.)

"Extra Droog": Kleding wordt gedroogd tot een niveau dat geschikt is om op te bergen.

"Strijkdroog": Kledingstukken behouden een kleine hoeveelheid vocht, zodat ze direct gestreken kunnen worden.

"Kast": Kleding wordt gedroogd tot een niveau waarop het direct gedragen kan worden.

Tijd

Deze functie wordt gebruikt om de droogtijd in het programma Drogen met Timer in te stellen. U kunt de juiste droogtijd kiezen op basis van de belading en het type stof.

Tik bij gebruik van het Drogen met Timer-programma op deze optie om de interface voor de droogtijdselectie te openen. Veeg over het scherm om de beschikbare tijdsduur te bekijken. Het selecteerbare droogtijdbereik omvat: 30/60/90/120/150/180/210/240/270 minuten (Verschillende programma's ondersteunen verschillende droogtijdopties.) Selecteer een geschikte droogtijd. Als de droogtijd te kort is, kan het zijn dat het wasgoed niet volledig droog is.

Ionverversing is een programma voor het opfrissen van droge kleding. Het aanpasbare bereik voor de behandelingstijd: 5/10/15 minuten.

Als uw kleding niet zo droog is als verwacht, kunt u de droogtijd verlengen of een "Automatische droogstop"-programma gebruiken.

Stoom

Deze functie genereert een stoomspray die ideaal is voor het verminderen of verwijderen van kreukels in kleine ladingen wasgoed, waardoor kleding comfortabeler aanvoelt (Het effect van de kreukverwijdering neemt aanzienlijk af bij een grote belading).

Tik op deze optie om deze functie in of uit te schakelen.

Zodra dit is ingeschakeld, worden de maximale belading en bepaalde functies en niveaus automatisch aangepast.

Anti Kreuk

Deze functie activeert de Antikreukmodus, waarbij de trommel met tussenpozen draait nadat het programma is beëindigd. Dit helpt kreukels te voorkomen als het wasgoed langere tijd in de trommel blijft liggen.

Tik op deze optie om deze functie in of uit te schakelen.

Wanneer deze functie actief is, start het apparaat automatisch de Antikreukmodus nadat de Droogcyclus is voltooid.

De Antikreukmodus kan handmatig worden beëindigd door de Deur te openen, aan de Knop te draaien, op de Start/Pauze-knop te tikken of op de "Aan/Uit"-knop te drukken. Als er geen actie wordt ondernomen, stopt de functie automatisch na maximaal 12 uur.

Sneller

Deze functie verkort de droogtijd van het programma, waardoor het droogproces wordt versneld.

Tik op deze optie om de functie in of uit te schakelen. Bij sommige programma's is deze functie standaard ingeschakeld; handmatige selectie is dan niet nodig. Deze functie is niet beschikbaar voor Drogen met Timer-programma's.

Zodra dit is ingeschakeld, worden de maximale belading en bepaalde functies en niveaus automatisch aangepast.

Zacht Drogen

Deze functie droogt kleding op een relatief lage temperatuur voor extra verzorging.

Tik op deze optie om deze functie in of uit te schakelen.

Zodra deze functie is geactiveerd, worden bepaalde functies en instellingen automatisch aangepast.

Nachts drogen

Deze functie kan het drooggeluid verminderen, waardoor deze geschikt is om 's nachts kleding te drogen.

Tik op deze optie om deze functie in of uit te schakelen.

Wanneer deze functie is ingeschakeld, wordt de Dempen-functie automatisch geactiveerd en worden sommige functies en niveaus dienovereenkomstig aangepast.

Einduitstel

Met deze functie kunt u het drogen op een gewenst tijdstip inplannen.

Tik na het selecteren van het gewenste programma en de functie op het pictogram om het Einduitstel in te plannen.

De Einduitstel-tijd is de eindtijd van het programma, inclusief de totale looptijd. Daarom moet de Einduitstel-tijd langer zijn dan de looptijd van het programma, met een maximum van 24 uur.

Druk zodra de Einduitstel-tijd is ingesteld op de **Start**/Pauze-knop om de uitgestelde cyclus te activeren.

Selecteer een ander programma of een andere functie om een gepland Einduitstel te annuleren voordat het programma start. (Dit geldt niet voor de Antikreuk-functie.)

Om een gepland Einduitstel te annuleren nadat het programma is gestart, drukt u op de Terug-knop of zet u het apparaat uit en weer aan.

Favorieten

Tik op dit pictogram om de huidige programma- en functie-instellingen toe te voegen aan Favorieten.

Kinderslot

Om onbedoeld gebruik te voorkomen en kinderen te beschermen, is dit apparaat voorzien van een Kinderslot.

Tik eenmaal op het pictogram om in te schakelen; houd het pictogram ingedrukt om uit te schakelen.

Wanneer het Kinderslot is ingeschakeld, blijven alleen de "Aan/Uit"-knop en de ontgrendelfunctie van het Kinderslot actief. Alle andere knoppen en de Programmaknop zijn uitgeschakeld.

Wanneer het programma eindigt of het apparaat wordt uitgeschakeld en opnieuw wordt opgestart, wordt het Kinderslot automatisch gedeactiveerd.

Wasmachine-drogerlink

Deze functie maakt een intelligente koppeling tussen de droger en een wasmachine mogelijk.

Tik op het "" pictogram om het gekoppelde apparaat te selecteren.

Deze functie is beschikbaar voor bepaalde programma's.

FUNCTIEKEUZETABEL

	Programma	Temp.	Droogniveau	Droogtijd	Stoom	Anti Kreuk	Sneller	Zacht drogen	Nachts drogen
SLIM EINDE	Eco	-	-	-	-	•	-	-	-
	Katoen	•	•	-	•	•	•	•	•
	Synthetisch	•	•	-	•	•	•	•	•
	AI Superdroog	-	-	-	-	-	-	-	-
	Snel 29'	-	-	-	-	•	○	-	-
	Dons	•	•	-	-	•	-	-	-
	Beddengoed	•	•	-	-	•	•	-	•
	Babyverzorging	•	•	-	•	•	•	-	-
	Powerdroog 59'	-	-	-	-	•	○	-	-
	Overhemden	•	•	-	•	•	•	•	-
	Fijne was	-	•	-	-	•	-	•	-
	Sportkleding	•	•	-	•	•	•	•	-
	Huisdieren	•	•	-	•	•	•	•	-
	Handdoeken	•	•	-	-	•	•	•	•
	Jeans	•	•	-	-	•	•	-	•
DROGEN MET TIMER	Warm drogen	-	-	•	-	•	-	-	-
	Ionverversing	-	-	•	-	•	-	-	-
	Anti-allergie	-	-	•	-	•	-	-	-
	Drogen met timer	-	-	•	-	•	-	-	-
	Wolkorf	•	-	•	-	•	-	•	-

• Functie beschikbaar
- Functie niet beschikbaar
○ De functie is standaard ingeschakeld en kan niet worden geannuleerd

CONNECTLIFE-INTERFACE

Wanneer verbonden met de cloud, toont deze interface alle apparaten die aan het account zijn gekoppeld. Indien offline worden alleen apparaten getoond die via Bluetooth zijn gevonden.

Het ondersteunt zowel bewakings- als bedieningsfuncties voor het apparaat.

Eén Scherm, Dubbele Controle

Houd voor de eerste koppeling het "" pictogram op de wasmachine ingedrukt om de koppelingsinterface te openen. Schakel de optie "Wasmachine-drogerlink" in, zoek de droger en koppel deze.

Zodra de koppeling is geslaagd, tikt u op het bijbehorende apparaat om de Start/Pauze, programmakeuze en functie-instellingen te bedienen en de status te controleren.

Tik op het "" pictogram aan de rechterkant om met één aanraking direct terug te keren naar dit apparaat.

Opmerking:

Standaard is Bluetooth ingeschakeld voor communicatie tussen de wasmachine en droger, wat automatische cycluscoördinatie mogelijk maakt.

Spraakbesturing

Wanneer verbonden met een netwerk, kunt u spraakopdrachten gebruiken om droogprogramma's te bedienen of informatie op te vragen over bijvoorbeeld het weer en het Energieverbruik. Zeg "Hi, Vidaa" om de Spraakbesturing te activeren.

Het volume van de spraakmeldingen is gekoppeld aan het systeemvolume en kan worden aangepast via het menu Instellingen.

Opmerking:

Het apparaat heeft een ingebouwde microfoon voor handsfree bediening. Zeg "Hi, Vidaa" om de Spraakassistent te activeren en de spraakbedieningsinterface te openen. Uw spraakopdrachten worden veilig naar de cloud geüpload voor realtime herkenning en direct omgezet in bedieningsacties. Om uw privacy te beschermen, worden spraakgegevens niet opgeslagen.

U kunt de Spraakassistent op elk moment in- of uitschakelen via het menu Instellingen. Wanneer deze is uitgeschakeld, wordt ook de microfoon uitgeschakeld om uw privacy te waarborgen. Zodra de spraakinterface is gesloten, stopt de microfoon met het verzamelen van spraakinvoer.

INSTELOPTIES

Tik op het Startscherm of tijdens een lopend programma op het "⌄" pictogram bovenaan het uitklapmenu om de Snelwissel-interface te openen. Hier kunt u de volgende opties selecteren: Wi-Fi, Bediening op afstand, Meldingen, Trommelverlichting, Dempen, Toegankelijkheid, Instellingen en andere beschikbare functies. Het bijbehorende pictogram licht op om aan te geven dat de functie is ingeschakeld. Veeg op deze interface van rechts naar links over het scherm om de Functiekaart-interface te openen.

Snelle bediening:

- Veeg omlaag vanaf de linker bovenhelft van het scherm om de Snelwissel-interface te openen.
- Veeg omlaag vanaf de rechter bovenhelft van het scherm om de Functiekaart-interface te openen.

SNELWISSEL-INTERFACE

Wi-Fi

Tik op deze optie om de Wi-Fi-functie van het apparaat in of uit te schakelen. Houd ingedrukt om de Wi-Fi-netwerkinstellingen te openen. Zodra het apparaat is verbonden met het netwerk en de koppeling is voltooid, kan het op afstand worden bediend via de App.

Bediening op afstand

Tik op deze optie om de module voor Bediening op afstand van het apparaat in of uit te schakelen.

Opmerking: Zorg er voor het inschakelen voor dat Wi-Fi is ingeschakeld, goed is verbonden en de Deur goed gesloten is.

- Als Wi-Fi is verbonden maar het " " pictogram niet brandt: U kunt de status bekijken en programma-instellingen of functies aanpassen via de mobiele App (afhankelijk van modelmachtigingen), maar u kunt het programma niet op afstand starten.
- Als Wi-Fi is verbonden en het " " pictogram brandt: U kunt de programmaparameters en functies via de mobiele App aanpassen en het programma op afstand starten.

Nadat een programma op afstand is gestart, wordt de afstandsbediening uitgeschakeld als het programma vanaf het apparaat wordt gepauzeerd. De afstandsbediening moet opnieuw worden ingeschakeld om het programma weer op afstand te starten.

Zodra deze functie is ingeschakeld, moeten kinderen nauwlettend in de gaten worden gehouden om te voorkomen dat ze in de Trommel klimmen; dit kan levensgevaarlijk zijn.

Als na activatie het apparaat of de App gedurende langere tijd niet wordt bediend, wordt de Energiebesparingsmodus ingeschakeld. Bij 7 opeenvolgende dagen zonder activiteit schakelt het apparaat automatisch uit.

Meldingen

Tik hierop om de huidige meldingen te bekijken. Meldingen kunnen met één tik worden gewist.

Trommelverlichting

Met deze optie kunt u de Trommelverlichting handmatig in- of uitschakelen.

De Trommelverlichting gaat automatisch branden wanneer de Deur wordt geopend, het apparaat wordt ingeschakeld, het programma is gepauzeerd of het programma is beëindigd.

Dempen

Deze functie dempt alle signaaltonen, behalve alarmgeluiden.

Tik op deze optie om deze functie in of uit te schakelen.

Toegankelijkheid

Tik op deze optie om de bijbehorende functiepagina binnen "Instellingen" te openen.

- Stel de "Lettergrootte" in.
- Schakel de functie "Voorlezen" in of uit.

Wanneer "Voorlezen" is ingeschakeld, verschijnt er een "" pictogram in de linkerbovenhoek van het scherm. De programmakeuze en start kunnen worden begeleid door spraakmeldingen. Tik dubbel op het scherm om een programma te starten. Deze functie ondersteunt geen aanpassingen van parameters. Om de functie tijdelijk te verlaten, zet u de schakelaar in de linkerbovenhoek van het scherm om. (De functie wordt bij de volgende start standaard opnieuw ingeschakeld.) Ga naar de instellingen voor "Toegankelijkheid" om de functie permanent uit te schakelen.

Instellingen

Tik op deze optie om de interface voor systeeminstellingen te openen.

Gebruikers kunnen de volgende instellingen naar wens configureren: Algemeen, Wi-Fi, Scherm, Systeemvolume, Time-out, Gebruikersprogramma, Herinnering, Spraakassistent, Toegankelijkheid, Gebruikershandleiding, Beoordelen, App en Koppelen, Systeem en meer.

Naam	Beschrijving
Algemeen	Configureer taal, weer, temperatuur, tijdzone, tijd- en datumformaat; bekijk de gebruikersovereenkomst; schakel de Winkelmodus in of uit, enzovoort. • Wanneer de Winkelmodus is ingeschakeld, kunnen er geen programma's worden gestart. Tik herhaaldelijk op de linkerbovenhoek van het scherm om de demo-lus te verlaten. Ga naar de "Algemeen"-instellingen om de demo volledig uit te schakelen.
Wi-Fi	Configureer de netwerkverbinding van het apparaat.
Scherm	Pas de helderheid van het scherm aan en stel de standaard weergavepagina in.
Systeemvolume	Schuif om het systeemvolume aan te passen.
Time-out	Stel de tijd voor schermuitschakeling, schermvergrendeling en de duur van de trommelverlichting in.
Gebruikersprogramma	Pas de programma's aan die op het Startscherm worden weergegeven (Sommige programma's kunnen niet worden verwijderd). Download extra programma's uit de cloud.
Herinnering	Configureer herinneringen zoals: Filterherinnering, Faseherinnering en meer.
Spraakassistent	Configureer de spraakbesturing, taal en geluidseffecten.
Toegankelijkheid	Stel de lettergrootte en de functie voor voorlezen in.
Gebruikershandleiding	Raadpleeg de digitale versie van de Gebruikershandleiding.
Beoordeel	Bekijk het meest recente gebruiksoverzicht. U kunt ook opmerkingen toevoegen aan de geregistreerde activiteit.
App en koppelen	Ondersteunt het koppelen van de App, bediening op afstand en ontkoppelingsfuncties.
Systeem	Apparaatinformatie opvragen, Systeemupdate uitvoeren en Fabrieksinstellingen herstellen.

Systeemupdate

Tik op de linkerbovenhoek van het uitklapmenu om de instellingsopties te openen. Tik vervolgens op "Instellingen", selecteer "Systeem" en tik op "Systeemupdate" om het systeem bij te werken volgens de instructies op het scherm.

Resetten

Tik op de linkerbovenhoek van het uitklapmenu om de instellingsopties te openen. Tik vervolgens op "Instellingen", selecteer "Systeem" en tik op de optie "Resetten". Met deze functie kunt u de apparaatinstellingen herstellen door de aanwijzingen op het scherm te volgen. Na het voltooien van de reset worden alle gebruikersgegevens die op het apparaat zijn opgeslagen, verwijderd.

FUNCTIEKAART-INTERFACE

Beoordeel

Deze kaart toont het resultaat van de laatste beoordeling. Tik om een beoordeling te bekijken of toe te voegen.

Apparaatstatistieken

Deze kaart toont het totale energieverbruik en maakt het mogelijk om te schakelen tussen wekelijkse, maandelijkse en jaarlijkse weergaven om het energieverbruik en de programmaranglijst te volgen. Voor gegevensupdates is een internetverbinding vereist.

Reinigingsherinnering

Tik op deze kaart om de instellingen voor de filterreinigingsherinnering te openen.

Weer

Deze kaart toont de locatie, temperatuur en weersinformatie die uit de cloud is opgehaald. Als de locatie niet is ingesteld of de cloudverbinding niet beschikbaar is, verschijnt er een melding om de vereiste instellingen te configureren.

Gebruikershandleiding

Deze kaart toont een miniatuurvoorbeeld van de Gebruikershandleiding. Zodra het apparaat aan de cloud is gekoppeld, tikt u op het pictogram om de volledige handleiding te bekijken. Als er geen verbinding is, verschijnt er een melding om de netwerkverbinding in te stellen.

SLIM NETWERKEN

Uw apparaat koppelen met de toepassing ConnectLife

ConnectLife is een slim thuisplatform dat mensen, apparaten en diensten met elkaar verbindt.

De toepassing **ConnectLife** omvat geavanceerde digitale diensten en zorgeloze oplossingen die het voor gebruikers mogelijk maken om apparaten te bewaken en bedienen, meldingen van een smartphone te ontvangen en software bij te werken (de ondersteunde functies verschillen afhankelijk van uw apparaat en uw regio/land).

Om uw smart device te verbinden, hebt u een Wi-Fi thuisnetwerk nodig en een smartphone met de toepassing **ConnectLife**.

Scan, om de toepassing **ConnectLife** te downloaden, de QR-code of zoek naar **ConnectLife** in uw favoriete app store.

1. Installeer de toepassing **ConnectLife** en maak een account aan.
2. Ga in de toepassing **ConnectLife** naar het menu "+" en selecteer het gepaste type van apparaat. Scan vervolgens de SN-code (of voer deze handmatig in) om de bijbehorende informatie te openen.
3. De toepassing leidt u daarna door het volledige proces van het verbinden van het apparaat met uw smartphone.
4. Na het verbinden, kan het apparaat vanop afstand bediend worden via de mobiele toepassing.

Hebt u nog vragen?

Bezoek ons op **www.connectlife.io** of neem contact met ons op via **hello@connectlife.io**.

Beschrijving van de netwerkconfiguratie

1. Wi-Fi inschakelen op het apparaat

Tik op de "**Wi-Fi**"-knop in de linkerbovenhoek van het uitklapmenu om de Wi-Fi-functie in of uit te schakelen.

2. Verbindingsinstellingen

Voor de eerste keer opstarten: volg de opstartprocedure om de apparaatinstellingen en het koppelen van de app-account te voltooien.

Als u het voltooien van de Wi-Fi-instelling en het koppelen niet hebt uitgevoerd, kunt u starten zoals hieronder:

2.1. Klik op de knop **"Settings" (Instellingen)** in de hoek rechts bovenaan van het uitklapmenu om **"Settings" (Instellingen)** te openen en ga naar "Wi-Fi" instellingen om Wi-Fi in te stellen;

2.2. U kunt ook de "Wi-Fi"-knop in de linkerbovenhoek van het uitklapmenu ingedrukt houden om direct naar de Wi-Fi-instellingen te gaan.

3. Koppelen

Klik op de knop **"Settings" (Instellingen)** in de hoek rechts bovenaan van het uitklapmenu op de pagina **"Settings" (Instellingen)** te openen.

3.1. Klik op **"App and Pairing" (App en koppelen)** om de pagina om te koppelen te openen.

3.2. Klik op **"Bind A New Account" (Een nieuw account koppelen)** om het proces voor het koppelen van een nieuwe gebruiker te starten.

3.3. Klik op **"Next" (Volgende)** en de toegewezen QR-code voor het koppelen van het apparaat zal weergegeven worden.

4. Ontkoppelen

4.1. Aan de zijde van het apparaat:

A. lik op de knop **"Settings" (Instellingen)** in de hoek rechts bovenaan van het uitklapmenu op de pagina **"Settings" (Instellingen)** te openen.

B. Klik op **"App and Pairing" (App en koppelen)** om de pagina om te koppelen te openen.

C. lik op **"Unbind" (Koppeling ongedaan maken)** om de koppeling van het verbonden account ongedaan te maken.

D. Vink de accounts aan waarvan u de koppeling ongedaan wilt maken en klik op **"Unbind" (Koppeling ongedaan maken)** om de koppeling te verbreken.

4.2. Aan de zijde van de smartphone:

A. Selecteer en klik op het apparaat waarvan u het koppelen ongedaan wilt maken op de pagina **"Devices" (Apparaten)**.

B. Klik op **"Settings" (Instellingen)** om de pagina "Instellingen" te openen.

C. Klik op **"Remove Device" (Apparaat verwijderen)** om de koppeling met het apparaat ongedaan te maken in de **ConnectLife**-app.

5. Start op afstand

Tik op de knop **"Remote Control" (Bediening op afstand)** in de linkerbovenhoek van het uitklapmenu om deze functie in of uit te schakelen.

SCHERM ONTGRENDELEN

De automatische schermvergrendeling ondersteunt meerdere time-outopties. In de stand-bymodus (behalve op bepaalde interfaces) gaat het apparaat automatisch naar het vergrendelscherm als er binnen de ingestelde tijd geen actie wordt gedetecteerd. Houd het scherm 3 seconden lang op een willekeurige plek ingedrukt om het scherm te ontgrendelen.

START PROGRAMMA

Kies de programma- en functie-instellingen en druk vervolgens op de **Start**/Pauze-knop om het programma te starten.

Tijdens het programma toont het scherm de resterende tijd en andere relevante informatie. De weergegeven resterende tijd kan afwijken van de werkelijke looptijd. Het apparaat past de droogtijd automatisch aan op basis van het type wasgoed, de beladingsgrootte, het droogniveau en de omgevingstemperatuur.

EINDE PROGRAMMA

Aan het einde van het programma geeft het apparaat een geluidssignaal en toont het scherm de eindinterface. Houd op dit moment de "Aan/Uit"-knop ingedrukt om het apparaat uit te schakelen.

U kunt ook de volgende interface openen door op het pictogram te tikken. Als er gedurende een bepaalde tijd geen actie wordt ondernomen, schakelt het apparaat automatisch uit.

Rapport

Tik op " " om het energieverbruik, de looptijd en andere details van dit programma te bekijken.

Favorieten

Tik op " " om het huidige programma en de parameterinstellingen op te slaan in "Favorieten".

Start

Tik op " " om terug te keren naar het startscherm.

Beoordeel

Tik op " " om het droogresultaat te beoordelen met een sterrenscore. Het systeem optimaliseert toekomstige droogparameters automatisch op basis van uw feedback om beter aan uw persoonlijke behoeften te voldoen.

Schakel na afloop van het programma het apparaat uit en haal de stekker uit het stopcontact. Open vervolgens de deur en haal het wasgoed uit de trommel.

ONDERHOUD EN REINIGING

Regelmatig onderhoud kan de levensduur van het apparaat verlengen. Koppel de stroom altijd los voordat u onderhoud uitvoert.

Kinderen mogen het apparaat niet zonder toezicht reinigen of onderhouden.

De droger is voorzien van een filtersysteem met meerdere filters dat voorkomt dat onzuiverheden het warmtewisselaar binnendringen.

Het apparaat mag niet worden gebruikt als het filter niet correct is geïnstalleerd of als het filter beschadigd is. Overmatige ophoping van vezels kan storingen of defecten veroorzaken.

Gebruik nooit agressieve chemicaliën, schurende reinigingsmiddelen of oplosmiddelen om het apparaat te reinigen. Deze beschadigen de afwerking.

HET FILTER REINIGEN

Reinig het pluizenfilter na elke droogcyclus.

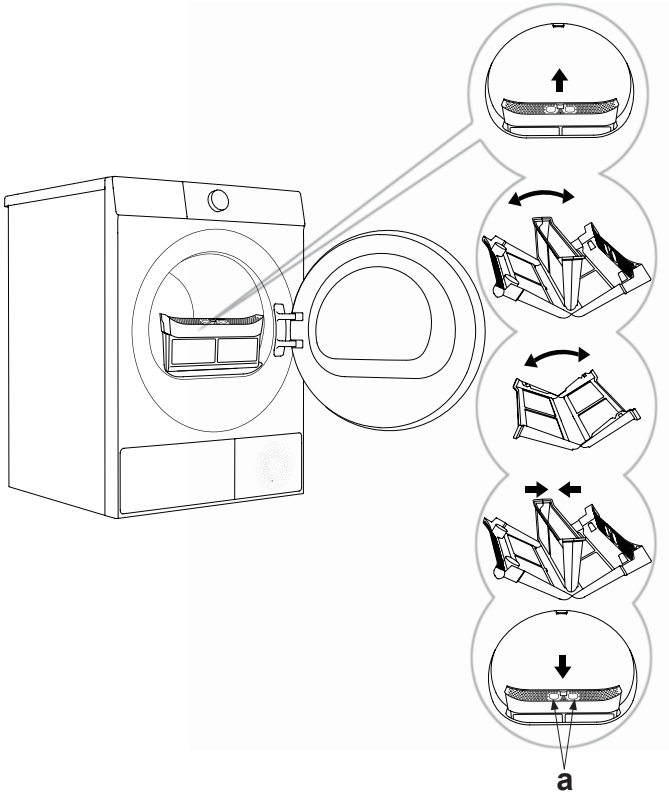

1 Verwijder het pluizenfilter.

2 Open het filter.

3 Open de filters en verwijder voorzichtig pluizen, vezels en draden (spoel ze indien nodig af met warm water en laat ze drogen).

4 Zet het pluizenfilter weer in elkaar. Verwijder indien nodig pluizen van de deurdichting.

5 Plaats het filter terug (zorg ervoor dat opening "a" naar u toe wijst bij het terugplaatsen).

Gebruik de droger nooit zonder dat het pluizenfilter is geplaatst.

Let op dat uw vingers niet bekneld raken door het deksel van het pluizenfilter.

Volg de instructies voor het correct reinigen van het filter; anders kunnen katoenvezels zich ophopen, wat de droogprestaties van het apparaat negatief beïnvloedt. Regelmatige en correcte reiniging van het pluizenfilter verkort de droogtijd, bespaart energie en helpt storingen te voorkomen.

REINIG DE WARMTEWISSELAAR

Bij het reinigen van de warmtewisselaar kan er water overlopen; het wordt aanbevolen om een absorberende doek op de vloer te leggen.

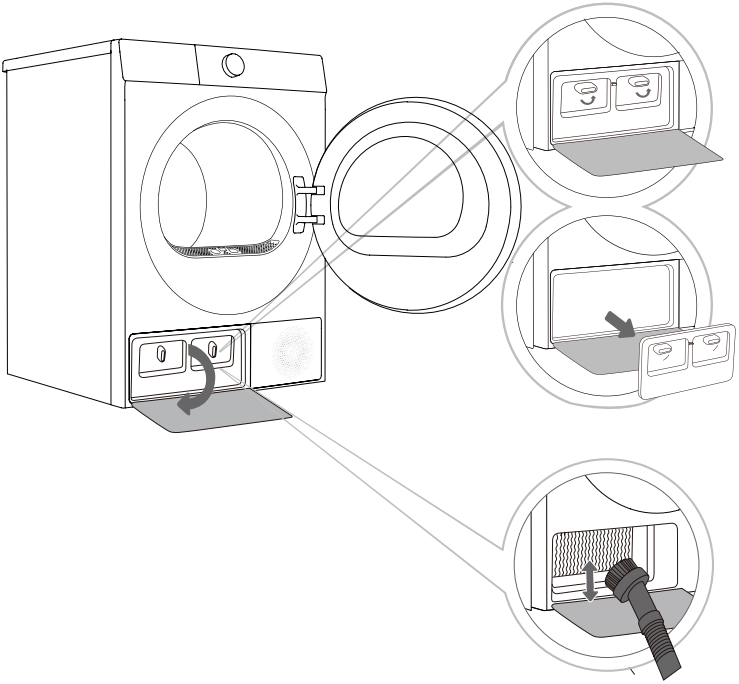

1 Druk op de vergrendeling linksonder om de deur van de warmtewisselaar te openen.

2 Draai de vergrendelknop op het binnendeksel naar de ontgrendelde stand.

3 Als er stof op de warmtewisselaar zit, gebruik dan een stofzuiger, een zachte borstel of een vergelijkbaar hulpmiddel om dit te verwijderen. De warmtewisselaar is toegankelijk nadat het warmtepompfilter is verwijderd. Borstel de metalen vinnen voorzichtig en beweeg de borstel uitsluitend van boven naar beneden. Gebruik geen overmatige kracht, omdat dit de metalen vinnen kan beschadigen of verbuigen. Raak de warmtewisselaar niet rechtstreeks met uw handen aan om letsel te vermijden.

4 Plaats na het reinigen het warmtepompfilter en het binnendeksel van de deur terug in hun oorspronkelijke positie, draai de knop vast en sluit het deksel van de warmtewisselaar.

Raak de interne metalen onderdelen van de warmtewisselaar niet met blote handen aan, omdat dit krassen kan veroorzaken. Draag geschikte beschermhandschoenen bij het reinigen van de warmtewisselaar.

Onjuiste reiniging van de vinnen van de warmtewisselaar kan het apparaat permanent beschadigen. Druk niet met harde voorwerpen tegen de metalen vinnen (zoals de plastic buis van een stofzuiger).

Reinig de warmtewisselaar ten minste eenmaal per 20 droogcycli.

DE CONDENSAATTANK LEGEN

Als de condensaat tank vol is, wordt het droogprogramma automatisch gepauzeerd. Volg de onderstaande stappen om de condensaat tank te legen.

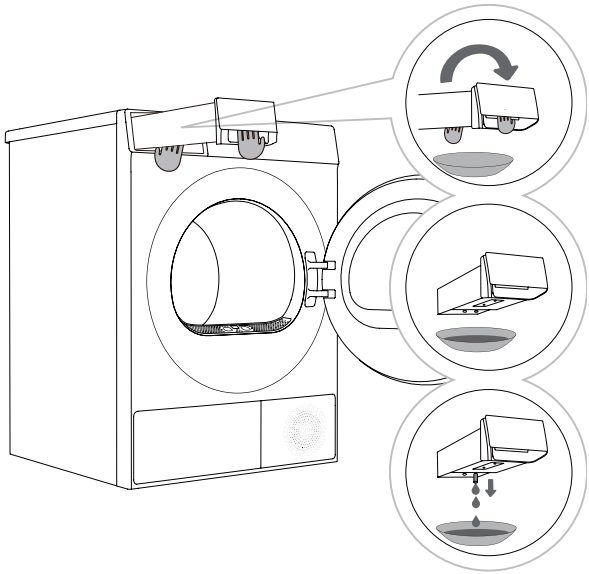

1 Trek de Condensaattank met beide handen naar buiten (zie afbeelding).

2 Keer de tank om boven een teiltje, wasbak of een andere geschikte container.

3 Leeg de Condensaattank.

4 Plaats de Condensaattank terug in de oorspronkelijke positie.

Zorg ervoor dat u de Condensaattank na elke Droogcyclus leegt.

Het water uit de Condensaattank is niet drinkbaar. Na voldoende filtratie kan dit water worden gebruikt voor het strijken.

Voeg geen chemicaliën of geurstoffen toe aan de Condensaattank.

DE VOCHTIGHEIDSSENSOR REINIGEN

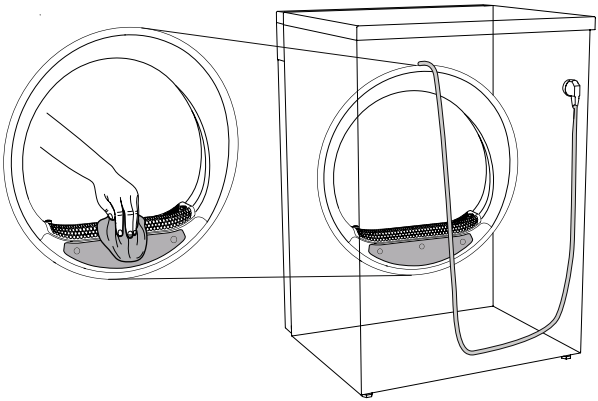

Dit apparaat maakt gebruik van een Vochtigheidssensor om de vochtigheid van het wasgoed in realtime te controleren; dit zorgt voor nauwkeurige en controleerbare droogprestaties. Om kalkaanslag te voorkomen die de nauwkeurigheid van de sensor kan beïnvloeden, voert u regelmatig de volgende reinigingsstappen uit:

1. Trek de stekker uit het stopcontact en open de Deur.
2. Gebruik, nadat het apparaat is afgekoeld, een zachte spons die is bevochtigd met schoon water om het oppervlak van de Vochtigheidssensor voorzichtig af te nemen.

Gebruik geen staalwol, schurende doeken of andere harde/ruwe hulpmiddelen om krassen op de sensorcoating te voorkomen.

Gebruik voor het reinigen geen oplosmiddelen, alcohol of andere chemische stoffen.

Zorg ervoor dat het sensoroppervlak volledig droog is voordat u het apparaat na het reinigen weer inschakelt.

REINIG HET WATERTANKFILTER (GELDT VOOR BEPAALDE MODELLEN)

Na verloop van tijd kan het watertankfilter verstopt raken door onzuiverheden. Voor optimale prestaties wordt aanbevolen om het filter maandelijks te reinigen.

- Als het apparaat is uitgerust met een stoomprogramma, zorg er dan voor dat de watertank voldoende water bevat om stoom te genereren. Voeg gedestilleerd water toe wanneer u het apparaat voor de eerste keer gebruikt of wanneer het pictogram "watertank leeg" op het scherm verschijnt.
- Bij modellen zonder stoomfunctie hoeft u geen water aan de watertank toe te voegen; u hoeft alleen het watertankfilter te verwijderen om dit te reinigen.

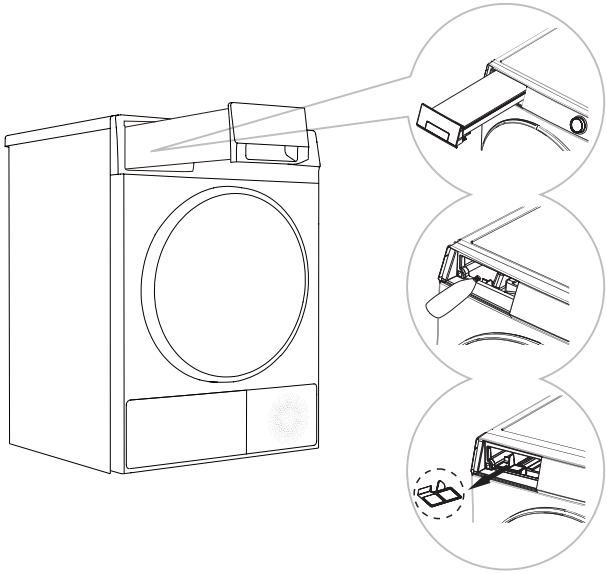

1 Trek de Condensaattank naar buiten om deze te verwijderen.

2 Giet met een kan of een fles met een smalle tuit ongeveer 500 ml gedestilleerd water in de watertank.

3 Grijp het filter op de bodem van de watertank vast met uw vingers. Verwijder het, reinig het en plaats het vervolgens correct terug. Plaats tot slot de Condensaattank terug in de oorspronkelijke positie.

DE DEURDICHTING REINIGEN

Controleer de Deurdichting regelmatig en maak deze indien nodig schoon met een vochtige doek.

Laat de Deur na gebruik een beetje openstaan voor ventilatie en om te drogen.

DE BUITENKANT VAN DE WASMACHINE REINIGEN

Trek de stekker uit het stopcontact voordat u de buitenkant van het apparaat schoonmaakt.

Reinig de behuizing en het Bedieningspaneel met een zachte, vochtige doek. Droog het af met een zachte, droge doek.

Gebruik geen oplosmiddelen, schurende reinigingsmiddelen of andere middelen die het apparaat kunnen beschadigen. (Volg de aanbevelingen en waarschuwingen van de fabrikant van het reinigingsmiddel.)

Neem de Deur van de Trommel af met een vochtige doek en droog deze vervolgens met een zachte, droge doek.

Gebruik niet te veel water om het apparaat te reinigen.

PROBLEEMOPLOSSING

Het apparaat beschikt over diverse automatische veiligheidsfuncties om storingen snel te detecteren en gepaste maatregelen te nemen.

De meeste storingen zijn van kleine aard en kunnen snel worden opgelost.

Als het apparaat niet normaal werkt, verschijnt er een foutmelding op het scherm. Raadpleeg de inhoud van de waarschuwing en neem de juiste maatregelen.

Als het probleem aanhoudt na het volgen van de instructies, neem dan contact op met de klantenservice.

Schade veroorzaakt door reparaties die door de gebruiker of onbevoegd personeel zijn uitgevoerd, is de verantwoordelijkheid van de gebruiker en valt niet onder de garantie.

Storing	Aanbevolen oplossing
Het apparaat kan niet starten	◇ Controleer de elektrische aansluiting. ◇ Zorg ervoor dat u op de Start/Pauze knop hebt gedrukt. ◇ Zorg ervoor dat de deur goed gesloten is. ◇ Controleer op doorgebrande zekeringen, uitgeschakelde stroomonderbrekers of stroomuitval.
Het apparaat kan niet starten en het scherm toont "Einde"	◇ Controleer of de programma-instellingen correct zijn. ◇ Zorg ervoor dat er wasgoed in de trommel zit.
Het drogen duurt te lang	◇ Controleer of de programma-instellingen correct zijn. ◇ Controleer of kledingstukken in elkaar verstrikt zijn geraakt. ◇ Zorg ervoor dat het pluizenfilter schoon is. ◇ Sommige programma's bevatten een koelfase na het drogen.
Slecht droogresultaat	◇ Controleer of het wasgoed al gewassen en gecentrifugeerd is. ◇ Controleer of de programma-instellingen correct zijn. ◇ Zorg ervoor dat de belading niet te groot is. ◇ Sorteer het wasgoed op basis van de benodigde droogtijd; meng geen snel- en langzaam drogende kledingstukken. ◇ Vermijd overbelasting met zware kledingstukken. ◇ Controleer of het filter gereinigd is.
De resterende tijd op het scherm stopt of verspringt	◇ Variaties in de resterende tijd door het type stof, de belading, de vochtigheid of de omgeving zijn normaal.
Kleding is gekreukt	◇ Een te lange droogduur kan kreukels veroorzaken; probeer de droogtijd te verkorten. ◇ De kleding is te lang in de droger blijven liggen nadat het programma was afgelopen.
De weergegeven programmatijd komt niet overeen met de werkelijke looptijd	◇ Voor programma's die automatisch stoppen als de kleding droog is, wordt de droogtijd berekend overeenkomstig een standaard omgeving, initiële vochtigheidsgraad van het wasgoed, hoeveelheid en type wasgoed. De droogtijd wordt automatisch aangepast bij verandering van omstandigheden. Het verschil tussen de werkelijke tijd en de tijd op het scherm is normaal, dit verzekert het beste droogresultaat.

Schade veroorzaakt door externe factoren (blikseminslag, netstoringen, natuurrampen, enz.) valt niet onder de garantie.

Storing	Aanbevolen oplossing
Het apparaat maakt te veel lawaai	◇ Zoek naar munten, losse knoppen, nagels en andere voorwerpen en verwijder de onmiddellijk. ◇ Controleer het pluizenfilter. Verwijder eventuele voorwerpen die vastzitten in het pluizenfilter. ◇ Zorg ervoor dat de droger waterpas en stevig op de vloer staat. ◇ De droger kan zoemen vanwege de lucht die door de trommel en ventilator stroomt. Dit is normaal.
Kleding krimpt	◇ De instructies voor het zorgdragen voor de kleren werd niet gevolgd. Gebruik een lage temperatuurinstelling of geen verwarming.
Er blijf stof achter op de kleding	◇ Het stoffilter werd niet goed gereinigd. ◇ De kleding werd niet goed gesorteerd. ◇ Sommige stoffen vormen meer pluis en moeten afzonderlijk worden gedroogd van stoffen waar zich gemakkelijk pluis aan hecht. ◇ Er is keukenpapier, papier, enz. achtergebleven in zakken.
Het apparaat verspreidt een geur	◇ De geur kan worden veroorzaakt door rubberen onderdelen in het apparaat. Dit is de natuurlijke geur van rubber en deze zal na een paar keer gebruiken verdwijnen. ◇ Gebruik tijdens het wassen van kleding het wasmiddel overeenkomstig de aanbevelingen van de fabrikant. Als er te veel wasmiddel wordt gebruikt, kan onopgelost wasmiddel zich ophopen op de kleding en een geur veroorzaken. ◇ Geuren kunnen ook afkomstig zijn van kleding die na het wassen in de wasmachine is blijven liggen. Haal de kleding onmiddellijk na de droog- of wascyclus uit het apparaat. ◇ Controleer of u dezelfde geur ruikt in de wasmachine. Zo ja, reinig de wasmachinekuip volgens de gebruikershandleiding. ◇ Zorg er altijd voor dat beide pluizenfilters schoon blijven. Als er na het drogen resten in het pluizenfilter achterblijven, kunnen deze geurtjes veroorzaken. Droog het pluizenfilter na het schoonmaken ook volledig af.
Het apparaat wordt ingeschakeld en gestart onmiddellijk na een stroomstoring, maar werkt niet	◇ Wanneer het programma wordt onderbroken, kunnen de ingestelde functies niet worden gewijzigd. Als het programma of de functie tijdens de werking moet worden gewijzigd, of als de stroom uitvalt, selecteer dan het gewenste programma en de functie en start het apparaat opnieuw.

FOUTCODES EN PROBLEEMOPLOSSING

Als het apparaat niet naar behoren werkt en de volgende codes worden weergegeven, duidt dit niet noodzakelijkerwijs op een storing. Raadpleeg de tabel met foutcodes voor de aanbevolen acties.

Sommige codes gelden alleen voor specifieke modellen; raadpleeg uw apparaat voor de werkelijke meldingen.

Probleem / Fout	Beschrijving	Oplossing
F50/F51	Sensorfout	Schakel het apparaat uit en vervolgens weer in. Als het probleem aanhoudt, neem dan contact op met een gekwalificeerde servicetechnicus.
F21	Communicatiefout tussen het displaypaneel en de hoofdprintplaat	Schakel het apparaat uit en vervolgens weer in. Als het probleem aanhoudt, neem dan contact op met een gekwalificeerde servicetechnicus.
F22	Communicatiefout van de motor met variabele frequentie	Schakel het apparaat uit en vervolgens weer in. Als het probleem aanhoudt, neem dan contact op met een gekwalificeerde servicetechnicus.
F26	Communicatiefout tussen de hoofdprintplaat en de vermogensprint	Schakel het apparaat uit en vervolgens weer in. Als het probleem aanhoudt, neem dan contact op met een gekwalificeerde servicetechnicus.
F35	Communicatiefout van de invertercompressor	Schakel het apparaat uit en vervolgens weer in. Als het probleem aanhoudt, neem dan contact op met een gekwalificeerde servicetechnicus.
F06-F12	Fout in de motor met variabele frequentie	Schakel het apparaat uit en vervolgens weer in. Als het probleem aanhoudt, neem dan contact op met een gekwalificeerde servicetechnicus.
F30-F36	Fout in de invertercompressor	Schakel het apparaat uit en vervolgens weer in. Als het probleem aanhoudt, neem dan contact op met een gekwalificeerde servicetechnicus.
Andere	Fout elektronische module	Schakel het apparaat uit en vervolgens weer in. Als het probleem aanhoudt, neem dan contact op met een gekwalificeerde servicetechnicus.

ONDERHOUD

Voordat u een reparatietechnicus belt

Geef bij contact met het servicecentrum eerst het model van uw apparaat door.

Model, code/ID, type en serienummer staan op het typeplaatje van het apparaat.

⚠ Gebruik alleen originele reserveonderdelen voor reparaties.

Reparaties of garantieclaims als gevolg van onjuiste installatie of onjuist gebruik vallen niet onder de garantie. In dergelijke gevallen is de gebruiker zelf verantwoordelijk voor de reparatiekosten.

GEBRUIKSADVIES

De meest efficiënte manier van drogen is drogen met de aanbevolen hoeveelheid wasgoed in elke batch (zie PROGRAMMATABEL).

Wasgoed gemaakt van bepaalde delicate stoffen die kunnen vervormen, drogen wordt niet aanbevolen.

Het gebruik van conditioner tijdens de wascyclus is niet nodig omdat de was zacht en strak is na het drogen in de droogkast. De droogtijd zal korter zijn en het energieverbruik zal lager zijn als kleding grondig werd uitgewrongen of gezwierd voor het drogen. Het kiezen van het juiste droogprogramma helpt overmatig drogen, strijkproblemen of het krimpen van stoffen te voorkomen.

De filters regelmatig schoonmaken zal leiden tot een optimale droogtijd en een minimaal energieverbruik.

Bij het drogen van kleinere ladingen of afzonderlijke kledingstukken detecteert de sensor mogelijk niet het werkelijke vochtgehalte van de was. Gebruik in dergelijke gevallen programma's die zijn ontworpen voor droger wasgoed of het tijdprogramma.

AFHANDELING

De verpakking is gemaakt van milieuvriendelijke materialen en kan worden gerecycled, hergebruikt, verwerkt of vernietigd zonder het milieu te schaden. De verpakking is voorzien van recyclinglabels.

Het pictogram op het product of de verpakking geeft aan dat het niet als huishoudelijk afval mag worden weggegooid. Breng dit product naar een inzamelpunt voor recycling van elektronica.

Verwijder bij het weggooien van het apparaat alle netsnoeren en maak de deurvergrendelingen en schakelaars onklaar om elk risico op opsluiting te voorkomen.

Kinderen of kleine dieren kunnen in het apparaat bekneld raken, wat levensgevaarlijk kan zijn.

Een correcte verwijdering van dit product helpt potentiële schade aan het milieu en de menselijke gezondheid te voorkomen. Neem voor meer informatie over recycling contact op met de lokale autoriteiten, uw afvalverwerkingsbedrijf of de winkel waar u het product hebt gekocht.

EU Conformiteitsverklaring

Hierbij verklaart [HISENSE HOME APPLIANCES GROUP CO., LTD.] dat het type radioapparatuur [Wasmachine] voldoet aan Richtlijn 2014/53/EU.

Informatie over RF-blootstelling
Dit apparaat is getest en voldoet aan de toepasselijke limieten voor blootstelling aan radiofrequentie (RF).
Deze apparatuur moet worden geïnstalleerd en gebruikt volgens de verstrekte instructies. De antenne(s) die voor deze zender worden gebruikt, moeten zodanig worden geïnstalleerd dat er een scheidingsafstand van ten minste 20 cm tot alle personen wordt bewaard. Deze mag niet samen met andere antennes of zenders worden geplaatst of gebruikt.

Vermogen:

Bluetooth	2402 - 2480 MHz	8,33 dBm
Bluetooth LE	2402 - 2480 MHz	7,12 dBm
Wi-Fi	2412 - 2472 MHz	18,8 dBm
Wi-Fi	5150 - 5350 MHz	18,95 dBm
Wi-Fi	5470 - 5725 MHz	18,41 dBm
Wi-Fi	5745 - 5825 MHz	12,58 dBm

Het apparaat is beperkt tot gebruik binnenshuis wanneer het werkt in het frequentiebereik 5150 - 5350 MHz.

	BE	EE	HR	IT	CY	LV	LT
	BG	IE	LU	HU	MT	NL	AT
	CZ	EL	PL	PT	RO	SI	SK
	DK	ES	FI	SE	DE	FR	LI
	NO	IS	CH	TR	UK(NI)		

CONSUMPTIEGEGEVENSTABEL

Programmainstructies

De tabel toont het energieverbruik en de droogtijd voor een testhoeveelheid wasgoed bij verschillende beladingen na het centrifugeren in een wasmachine.

De volgende vereisten zijn van toepassing op de hieronder opgegeven verbruikswaarden.

Temperatuur luchtinlaat	Kamertemperatuur
Vochtigheid luchtinlaat	50-60%
Droogtemperatuur	Normaal

Programma	Nominale capaciteit (kg)	Draaien (tpm)	Aanvangsvochtigheid (%)	Geschatte programma verbruik (kWh)*	Geschatte programma duur (h:min)*	Eindvochtigheidspercentage (%)
Eco	10,0	1000	60	1,33	4:59	0,0
	5,0	1000	60	0,69	2:55	0,0
Synthetisch extra	5,0	1200	40	0,78	2:30	0,0
Synthetisch kastdroog	5,0	1200	40	0,63	1:50	2,0
Synthetisch strijkdroog	5,0	1200	40	0,54	1:30	10,0
Katoen extra	10,0	1000	60	2,38	5:04	-2,0
	5,0	1000	60	1,02	2:13	-2,0
Katoen strijkdroog	10,0	1000	60	1,20	3:34	12,0
	5,0	1000	60	0,76	1:36	12,0
Delicaat	1,0	800	70	0,45	1:27	1,0

1. De opgegeven waarden voor programma's, behalve het Eco-programma, zijn slechts indicatief.
2. In overeenstemming met de standaard EN 61121 en Verordening (EU) 2023/2533 van de Commissie moet bij het testen van het Eco-programma bij volledige en gedeeltelijke belasting de afvoerslang op het apparaat worden aangesloten, zodat het condenswater extern kan worden afgevoerd. Als de afvoerslang nog niet is aangesloten, raadpleeg dan het gedeelte "De afvoerslang aansluiten" voor installatie-instructies.
3. Het Eco-programma is ontworpen voor het drogen van nat katoenwasgoed en wordt gebruikt om te beoordelen of wordt voldaan aan de EU-ecodesignwetgeving.
4. Het Eco-programma is het meest energiezuinige programma voor het drogen van nat katoenwasgoed.
5. Het vullen van de huishoudelijke Trommeldroogkast tot de maximale capaciteit, zoals aangegeven door de Fabrikant voor elk programma, draagt bij aan Energiebesparing.
6. Bij een volle lading van het Eco-programma bedraagt de luchtgeluidsemissie van de Droogcyclus: 60 dB.
7. De Productinformatie en QR-code staan op het Energieverbruiklabel. Door de QR-code te scannen, kunt u de Productregistratie-informatie verkrijgen.
8. Het Energieverbruik in de Uit-modus is 0,5 W. Het Apparaat schakelt automatisch naar de Uit-modus na 10 minuten inactiviteit.

Het productinformatieblad kan worden geraadpleegd door de QR-code op het energielabel te scannen.

Vanwege variaties in het type wasgoed, de laadgrootte, het centrifugeren, schommelingen in de stroomvoorziening en de omgevingstemperatuur en luchtvochtigheid, kunnen de door de gebruiker gemeten waarden afwijken van de waarden in de tabel.

Wij behouden ons het recht voor om wijzigingen en correcties in de gebruiksaanwijzing aan te brengen.

TABEL MET NORMAAL VERBRUIK

Parameter	Eenheid	Waarde
Nominale capaciteit voor het Eco-programma, op intervallen van 0,5 kg (c)	kg	10,0
Energieverbruik van het Eco-programma bij volle lading (E_{dry})	kWh/droogcyclus	1,33
Energieverbruik van het Eco-programma bij gedeeltelijke lading (E_{dry}, ½)	kWh/droogcyclus	0,69
Gewogen energieverbruik van het Eco-programma (E_{tC})	kWh/droogcyclus	0,84
Standaard energieverbruik van het Eco-programma (SE_C)	kWh/droogcyclus	1,96
Energie-efficiëntie-index (EEI)	/	42,9
Programmaduur voor het Eco-programma bij volle lading (T_{dry})	h:min	4:59
Programmaduur voor het Eco-programma bij gedeeltelijke lading (T_{dry}½)	h:min	2:55
Gewogen programmaduur voor het Eco-programma (T_t)	h:min	3:25
Gemiddelde condensatie-efficiëntie van het Eco-programma bij volle lading (C_{dry}) (indien van toepassing)	%	88
Gemiddelde condensatie-efficiëntie van het Eco-programma bij gedeeltelijke lading (C_{dry}½) (indien van toepassing)	%	88
Gewogen condensatie-efficiëntie van het Eco-programma (C_t) (indien van toepassing)	%	88
Luchtgeluidsemissie tijdens het Eco-programma	dB(A) (referentie: 1 pW)	60
Energieverbruik in Uit-modus (P_o) (indien van toepassing)	W	0,50
Energieverbruik in stand-bymodus (P_{sm}) (indien van toepassing)	W	N.v.t.
Toont het display informatie in 'stand-bymodus'?	/	N.v.t.
Energieverbruik in netwerkaangesloten 'stand-bymodus' (P_{nsm}) (indien van toepassing)	W	2,00
Energieverbruik in startvertraging modus (P_{ds}) (indien van toepassing)	W	4,00

Hisense

life reimagined

20248734-N6020025420A