- The word "dreame" is the abbreviation of Dreame Technology Co., Ltd. and its subsidiaries in China. It is the transliteration of the company's Chinese name " 追觅 ", which means striving for excellence in every endeavor and reflects the company's vision of continuous pursuit, exploration and search in technology.
- Das Wort "dreame" ist die Abkürzung von Dreame Technology Co., Ltd. und seinen Tochterunternehmen in China. Es ist die Transliteration des chinesischen Namens " 追觅 " dieser Firma, was für das Streben nach Vollendung steht und die Vision des Unternehmens widerspiegelt, nämlich im Bereich der Technologie unaufhaltsam weiterzustreben, zu erforschen und entdecken.
- Dreame est l'abréviation de l'entreprise chinoise Dreame Technology Co., Ltd. et ses filiales, qui est la traduction phonétique du nom chinois de l'entreprise « 追觅 », reflétant la vision de l'entreprise qui consiste à poursuivre, explorer et rechercher constamment les avancées technologiques.
- La parola "dreame" è l'abbreviazione dell'azienda Dreame Technology Co., Ltd. e delle sue filiali in Cina. È la traslitterazione del nome cinese dell'azienda " 追觅 ", che dimostra la continua ricerca, esplorazione e visione di ricerca dell'azienda nella tecnologia.
- La palabra "dreame" es la abreviatura de Dreame Technology Co., Ltd. y sus subsidiarias en China. Es la transliteración del nombre chino de " 追觅 ", que significa luchar por la excelencia en cada esfuerzo y refleja la visión de la compañía de continuamente buscar, explorar e investigar en tecnologás.
- Dreame — сокращённое название китайской компании Dreame Technology Co., Ltd. и ее дочерних предприятий. Dreame является транслитерацией названия компании на китайском языке « 追觅 », в котором отражено корпоративное видение компании в сфере науки и технологий — непрерывный поиск, исследования и стремление к успеху.
- Słowo "dreame" to skrót od Dreame Technology Co., Ltd. i spółek w Chinach. Jest to transliteracja chińskiej nazwy firmy " 追觅 " co oznacza dążenie do doskonałości w każdym przedsięwzięciu, odzwierciedlając wizję firmy, jaką jest ciągłe prowadzenie, odkrywanie i poszukiwania w nauce i technologii.
- Het woord "dreame" is de afkorting van Dreame Technology Co., Ltd. en zijn dochterondernemingen in China. Het is de transliteratie van de Chinese naam van het bedrijf " 追觅 ", wat betekent streven naar uitmuntendheid in elke inspanning en weerspiegelt de visie van het bedrijf van continu streven, verkennen en zoeken in technologie.
- คำว่า "dreame" เป็นชื่อย่อของ Dreame Technology Co., Ltd. และบริษัทย่อยในประเทศจีน เป็นคำทับศัพท์ของ " 追觅 " ชื่อภาษาจีนของบริษัท ซึ่งหมายถึงมีความพยายามมุ่งมั่นเพื่อสร้างความเป็นเลิศ และสะท้อนให้เห็นถึงวิสัยทัศน์ของบริษัทในการแสวงหา การพัฒนา และการค้นคว้าทางด้านเทคโนโลยีอย่างต่อเนื่อง
- Dreame" là từ viết tắt của Dreame Technology Co., Ltd. và các công ty con của nó tại Trung Quốc. Đây là phiên âm từ tên tiếng Trung của công ty " 追觅 ", với ý nghĩa luôn nỗ lực để đạt được sự xuất sắc, đồng thời phản ánh tầm nhìn của công ty về việc không ngừng theo đuổi, khám phá và tìm kiếm trong lĩnh vực công nghệ.
- دريم هي مؤسسة صينية ويطلق على شركة دريم للتكنولوجيا المحدودة والشركات التابعة لها، وتعكس الترجمة الصوتية للمسمى الصيني"" رؤية الشركة للسعي المستمر والاستكشاف والبحث في التكنولوجيا.
- Dreame הינו שמו המקוצר של החברה הסינית Dreame Technology Co., Ltd. and its subsidiaries. זהו תעתיק המבוסס על צליל השם הסיני "追觅" וממחיש בתוכו את חזון החברה לחפש ולדרוף באופן בלתי פוסק בתחום הטכנולוגיה.

CE EAC 22 PAP

Website: https://global.dreametech.com
Manufactured by: Dreame Trading (Tianjin) Co., Ltd.
Made in China

YYYY-MM
HHV4-EU-A06

Dreame H12 Dual

Wet and Dry Vacuum User Manual

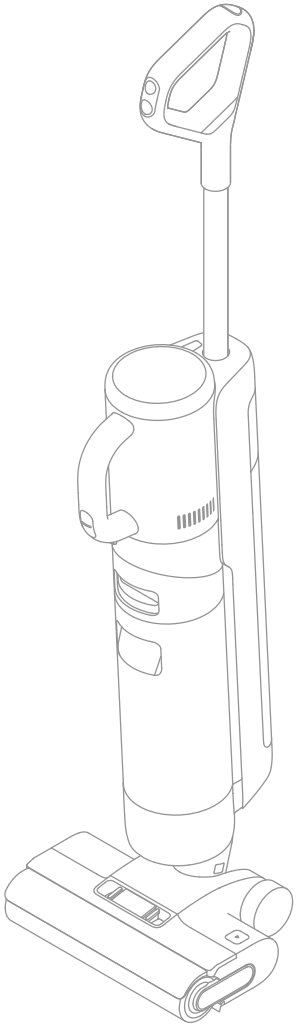

The illustrations in this manual are for reference only.
Please refer to the actual product.

DREAME

THANK YOU

FOR PURCHASING THIS DREAME
WET AND DRY VACUUM.

Registration Quick Start

Welcome to register a Dreame account by scanning the QR code. You are available for the **User Manual** and **Special Offers**.

With it you are obtaining a high quality product that is engineered for optimal performance.

If you have any questions on the product, please contact us: aftersales@dreame.tech.

Contents

EN	User Manual	001
DE	Benutzerhandbuch	021
FR	Manuel d'utilisation	042
IT	Manuale utente	063
ES	Manual de usuario	083
RU	Руководство пользователя	103
PL	Instrukcja obsługi	123
NL	Gebruikershandleiding	143
TH	คู่มือการใช้งาน	163
VN	Hướng Dẫn Sử Dụng	183
AR	دليل الاستخدام	203
HE	מדריך למשתמש	223
UA	Інструкція користувача	243

Please scan the QR code for the User Manual.

Important Safety Instructions

Please read this manual carefully before use and retain it for future reference.
When using an electrical appliance, basic precautions should always be followed, including the following:
READ ALL INSTRUCTIONS BEFORE USING (THIS APPLIANCE). Failure to follow the warnings and instructions may result in electric shock, fire and/or serious injury.

WARNING — To reduce the risk of fire, electric shock, or injury:

Usage Restrictions

- This appliance should not be used by children younger than 8 years old nor persons with physical, sensory, intellectual deficiencies, or limited experience or knowledge without the supervision of a parent or guardian to ensure safe operation and to avoid any risks. Cleaning and maintenance shall not be performed by children without supervision.
- Plastic film can be dangerous. To avoid the danger of suffocation, keep it away from children.
- Use indoors only, on non-carpeted floor surfaces such as vinyl, tile, sealed wood, etc. Be careful not to run over loose objects or the edges of area rugs. Stalling the brush may result in premature belt failure.
- Use only as described in this user guide. Use only manufacturer's recommended attachments.
- Do not expose the appliance to fire or excessive temperature. Exposure to fire or excessive temperature may cause an explosion.
- Do not use in extremely hot or cold environments (below 5℃ /41°F or above 40℃ /104°F). Please charge the appliance in temperature above 5℃ /41°F and below 40℃ /104°F).
- Do not immerse the appliance in liquid.
- Do not use to pick up flammable or combustible liquids, such as gasoline. Do not use in areas where flammable or combustible liquids may be present.
- Do not put any object into openings. Do not use the appliance when any opening is blocked. Keep free of dust, lint, hair, and anything that may inhibit air flow.
- Do not pick up toxic material (chlorine bleach, ammonia, drain cleaner, etc.). Do not pick up hard or sharp objects such as glass, nails, screws, coins, etc.
- Do not use the appliance in an enclosed space filled with vapor given off by oil-based paint, paint thinner, some moth-proofing substances, flammable dust, or other explosive or toxic vapour. Do not pick up anything that is burning or smoking, such as cigarettes, matches or hot ashes.
- Do not use the appliance without filters in place.
- Keep hair, loose clothing, fingers, and all parts of the body away from openings and moving parts of the appliance and its accessories.
- Keep ground cables away from the appliance when using it. A hazard may occur if the appliance runs over a supply cord.
- Use extra care when cleaning on stairs.

Important Safety Instructions

Maintenance and Storage

- Prevent unintentional starting. Ensure the switch is in the OFF-position before picking up or carrying the appliance. Carrying the appliance with your finger on the switch or turning on the appliance may result in an accident.
- Ensure that the appliance is placed on a horizontal surface. Do not use the appliance at the same position if the appliance is equipped with a brush roller and the handle is not completely upright. Do not store the appliance in a place where it may freeze.
- Switch off and unplug the appliance when not in use, before cleaning, maintaining or servicing it, and before connecting or disconnecting it with a moving brush.
- Do not use an appliance that is damaged or modified. A damaged or modified appliance may exhibit unpredictable behavior resulting in fire, explosion, or risk of injury.
- Do not modify or attempt to repair the appliance except as indicated in the instructions for use and care.
- Do not use the appliance with a damaged attachment (eg: charging base, supply cord etc.). If the appliance or attachment has been dropped, damaged, left outdoors, dropped into water, or is not working as it should, never attempt to operate it. Please have it repaired at an authorized service center.
- Have servicing performed by a qualified repair person using only identical replacement parts. This will ensure that the safety of the appliance is maintained.

Battery and Charging

- For the purpose of recharging the appliance, only use the charging base provided with this appliance. Use only with HCBN charging base.
- Follow all charging instructions and do not charge the appliance outside of the temperature range specified in the battery as doing so increases the risk of fire.
- Charging base is equipped with drying function and only suitable for drying this appliance's brush.
- Keep the charging base cable away from heated surfaces. Do not handle the charging base plug or appliance with wet hands. To unplug, grasp the charging base plug, rather than the cable.
- Do not pull or carry charging base by cable, use cable as a handle, close door on cable, or pull cable around sharp edges or corners.
- This appliance contains batteries that can only be replaced by qualified technicians or after-sales service.
- The lithium-ion battery pack contains substances that are hazardous to the environment. Before disposing of the appliance, please first remove the battery pack, then discard, or recycle it in accordance with local laws and regulations of the country or region it is used in.
- The appliance must be disconnected from the power supply when removing the battery. Keep batteries out of the reach of children. Never put batteries in mouth. If swallowed, contact your physician or local poison control.
- Under abusive conditions, never contact the battery from which the liquid may be ejected. If contact accidentally occurs, rinse with water. If liquid contacts eyes, seek medical help immediately. Liquid ejected from the battery may cause irritation or burns.

Important Safety Instructions

Symbols

Class II equipment

T 3.15A

Time-lag miniature fuse-link where T 3.15A is the symbol for the time/current characteristic

Detachable supply unit

Read operator's manual

Motorized cleaning head for water suction cleaning

WEEE Information

All products bearing this symbol are waste electrical and electronic equipment (WEEE as in directive 2012/19/EU) which should not be mixed with unsorted household waste. Instead, you should protect human health and the environment by handing over your waste equipment to a designated collection point for the recycling of waste electrical and electronic equipment, appointed by the government or local authorities. Correct disposal and recycling will help prevent potential negative consequences to the environment and human health. Please contact the installer or local authorities for more information about the location as well as terms and conditions of such collection points.

SAVE THESE INSTRUCTIONS

For Household Use Only

We, Dreame Trading (Tianjin) Co., Ltd., hereby declares that this equipment is in compliance with the applicable Directives, European Norms, and amendments. The full text of the EU declaration of conformity is available at the following internet address: https://global.dreametech.com

For detailed e-manual, please go to https://global.dreametech.com/pages/user-manuals-and-faqs

Product Overview

Packing List

Dust Cup Assembly

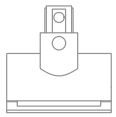

Motorized Mini-Brush

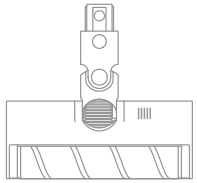

Soft Roller Brush

Combination Tool

Spare Brush Roller

Cleaning Brush

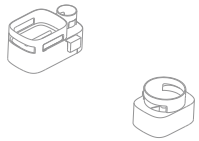

Storage Box

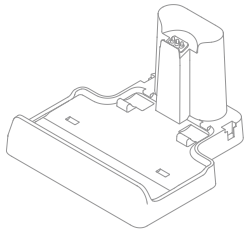

Charging Base

Replacement Filter

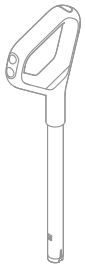

Handle

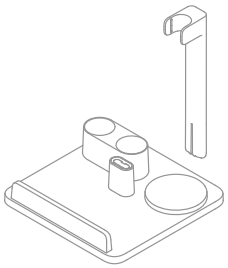

Accessory Storage Mount

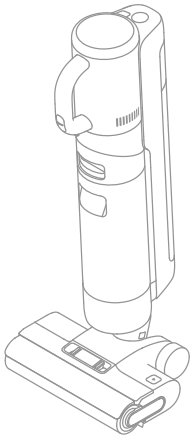

Main Body

Extension Rod

Product Overview

Wet and Dry Vacuum Floor Washer

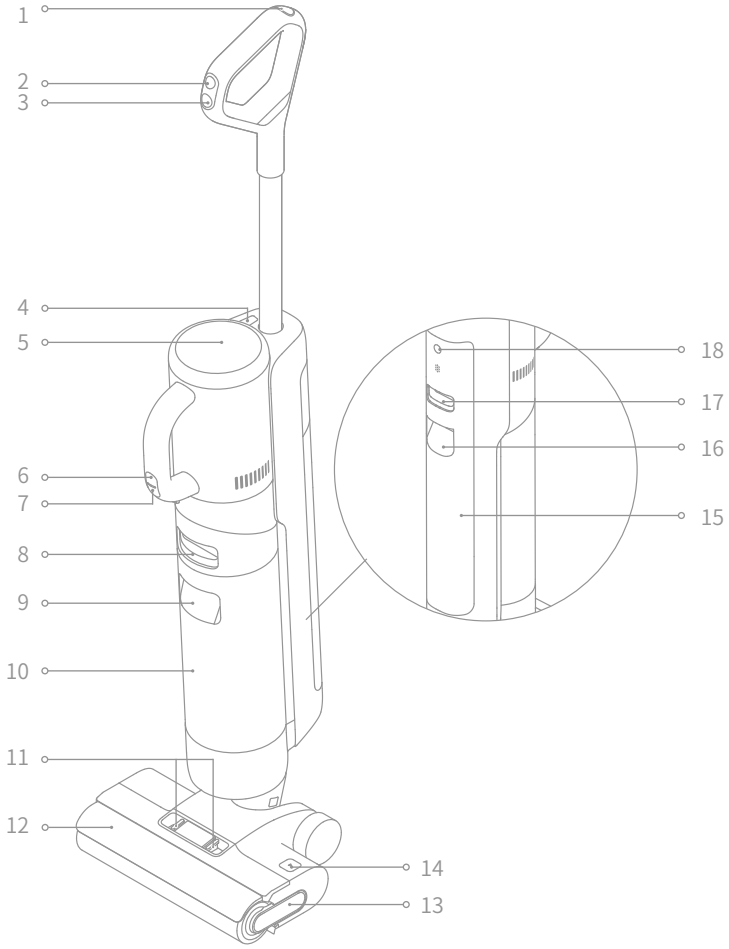

1	Self-Cleaning Button	8	Used Water Tank Release Button	15	Clean Water Tank
2	Mode Switch	9	Used Water Tank Handle	16	Clean Water Tank Handle
3	Power Switch	10	Used Water Tank	17	Clean Water Tank Release Button
4	Handvac Release Button	11	Brush Roller Cover Release Buttons	18	Voice Prompt Button • Press briefly to activate the voice prompt or adjust the volume • Press and hold for 3 seconds to access the language settings. Press to switch between languages. Press and hold to confirm the selection
5	Display Screen	12	Brush Roller Cover		
6	Handvac Mode Switch	13	Brush Roller Handle		
7	Handvac Power Switch	14	Brush Roller Release Button		

Product Overview

Charging Base

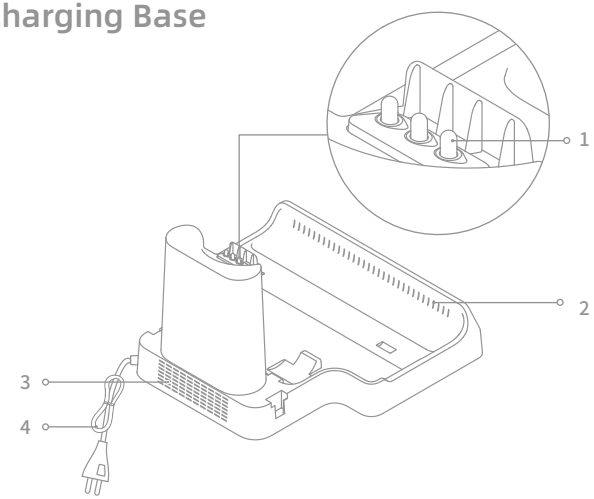

1 Charging Contacts

2 Air-Drying Inlet

3 Air-Drying Outlet

4 Power Cord

Display Screen

Auto Mode

Suction Mode

Drying Mode

Standard Mode (Handvac)

Turbo Mode (Handvac)

Charging Indicator
- Orange (charging): Battery level <20%
- Green (charging): Battery level ≥ 20%

Low Battery Indicator
- Orange: Battery level <20%
- Green: Battery level ≥ 20%

Error Messages

Insufficient water in the Clean Water Tank

Used Water Tank full/ Used Water Tank not installed

Blocked tube

Brush roller stuck

Note: If the appliance is not working properly, the screen display will show an error message. Please refer to the troubleshooting table to find your solution.

Installation

Installing the Handle

Insert the end of the handle vertically into the port on the top of the appliance as indicated until you hear a click.

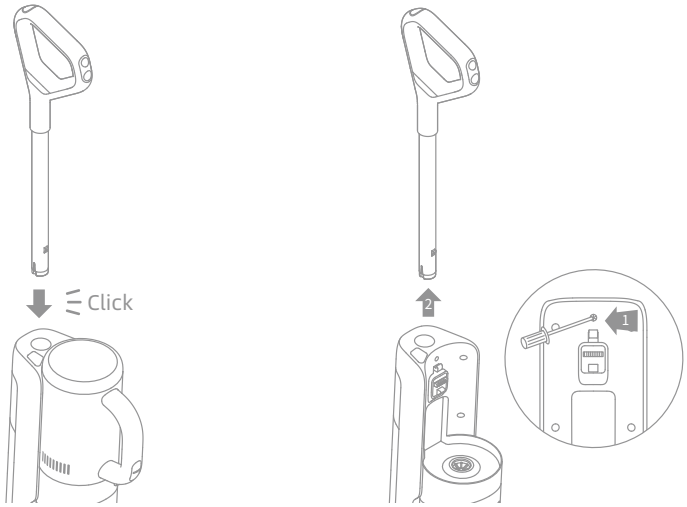

Note: To disassemble, extend a hard object into the hole on the back of the appliance to press contacts and pull the handle upwards at the same time.

Installing the Storage Box

Install the storage box onto the charging base.

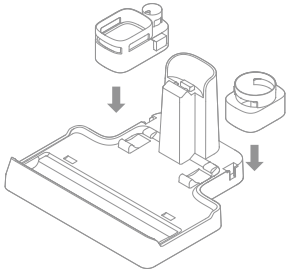

Installing the Accessory Storage Mount

Insert the support rod vertically into the storage mount until you hear a click.

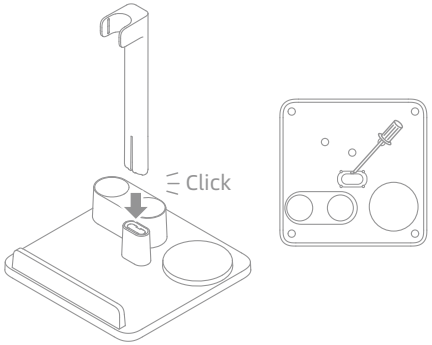

Note: To remove the support rod, extend a tool into the hole on the bottom of the mount to press contacts and pull the rod upwards at the same time.

Charging

1. Place the charging base against a wall on level ground and connect it to a power source. Fully charge the appliance before first use.
2. Place the appliance on the charging base, the ϟ on the screen will light up to indicate the charging status. When charging, the number on the display screen represents the current battery level as a percentage. When the number reaches 100, the battery is fully charged and the ϟ will turn off.

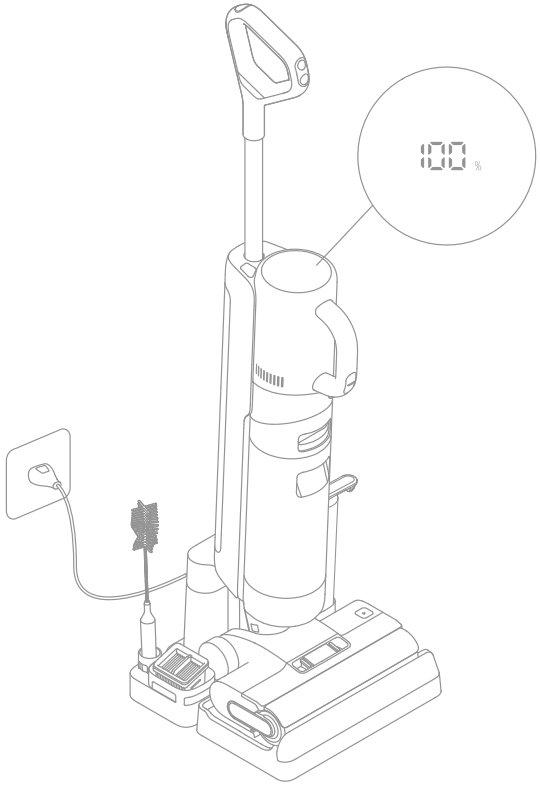

Note:

- If no operation is performed within 10 minutes, the appliance will enter the sleep mode.
- To extend the battery life time, the battery keeps cooling down for about one hour automatically after you have used the appliance for a long time.

How to Use

Switching Modes

The appliance is powered on in Auto mode by default, you can switch to Suction mode as needed.

Auto Mode
While washing the floor, the appliance can adjust its suction power according to different situations.

Suction Mode
If Suction mode is selected, the appliance will vacuum water only and the brush roller will not be dampened. No water is coming out of the Clean Water Tank.

Standard Mode (Handvac)
When the appliance converts to a handheld vacuum, it is powered on by default in Standard mode.

Turbo Mode (Handvac)
Press the handvac mode switch to select the Turbo mode.

Using as a Floor Washer

1. **Fill the Clean Water Tank:** Press the Clean Water Tank release button to remove the tank. Open the tank cover and fill the tank with clean water. Re-install the Clean Water Tank and ensure it clicks into place.

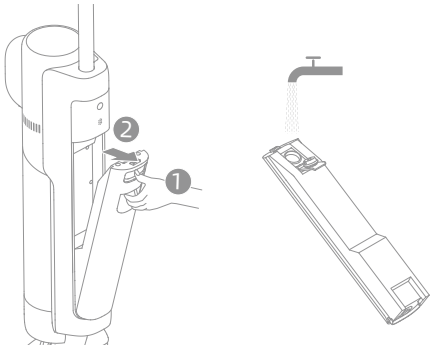

Note:

- For better cleaning performance, it is recommended to add 10ml detergent with the bottle cap into the full Clean Water Tank, then shake gently and evenly for use.
- For removing stubborn stains, it is recommended to fill the Clean Water Tank with warm water, and the temperature of water is below 45℃ /113 ℉ .
- Do not add any liquids other than the officially-approved cleaner.

How to Use

2. **Start cleaning**: Gently step on the brush cover and recline the appliance backwards. Press the power switch ⏻ to start operating, press the mode switch ⟳ to switch between the Auto mode and the Suction mode according to your needs.

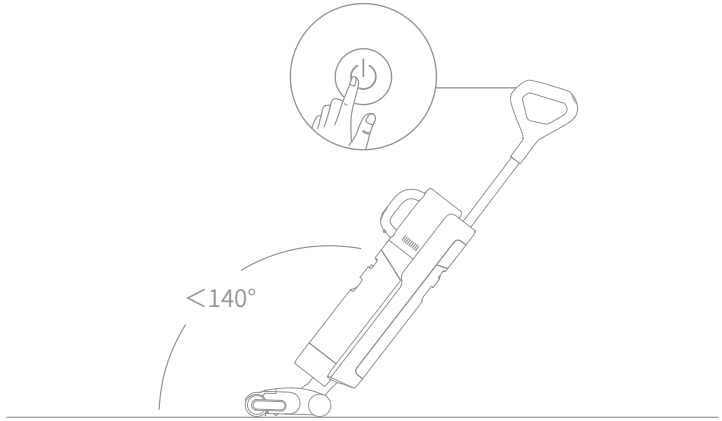

Note:

- Do not vacuum any foamy liquids.
- If the appliance is in the upright position while working, the current task will be suspended.
- The appliance is suitable for cleaning floors, marble, tiles and other hard surfaces.
- Do not recline the appliance backwards more than 140° to prevent the appliance from leaking water.
- When the appliance is in operation, do not lift it off the ground, move it, tilt it or lay it flat. Doing so may cause the used water to flow into the motor.

3. **Empty the Used Water Tank:** Press the Used Water Tank release button to take out the tank. Remove the tank cover and pour out the used water. Close the tank cover and re-install the tank before use.

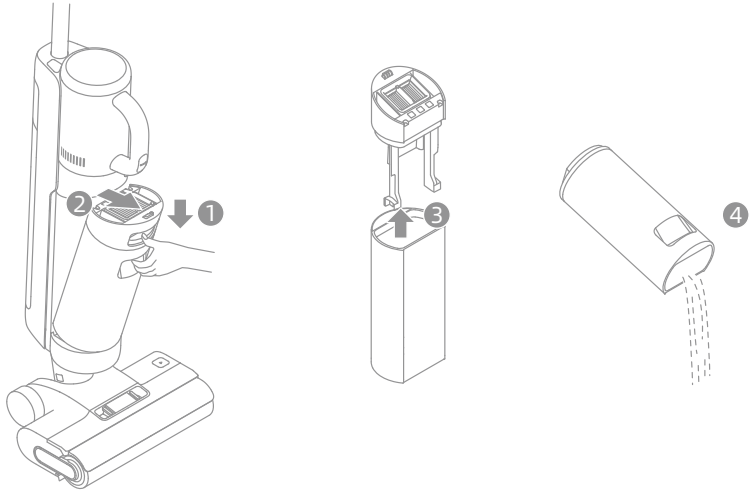

How to Use

Self-cleaning Mode

1. Place the appliance back onto the base while you finish cleaning.
2. Briefly press the self-cleaning button on the top of the handle to start/stop self-cleaning.
3. Empty the Used Water Tank while self-cleaning is completed. Then the appliance starts drying mode. Press the button to exit drying mode.

Note: The self-cleaning mode can be enabled only when the appliance is being charged and the battery level is more than 15%.

Drying Mode

1. Press and hold the self-cleaning button for 3 seconds to activate drying mode.
2. The appliance will be charged once drying is completed.

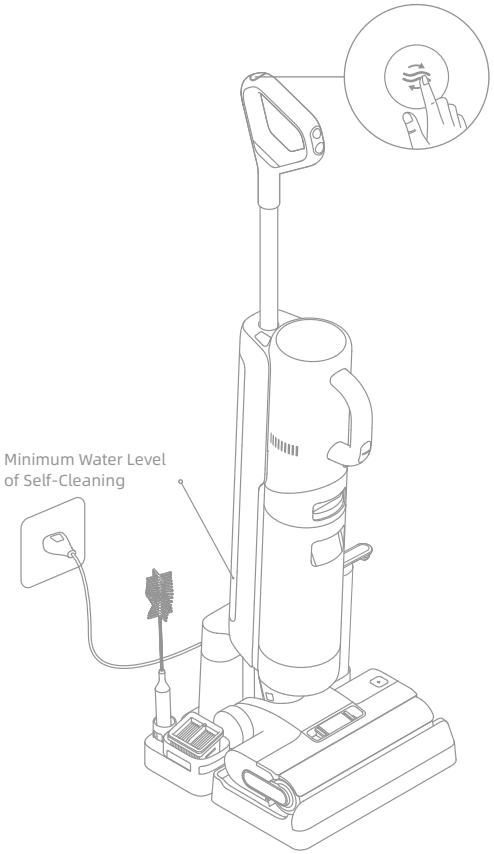

Note:

- Clean the charging base if there are any stains left on the base after self-cleaning is complete.
- If cleaning the brush roller manually, please air dry thoroughly or dry it by using drying mode several times.

How to Use

Using as a Handheld Vacuum

1. Press the handvac release button to remove the handvac.
2. Install the dust cup assembly and other attachments as shown in the diagram until you hear a click.
3. Briefly press the handvac power switch to start operating. Briefly press the handvac mode switch to switch between Standard mode and Turbo mode according to your needs.

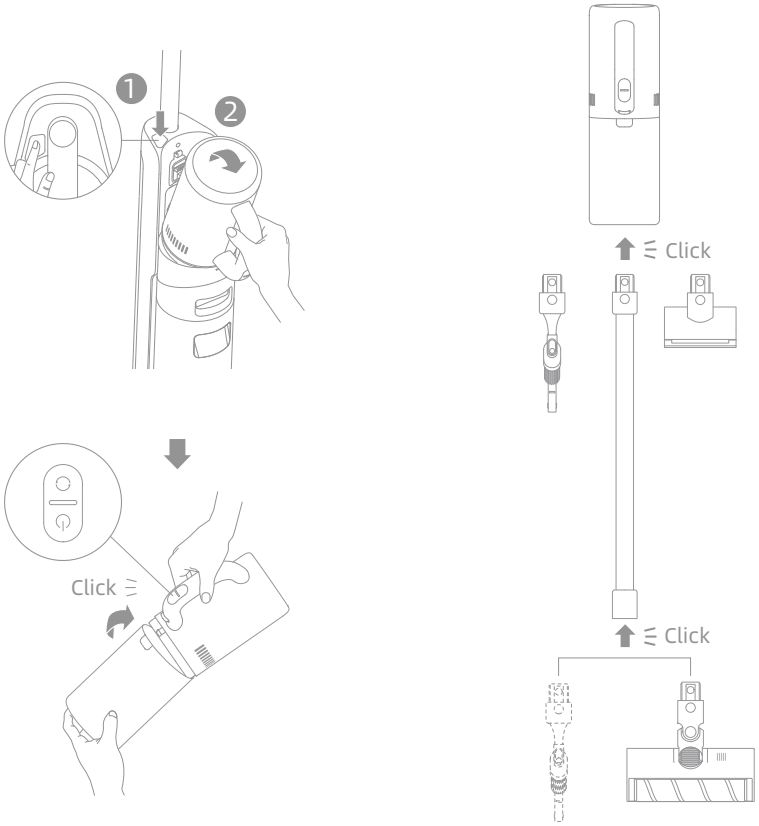

Note: Motorized mini-brush should not be used with the extension rod.

How to Use

Using Different Attachments

Combination Tool: For cleaning corners, stairs, sofas, coffee tables and other narrow spaces.

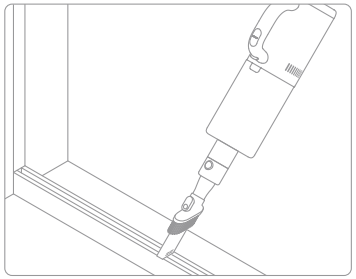

Soft Roller Brush: Suitable for cleaning hard floors such as marble and floors.

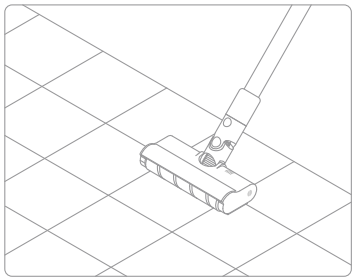

Motorized Mini-Brush: For vacuuming dirt, pet hair, and other stubborn debris from sofas, bedding, and other fabric surfaces.

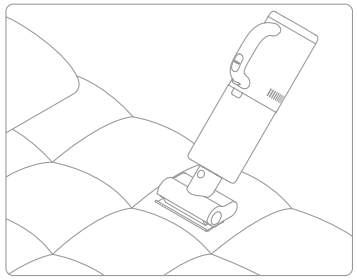

Accessory Storage Mount: Store the dust cup assembly, soft roller brush, combination tool, and motorized mini-brush on the mount as shown in the diagram.

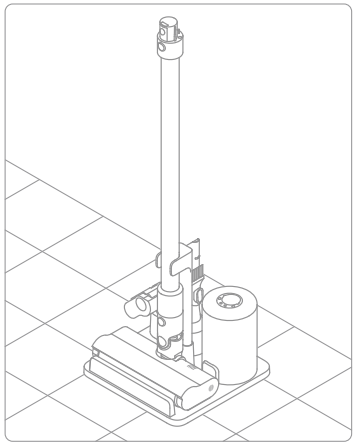

CAUTION! DO NOT store the handheld vacuum on the accessory storage mount to avoid damage.

Storage Box: Store the cleaning brush, the filter, and the brush roller on the storage box as shown in the diagram.

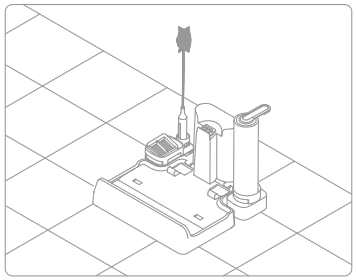

Care and Maintenance

Tips:

- Turn off the appliance before performing care and/or maintenance. Do not touch the Power Switch.
- Replace parts if needed. The parts must be replaced by those available from the manufacturer or its service agent.
- If the appliance is not used for an extended period, fully charge it, unplug the power adapter, and store the appliance in a cool, low-humidity environment away from direct sunlight. To avoid over-discharge of the battery, charge the appliance at least once every 3 months.

Cleaning the Used Water Tank and the Filter

1. Press the Used Water Tank release button and take out the Used Water Tank.

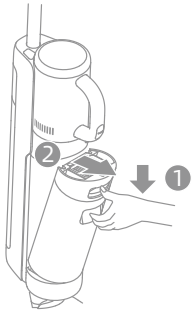

2. Take out the filter from the Used Water Tank cover. Remove the tank cover and pour out the wastewater.

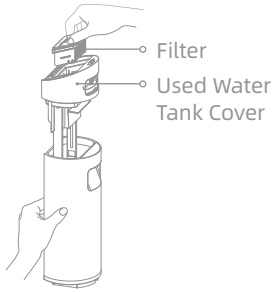

3. Rinse the Used Water Tank and the tank cover with water, the provided cleaning brush can be used to clean the inner wall of the tank.

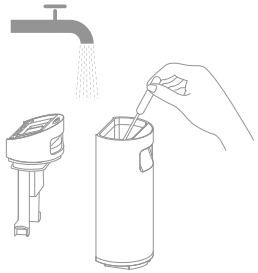

4. Close the Used Water Tank cover, re-install the Used Water Tank and ensure the tank clicks into place.

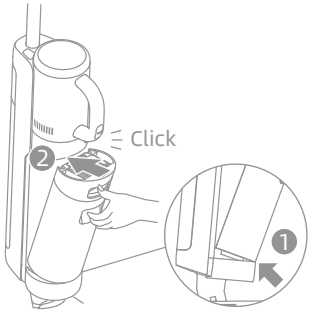

Note:

- Cleaning the Used Water Tank after each use is recommended.
- Replacing the filter every 3 to 6 months is recommended.
- When the filter is dirty and needs washing, rinse it with water. It must be completely dry before use.

Care and Maintenance

Cleaning the Tube and the Dirt Sensor

Remove the Used Water Tank, wipe the tube and the dirt sensor with a wet cloth before use.

Cleaning the Dust Cup Assembly

1. Press the dust cup release button and remove the cup.

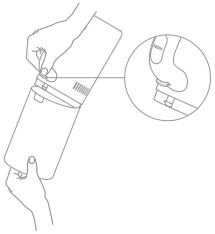

2. Take out the filter and the cyclone assembly from the dust cup, then empty the cup.

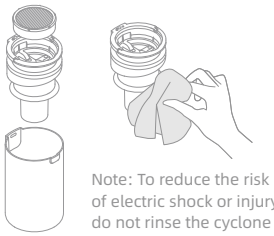

Note: To reduce the risk of electric shock or injury, do not rinse the cyclone assembly with water.

3. Tap the filter gently or clean it with the cleaning brush. Rinse the filter and the dust cup with water.

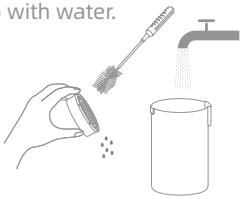

4. Dry the filter and the dust cup completely before use.

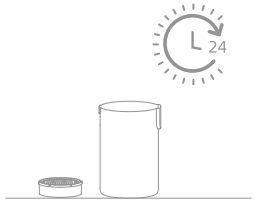

Note:

- Cleaning the dust cup after each use or after the amount of dust in the cup reaches the MAX line is recommended.
- Replacing the filter every 3 to 6 months is recommended.

Cleaning the Brush Assembly

1. First, press the brush roller cover release buttons inwards on both sides to remove the brush roller cover. Next, press the brush roller release button and the handle of the brush roller will pop out. Pull the handle to take out the brush roller.

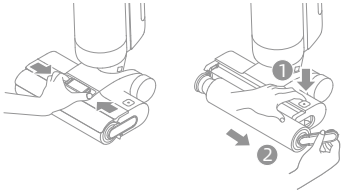

2. Clean out any hair and debris tangled on the brush roller with the provided cleaning brush. Rinse the brush roller with clean water and dry it completely.

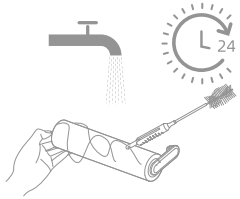

Care and Maintenance

3. Wipe the suction inlet with a dry cloth or wet tissue. Do not rinse the brush assembly with water.

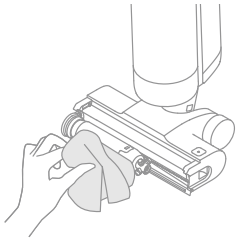

4. After cleaning the brush roller, re-install the brush roller and the brush roller cover. You will hear a click to indicate that they are installed in place.

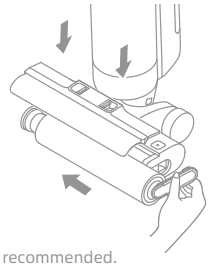

Note:

- Clean as needed. Alternating use of the two provided brush rollers is recommended.
- Replacing the brush roller every 3 to 6 months is recommended.

Cleaning the Soft Roller Brush

1. As shown in the picture, press the brush roller release button to remove the roller from the slot.

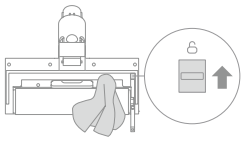

2. When it is dirty, rinse the brush roller with clean water. Stand the brush roller upright until it is fully dry.

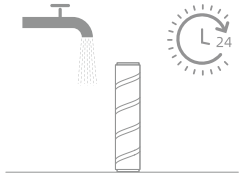

Cleaning the Motorized Mini-Brush

1. Use a coin as illustrated to rotate the lock counterclockwise, and remove the brush roller until you hear a click.

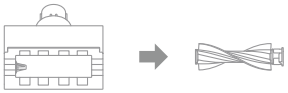

2. When it is dirty, rinse the brush roller with clean water. Stand the brush roller upright until it is fully dry.

Troubleshooting

If an error occurs, the appliance will stop working. Please refer to the following table for troubleshooting. If the problem persists, please contact the customer service.

Error	Possible Cause	Solution
The appliance does not work.	The appliance is out of battery or its battery level is low.	Fully charge its battery before use.
	The appliance is in the upright position.	Recline the appliance backwards.
	The appliance is overheating due to blockage and the high-temperature cut-off has activated.	Clear the blockage and wait until the temperature returns normal.
	The Used Water Tank is full.	Empty the Used Water Tank.
	The handle or Used Water Tank is not installed in place.	Ensure the handle or Used Water Tank are all properly in place.
The appliance charges slowly.	The temperature of the battery is too low or too high.	Wait until the battery's temperature returns normal.
The suction power of the appliance is weak.	The filter is clogged.	Clean the Used Water Tank and the filter that is in the dust cup.
	There are some foreign objects in the tube and the suction inlet or the tube and the suction inlet are blocked.	Clean the tube and the suction inlet.
The motor is making a strange noise.	There is too much dirty water in the Used Water Tank.	Empty the Used Water Tank.
	The suction inlet is blocked.	Clear any blockage in the suction inlet.
The display screen does not light up while charging.	The charging base plug is not inserted into the electrical outlet properly.	Make sure the charging base plug is inserted in place.
	The appliance is not placed onto the charging base properly.	Make sure the appliance is placed onto the charging base properly.
No water is coming out of the appliance.	The Clean Water Tank is not properly installed in place, or the water in the Clean Water Tank is insufficient.	Re-install or fill the Clean Water Tank.
	It takes 30 seconds to dampen the brush roller.	Turn on the appliance and check again in 30 seconds.

Troubleshooting

The vent leaks water.	A collision or a sharp pull causes water to enter the motor.	Move the appliance gently back and forth while it is turned on.
	The filter is not completely dry after being cleaned.	Dry the filter completely before use.
Self-cleaning fails.	The brush roller may be jammed by large debris.	Open the brush roller cover to check and clean the brush roller.
	The appliance is not being charged.	Make sure the appliance is being charged before enabling the self-cleaning function.
	Self-cleaning cannot be enabled if the battery level is lower than 15%.	The self-cleaning function can only be enabled when the appliance is being charged and the battery level is more than 15%.
	The Used Water Tank is not installed in place, or the Used Water Tank is full.	Re-install or empty the Used Water Tank.
	The Clean Water Tank is not installed in place, or the water in the Clean Water Tank is insufficient.	Fill or re-install the Clean Water Tank.
Poor drying performance.	The air outlet and air inlet of the charging base may be blocked.	Check and clear the blockage of air outlet and air inlet.

For additional services, please contact us via aftersales@dreame.tech

Website: https://global.dreametech.com

Error Prompts and Solutions

If the appliance is not working properly, the screen display will show an error message. Please refer to the troubleshooting table to find your solution.

Error Icon	Possible Cause	Solution
	Insufficient water in Clean Water Tank	Fill the Clean Water Tank.
	Used Water Tank not installed	Install the Used Water Tank.
	Used Water Tank full	Empty the Used Water Tank.
	Brush roller stuck	Clean the brush roller with the provided cleaning brush.
	Blocked tube	Check whether the filter is clogged. Alternatively, clean the tube and the dirt sensor.

Error Code	Possible Cause	Solution
E1-E7	Error	Restart the appliance for troubleshooting. If the problem persists, please contact customer service.
H1-H6		
H7	Battery overheating	Wait until the battery's temperature returns normal.

Specifications

Wet and Dry Vacuum Floor Washer			
Model	HHV4	Rated Power	300 W
Rated Voltage	21.6 V ⎓	Charging Voltage	27 V ⎓
Used Water Tank Capacity	700 mL	Clean Water Tank Capacity	900 mL
Charging Time	Approx. 4.5 hours	Drying Time	Approx. 30 mins

Specifications

Charging Base			
Model	HCBN	Rated Power	235 W
Input	220-240 V∼ 50-60 Hz	Output	27 V ⎓ 1.6 A
Motorized Cleaning Head			
Model	HCR14B		
Rated Power	50 W	Rated Voltage	21.6 V ⎓

* The rated power is measured during a representative period when the appliance works at full power at the beginning, with the charging and drying functions turned on simultaneously.

Battery Disposal and Removal

The built-in lithium-ion battery contains substances that are hazardous to the environment. Before disposing of the battery, make sure the battery is removed by qualified technicians and discarded at an appropriate recycling facility.
- the battery must be removed from the appliance before it is scrapped;
- the appliance must be disconnected from the supply mains when removing the battery;
- the battery is to be disposed of safely.

Removal Guide

1. Remove the display screen by rotating it with a tool.
2. Remove the screws on the battery cover in turn and then pry open the cover with proper tools.
3. Unplug the terminals between the battery and PCB board to remove the battery.

CAUTION:

- Before removing the battery, disconnect the power and run out the battery as much as possible.
- Unneeded batteries should be discarded at an appropriate recycling facility.
- Do not expose to high temperature environment to avoid risks of explosion.
- Under abusive conditions, liquid may be ejected from the battery. If contact occurs, flush with water and seek medical help.

Wichtige Sicherheitshinweise

Bitte lesen Sie dieses Handbuch vor der Verwendung sorgfältig durch und bewahren Sie es zum späteren Nachschlagen auf.
Bei der Verwendung eines elektrischen Geräts sollten immer grundlegende Vorsichtsmaßnahmen beachtet werden, einschließlich der folgenden:
LESEN SIE ALLE ANWEISUNGEN, BEVOR SIE DIESES GERÄT VERWENDEN. Die Nichtbeachtung der Warnhinweise und Anweisungen kann zu einem elektrischen Schlag, Brand und/oder schweren Verletzungen führen.

WARNUNG – Um die Gefahr von Bränden, Stromschlägen oder Verletzungen zu verringern:

Nutzungsbeschränkungen

- Um einen sicheren Betrieb zu gewährleisten und Risiken zu vermeiden, darf dieses Produkt nicht von Kindern unter 8 Jahren, von Personen mit körperlichen, sensorischen oder geistigen Einschränkungen oder von Personen mit mangelnden Kenntnissen ohne Aufsicht eines Elternteils oder Vormunds verwendet werden. Kinder dürfen die Reinigung und Wartung nicht ohne Aufsicht durchführen.
- Kunststofffolie kann gefährlich sein. Um die Gefahr des Erstickens zu vermeiden, halten Sie sie von Kindern fern.
- Verwenden Sie das Gerät nur in Innenräumen, auf nicht mit Teppichboden versehenen Böden wie Vinyl, Fliesen, versiegeltem Holz usw. Achten Sie darauf, nicht über lose Gegenstände oder Kanten von Teppichen zu fahren. Ein Abwürgen der Bürste kann zu einem vorzeitigen Ausfall des Riemens führen.
- Verwenden Sie das Gerät nur wie in dieser Bedienungsanleitung beschrieben. Verwenden Sie nur das vom Hersteller empfohlenen Zubehör.
- Setzen Sie das Gerät keinem Feuer oder übermäßigen Temperaturen aus. Die Exposition gegenüber Feuer oder übermäßige Temperatur kann eine Explosion verursachen.
- Nicht in extrem heißen oder kalten Umgebungen verwenden (unter 5℃ /41°F oder über 40°C/104°F). Bitte laden Sie das Gerät bei Temperaturen über 5℃ /41°F und unter 40°C/104°F) auf.
- Tauchen Sie das Gerät nicht in Flüssigkeit.
- Dieses Gerät darf nicht verwendet, um brennbare oder leicht entzündliche Flüssigkeiten wie Benzin aufzunehmen. Dieses Gerät darf nicht in Bereichen verwendet werden, in denen brennbare oder leicht entzündliche Flüssigkeiten vorhanden sein können.
- Setzen Sie kein Objekt in die Öffnungen. Verwenden Sie das Gerät nicht, wenn die Öffnung blockiert ist. Halten Sie sich frei von Staub, Fusseln, Haaren und allem, was den Luftstrom behindern kann.
- Nehmen Sie kein giftiges Material auf (Chlorbleiche, Ammoniak, Abflussreiniger usw.). Heben Sie keine harten oder scharfen Gegenstände wie Glas, Nägel, Schrauben, Münzen usw. auf.
- Verwenden Sie das Gerät nicht in einem geschlossenen Raum, der mit Dämpfen gefüllt ist, die von ölhaltigen Farben, Farbverdünnern, einigen Mottenschutzmitteln, brennbarem Staub oder anderen explosiven oder giftigen Dämpfen abgegeben werden. Nehmen Sie keine brennenden oder rauchenden Gegenstände auf, wie z. B. Zigaretten, Streichhölzer oder heiße Asche.
- Verwenden Sie es nicht ohne eingesetzte Filter.
- Halten Sie Haare, lose Kleidung, Finger und alle Körperteile von den Öffnungen und beweglichen Teilen des Geräts und seines Zubehörs fern.
- Halten Sie Erdungskabel vom Gerät fern, da eine Gefahr auftreten kann, wenn das Gerät in Betrieb über ein Netzkabel läuft
- Gehen Sie bei der Reinigung auf Treppen besonders vorsichtig vor.

Wichtige Sicherheitshinweise

Wartung und Lagerung

- Verhindern Sie ein unbeabsichtigtes Starten. Vergewissern Sie sich, dass der Schalter in der AUS-Stellung ist, bevor Sie das Gerät in die Hand nehmen oder tragen. Das Tragen des Geräts mit dem Finger auf dem Schalter oder auf dem stromführenden Gerät, das den Schalter eingeschaltet hat, trägt zu Unfällen bei.
- Stellen Sie sicher, dass das Gerät auf einer horizontalen Fläche steht. Verwenden Sie das Gerät nicht an der gleichen Stelle, wenn das Gerät mit einer Walzenbürste ausgestattet ist und der Griff nicht vollständig aufrecht steht. Lagern Sie das Gerät nicht an einem Ort, an dem es einfrieren kann.
- Schalten Sie das Gerät bei Nichtgebrauch vor dem Reinigen, Warten aus, oder bevor Sie es mit einer beweglichen Bürste anschließen oder trennen.
- Verwenden Sie kein Gerät, das beschädigt oder modifiziert ist. Beschädigte oder modifizierte Batterien können ein unvorhersehbares Verhalten zeigen, was zu Feuer, Explosion oder Verletzungsgefahr führen kann.
- Verändern Sie das Gerät nicht und versuchen Sie nicht, es zu reparieren, es sei denn, dies ist in der Gebrauchs- und Pflegeanleitung angegeben.
- Verwenden Sie das Gerät nicht mit einem beschädigten Aufsatz, z. B. Ladekabel usw. Wenn der Aufsatz beschädigt ist, muss es vom Hersteller, seinem Servicepartner oder ähnlichen qualifizierten Personen ersetzt werden, um Gefahren zu vermeiden.
- Lassen Sie die Wartung von einer qualifizierten Reparaturkraft durchführen, die nur identische Ersatzteile verwendet. Dadurch wird sichergestellt, dass die Sicherheit des Produkts erhalten bleibt.

Akku und Aufladen

- Zum Aufladen des Gerätes nur die mitgelieferte Ladestation verwenden. Nur mit HCBN-Ladestation verwenden.
- Befolgen Sie alle Ladeanweisungen und laden Sie das Gerät nicht außerhalb des in der Batterie angegebenen Temperaturbereichs auf, da dies die Brandgefahr erhöht.
- Die Ladestation ist mit einer Trocknungsfunktion ausgestattet und nur zum Trocknen der Bürste dieses Geräts geeignet.
- Halten Sie die Ladestation von beheizten Oberflächen fern. Fassen Sie den Stecker der Ladestation oder das Gerät nicht mit nassen Händen. Um den Netzstecker zu ziehen, greifen Sie nach dem Stecker der Ladestation und nicht nach dem Kabel.
- Ziehen oder tragen Sie Ladestaion nicht per Kabel, wobei Sie Kabel als Griff verwenden, Tür am Kabel schließen oder Kabel um scharfe Kanten oder Ecken ziehen.
- Dieses Produkt enthält Batterien, die nur durch qualifizierte Techniker oder Kundendienst ersetzt werden können.
- Der Lithium-On-Akku enthält umweltgefährdende Substanzen. Bevor Sie das Gerät entsorgen, entfernen Sie bitte zuerst den Batteriesatz, dann verwerfen Sie ihn oder recyceln Sie ihn gemäß den lokalen Gesetzen und Vorschriften des Landes oder der Region, in dem er verwendet wird.
- Das Gerät muss beim Entfernen der Batterie vom Netzteil getrennt werden. Wahren Sie die Batterien außerhalb der Reichweite von Kindern auf. Legen Sie niemals Batterien in den Mund. Wenn Sie verschluckt werden, wenden Sie sich an Ihren Arzt oder die örtliche Giftkontrolle.
- Kommen Sie unter missbräuchlichen Bedingungen niemals die Batterie in Berührung, aus der die Flüssigkeit ausgeworfen wird. Wenn die Berührung versehentlich auftritt, spülen Sie mit Wasser ab. Wenn die Flüssigkeit mit den Augen in Berührung kommt, suchen Sie sofort ärztliche Hilfe auf. Die aus der Batterie ausgestoßene Flüssigkeit kann Reizungen oder Verbrennungen verursachen.

Wichtige Sicherheitshinweise

Symbole

Gerät der Klasse II

T 3.15A

Zeitverzögerung Miniatur Sicherungseinsatz
wobei 3,15 das Symbol für die Zeit/Strom-Kennlinien ist

Abnehmbare Versorgungseinheit

Bedienungsanleitung lesen

Motorisierter Reinigungskopf für Wasser Saugreinigung

WEEE-Informationen
Alle mit diesem Symbol gekennzeichneten Produkte sind Elektroschrott und Elektrogeräte (WEEE entsprechend EU-Richtlinie 2012/19/EU) und dürfen nicht mit unsortiertem Haushaltsmüll vermischt werden. Schützen Sie stattdessen Ihre Mitmenschen und die Umwelt, indem Sie Ihre zu entsorgenden Geräte an eine dafür vorgesehene, von der Regierung oder einer lokalen Behörde eingerichtete Sammelstelle zum Recycling von Elektroschrott und Elektrogeräten bringen. Eine ordnungsgemäße Entsorgung und Recycling helfen, negative Auswirkungen auf die Gesundheit von Umwelt und Menschen zu vermeiden.Wenden Sie sich bitte an den Installateur oder lokale Behörden, um Informationen zum Standort und den allgemeinen Geschäsbedingungen solcher Sammelstellen zu erhalten.

DIESE ANWEISUNGEN SICHERN

Nur für den Hausgebrauch

Wir, Dreame Trading (Tianjin) Co., Ltd., bestätigen hiermit, dass dieses Gerät mit dengeltenden Verordnungen und europäischen Normen sowie etwaigen Ergänzungen inEinklang steht. Der vollständige Wortlaut der EU-Konformitätserklärung ist unter der folgenden Internetadresse abrufbar: https://global.dreametech.com

Ein detailliertes elektronisches Handbuch finden Sie unter
https://global.dreametech.com/pages/user-manuals-and-faqs

Produktübersicht

Packliste

Staubbehälte-
rverbundteile

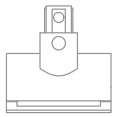

Motorisierte
Mini-Bürste

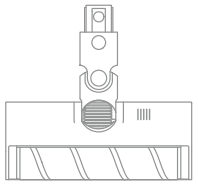

Weiche
Walzenbürste

Kombi-
Werkzeug

Ersatzwalzen-
bürste

Reinigungsbürste

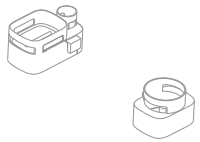

Aufbewahrungsbox

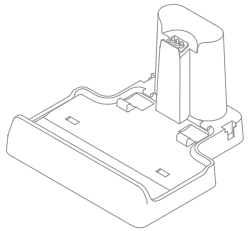

Ladestation

Ersatzfilter

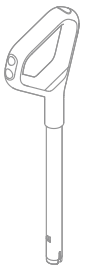

Handgriff

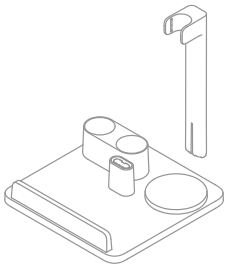

Zubehörhalterung

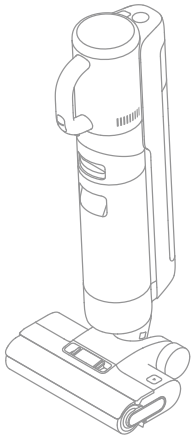

Hauptkörper

Verlängerungsrohr

Produktübersicht

Nass-Trockensauger

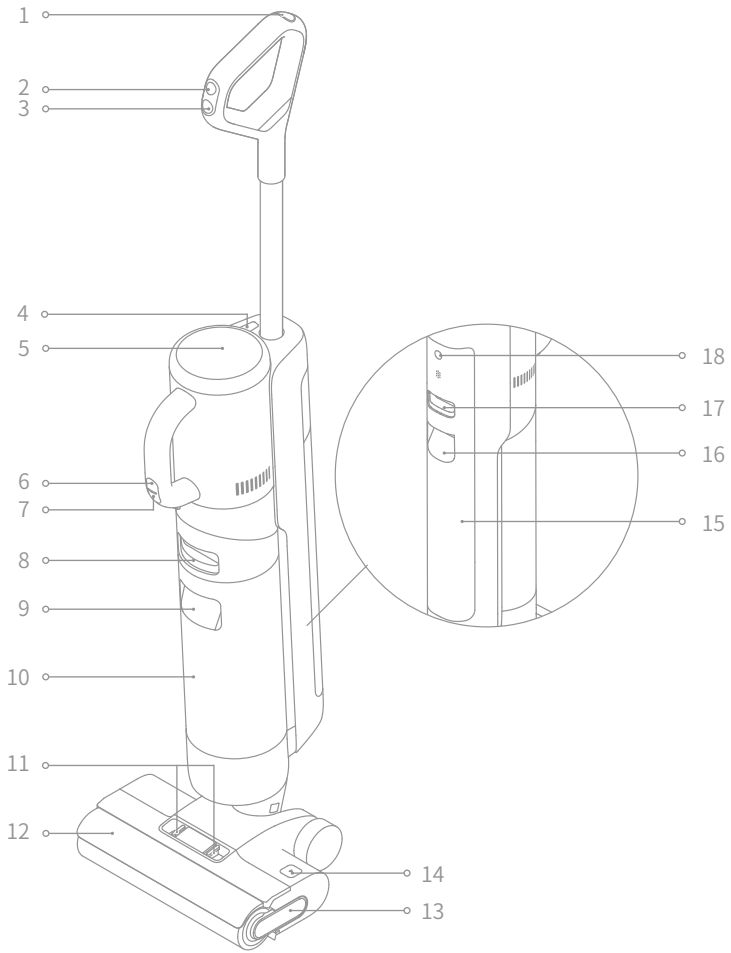

1	Selbstreinigungstaste	8	Entriegelungstaste für Schmutzwassertank	15	Reinwassertank
2	Modusschalter	9	Griff für Schmutzwassertank	16	Griff für den Reinwassertank
3	Netzschalter	10	Schmutzwassertank	17	Entriegelungstaste für den Reinwassertank
4	Handstaubsauger-Eentriegelungstaste	11	Eentriegelungstaste für Bürstenrolleabdeckung	18	Taste für die Sprachansage • Kurz drücken, um die Sprachansage zu aktivieren oder die Lautstärke einzustellen • 3 Sekunden lang gedrückt halten, um auf die Spracheinstellungen zuzugreifen. Drücken, um zwischen den Sprachen zu wechseln. Gedrückt halten, um die Auswahl zu bestätigen
5	Bildschirm	12	Bürstenrolleabdeckung		
6	Handstaubsauger-Modusschalter	13	Bürstenrollengriff		
7	Handstaubsauger Netzschalter	14	Eentriegelungstaste für Bürstenrolle		

Produktübersicht

Ladestation

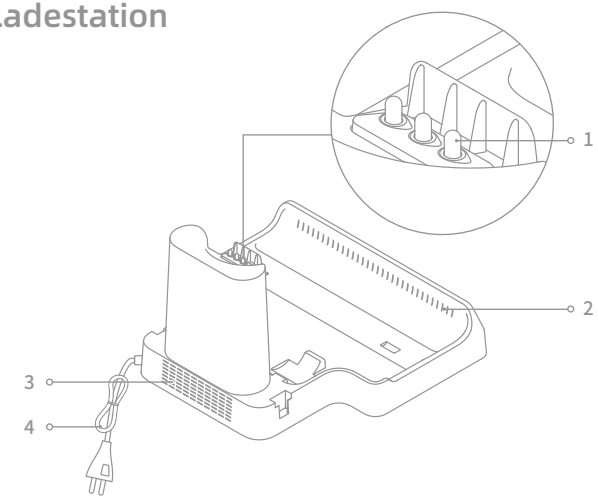

1 Ladekontakte

2 Trocknungslufteinlaß

3 Trocknungsluftauslaß

4 Netzkabel

Bildschirm

Auto-Modus

Standardmodus

Saugmodus

Turbo-Modus

Trocknungsmodus

Ladeanzeige
- Orange (Laden): Akkustand < 20 %
- Grün (Laden): Akkustand ≥ 20 %

Niedrige Batterieanzeige
- Orange: Batteriestand <20%
- Grün: Batteriestand ≥ 20%

Fehlermeldungen

Zu wenig Wasser im Reinwassertank

Blockierte Röhre

Der Schmutzwassertank ist voll/Schmutzwasserbehälter ist nicht eingesetzt

Die Bürstenrolle gesteckt

Hinweis: Wenn das Gerät nicht ordnungsgemäß funktioniert, wird auf dem Bildschirm eine Fehlermeldung angezeigt. Bitte beachten Sie die Tabelle zur Fehlerbehebung, um Ihre Lösung zu finden.

Installation

Installieren des Griffs

Fügen Sie das Ende der Griffbaugruppe senkrecht in die Öffnung auf der Oberseite des Geräts ein, wie angegeben, Sie werden ein Einrasten spüren.

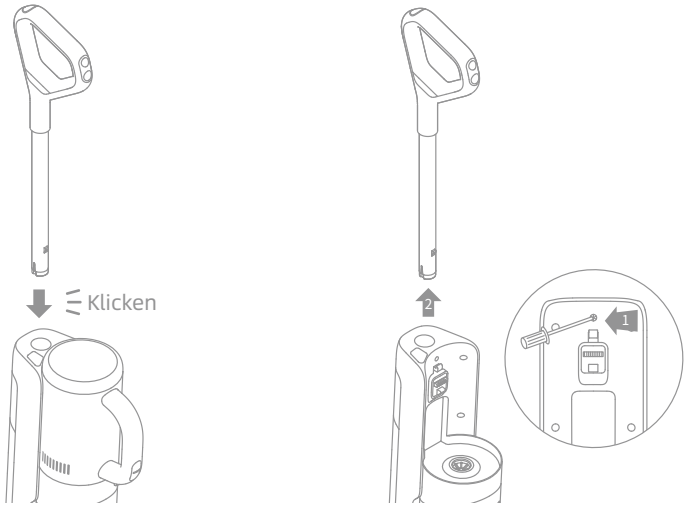

Hinweis: Um den Griff zu demontieren, verwenden Sie bitte einen harten Gegenstand, um in das Loch auf der Rückseite des Geräts zu greifen, um den Kontakt zu drücken, und ziehen Sie gleichzeitig den Griff nach oben.

Installieren der Lagerbox

Installieren Sie die Lagerbox auf der Ladestation.

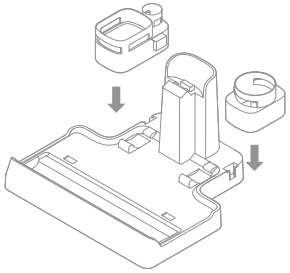

Montage der Zubehörhalterung

Führen Sie die Haltestange senkrecht in die Halterung ein, bis Sie ein Klicken hören.

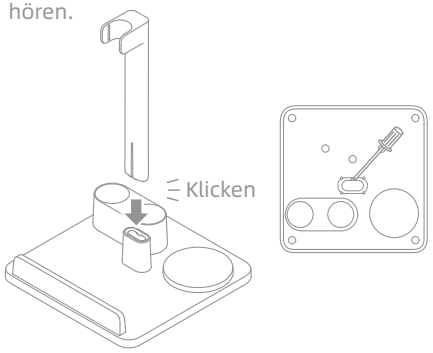

Hinweis: Um die Haltestange zu entfernen, führen Sie ein Werkzeug in das Loch an der Unterseite der Halterung ein, um die Kontakte zu drücken und die Stange dabei nach oben zu ziehen.

Laden

1. Stellen Sie die Ladestation gegen eine Wand auf dem Boden und schließen Sie sie an eine Stromquelle an. Laden Sie das Gerät vor dem ersten Gebrauch vollständig auf.
2. Stellen Sie das Gerät auf die Ladestation, die ϟ auf dem Bildschirm aufleuchtet, um den Ladestatus anzuzeigen. Beim Laden stellt die Nummer auf dem Display den aktuellen Batteriestand in Prozent dar. Wenn die Zahl 100 erreicht, ist der Akku vollständig aufgeladen und ϟ wird ausgeschaltet.

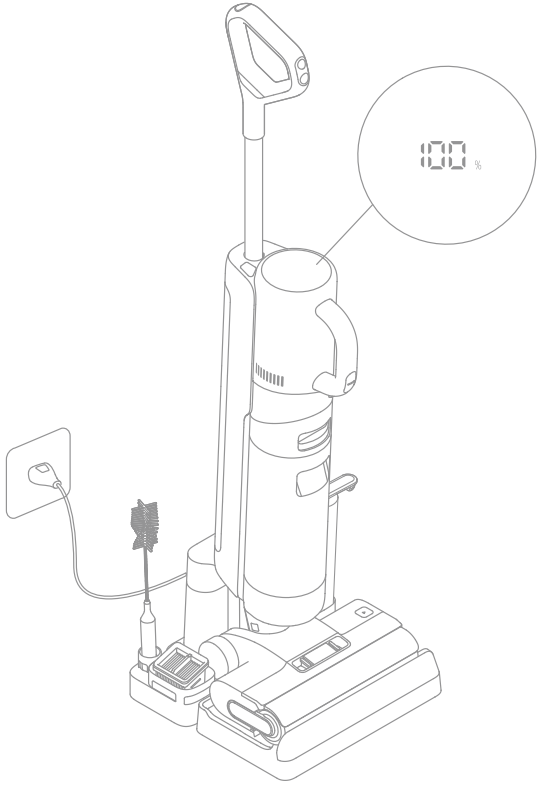

Hinweis:

- Wenn innerhalb von 10 Minuten keine Operation ausgeführt wird, wechselt das Gerät in den Ruhemodus.
- Um die Akkulaufzeit zu verlängern, kühlt der Akku nach längerer Benutzung des Gerätes automatisch etwa eine Stunde lang ab.

Verwendung

Wechseln des Modus

Das Gerät ist standardmäßig im Auto-Modus eingeschaltet, Sie können nach Bedarf die Saugleistung auswählen.

Auto-Modus
Während des Bodenwaschens kann das Gerät seine Saugleistung an verschiedene Situationen anpassen.

Saugmodus
Wenn der Saugmodus ausgewählt ist, saugt das Gerät nur Wasser und die Bürstenrolle wird nicht befeuchtet. Es kommt kein Wasser aus dem Reinwassertank.

Standardmodus
Wenn das Gerät in einen Handstaubsauger umgewandelt wird, wird es standardmäßig im Standardmodus eingeschaltet.

Turbo-Modus
Drücken Sie den Handstaubsauger-Modus-Schalter, um den Turbo-Modus auszuwählen.

Als Bodenwischer verwenden

1. **Reinwassertank befüllen**: Drücken Sie die Eentriegelungstaste, um den Tank zu entfernen. Öffnen Sie den Tankdeckel und füllen Sie den Tank mit sauberem Wasser. Installieren Sie den Reinwassertank erneut und stellen Sie sicher, dass er einrastet.

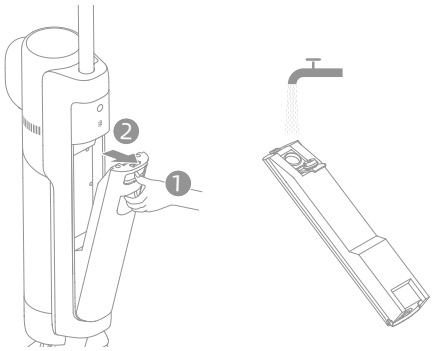

Hinweis:
- Für eine bessere Reinigungsleistung wird empfohlen, 10 ml Reinigungsmittel mit dem Flaschenverschluss in den vollen Reinwassertank zu geben und dann sanft und gleichmäßig für die Verwendung zu schütteln.
- Zum Entfernen hartnäckiger Flecken wird empfohlen, den Reinwassertank mit warmem Wasser zu füllen, wobei die Wassertemperatur unter 45 °C /113 °F liegen sollte.
- Keine anderen Flüssigkeiten als die offiziell zugelassenen Reinigungsmittel zugeben.

Verwendung

2. **Starten Sie die Reinigung**: Treten Sie vorsichtig auf die Bürstenrolleabdeckung und stellen Sie das Gerät nach hinten. Drücken Sie den Netzschalter ⏻ , um den Betrieb zu starten, und drücken Sie den Modusschalter ⟳ , um nach dem Bedarf zwischen dem Auto- und dem Saugmodus zu wechseln.

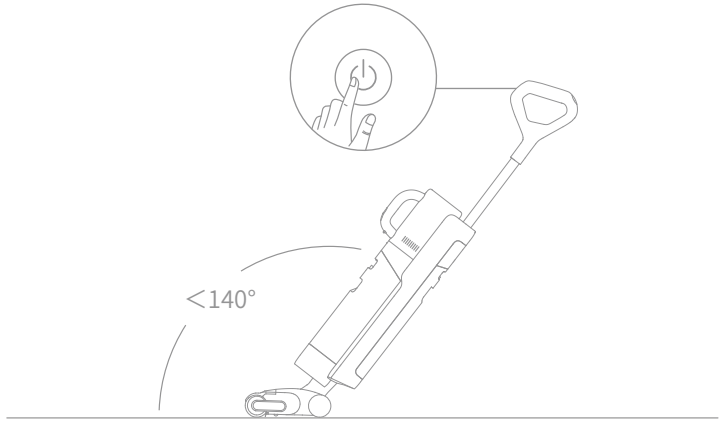

Hinweis:
- Verwenden Sie es nicht, um schäumende Flüssigkeiten zu saugen.
- Wenn sich das Gerät während der Arbeit in aufrechter Position befindet, wird die aktuelle Aufgabe unterbrochen.
- Das Gerät eignet sich zur Reinigung von Böden, Marmor, Fliesen und anderen harten Oberflächen.
- Stellen Sie das Gerät nicht mehr als 140° nach hinten, um zu verhindern, dass Wasser austritt.
- Wenn das Gerät in Betrieb ist, heben Sie es nicht vom Boden ab. Außerdem sind das Bewegen, das Kippen und Flachlegen verboten. Dies kann dazu führen, dass das verbrauchte Wasser in den Motor fließt.

3. **Leeren Sie den Schmutzwassertank**: Drücken Sie die Schmutzwassertank-Eentriegelungstaste, um den Tank herauszunehmen. Entfernen Sie den Tankdeckel und gießen Sie das Schmutzwasser aus. Schließen Sie den Tankdeckel und setzen Sie den Tank vor Gebrauch wieder ein.

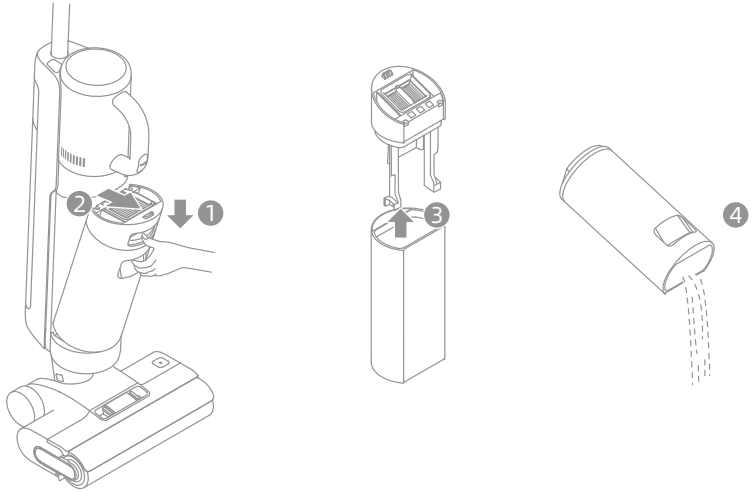

Verwendung

Selbstreinigungsmodus

1. Stellen Sie das Gerät während der Reinigung wieder auf den Boden.
2. Drücken Sie kurz die Selbstreinigungstaste oben am Griff, um die Selbstreinigung zu starten/ zu stoppen.
3. Leeren Sie den Schmutzwassertank, während die Selbstreinigung abgeschlossen ist. Anschließend startet das Gerät den Trocknungsmodus. Drücken Sie die Taste , um den Trocknungsmodus zu verlassen.

Hinweis: Die Selbstreinigungsfunktion kann nur aktiviert werden, wenn das Gerät beim aufladen ist und der Batteriestand mehr als 15% beträgt.

Trocknungsmodus

1. Die Taste für Selbstreinigung 3 Sekunden lang gedrückt halten, um den Trocknungsmodus zu aktivieren
2. Das Gerät wird nach dem Trocknen aufgeladen.

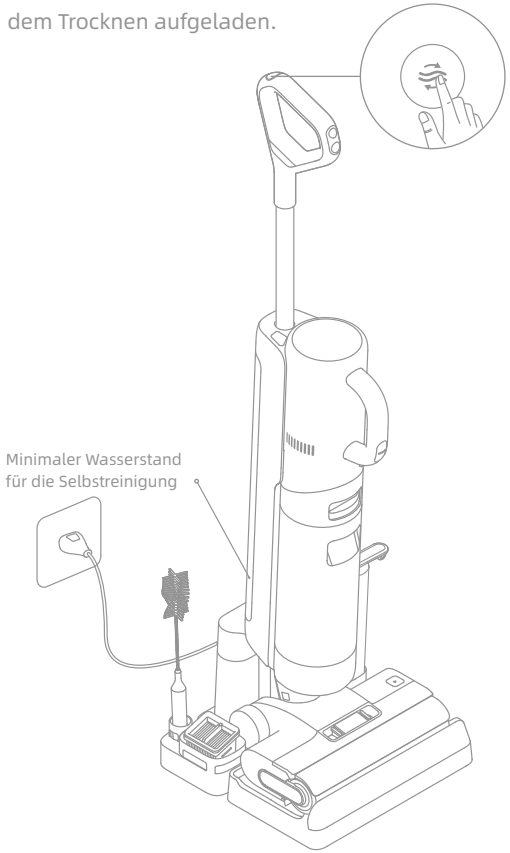

Hinweis:
- Reinigen Sie die Ladestation, wenn nach der Selbstreinigung Flecken auf der Ladestation zurückbleiben.
- Wenn Sie die Bürstenrolle manuell reinigen, trocknen Sie sie bitte gründlich an der Luft oder trocknen Sie sie mehrmals im Trocknungsmodus.

Verwendung

Als Handstaubsauger benutzen

1. Drücken Sie die Handstaubsauger-Entriegelungstaste, um den Handstaubsauger zu entfernen.
2. Installieren Sie den Staubbehälter und andere Verbundteile wie im Diagramm gezeigt, bis Sie ein Klicken hören.
3. Drücken Sie kurz den Handstaubsauger-Netzschalter , um den Betrieb zu starten. Drücken Sie kurz den Handstaubsauger-Modus-Schalter , um je nach Bedarf zwischen Standard- und Turbo-Modus zu wechseln.

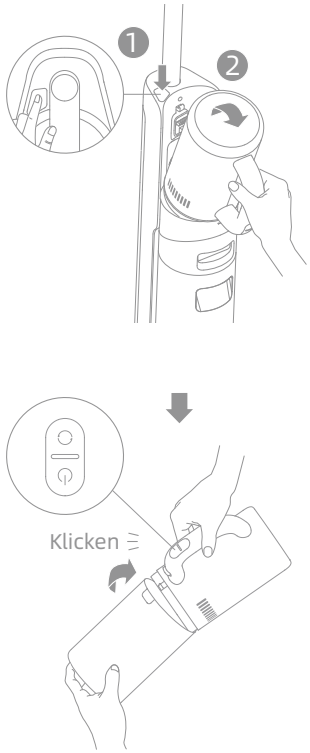

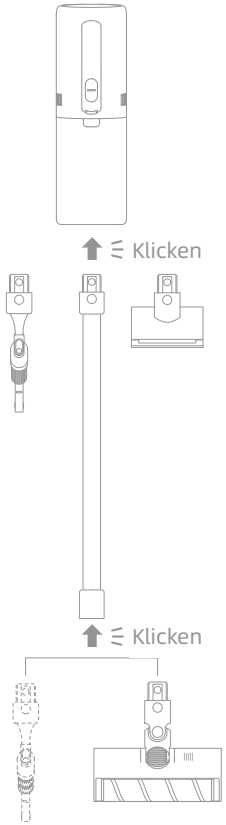

Hinweis: Die motorbetriebene Minibürste sollte nicht mit der Verlängerungsstange verwendet werden.

Verwendung

Verschiedene Ansätze verwenden

Kombi-Werkzeug: Zum Reinigen von Ecken, Treppen, Sofas, Couchtischen und anderen engen Räumen.

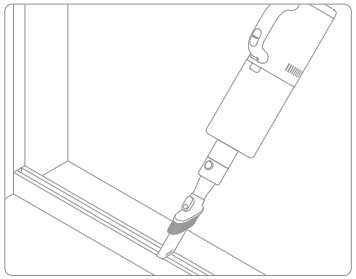

Weiche Walzenbürste: Geeignet für die Reinigung von Hartböden wie Marmor und Parkett.

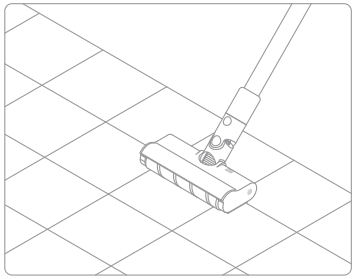

Motorisierte Mini-Bürste: Zum Aufsaugen von Schmutz, Tierhaaren und anderen hartnäckigen Ablagerungen auf Sofas, Bettzeug und anderen Textiloberflächen.

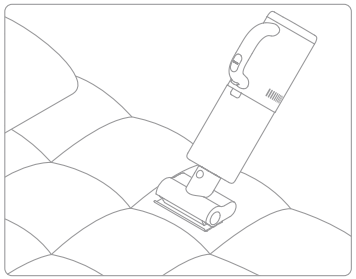

Zubehörhalterung: Bewahren Sie die Staubbehältereinheit, die weiche Walzenbürste, das Kombi-Werkzeug und die motorisierte Minibürste in der Halterung auf, wie in der Abbildung gezeigt.

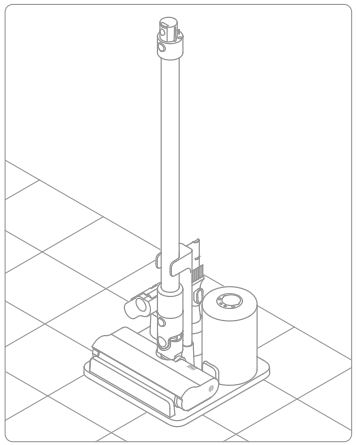

VORSICHT! Um Beschädigungen zu vermeiden, bewahren Sie den Handstaubsauger NICHT auf der Zubehörhalterung auf.

Aufbewahrungsbox: Lagern Sie die Reinigungsbürste, den Filter und die Bürstenrolle wie im Diagramm gezeigt auf der Aufbewahrungsbox.

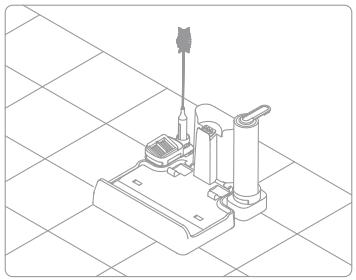

Pflege & Wartung

Tipps:

- Schalten Sie das Gerät vor der Pflege und/oder Wartung aus. Berühren Sie den Netzschalter nicht.
- Teile müssen bei Bedarf ausgetauscht werden, bitte verwenden Sie die vom Originalwerk vorgesehenen Teile, um Schäden am Produkt aufgrund von Ungeeignetheit zu vermeiden.
- Wenn das Gerät längere Zeit nicht verwendet wird, laden Sie es vollständig auf, ziehen Sie den Netzstecker ab und lagern Sie das Gerät in einer kühlen Umgebung mit geringer Luftfeuchtigkeit, fern von direkter Sonneneinstrahlung. Um das übermäßige Entladen des Akkus zu vermeiden, laden Sie das Gerät mindestens alle 3 Monate auf.

Den Schmutzwassertank und Filter reinigen

1. Drücken Sie die Schmutzwassertank-Eentriegelungstaste und nehmen Sie den Schmutzwassertank heraus.

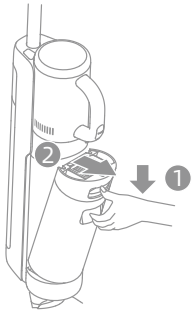

2. Nehmen Sie den Filter aus dem Deckel des Schmutzwassertanks heraus. Entfernen Sie den Tankdeckel und gießen Sie das Schmutzwasser aus.

3. Den Schmutzwassertank und dessen Abdeckung mit sauberem Wasser abspülen. Innenwand des Tanks mit der mitgelieferten Reinigungsbürste reinigen.

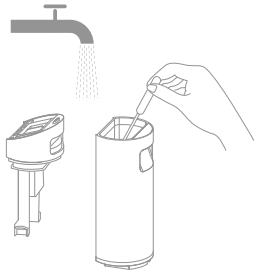

4. Schließen Sie den Abdeckel des Schmutzwassertanks, installieren Sie Schmutzwassertank erneut und stellen Sie sicher, dass der Tank einrastet.

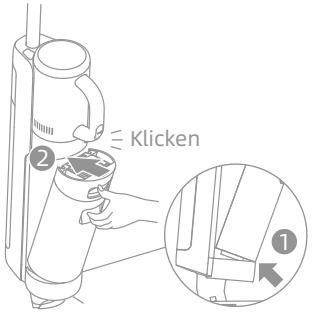

Hinweis:

- Es wird empfohlen, den Schmutzwassertank nach jedem Gebrauch zu reinigen.
- Es wird empfohlen, den Filter alle 3 bis 6 Monate auszutauschen.
- Wenn der Filter verschmutzt ist und gewaschen werden muss, spülen Sie ihn mit Wasser. Er muss vor Gebrauch vollständig trocken sein.

Pflege & Wartung

Reinigung des Rohres und des Schmutzsensors

Entfernen Sie den Schmutzwassertank, wischen Sie das Rohr und den Schmutzsensor vor Gebrauch mit einem feuchten Tuch ab.

Reinigung der Staubbehälterverbundteile

1. Drücken Sie die Taste zum Lösen des Staubbehälters und entfernen Sie ihn.

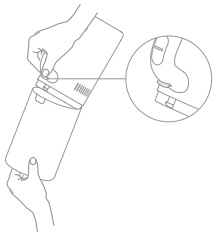

2. Nehmen Sie den Filter aus dem Deckel des Schmutzwassertanks heraus. Entfernen Sie den Tankdeckel und gießen Sie das Schmutzwasser aus.

Hinweis: Um das Risiko von Stromschlägen oder Verletzungen zu verringern, spülen Sie den Zyklon nicht mit Wasser ab.

3. Den Filter vorsichtig antippen oder mit der Reinigungsbürste reinigen. Filter und Staubbehälter mit Wasser abspülen.

4. Trocknen Sie den Filter und den Staubbehältervor dem Gebrauch vollständig.

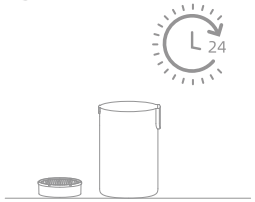

Hinweis:

- Es wird empfohle, dass den Staubbehälter nach jedem Gebrauch oder nachdem die Staubmenge in der Tasse die MAX-Linie erreicht, zu reinigen.
- Es wird empfohlen, den Filter alle 3 bis 6 Monate auszutauschen.

Reinigung der Bürstenrolle-Aufsätze

1. Drücken Sie zuerst die Entriegelungstaste der Bürstenrolleabdeckung auf beiden Seiten nach innen, um die Deckel zu entfernen. Drücken Sie anschließend die Entriegelungstaste der Bürstenrolle, und der Griff der Bürstenrolle springt heraus. Ziehen Sie den Griff, um die Bürstenrolle herauszunehmen.

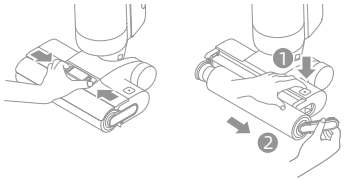

2. Reinigen Sie alle Haare und Schmutz auf der Büstenrolle mit der mitgelieferten Reinigungsbürste. Spülen Sie die Bürstenwalze mit sauberem Wasser und trocknen Sie sie vollständig.

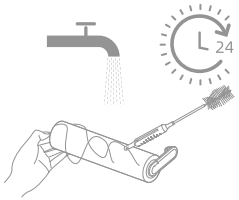

Pflege & Wartung

3. Wischen Sie die Saugöffnung mit einem trockenen Tuch oder nassem Gewebe ab. Spülen Sie die Bürsten-Aufsätze nicht mit Wasser ab.

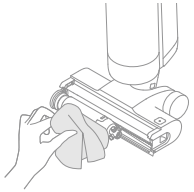

4. Nach dem Reinigen der Bürstenrolle installieren Sie wieder die Bürstenrolle und die Bürstenrolleabdeckung. Sie hören einen Klick, wobei es richtige installiert wird.

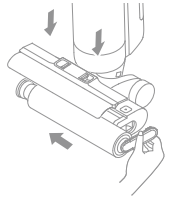

Hinweis:

- Nach Bedarf reinigen. Es wird empfohlen, die beiden mitgelieferten Bürstenwrollen abwechselnd zu verwenden.
- Es wird empfohlen, die Bürstenrolle alle 3 bis 6 Monate auszutauschen.

Reinigung der weichen Walzenbürste

1. Drücken Sie, wie in der Abbildung gezeigt, die Entriegelungstaste der Bürstenwalze, um die Walze aus dem Steckplatz zu entfernen.

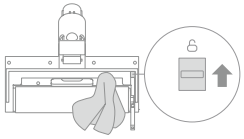

2. Wenn sie verschmutzt ist, spülen Sie die Walzenbürste mit sauberem Wasser ab. Stellen Sie die Walzenbürste aufrecht hin, bis sie vollständig getrocknet ist.

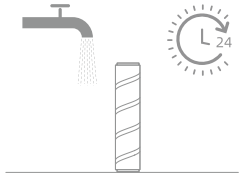

Motorisierte Mini-Bürste reinigen

1. Drehen Sie die Verriegelung wie abgebildet mit einer Münze gegen den Uhrzeigersinn und ziehen Sie die Walzenbürste heraus, bis Sie ein Klicken hören.

2. Wenn sie verschmutzt ist, spülen Sie die Walzenbürste mit sauberem Wasser ab. Stellen Sie die Walzenbürste aufrecht hin, bis sie vollständig getrocknet ist.

Fehleralarm

Wenn ein Fehler auftritt, wird das Gerät nicht mehr funktionieren. Bitte beachten Sie die folgende Tabelle zur Fehlerbehebung. Wenn das Problem weiterhin besteht, wenden Sie sich bitte an den Kundendienst.

Fehler	Mögliche Ursache	Lösung
Das Gerät funktioniert nicht.	Der Akku des Geräts ist leer oder der Akkustand ist niedrig.	Laden Sie den Akku vor dem Gebrauch vollständig auf.
	Das Gerät befindet sich in der aufrechten Position.	Stellen Sie das Gerät nach hinten.
	Das Gerät überhitzt aufgrund einer Verstopfung und die Hochtemperaturabschaltung ist aktiviert.	Beseitigen Sie die Verstopfung und warten Sie, bis die Temperatur wieder normal ist.
	Der Schmutzwassertank ist voll.	Den Schmutzwassertank leeren.
	Der Griff oder der Schmutzwasserbehälter ist nicht richtig eingesetzt.	Vergewissern Sie sich, dass der Griff und der Schmutzwasserbehälter richtig eingesetzt sind.
Das Gerät wird langsam aufgeladen.	Die Temperatur des Akkus ist zu niedrig oder zu hoch.	Warten Sie, bis die Batterietemperatur wieder normal ist.
Die Saugleistung des Gerätes ist niedrig.	Der Filter ist verstopft.	Reinigen Sie den Schmutzwassertank und den Filter im Staubbehälter.
	Es gibt einige Fremdkörper im Rohr und der Saugeinlass oder das Rohr und die Saugöffnung sind blockiert.	Reinigen Sie das Rohr und die Saugöffnung.
Der Motor macht ein seltsames Geräusch.	Es gibt zu viel Schmutzwasser im Schmutzwassertank.	Leeren Sie den Schmutzwassertank.
	Die Hauptsaugöffnung ist blockiert.	Beseitigen Sie eventuelle Verstopfungen in der Hauptsaugöffnung.
Die Akkustatusanzeige leuchtet während des Ladevorgangs nicht.	Der Ladestecker ist nicht richtig in die Steckdose eingesteckt.	Stellen Sie sicher, dass der Ladestecker richtig eingesteckt ist.
	Das Gerät wird nicht richtig an die Ladestation angeschlossen.	Stellen Sie sicher, dass das Gerät richtig auf der Ladestation platziert ist.

Fehleralarm

Es kommt kein Wasser aus dem Gerät.	Der Reinwassertank ist nicht an seinem Platz installiert oder der Reinwassertank ist leer.	Bauen Sie den Reinwassertank wieder ein oder füllen Sie ihn.
	Es dauert 30 Sekunden, um die Bürsterolle zu befeuchten.	Schalten Sie das Gerät ein und überprüfen Sie es in 30 Sekunden erneut.
Wasseraustritt an der Oberseite des Schmutzwassertanks.	Eine Kollision oder starkes Ziehen führt dazu, dass Wasser in den Motor gelangt.	Bewegen Sie das Gerät vorsichtig hin und her, wenn es eingeschaltet ist.
	Der Filter ist nach der Reinigung nicht vollständig trocken.	Den Filter vor Gebrauch gründlich abtrocknen.
Selbstreinigung ist fehlgeschlagen.	Ein Gegenstand verklemmt sich in der Bürstenrolle.	Öffnen Sie die Bürstenrolleabdeckung, um die Bürstenrolle zu überprüfen und zu reinigen.
	Das Gerät wird nicht aufgeladen.	Stellen Sie sicher, dass das Gerät beim Aufladen ist, bevor Sie die Selbstreinigungsfunktion aktivieren.
	Die Selbstreinigung kann nicht gestartet werden, wenn der Batteriestand weniger als 15% beträgt.	Die Selbstreinigungsfunktion kann nur aktiviert werden, wenn das Gerät geladen ist und der Akkustand mehr als 15% beträgt.
	Der Schmutzwassertank ist nicht installiert oder der Schmutzwassertank ist voll.	Installieren oder leeren Sie den Schmutzwassertank.
	Der Reinwassertank ist nicht an seinem Platz installiert oder der Reinwassertank ist leer.	Bauen Sie den Reinwassertank wieder ein oder füllen Sie ihn.
Schlechte Trocknungsleistung.	Luftauslass und Lufteinlass der Ladestation könnten vermutlich blockiert werden.	Verstopfung von Luftauslass und Lufteinlass prüfen und beseitigen.

Für weitere Dienstleistungen kontaktieren Sie uns bitte über aftersales@dreame.tech
https://global.dreametech.com

Fehlermeldungen und Lösungen

Wenn irgendein Fehler bei der Verwendung des Produkts auftritt, wird der Bildschirm eine Fehlermeldung ausgeben. Sie sollten den Anweisungen auf dem Bildschirm folgen, um die normale Leistung sicherzustellen.

Fehler-Symbol	Mögliche Ursache	Lösungen
	Zu wenig Wasser im Reinwassertank	Füllen Sie den Reinwassertank.
	Schmutzwasserbehäl-ter ist nicht eingesetzt	Setzen Sie den Schmutzwasserbehälter ein.
	Der Schmutzwassertank ist voll	Leeren Sie den Schmutzwassertank.
	Die Bürstenrolle gesteckt	Reinigen Sie die Bürstenrolle mit der mitgelieferten Reinigungsbürste.
	Blockierte Röhre	Überprüfen Sie, ob der Filter verstopft ist. Alternativ reinigen Sie das Rohr und den Schmutzsensor.

Fehlercode	Mögliche Ursache	Lösungen
E1-E7	Fehler	Wenn das Problem weiterhin besteht, wenden Sie sich bitte an den Kundendienst.
H1-H6		
H7	Batteriesusfall	Bitte kontaktieren Sie den Kundenservice.

Spezifikationen

Nass-Trockensauger			
Modell	HHV4	Nennleistung	300 W
Nennspannung	21,6 V ⎓	Ladespannung	27 V ⎓
Kapazität des Sch-mutzwasser tank	700 mL	Kapazität des Reinwassertank	900 mL
Ladezeit	Ca. 4,5 Stunden	Trocknungszeit	Ca. 30 Minuten
Ladestation			
Modell	HCBN	Nennleistung	235 W
Eingabe	220-240 V ~ 50-60 Hz	Ausgabe	27 V ⎓ 1,6 A
Motorisierter Reinigungskopf			
Modell	HCR14B		
Nennspannung	21,6 V ⎓	Nennleistung	50 W

* Die Nennleistung wird während eines bestimmten Zeitraums gemessen, wenn das Gerät zu Beginn mit voller Leistung arbeitet und die Lade- und Trocknungsfunktionen gleichzeitig eingeschaltet sind.

Entsorgung und Entfernung von Batterien

Die eingebaute Lithium-Ionen-Batterie enthält umweltgefährdende Substanzen. Stellen Sie vor der Entsorgung der Batterie sicher, dass die Batterie von qualifizierten Technikern entfernt und in einer geeigneten Recyclinganlage entsorgt wird.
- die Batterie muss vor dem Verschrotten aus dem Gerät entfernt werden;
- das Gerät muss beim Ausbau der Batterie vom Netz getrennt werden;
- die Batterie muss sicher entsorgt werden.

Anleitung zum Entfernen

1. Entfernen Sie den Bildschirm, indem Sie ihn mit einem Werkzeug drehen.
2. Entfernen Sie die Schrauben an der Batterieabdeckung und öffnen Sie die Abdeckung mit dem richtigen Werkzeug.
3. Ziehen Sie die Klemmen zwischen der Batterie und der Leiterplatte ab, um die Batterie zu entfernen.

ACHTUNG:

- Bevor Sie den Akku entfernen, trennen Sie die Stromversorgung und lassen Sie den Akku komplett leer laufen.
- Nicht benötigte Batterien sollten in einer geeigneten Recyclinganlage entsorgt werden.
- Lassen Sie den Akku nicht in einer Umgebung mit extrem hohen Temperaturen, um Explosionsrisiken zu vermeiden.
- Unter missbräuchlicher Verwendung kann Flüssigkeit aus der Batterie ausgestoßen werden. Wenn Sie aus Versehen anfassen, spülen Sie mit Wasser und suchen Sie medizinische Hilfe.

Entsorgung von Elektro- und Elektronikgeräten

Die durchgestrichene Mülltonne bedeutet, dass Sie gesetzlich verpflichtet sind, diese Geräte einer vom unsortierten Siedlungsabfall getrennten Erfassung zuzuführen. Die Entsorgung über die Restmülltonne oder die gelbe Tonne ist untersagt. Enthalten die Produkte Batterien oder Akkus, die nicht fest verbaut sind, müssen diese vor der Entsorgung entnommen und getrennt als Batterie entsorgt werden.

Möglichkeiten der Rückgabe von Altgeräten

Besitzer von Altgeräten können diese im Rahmen der durch öffentlich-rechtlichen Entsorgungsträger eingerichteten und zur Verfügung stehenden Möglichkeiten der Rückgabe oder Sammlung von Altgeräten abgeben, damit eine ordnungsgemäße Entsorgung der Altgeräte sichergestellt ist. Unter dem folgenden Link besteht die Möglichkeit, sich ein Onlineverzeichnis der Sammel- und Rücknahmestellen anzuzeigen zu lassen: https://www.ear-system.de/ear-verzeichnis/sammel-und-ruecknahmestellen.

Datenschutz

Wir weisen alle Endnutzer von Elektro- und Elektronikaltgeräten darauf hin, dass Sie für das Löschen personenbezogener Daten auf den zu entsorgenden Altgeräten selbst verantwortlich sind.

Consignes de sécurité importantes

Veuillez lire attentivement ce manuel avant l'utilisation et le conserver pour référence ultérieure.
Lors de l'utilisation d'un appareil électrique, des précautions de base doivent toujours être prises, notamment les suivantes :
LIRE TOUTES LES INSTRUCTIONS AVANT D'UTILISER (CET APPAREIL). Le non-respect des avertissements et des instructions peut entraîner un choc électrique, un incendie et/ou des blessures graves.

AVERTISSEMENT — Pour réduire les risques d'incendie, de choc électrique ou de blessure :

Restrictions d'Usage

- Cet appareil peut être utilisé par des enfants à partir de 8 ans et par des personnes ayant des capacités physiques, sensorielles ou mentales réduites ou un manque d'expérience et de connaissances à condition qu'elles aient été placées sous surveillance ou qu'elles aient reçu des instructions concernant l'utilisation de l'appareil en toute sécurité et qu'elles comprennent les dangers encourus.
- Le film plastique peut être dangereux. Pour éviter tout risque de suffocation, tenez-le à l'écart des enfants.
- N'utilisez l'appareil qu'à l'intérieur, sur des surfaces de sol non recouvertes de tapis, comme le vinyle, le carrelage, le bois scellé, etc. Veillez à ne pas rouler sur des objets non fixés ou sur les bords d'un tapis. Le fait de faire caler la brosse peut entraîner une défaillance prématurée de la courroie.
- N'utilisez que ce qui est décrit dans ce guide de l'utilisateur. N'utilisez que les accessoires recommandés par le fabricant.
- N'exposez pas l'appareil au feu ou à une température excessive. L'exposition au feu ou à une température excessive peut provoquer une explosion.
- Ne pas utiliser dans des environnements extrêmement chauds ou froids (en dessous de 5°C /41°F ou au-dessus de 40°C /104°F). Veuillez charger l'appareil dans une température supérieure à 5°C /41°F et inférieure à 40°C /104°F).
- Ne plongez pas l'appareil dans un liquide.
- Évitez d'utiliser cet appareil pour ramasser des liquides inflammables ou combustibles, comme l'essence. Évitez d'utiliser cet appareil dans des endroits où des liquides inflammables ou combustibles peuvent être présents.
- Ne placez aucun objet dans les ouvertures. N'utilisez pas l'appareil si l'une de ses ouvertures est obstruée ; veillez à ce qu'elle soit exempte de poussière, de peluches, de cheveux et de tout ce qui pourrait empêcher la circulation de l'air.
- Ne ramassez pas de produits toxiques (eau de javel, ammoniaque, nettoyant pour canalisations, etc.) Ne pas ramasser d'objets durs ou pointus tels que du verre, des clous, des vis, des pièces de monnaie, etc.
- N'utilisez pas l'appareil dans un espace clos rempli de vapeurs de peinture à l'huile, de diluant pour peinture, de certaines substances antimites, de poussières inflammables ou d'autres vapeurs explosives ou toxiques. Ne ramassez rien qui brûle ou qui fume, comme des cigarettes, des allumettes ou des cendres chaudes.
- Ne l'utilisez pas si les filtres ne sont pas en place.
- Tenez les cheveux, les vêtements amples, les doigts et toutes les parties du corps éloignés des ouvertures et des parties mobiles de l'appareil et de ses accessoires.
- Éloignez les câbles de terre de l'appareil lorsque vous l'utilisez, car un danger peut se présenter si l'appareil passe sur un cordon d'alimentation.
- Faites très attention lorsque vous nettoyez les escaliers.

Consignes de sécurité importantes

Entretien et Stockage

- Empêchez tout démarrage involontaire. Assurez-vous que l'interrupteur est en position OFF avant de prendre ou de transporter l'appareil. Porter l'appareil avec votre doigt sur l'interrupteur ou sur un appareil sous tension dont l'interrupteur est allumé peut provoquer des accidents.
- Assurez-vous que l'appareil est placé sur une surface horizontale. N'utilisez pas l'appareil dans la même position si l'appareil est équipé d'une brosse à rouleau et que la poignée n'est pas complètement verticale. Ne stockez pas l'appareil dans un endroit où il pourrait geler.
- Éteignez et débranchez l'appareil lorsqu'il n'est pas utilisé, avant de le nettoyer, de l'entretenir ou de le réparer, et avant de le connecter ou de le déconnecter avec une brosse en mouvement.
- N'utilisez pas d'appareil endommagé ou modifié. Les piles endommagées ou modifiées peuvent avoir un comportement imprévisible et provoquer un incendie, une explosion ou un risque de blessure.
- Ne modifiez pas ou n'essayez pas de réparer l'appareil sauf comme indiqué dans les instructions d'utilisation et d'entretien.
- N'utilisez pas l'appareil avec un accessoire endommagé (eg: Base de charge, Cordon d'alimentation etc.). Si l'accessoire est endommagé, il doit être remplacé par le fabricant, son agent de service ou des personnes qualifiées similaires afin d'éviter tout danger.
- Faites effectuer l'entretien par un réparateur qualifié utilisant uniquement des pièces de rechange identiques. Cela garantira que la sécurité du produit est maintenue.

Batterie et Charge

- Pour recharger l'appareil, utilisez uniquement la base de charge fourni avec l'appareil. Utilisez uniquement la base de charge HCBN.
- Suivez toutes les instructions de chargement et ne chargez pas l'appareil en dehors de la plage de température spécifiée dans la batterie, car cela augmente le risque d'incendie.
- La base de chargement est équipée d'une fonction de séchage et ne convient que pour sécher la brosse de cet appareil.
- Maintenez le câble de la base de charge à l'écart des surfaces chauffées. Ne manipulez pas la fiche de la base de charge ou l'appareil avec des mains mouillées. Pour débrancher l'appareil, saisissez la fiche de la base de charge plutôt que le câble.
- Ne tirez pas ou ne transportez pas la base de charge par le câble, n'utilisez pas le câble comme une poignée, ne fermez pas la porte sur le câble et ne tirez pas le câble autour de bords ou de coins aigus.
- Ce produit contient des batteries qui ne peuvent être remplacées que par des techniciens qualifiés ou par le service après-vente.
- Le bloc-piles au lithium contient des substances dangereuses pour l'environnement. Avant de mettre l'appareil au rebut, veuillez d'abord retirer le bloc-piles, puis le mettre au rebut ou le recycler conformément aux lois et réglementations locales du pays ou de la région où il est utilisé.
- L'appareil doit être débranché de l'alimentation électrique lors du retrait de la batterie. Gardez les piles hors de portée des enfants. Ne mettez jamais les piles dans la bouche. En cas d'ingestion, contactez votre médecin ou le centre antipoison local.
- Dans des conditions abusives, ne jamais entrer en contact avec la pile dont le liquide peut être éjecté. En cas de contact accidentel, rincez à l'eau. Si le liquide entre en contact avec les yeux, consultez immédiatement un médecin. Le liquide éjecté de la batterie peut provoquer des irritations ou des brûlures.

Consignes de sécurité importantes

Symboles

Équipement de classe II

T 3.15A

Décalage temporel miniature lien-fusible
où 3,15 est le symbole de la caractéristique du temps/du courant

Unité d'alimentation amovible

Lire le manuel de l'opérateur

Tête de lavage motorisée pour nettoyage à aspiration d'eau

Informations DEEE
Tous les produits portant ce symbole deviennent des déchets d'équipements électriques et électroniques (DEEE dans la Directive européenne 2012/19/UE) qui ne doivent pas être mélangés aux déchets ménagers non triés. Vous devez contribuer à la protection de l'environnement et de la santé humaine en apportant l'équipement usagé à un point de collecte dédié au recyclage des équipements électriques et électroniques, agréé par le gouvernement ou les autorités locales. Le recyclage et la destruction appropriés permettront d'éviter tout impact potentiellement négatif sur l'environnement et la santé humaine. Contactez l'installateur ou les autorités locales pour obtenir plus d'informations concernant l'emplacement ainsi que les conditions d'utilisation de ce type de point de collecte.

CONSERVEZ CES INSTRUCTIONS

Pour usage domestique seulement

Par la présente, Dreame Trading (Tianjin) Co., Ltd., déclare que cet équipement est conforme aux directives et normes européennes applicables, ainsi qu'à leurs amendements. L'intégralité de la déclaration de conformité pour l'UE est disponible à l'adresse suivante: https://global.dreametech.com

Pour obtenir un manuel électronique détaillé, rendez-vous sur le site https://global.dreametech.com/pages/user-manuals-and-faqs

Présentation du produit

Liste d'emballage

Assemblage du collecteur à poussière

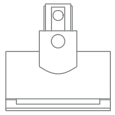

Mini-brosse motorisée

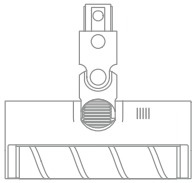

Brosse à rouleau souple

Outil combiné

Brosse à rouleau de rechange

Brosse de nettoyage

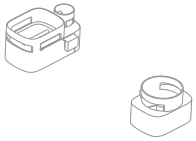

Boîtier de rangement

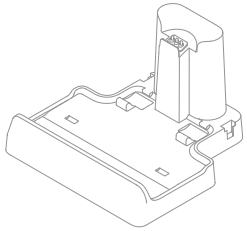

Station de chargement

Filtre de rechange

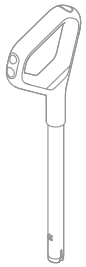

Poignée

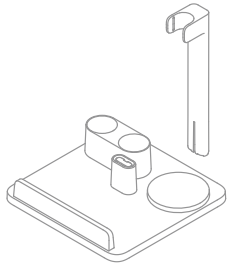

Support de rangement d'accessoire

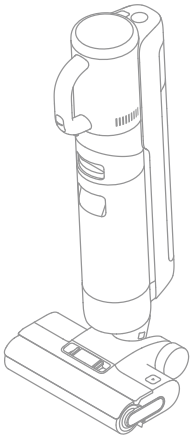

Corps Principal

Tige de rallonge

Présentation du produit

Aspirateur Lave-sol humide et sec

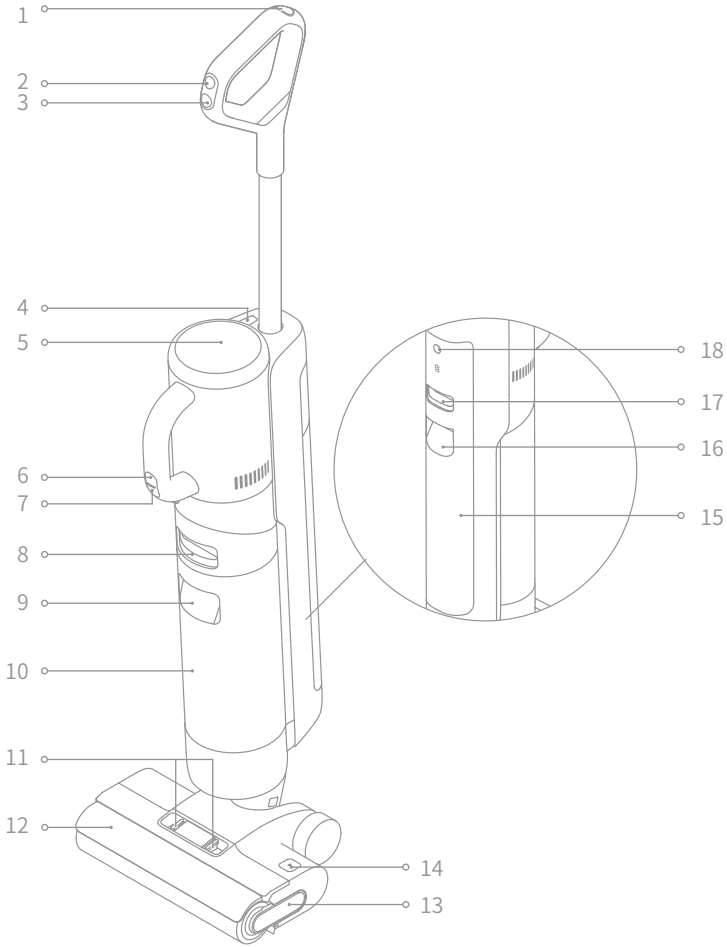

1	Bouton d'Auto-nettoyage	8	Bouton de libération du réservoir d'eau sale	15	Réservoir d'Eau Propre
2	Commutateur de mode	9	Poignée du réservoir d'eau sale	16	Poignée du réservoir d'eau propre
3	Interrupteur d'alimentation	10	Réservoir d'eau sale	17	Bouton de libération du réservoir d'eau propre
4	Bouton de libération de l'aspirateur à main	11	Boutons de déverrouillage du couvercle de la brosse à rouleau	18	Bouton de saisie vocale • Appuyez brièvement pour activer le message vocal ou régler le volume • Maintenez cette touche enfoncée pendant 3 secondes pour accéder au réglage de la langue. Appuyez sur cette touche pour passer d'une langue à l'autre. Appuyez et maintenez enfoncé pour confirmer la sélection
5	Écran d'Affichage	12	Couvercle de la brosse à rouleau		
6	Commutateur de mode de l'aspirateur à main	13	Poignée de la brosse à rouleau		
7	Interrupteur d'alimentation de l'aspirateur à main	14	Boutons de déverrouillage de la brosse à rouleau		

Présentation du produit

Station de chargement

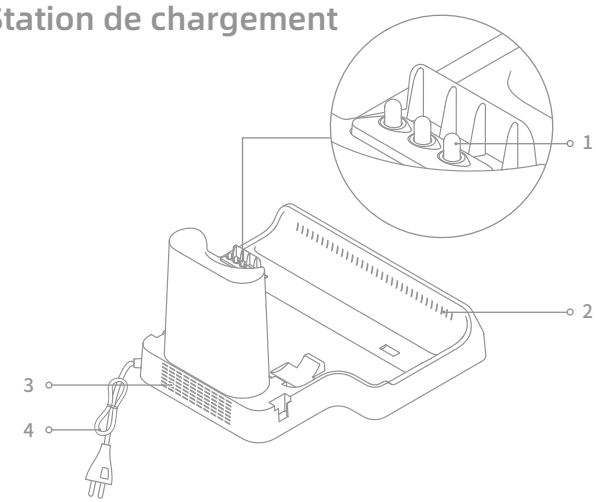

1 Contacts de charge

2 Entrée de séchage à l'air

3 Sortie de séchage à l'air

4 Cordon d'alimentation

Écran d'Affichage

Mode automatique

Mode standard

Mode Aspiration

Mode turbo

Mode de séchage

Indicateur de Charge
- Orange (charge) : Niveau de batterie <20 %
- Vert (charge) : Niveau de batterie ≥ 20 %

Indicateur de Batterie faible
- Orange : Niveau de Batterie <20%
- Vert : Niveau de Batterie ≥ 20%

Messages d'erreur

Insuffisance d'eau dans le réservoir d'eau propre

Tube bouché

Réservoir d'eau sale plein/Le réservoir d'eau sale n'est pas installé

Brosse à rouleau coincée

Remarque :Si l'appareil ne fonctionne pas correctement, l'écran affiche un message d'erreur. Veuillez consulter le tableau de dépannage pour trouver votre solution.

Installation

Installation de Poignée

Insérez l'extrémité de la poignée verticalement dans le port sur le dessus de l'aspirateur comme indiqué, vous le sentirez cliquer en place.

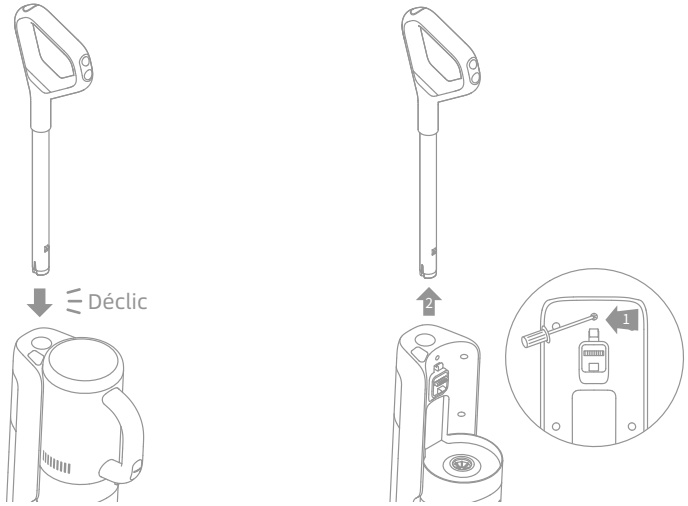

Remarque : Pour démonter la poignée, veuillez utiliser un objet dur pour atteindre le trou à l'arrière de l'aspirateur afin d'appuyer sur le contact, et en même temps tirer la poignée vers le haut.

Installation du Bac à Poussière

Installez le bac à poussière sur la station de charge.

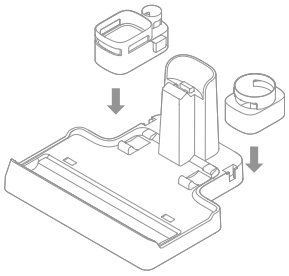

Installer le support de rangement d'accessoire

Insérez la tige de support verticalement dans le support de rangement jusqu'à ce que vous entendiez un déclic.

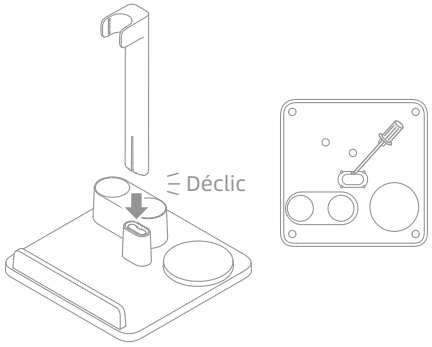

Remarque : Pour retirer la tige de support, étendez un outil dans le trou au bas du support pour enfoncer les contacts et tirez la tige vers le haut en même temps.

Mise en charge

1. Placez la station de chargement contre un mur sur un sol plat et branchez-la à une source d'alimentation. Chargez complètement l'appareil avant la première utilisation.
2. Placez l'appareil sur la station de chargement, le ϟ de l'écran s'allume pour indiquer l'état de charge. Lors de la charge, le chiffre sur l'écran d'affichage représente le niveau actuel de la batterie en pourcentage. S'il atteint 100, la batterie est entièrement chargée et le ϟ s'éteint.

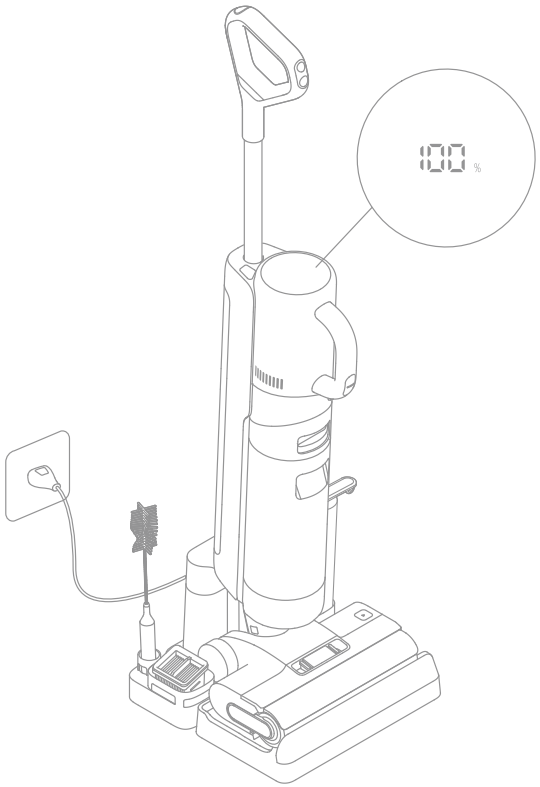

Remarque :

- si aucune opération n'est effectuée dans les 10 minutes, l'appareil passe en mode veille.
- Pour prolonger la durée de vie des piles, celles-ci se refroidissent automatiquement pendant environ une heure après une utilisation prolongée de l'appareil.

Comment utiliser

Changement de Modes

L'appareil est mis sous tension en mode Automatique par défaut, vous pouvez passer en mode Aspiration si nécessaire.

Mode automatique
Pendant le lavage du sol, l'appareil peut ajuster sa puissance d'aspiration en fonction des différentes situations.

Mode Aspiration
Si le mode Aspiration est sélectionné, l'appareil n'aspirera que l'eau et la brosse à rouleau ne sera pas humidifiée. Il n'y a pas d'eau qui sort du réservoir d'eau propre.

Mode standard
Lorsque l'appareil se transforme en aspirateur à main, il est mis sous tension par défaut en mode Standard.

Mode turbo
Appuyez sur le commutateur de mode de l'aspirateur à main pour sélectionner le mode Turbo.

Utilisé comme une laveuse de sol

1. **Remplissez le réservoir d'eau propre** : Appuyez sur le bouton de libération du réservoir d'eau propre pour retirer le réservoir. Ouvrez le couvercle du réservoir et remplissez le réservoir d'eau propre. Réinstallez le réservoir d'eau propre et assurez-vous qu'il s'enclenche en place.

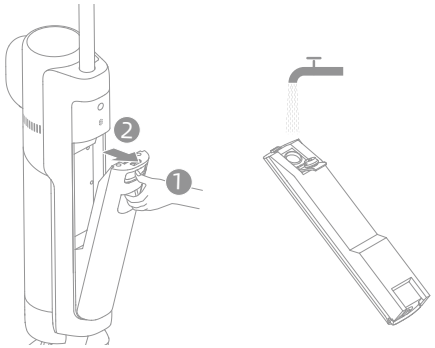

Remarque :

- Pour une meilleure performance de nettoyage, il est recommandé d'ajouter 10ml de détergent avec le bouchon de la bouteille dans le réservoir d'eau propre plein, puis de secouer doucement et uniformément pour l'utilisation.
- Pour retirer les taches résistantes, il est recommandé de remplir d'eau chaude le réservoir d'eau propre, et la température de l'eau doit être inférieure à 45 ℃ /113 ℉ .
- N'ajoutez aucun autre liquide que le nettoyant officiellement approuvé.

Comment utiliser

2. **Commencez le nettoyage** : Marchez doucement sur le couvercle de la brosse et inclinez l'appareil vers l'arrière. Appuyez sur l'interrupteur d'alimentation ⏻ pour commencer à fonctionner, appuyez sur le commutateur de mode ⟳ pour passer du mode Auto au mode Aspiration en fonction de vos besoins.

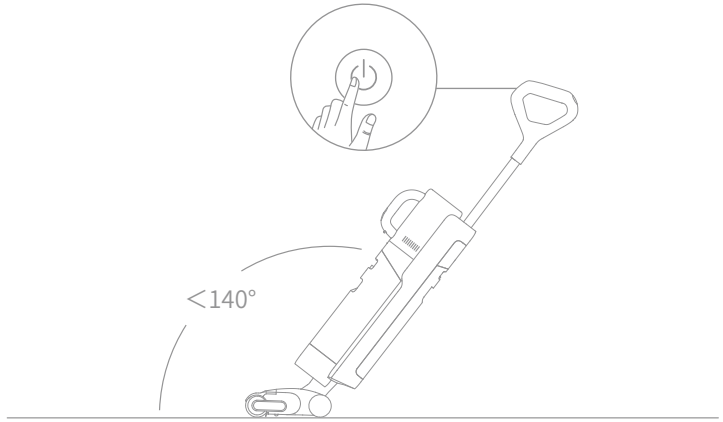

Remarque :

- Ne pas utiliser pour aspirer des liquides mousseux.
- Si l'appareil est en position verticale pendant le travail, la tâche en cours sera suspendue.
- L'appareil est adapté au nettoyage des sols, du marbre, des carreaux et autres surfaces dures.
- N'inclinez pas l'appareil vers l'arrière à plus de 140° pour éviter que l'appareil ne laisse échapper de l'eau.
- Lorsque l'appareil est en marche, ne le soulevez pas du sol, ne le déplacez pas, ne l'inclinez pas et ne le posez pas à plat. Cela pourrait provoquer l'écoulement de l'eau sale dans le moteur.

3. **Videz le réservoir d'eau sale** : Appuyez sur le bouton de libération du réservoir d'eau sale pour sortir le réservoir. Retirez le couvercle du réservoir et versez l'eau sale. Fermez le couvercle du réservoir et réinstallez le réservoir avant de l'utiliser.

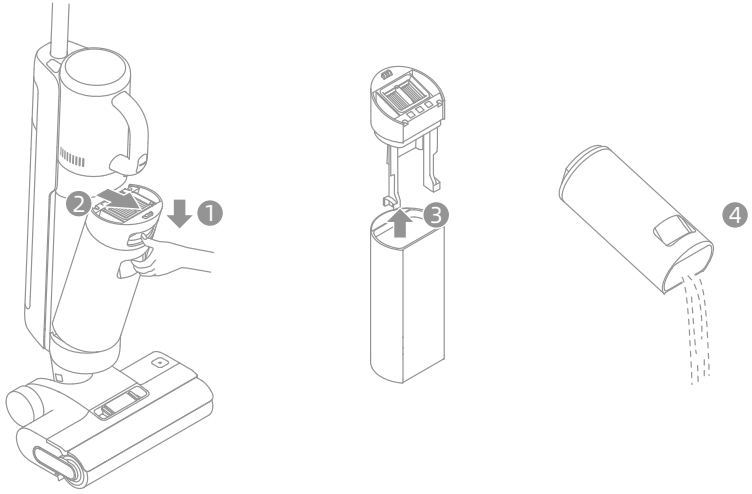

Comment utiliser

Mode autonettoyant

1. Replacez l'appareil sur la station après avoir terminé le nettoyage.
2. Appuyez sur le bouton d'auto-nettoyage en haut de la poignée pour démarrer/arrêter l'auto-nettoyage.
3. Videz le Réservoir d'Eau usée lorsque l'autonettoyage est terminé. Ensuite, l'appareil passe en mode séchage. Appuyez sur le bouton ≋ pour quitter le mode de séchage.

Remarque : La fonction d'auto-nettoyage ne peut être activée que lorsque l'appareil est en cours de chargement et que le niveau de la batterie est supérieur à 15%.

Mode de séchage

1. Appuyez sur le bouton d'autonettoyage ≋ et maintenez-le enfoncé pendant 3 secondes pour activer le mode de séchage.
2. L'appareil sera chargé une fois le séchage terminé.

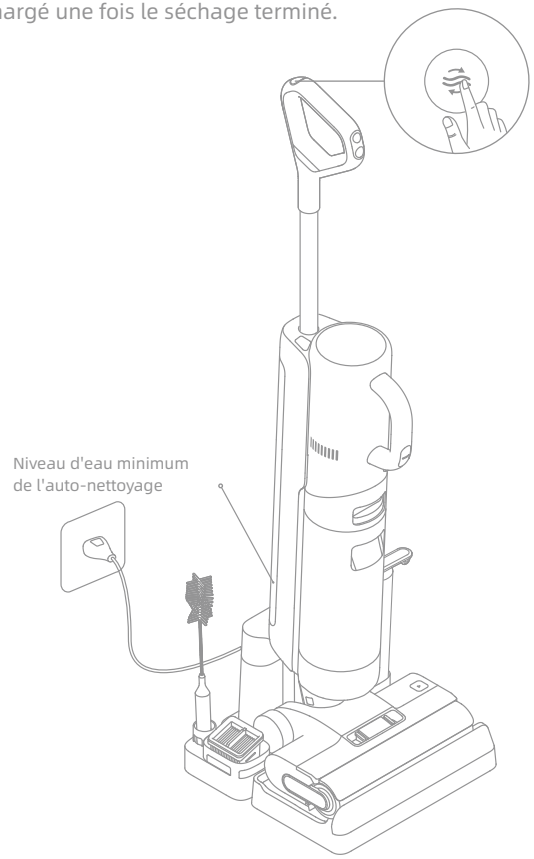

Remarque :

- Nettoyez la station de charge s'il reste des taches sur la station une fois l'autonettoyage terminé.
- Si vous nettoyez la brosse à rouleau manuellement, veuillez le faire sécher à l'air libre ou en utilisant le mode de séchage plusieurs fois.

Comment utiliser

Utilisation comme aspirateur à main

1. Appuyez sur le bouton de libération de l'aspirateur à main pour le retirer.
2. Installez l'ensemble du collecteur à poussière et les autres accessoires comme indiqué sur le schéma jusqu'à ce que vous entendiez un clic.
3. Appuyez brièvement sur l'interrupteur d'alimentation de l'aspirateur à main ⏻ pour commencer à fonctionner. Appuyez brièvement sur le commutateur de mode de l'aspirateur ◯ pour passer du mode standard au mode turbo en fonction de vos besoins.

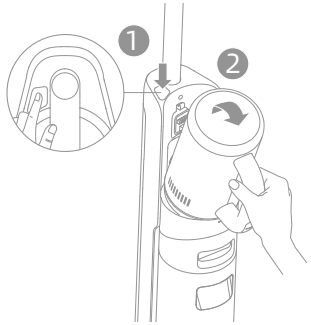

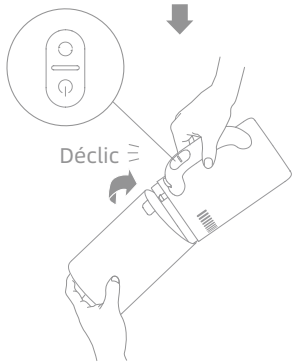

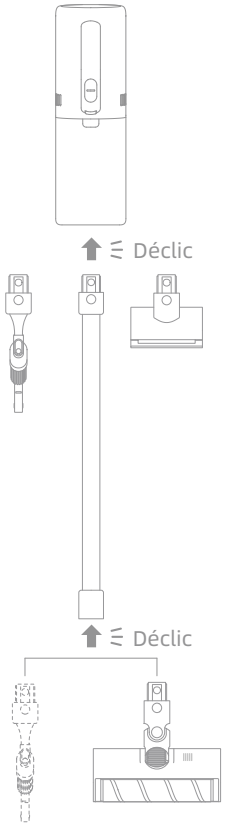

Remarque : La petite brosse motorisée ne doit pas être utilisée avec la tige d'extension.

Comment utiliser

Utilisation de différents accessoires

Outil combiné: Pour nettoyer les coins, les escaliers, les canapés, les tables basses et autres espaces étroits.

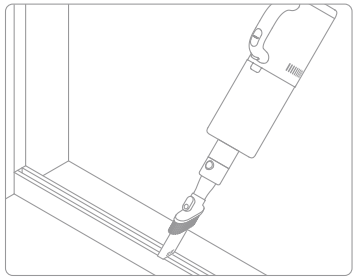

Brosse à rouleau souple: Pour le nettoyage de sols durs tels que le marbre et les planchers.

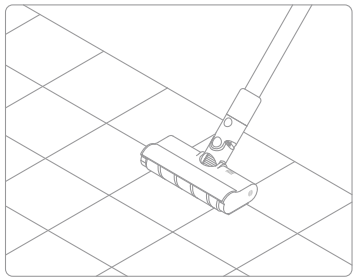

Mini-brosse motorisée: Pour l'aspiration de poussière, poils d'animaux et autres résidus tenaces sur des canapés, linges de lit et autres surfaces en tissu.

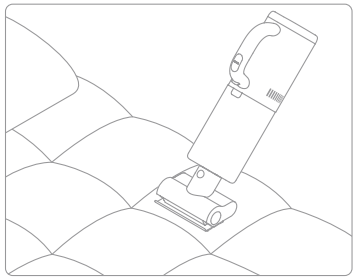

Support de rangement d'accessoire: Rangez le bac à poussière, la brosse à rouleau souple, l'outil combiné et la petite brosse motorisée sur le support comme indiqué sur le schéma.

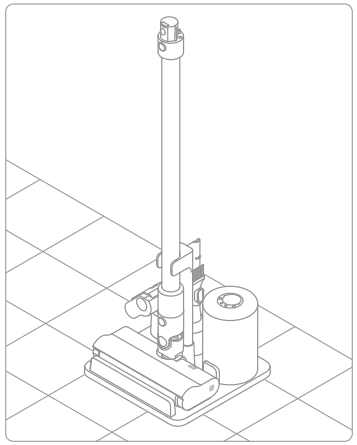

ATTENTION ! NE rangez PAS l'aspirateur à main sur le support de rangement d'accessoire pour éviter de l'endommager.

Boîtier de rangement: Rangez la brosse de nettoyage, le filtre et la brosse à rouleau dans le boîtier de rangement comme indiqué sur le schéma.

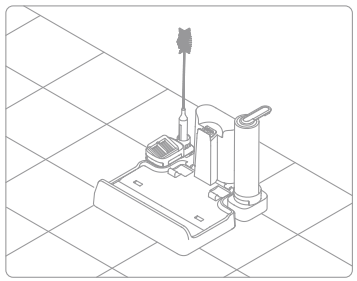

Entretien et maintenance

Conseils :

- Éteignez l'appareil avant de procéder à l'entretien et/ou à la maintenance. Ne touchez pas l'interrupteur d'alimentation.
- Les pièces doivent être remplacées si nécessaire, veuillez utiliser les pièces désignées par l'usine d'origine afin de ne pas endommager le produit en raison d'une inadéquation.
- Si l'appareil n'est pas utilisé pendant une période prolongée, chargez-le complètement, débranchez l'adaptateur d'alimentation et rangez l'appareil dans un endroit frais, peu humide et à l'abri des rayons directs du soleil. Pour éviter une décharge excessive de la batterie, chargez l'appareil au moins une fois tous les 3 mois.

Nettoyage du réservoir d'eau sale et du filtre

1. Appuyez sur le bouton de libération du réservoir d'eau sale et sortez le réservoir d'eau sale.

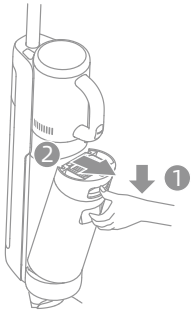

2. Retirez le filtre du couvercle du réservoir d'eau sale. Retirez le couvercle du réservoir et versez l'eau sale.

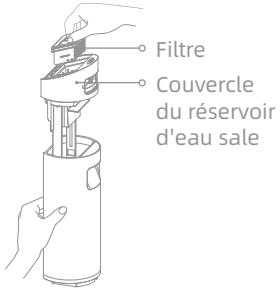

3. Rincez le réservoir d'eau sale et le couvercle du réservoir avec de l'eau propre. Nettoyez la paroi intérieure du réservoir avec la brosse de nettoyage fournie.

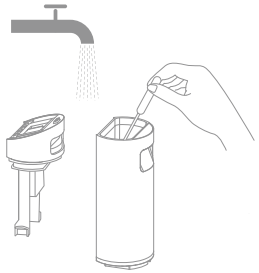

4. Fermez le couvercle du réservoir d'eau sale, réinstallez le réservoir et assurez-vous que le réservoir s'enclenche en place.

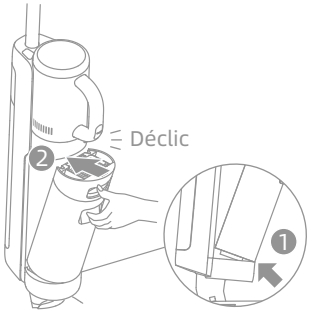

Remarque :

- Il est recommandé de nettoyer le réservoir d'eau sale après chaque utilisation.
- Il est recommandé de remplacer le filtre tous les 3 à 6 mois.
- lorsque le filtre est sale et doit être lavé, rincez-le à l'eau. Il doit être complètement sec avant d'être utilisé.

Entretien et maintenance

Nettoyage du tube et du capteur de saleté

Retirez le réservoir d'eau sale, essuyez le tube et le capteur de saleté avec un chiffon humide avant de les utiliser.

Nettoyage de l'assemblage du collecteur à poussière

1. Appuyez sur le bouton de libération du collecteur à poussière et retirez le collecteur.

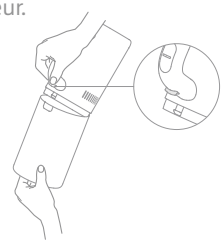

2. Retirez le filtre et l'ensemble cyclone du collecteur à poussière, puis videz le collecteur.

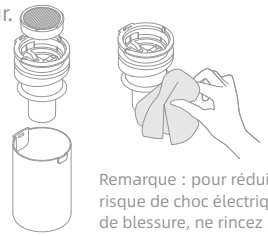

Remarque : pour réduire le risque de choc électrique ou de blessure, ne rincez pas l'ensemble cyclone à l'eau.

3. Tapotez doucement le filtre ou nettoyez-le avec la brosse de nettoyage. Rincez le filtre et le collecteur à poussière à l'eau.

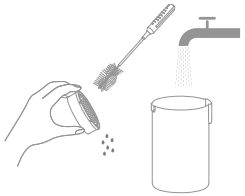

4. Séchez complètement le filtre et le collecteur à poussière avant de les utiliser.

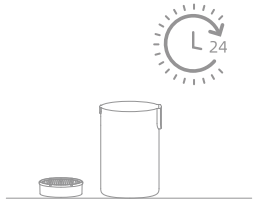

Remarque :

- Il est recommandé de nettoyer le collecteur à poussière après chaque utilisation ou lorsque la quantité de poussière y atteint la ligne MAX.
- Il est recommandé de remplacer le filtre tous les 3 à 6 mois.

Nettoyage de la brosse

1. Tout d'abord, appuyez sur les boutons de libération du couvercle de la brosse à rouleau vers l'intérieur des deux côtés pour retirer le couvercle. Ensuite, appuyez sur le bouton de libération de la brosse à rouleau et sa poignée sort. Tirez sur la poignée pour retirer la brosse à rouleau.

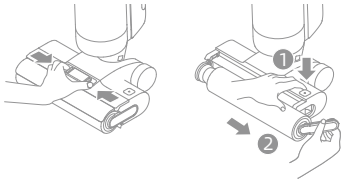

2. Nettoyez les cheveux et les débris emmêlés sur la brosse à rouleau avec la brosse de nettoyage fournie. Rincez la brosse à rouleau à l'eau claire et séchez-le complètement.

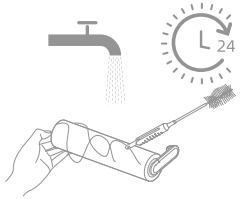

Entretien et maintenance

3. Essuyez l'entrée d'aspiration avec un chiffon sec ou un tissu humide. Ne rincez pas l'ensemble de la brosse à l'eau.

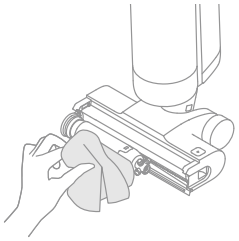

4. Après avoir nettoyé la brosse à rouleau, remettez en place la brosse et son couvercle. Vous entendrez un clic pour indiquer qu'ils sont bien en place.

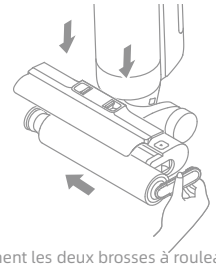

Remarque :

- Nettoyez selon les besoins. Il est recommandé d'utiliser alternativement les deux brosses à rouleau fournies.
- Il est recommandé de remplacer la brosse à rouleau tous les 3 à 6 mois.

Nettoyage de la brosse à rouleau souple

1. Comme représenté sur l'illustration, appuyez sur le bouton de déverrouillage de la brosse à rouleau pour dégager le rouleau de la fente.

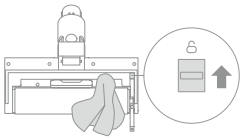

2. Si elle est sale, rincez la brosse à rouleau avec de l'eau propre. Installez la brosse à rouleau debout jusqu'à ce qu'elle soit complètement sèche.

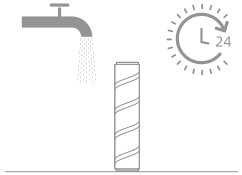

Nettoyage de la mini-brosse motorisée

1. Utilisez une pièce comme indiqué pour tourner le verrou dans le sens antihoraire, et retirez la brosse à rouleau jusqu'à ce que vous entendiez un déclic.

2. Si elle est sale, rincez la brosse à rouleau avec de l'eau propre. Installez la brosse à rouleau debout jusqu'à ce qu'elle soit complètement sèche.

Indication pour la panne

Si une erreur se produit, l'appareil s'arrête de fonctionner. Veuillez consulter le tableau suivant pour le dépannage. Si le problème persiste, veuillez contacter le service clientèle.

Erreur	Cause Possible	Solution
L'appareil ne fonctionne pas.	L'appareil n'a plus de batterie ou son niveau de batterie est faible.	Chargez complètement sa batterie avant de l'utiliser.
	L'appareil est en position verticale.	Inclinez l'appareil vers l'arrière.
	L'appareil surchauffe en raison d'une obstruction et la coupure haute température s'est activée.	Eliminez l'obstruction et attendez que la température redevienne normale.
	Le réservoir d'eau sale est plein.	Videz le réservoir d'eau sale.
	La poignée ou le réservoir d'eau sale ne sont pas correctement installés.	Assurez-vous que la poignée ou le réservoir d'eau sale sont correctement positionnés.
L'appareil se charge lentement.	La température de la batterie est trop basse ou trop élevée.	Attendez que la température de la batterie redevienne normale.
La puissance d'aspiration de l'appareil est faible.	Le filtre est bouché.	Nettoyez le réservoir d'eau sale et le filtre qui se trouve dans le collecteur à poussière.
	Il y a des corps étrangers dans le tube et l'entrée d'aspiration ou le tube et l'entrée d'aspiration sont bloqués.	Nettoyez le tube et l'entrée d'aspiration.
Le moteur émet un bruit étrange.	Il y a trop d'eau sale dans le réservoir d'eau usée.	Videz le réservoir d'eau sale.
	L'ouverture d'aspiration principale est bloquée.	Éliminez tout blocage dans l'ouverture d'aspiration principale.
L'indicateur d'état de la batterie ne s'allume pas pendant la charge.	La prise de la station de charge n'est pas insérée correctement dans la prise électrique.	Assurez-vous que la prise de la station de charge est bien insérée.
	L'appareil n'est pas placé correctement sur la station de chargement.	Assurez-vous que l'appareil est placé correctement sur la base de chargement.
Il n'y a pas d'eau qui sort de l'appareil.	Le réservoir d'eau propre n'a pas été installé en place ou le réservoir d'eau propre est vide.	Réinstallez ou remplissez le réservoir d'eau propre.
	Il faut 30 secondes pour humidifier le rouleau-brosse.	Mettez l'appareil en marche et vérifiez à nouveau dans 30 secondes.

Indication pour la panne

Fuite d'eau par le haut du réservoir d'eau sale.	Un choc ou une traction brutale provoque l'entrée d'eau dans le moteur.	Déplacez doucement l'aspirateur d'avant en arrière lorsque vous le mettez en marche.
	Le filtre n'est pas complètement sec après avoir été nettoyé.	Séchez complètement le filtre avant de l'utiliser.
L'autonettoyage a échoué.	La brosse à rouleau est peut-être bloquée par de grosses particules.	Ouvrez le couvercle de la brosse à rouleau pour la vérifier et nettoyer.
	L'appareil n'est pas chargé.	Assurez-vous que l'appareil est chargé avant d'activer la fonction d'autonettoyage.
	L'autonettoyage ne peut pas être activé si le restant de la batterie est inférieur à 15%.	La fonction d'auto-nettoyage ne peut être activée que lorsque l'aspirateur est chargé et que le restant de la batterie est supérieur à 15%.
	Le réservoir d'eau sale n'est pas installé en place ou le réservoir d'eau sale est plein.	Réinstallez ou videz le réservoir d'eau sale.
	Le réservoir d'eau propre n'a pas été installé en place ou le réservoir d'eau propre est vide.	Réinstallez ou remplissez le réservoir d'eau propre.
Performances de séchage médiocre	La sortie et l'entrée d'air de la base de charge sont peut-être bloquées.	Vérifiez et éliminez l'obstruction de la sortie et de l'entrée d'air.

Pour des services supplémentaires, veuillez nous contacter via aftersales@dreame.tech
https://global.dreametech.com

Messages d'erreur et Solutions

Si vous devez prêter attention à une anomalie quelconque pendant l'utilisation du produit, l'écran affichera un message d'avertissement. Vous devez suivre les instructions à l'écran pour que les performances restent normales.

Icône d'erreur	Cause Possible	Solutions
	Insuffisance d'eau dans le réservoir d'eau propre	Remplissez le réservoir d'eau propre.
	Réservoir d'eau sale plein	Videz le réservoir d'eau sale.
	Le réservoir d'eau sale n'est pas installé	Installez le réservoir d'eau sale.
	Brosse à rouleau coincée	Nettoyez la brosse à rouleau avec la brosse de nettoyage fournie.
	Tube bouché	Vérifiez si le filtre est bouché. Vous pouvez également nettoyer le tube et le capteur de saleté.

Code d'erreur	Cause Possible	Solutions
E1-E7	Erreur	Redémarrez l'appareil pour le dépannage. Si le problème persiste, veuillez contacter le service clientèle.
H1-H6		
H7	Défaillance de la batterie	Veuillez contacter le service clientèle.

Caractéristiques

Aspirateur eau et poussières			
Modèle	HHV4	Puissance nominale	300 W
Tension nominale	21,6 V ⎓	Tension de charge	27 V ⎓
Capacité du réservoir d'eau sale	700 mL	Capacité serbatoio dell'acqua pulita	900 mL
Temps de charge	Environ. 4,5 heures	Temps de séchage	30 min environ
Station de chargement			
Modèle	HCBN	Puissance nominale	235 W
Entrée	220-240 V∼ 50-60 Hz	Sortie	27 V ⎓ 1,6 A
Tête de nettoyage motorisée			
Modèle	HCR14B		
Tension nominale	21,6 V ⎓	Puissance nominale	50 W

* La puissance nominale est mesurée pendant une période représentative au cours de laquelle l'appareil fonctionne à pleine puissance au début, avec les fonctions de charge et de séchage simultanément activées.

Mise au rebut et retrait de la batterie

La batterie lithium-ion intégrée contient des substances dangereuses pour l'environnement. Avant de mettre la batterie au rebut, assurez-vous qu'elle est retirée par des techniciens qualifiés et mise au rebut dans un centre de recyclage approprié.

- la batterie doit être retirée de l'appareil avant d'être mise au rebut ;
- l'appareil doit être déconnecté du réseau électrique lors du retrait de la batterie ;
- la batterie doit être mise au rebut en toute sécurité.

Guide de retrait

1. Retirez l'écran d'affichage en le faisant tourner à l'aide d'un outil.
2. Retirez tour à tour les vis du couvercle de la batterie, puis faites levier pour ouvrir le couvercle avec les outils appropriés.
3. Débranchez les bornes entre la batterie et la carte de circuit imprimé pour retirer la batterie.

ATTENTION :

- Avant de retirer la batterie, débranchez l'appareil et videz la batterie autant que possible.
- Les batteries inutilisées doivent être mises au rebut dans un centre de recyclage approprié.
- Ne pas exposer à un environnement à haute température pour éviter les risques d'explosion.
- Dans des conditions abusives, un liquide peut être éjecté de la batterie. En cas de contact, rincez à l'eau et consultez un médecin.

Points de collecte sur www.quefairedemesdechets.fr
Privilégiez la réparation ou le don de votre appareil !

Istruzioni Importanti per la Sicurezza

Leggere attentamente questo manuale prima dell'uso e conservarlo per riferimento futuro.
Quando si utilizza un apparecchio elettrico, è necessario seguire sempre le precauzioni di base, comprese le seguenti:
LEGGERE TUTTE LE ISTRUZIONI PRIMA DI UTILIZZO (QUESTO APPARECCHIO). La mancata osservanza delle avvertenze e delle istruzioni può provocare scosse elettriche, incendi e/o lesioni gravi.

AVVERTENZA - Per ridurre il rischio di incendi, scosse elettriche o lesioni:

Restrizioni di Utilizzo

- Questo prodotto non deve essere utilizzato da bambini di età inferiore a 8 anni, né da persone con deficit fisici, sensoriali, cognitivi, esperienza o conoscenza limitata, senza la supervisione di un genitore o tutore, al fine di garantire la sicurezza del funzionamento ed evitare eventuali rischi. La pulizia e la manutenzione non devono essere eseguite da bambini senza supervisione.
- La pellicola di plastica può essere pericolosa. Per evitare il pericolo di soffocamento, tenerlo lontano dalla portata dei bambini.
- Utilizzare solo in interni, su superfici non rivestite di tappetto come vinile, piastrelle, legno sigillato, ecc. Fare attenzione a non calpestare oggetti sciolti o bordi di tappeti. Lo stallo della spazzola può provocare un guasto prematuro della cinghia.
- Utilizzare solo come descritto in questa guida per l'utente. Utilizzare solo gli accessori consigliati dal produttore.
- Non esporre l'apparecchio a fiamme o temperature eccessive. L'esposizione al fuoco o ad una temperatura eccessiva può provocare un'esplosione.
- Non usare in ambienti estremamente caldi o freddi (sotto 5°C /41°F o sopra 40°C/104°F). Per favore ricarica l'apparecchio a temperature superiori a 5°C /41°F e inferiori a 40°C / 104°F).
- Non immergere l'apparecchio in liquidi.
- Non usare per raccogliere liquidi infiammabili o combustibili, come benzina. Non usare in aree dove possono essere presenti liquidi infiammabili o combustibili.
- Non mettere nessun oggetto nelle aperture. Non usare l'apparecchio quando una qualsiasi apertura è ostruita; mantieni esente da polvere, lanugine, capelli e qualsiasi cosa possa inibire il flusso d'aria.
- Non raccogliere materiale tossico (candeggina a base di cloro, ammoniaca, detergente per scarichi, ecc.). Non raccogliere oggetti duri o appuntiti come vetro, chiodi, viti, monete, ecc.
- Non utilizzare l'apparecchio in uno spazio chiuso pieno di vapori emessi da vernici a base di olio, diluenti per vernici, alcune sostanze antitarme, polvere infiammabile o altri vapori esplosivi o tossici. Non raccogliere nulla che stia bruciando o fumando, come sigarette, fiammiferi o cenere calda.
- Non utilizzarlo senza filtri in posizione.
- Tenere i capelli, i vestiti larghi, le dita e tutte le parti del corpo lontani dalle aperture e dalle parti in movimento dell'apparecchio e dei suoi accessori.
- Tieni i cavi di messa a terra lontani dall'apparecchio durante l'uso, poiché un pericolo potrebbe verificarsi se l'apparecchio passa su un cavo di alimentazione.
- Prestare particolare attenzione durante la pulizia delle scale.

Istruzioni Importanti per la Sicurezza

Manutenzione e Conservazione

- Impedire l'avviamento accidentale. Assicurarsi che l'interruttore sia in posizione OFF prima di sollevare o trasportare l'apparecchio. Trasportare l'apparecchio con il dito sull'interruttore o mettere sotto tensione l'apparecchio con l'interruttore acceso può provocare incidenti.
- Assicurarsi che l'apparecchio sia posizionato su una superficie orizzontale. Non utilizzare l'apparecchio nella stessa posizione se è dotato di spazzola rotante e il manico non è completamente in posizione verticale. Non riporre l'elettrodomestico in un luogo in cui potrebbe gelare.
- Spegni e scollega l'apparecchio quando non è in uso, prima di pulirlo, manutenzionarlo o ripararlo, e prima di collegarlo o scollegarlo con una spazzola mobile.
- Non utilizzare un apparecchio danneggiato o modificato. Le batterie danneggiate o modificate possono presentare un comportamento imprevedibile con conseguenti incendi, esplosioni o rischio di lesioni.
- Non modificare o tentare di riparare l'apparecchio salvo quanto indicato nelle istruzioni per l'uso e la cura.
- Non usare l'apparecchio con un accessorio danneggiato (es: Base di ricarica, Cavo di alimentazione, ecc.). Se l'accessorio è danneggiato, deve essere sostituito dal produttore, dal suo agente di servizio o da persone persona con qualifica similare al fine di evitare pericoli.
- Far eseguire la manutenzione da un tecnico qualificato utilizzando solo parti di ricambio identiche. Ciò garantirà il mantenimento della sicurezza del prodotto.

Batteria e Ricarica

- Ai fini della ricarica dell'apparecchio, usa solo la base di ricarica fornita con questo apparecchio. Usa solo con base di ricarica HCBN.
- Segui tutte le istruzioni per la ricarica e non ricaricare l'apparecchio al di fuori dell'intervallo di temperatura specificato nella batteria, poiché ciò aumenta il rischio di incendio.
- La base di ricarica è dotata di funzione di asciugatura ed è adatta solo per asciugare la spazzola di questo apparecchio.
- Tieni il cavo della base di ricarica lontano da superfici riscaldate. Non maneggiare la spina della base di ricarica o l'apparecchio con le mani bagnate. Per scollegare, afferra la spina della base di ricarica, anziché il cavo.
- Non tirare o trasportare la base di ricaricatramite il cavo, usare il cavo come maniglia, chiudere la porta sul cavo o tirare il cavo attorno a spigoli vivi o angoli.
- Questo prodotto contiene batterie che possono essere sostituite solo da tecnici qualificati o dal servizio post-vendita.
- La batteria al litio contiene sostanze pericolose per l'ambiente. Prima di smaltire l'apparecchio, rimuovi prima il pacco batteria, quindi smaltiscilo o riciclalo in conformità con le leggi e le normative locali del paese o della regione in cui è usato.
- L'apparecchio deve essere scollegato dall'alimentazione quando rimuovi la batteria. Tieni le batterie fuori dalla portata dei bambini. Non mettere mai le batterie in bocca. In caso di ingestione, contatta il tuo medico o il controllo antiveleni locale.
- In condizioni abusive, non contattare mai la batteria da cui potrebbe essere espulso il liquido. In caso di contatto accidentale, sciacqua con acqua. Se il liquido viene a contatto con gli occhi, consulta immediatamente un medico. Il liquido espulso dalla batteria può causare irritazioni o ustioni.

Istruzioni Importanti per la Sicurezza

Simboli

Apparecchiature di classe II

T 3.15A

Lasso di tempo miniatura collegamento del fusibile
dove 3,15 è il simbolo della caratteristica del tempo / corrente

Unità di alimentazione staccabile

Leggi il manuale dell'operatore

Testa pulente motorizzata per la pulizia ad aspirazione dell'acqua

Informazioni RAEE
Tutti i prodotti contrassegnati da questo simbolo sono rifiuti di apparecchiature elettriche ed elettroniche (RAEE in base alla direttiva 2012/19/UE) che non devono essere smaltiti assieme a rifiuti domestici non differenziati. Al contrario, è necessario proteggere l'ambiente e la salute umana consegnando i rifiuti a un punto di raccolta autorizzato al riciclaggio di rifiuti di apparecchiature elettriche ed elettroniche, predisposto dalla pubblica amministrazione o dalle autorità locali. Lo smaltimento e il riciclaggio corretti aiutano a prevenire conseguenze potenzialmente negative all'ambiente e alla salute umana. Contattare l'installatore o le autorità locali per ulteriori informazioni sulla sede e per i termini e le condizioni di tali punti di raccolta.

SALVARE QUESTE ISTRUZIONI

Solo Per Uso Domestico

Scatola	Manuale	Borsa	Pellicola	Pellicola	Maniglia
PAP 20	PAP 22	CPE 7	PET 1	PP 5	PE 4/PP 5
Carta		Plastica			
RACCOLTA DIFFERENZIATA					
Verifica le disposizioni del tuo Comune. Separa le componenti e conferiscile in modo corretto.					

Con la presente, Dreame Trading (Tianjin) Co., Ltd., dichiara che questo apparecchio è conforme alle direttive applicabili e alle norme europee, nonché ai relativi emendamenti. Il testo completo della dichiarazione di conformità UE è disponibile al seguente indirizzo Internet: https://global.dreametech.com

Il manuale elettronico dettagliato è disponibile all'indirizzo
https://global.dreametech.com/pages/user-manuals-and-faqs

Introduzione del Prodotto

Lista Imballaggio

Assemblaggio del Contenitore della Polvere

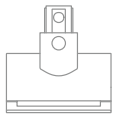

Minispazzola Motorizzata

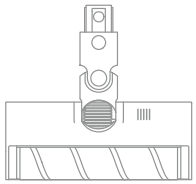

Pennello a Rullo Morbido

Strumento Combinato

Spazzola a Rullo di Ricambio

Spazzola per la Pulizia

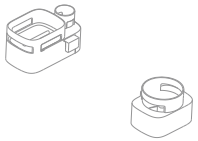

Scatola di Stoccaggio

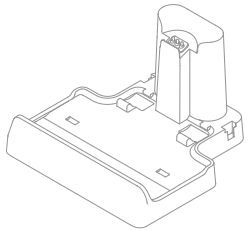

Base di Ricarica

Filtro di Ricambio

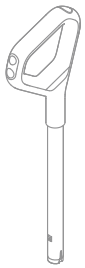

Maniglia

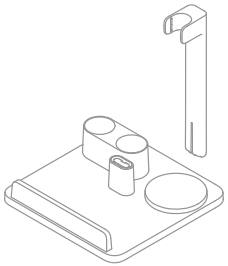

Supporto per lo Stoccaggio degli Accessori

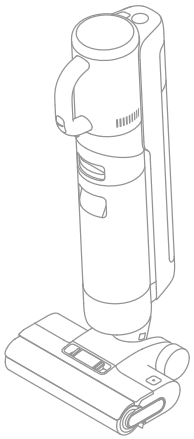

Dispositivo Principale

Asta di Prolunga

Introduzione del Prodotto

Aspirapolvere a Pavimento Umido e Asciutto

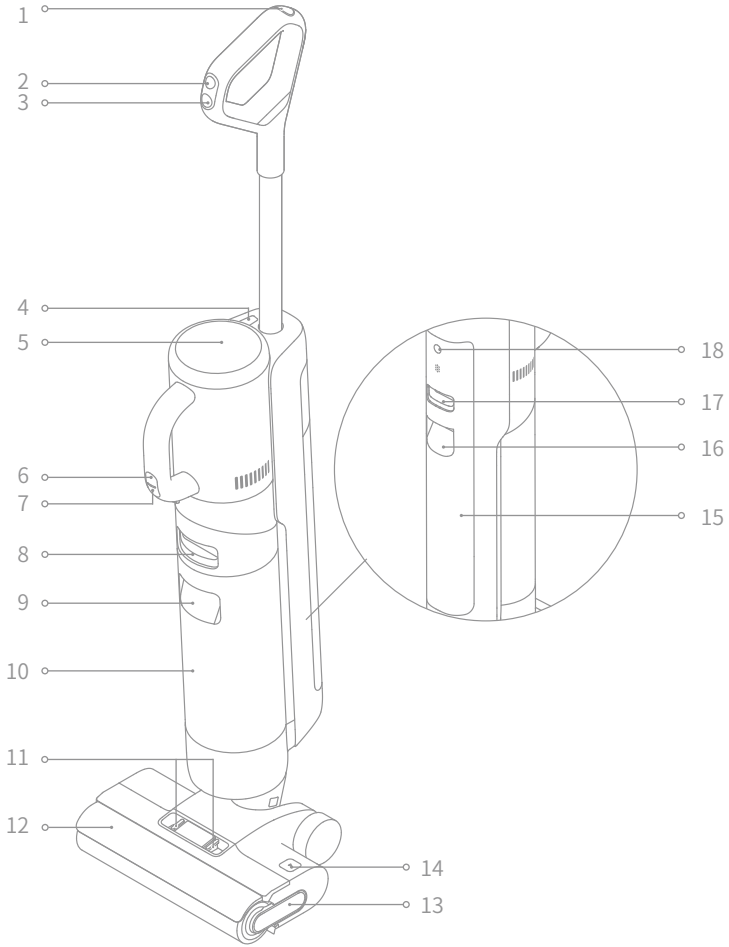

1 Pulsante di Autopulizia

2 Interruttore di Modalità

3 Interruttore di Alimentazione

4 Pulsante di Rilascio dell'Aspirapolvere

5 Schermo di Visualizzazione

6 Interruttore della Modalità di Aspirapolvere Manuale

7 Interruttore di Alimentazione dell'Aspirapolvere Manuale

8 Pulsante di Rilascio del Serbatoio dell'Acqua Usato

9 Maniglia del Serbatoio dell'Acqua Usata

10 Serbatoio dell'Acqua Usato

11 Pulsanti di Rilascio del Coperchio del Rullo della Spazzola

12 Coperchio del Rullo della Spazzola

13 Maniglia del Rullo della Spazzola

14 Pulsante di Rilascio del Rullo della Spazzola

15 Serbatoio dell'Acqua Pulita

16 Maniglia del Serbatoio dell'Acqua Pulita

17 Pulsante di Rilascio del Serbatoio dell'Acqua Pulita

18 Pulsante Vocale
- Premere brevemente per attivare il messaggio vocale o regolare il volume
- Premi e tieni premuto per 3 secondi per accedere alle impostazioni della lingua. Premi per passare da una lingua all'altra. Premi e tieni premuto per confermare la selezione

Introduzione del Prodotto

Base di Ricarica

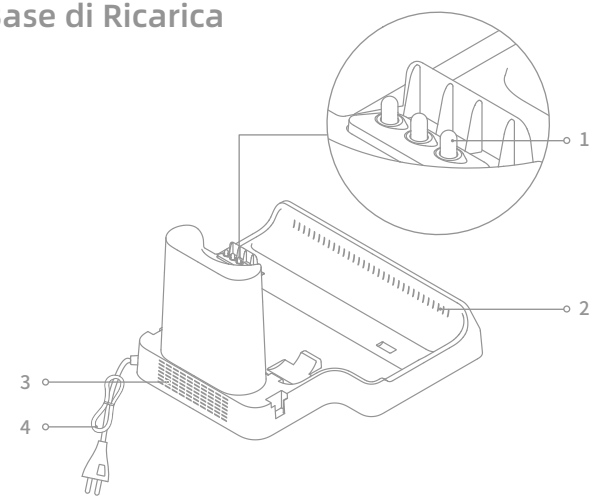

1 Contatti di Ricarica

2 Ingresso di Asciugatura dell'Aria

3 Uscita di Asciugatura dell'Aria

4 Cavo di Alimentazione

Schermo di Visualizzazione

Modalità Auto

Modalità Standard

Modalità di Aspirazione

Modalità Turbo

Modalità di Asciugatura

Indicatore di Ricarica
- Arancione (in carica): Livello batteria <20%
- Verde (in carica): Livello batteria ≥ 20%

Indicatore di Batteria Bassa
- Arancione: Livello della batteria <20%
- Verde: Livello della batteria ≥ 20%

Messaggi di Errore

Acqua insufficiente nel serbatoio dell'acqua pulita

Tubo Bloccato

Serbatoio dell'acqua usato pieno/ Serbatoio dell'acqua usata non installato

Rullo della spazzola bloccato

Nota: Se l'apparecchio non funziona correttamente, la visualizzazione dello schermo mostrerà un messaggio di errore. Per favore fai riferimento alla tabella di risoluzione dei problemi per trovare la tua soluzione.

Installazione

Installazione della Maniglia

Inserire il fondo della maniglia verticalmente nella porta sulla parte superiore dell'aspirapolvere secondo la direzione mostrata nella figura e l'installazione è riuscita quando si sente un clic.

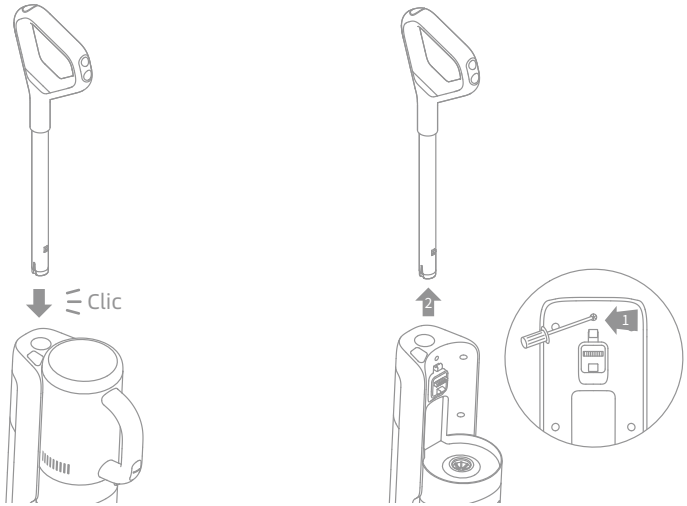

Nota: Per smontare la maniglia, utilizzare un oggetto duro per raggiungere il foro sul retro dell'aspirapolvere per premere il contatto e allo stesso tempo estrarre la maniglia verso l'alto.

Installare la Scatola di Stoccaggio

Installa la scatola di stoccaggio sulla base di ricarica.

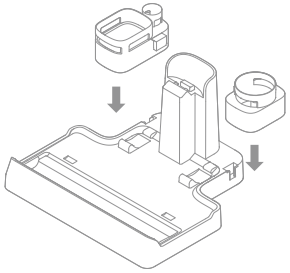

Installazione del supporto per gli accessori

Inserire l'asta di supporto verticalmente nel supporto di stoccaggio fino a sentire uno scatto.

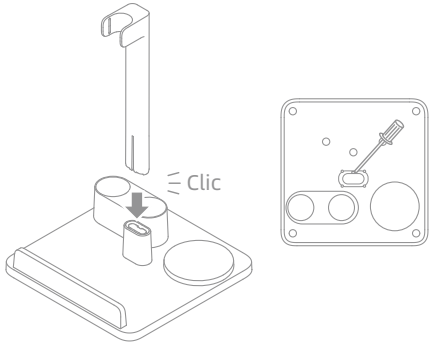

Nota: Per rimuovere l'asta di supporto, inserire un utensile nel foro sul fondo del supporto per premere i contatti e tirare contemporaneamente l'asta verso l'alto.

In ricarica

1. Posiziona la base di ricarica contro una parete su un terreno pianeggiante e collegala a una fonte di alimentazione. Ricarica completamente l'apparecchio prima del primo uso.
2. Posiziona l'apparecchio sulla base di ricarica, il ϟ sullo schermo si illuminerà per indicare lo stato di ricarica. Durante la ricarica, il numero sullo schermo di visualizzazione rappresenta il livello attuale della batteria in percentuale. Quando il numero raggiunge 100, la batteria è completamente carica e il ϟ si spegnerà.

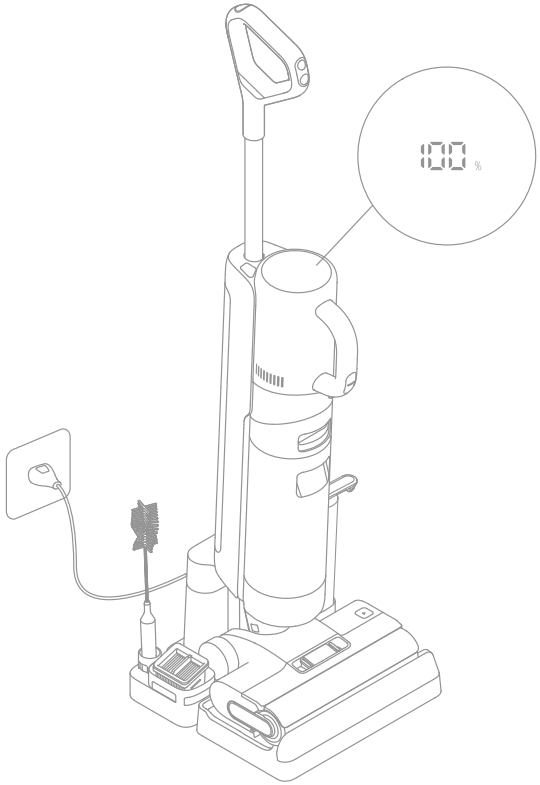

Nota:

- Se non viene eseguita alcuna operazione entro 10 minuti, l'apparecchio entrerà in modalità di sospensione.
- Per rimuovere le macchie più ostinate, si consiglia di riempire il serbatoio dell'acqua pulita con acqua calda, a una temperatura inferiore a 45 ℃ /113 ℉ .
- Per prolungare la durata della batteria, la batteria continua a raffreddarsi automaticamente per circa un'ora dopo che hai usato l'apparecchio per un lungo periodo.

Istruzioni per l'Uso

Cambiare le Modalità

L'apparecchio è acceso in modalità Automatica per impostazione predefinita, puoi passare alla modalità di aspirazione se necessario.

Modalità Auto
Durante il lavaggio del pavimento, l'apparecchio può regolare la propria potenza di aspirazione secondo le diverse situazioni.

Modalità di Aspirazione
Se è selezionata la modalità di Aspirazione, l'apparecchio aspira solo acqua e il rullo della spazzola non sarà inumidito. Non esce acqua dal Serbatoio dell'Acqua Pulita.

Modalità Standard
Quando l'apparecchio si converte in un aspirapolvere portatile, viene acceso per impostazione predefinita in modalità Standard.

Modalità turbo
Premi l'interruttore della modalità di aspirapolvere manuale per selezionare la modalità di Turbo.

Uso come Lavapavimenti

1. **Riempi il Serbatoio dell'Acqua Pulita** : Premi il pulsante di rilascio del Serbatoio dell'Acqua Pulita per rimuovere il serbatoio. Apri il coperchio del serbatoio e riempi il serbatoio con acqua pulita. Reinstalla il Serbatoio dell'Acqua Pulita e assicurati che scatti in posizione.

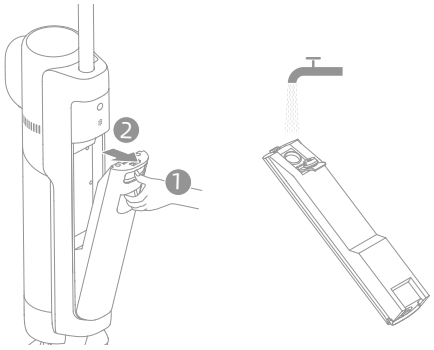

Nota:

- Per prestazioni di pulizia migliori, si consiglia di aggiungere 10 ml di detersivo con il tappo del flacone nel Serbatoio dell'Acqua Pulita pieno, quindi agitare delicatamente e uniformemente per l'uso.
- Per rimuovere le macchie più ostinate, si consiglia di riempire il serbatoio dell'acqua pulita con acqua calda, a una temperatura inferiore a 45 ℃ /113 ℉ .
- Non aggiungere eventuali liquidi diversi dal detergente ufficialmente approvato.

Istruzioni per l'Uso

2. **Inizia la pulizia**: Calpesta delicatamente il coperchio della spazzola e reclina l'apparecchio all'indietro. Per favore premi l'interruttore di Alimentazione ⏻ per avviare il funzionamento, premi l'interruttore di modalità ⟳ per passare dalla modalità automatica alla modalità di aspirazione secondo le tue esigenze.

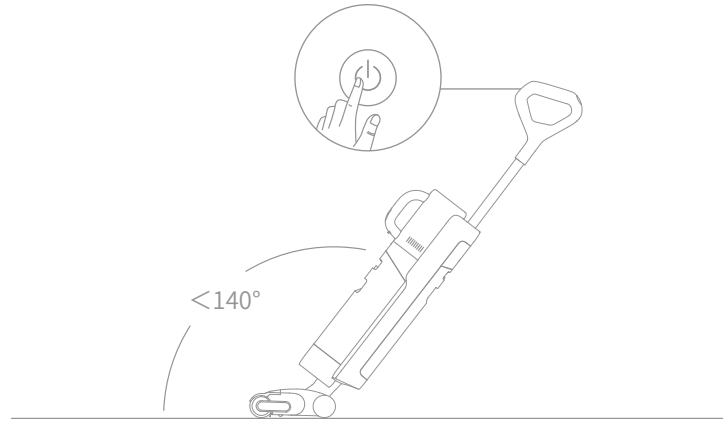

Nota:

- Non usare per aspirare liquidi schiumosi.
- Se l'apparecchio è in posizione verticale durante il funzionamento, il compito corrente sarà sospesa.
- L'apparecchio è adatto per la pulizia di pavimenti, marmo, piastrelle e altre superfici dure.
- Non reclinare l'apparecchio all'indietro di oltre 140° per evitare perdite d'acqua dall'apparecchio.
- Quando l'apparecchio è in funzione, non sollevarlo da terra, spostarlo, inclinarlo o appoggiarlo in piano. Farlo potrebbe far fluire l'acqua usata nel motore.

3. **Svuota il serbatoio dell'acqua usata**: Premi il pulsante di rilascio del Serbatoio dell'Acqua Usata per estrarre il serbatoio. Rimuovi il coperchio del serbatoio e versa l'acqua usata. Chiudi il coperchio del serbatoio e reinstallar il serbatoio prima dell'uso.

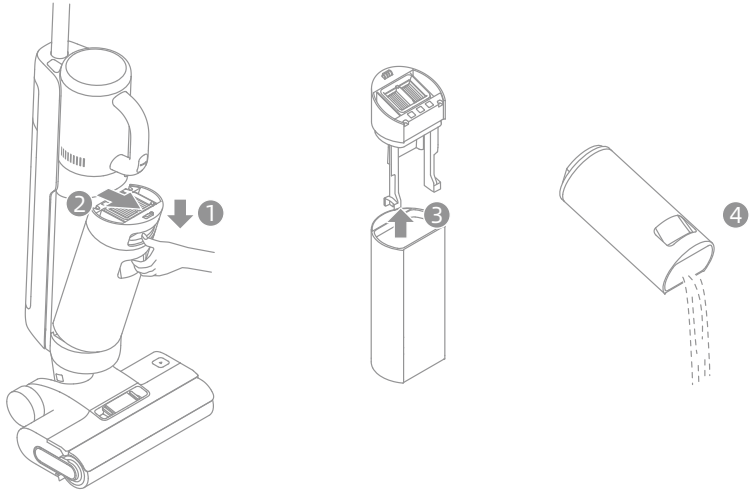

Istruzioni per l'Uso

Modalità di Auto-pulizia

1. Riposiziona l'apparecchio sulla base mentre termini la pulizia.
2. Premi brevemente il pulsante di auto-pulizia sulla parte superiore della maniglia per avviare / interrompere l'auto-pulizia.
3. Svuota il serbatoio dell'Acqua Usata mentre l'auto-pulizia è completata. Quindi l'apparecchio avvia la modalità di asciugatura. Premi il pulsante per uscire dalla modalità di asciugatura.

Nota: La funzione di auto-pulizia è attivabile solo quando l'apparecchio è in ricarica e il livello della batteria è superiore al 15%.

Modalità di Asciugatura

1. Per favore premi e tieni premuto il pulsante di auto-pulizia per 3 secondi per attivare la modalità di asciugatura.
2. L'apparecchio verrà ricaricato una volta completata l'asciugatura.

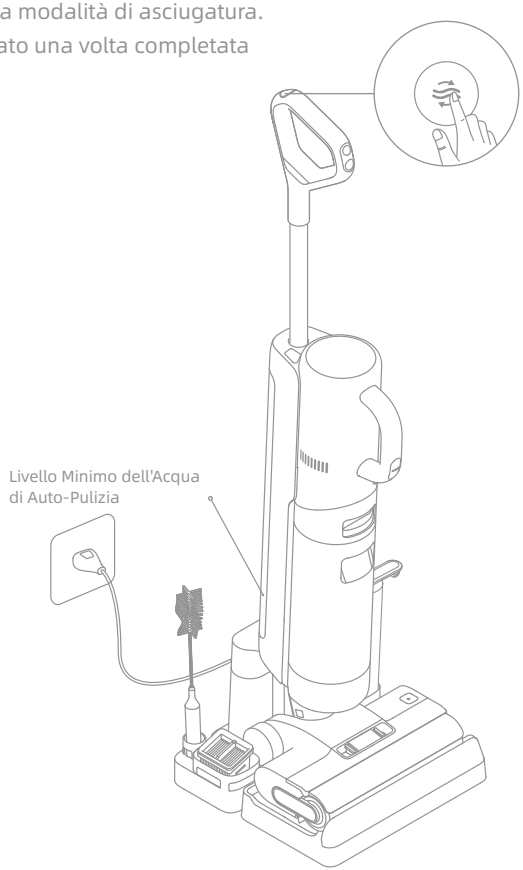

Nota:

- Pulisci la base di ricarica se ci sono delle macchie lasciate sulla base dopo che l'auto-pulizia è completa.
- Se pulisci manualmente il rullo della spazzola, per favore asciugalo accuratamente all'aria o usando la modalità di asciugatura più volte.

Istruzioni per l'Uso

Uso come Aspirapolvere Portatile

1. Premi il pulsante di rilascio dell'aspirapolvere per rimuovere l'aspirapolvere manuale.
2. Installa il gruppo contenitore della polvere e altri accessori come mostrato nel diagramma finché non senti uno scatto.
3. Premi brevemente l'interruttore di Alimentazione dell'aspirapolvere manuale per iniziare a funzionare. Premi brevemente l'interruttore della modalità di aspirapolvere manuale per passare dalla modalità Standard alla modalità di Turbo secondo le tue esigenze.

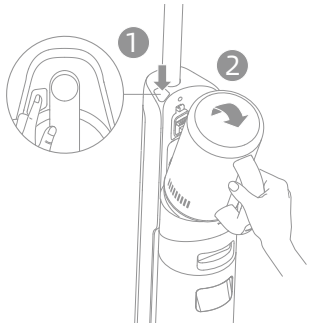

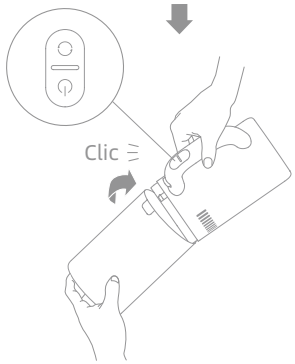

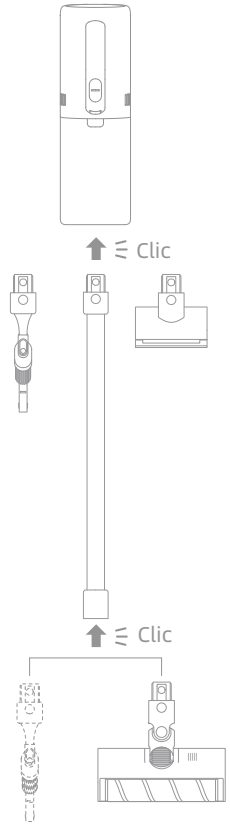

Nota: La mini-spazzola motorizzata non deve essere utilizzata con l'asta di prolunga.

Istruzioni per l'Uso

Uso di Accessori Diversi

Strumento combinato: Per pulire angoli, scale, divani, tavolini da caffè e altri spazi ristretti.

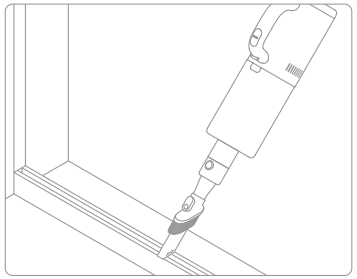

Pennello a rullo morbido: Adatto per la pulizia di pavimenti duri come marmo e parquet.

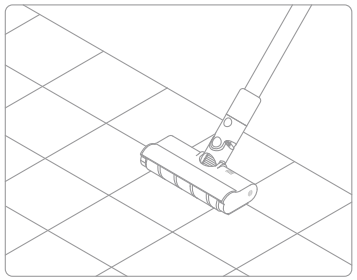

Minispazzola Motorizzata: Per aspirare sporco, peli di animali domestici e altri residui ostinati da divani, biancheria da letto e altre superfici in tessuto.

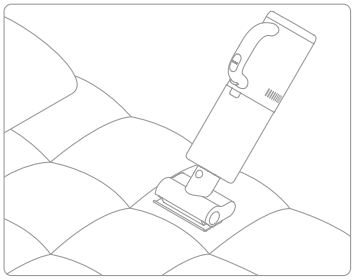

Supporto per lo stoccaggio degli accessori: Conservare il gruppo del recipiente della polvere, la spazzola a rullo morbida, l'utensile combinato e la mini-spazzola motorizzata sul supporto come indicato nella figura.

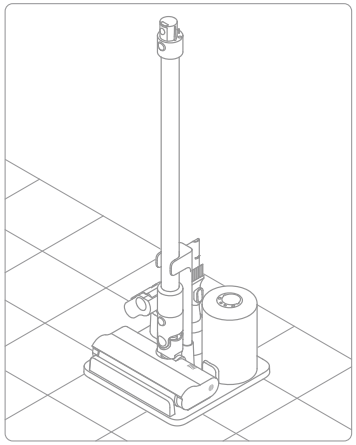

ATTENZIONE! NON riporre l'aspiratore portatile sul supporto per gli accessori per evitare di danneggiarlo.

Scatola di Stoccaggio: Conserva la spazzola per la pulizia, il filtro e il rullo della spazzola sulla scatola di stoccaggio come mostrato nel diagramma.

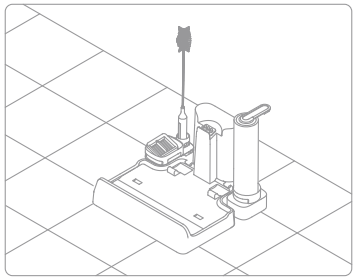

Cura & Manutenzione

Suggerimenti:

- Spegni l'apparecchio prima di eseguire la cura e / o la manutenzione. Non toccare l'interruttore di Alimentazione.
- Le parti devono essere sostituite se necessario, si prega di utilizzare le parti designate dalla fabbrica originale per evitare danni al prodotto a causa di inadeguatezza.
- Se l'apparecchio non è usato per un periodo esteso, ricaricalo completamente, scollega l'adattatore di alimentazione e riponi l'apparecchio in un ambiente fresco e poco umido, lontano dalla luce solare diretta. Per evitare una scarica eccessiva della batteria, ricarica l'apparecchio almeno una volta ogni 3 mesi.

Pulizia del Serbatoio dell'Acqua Usata e del Filtro

1. Premi il pulsante di rilascio del Serbatoio dell'Acqua Usata ed estrai il Serbatoio dell'Acqua Usata.

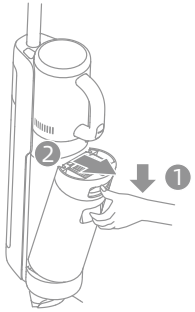

2. Estrai il filtro dal coperchio del Serbatoio dell'Acqua Usata. Rimuovi il coperchio del serbatoio e versa l'acqua di scarico.

3. Sciacqua il serbatoio dell'acqua usata e il coperchio del serbatoio con acqua pulita. Pulisci la parete interna del serbatoio con la spazzola in dotazione.

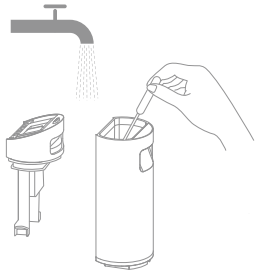

4. Chiudi il coperchio del Serbatoio dell'Acqua Usata, reinstalla il Serbatoio dell'Acqua Usata e assicurati che il serbatoio scatti in posizione.

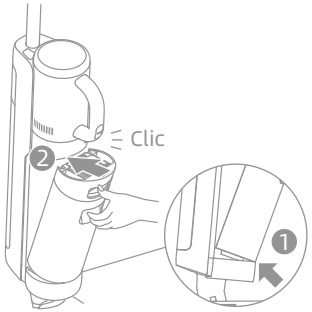

Nota:

- Si consiglia di pulire il Serbatoio dell'Acqua Usata dopo ogni uso.
- Si consiglia di sostituire il filtro ogni 3 - 6 mesi.
- Quando il filtro è sporco e deve essere lavato, sciacqualo con acqua. Deve essere completamente asciutto prima dell'uso.

Cura & Manutenzione

Pulizia del Tubo e del Sensore di Sporco

Rimuovi il Serbatoio dell'Acqua Usata, pulisci il tubo e il sensore di sporco con un panno umido prima dell'uso.

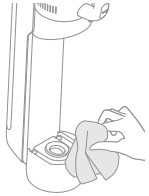

Pulizia del Gruppo Contenitore della Polvere

1. Premi il pulsante di rilascio del contenitore della polvere e rimuovi il contenitore.

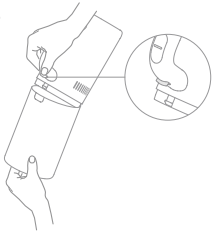

2. Estrai il filtro e il gruppo ciclone dal contenitore della polvere, quindi svuota il contenitore.

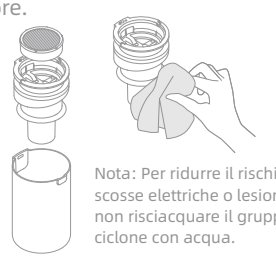

Nota: Per ridurre il rischio di scosse elettriche o lesioni, non risciacquare il gruppo ciclone con acqua.

3. Picchietta delicatamente il filtro o puliscilo con la spazzola per la pulizia. Sciacqua il filtro e il contenitore della polvere con acqua.

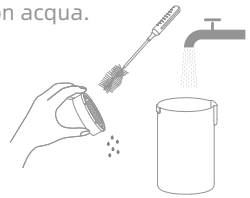

4. Asciuga completamente il filtro e il contenitore della polvere prima dell'uso.

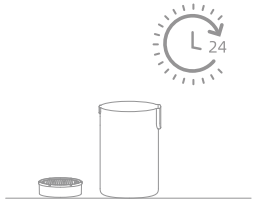

Nota:

- Si consiglia di pulire il contenitore della polvere dopo ogni uso o dopo che la quantità di polvere nel contenitore ha raggiunto la linea MAX.
- Si consiglia di sostituire il filtro ogni 3 - 6 mesi.

Pulizia del Gruppo Spazzole

1. Innanzitutto, premi i pulsanti di rilascio del coperchio del rullo della spazzola verso l'interno su entrambi i lati per rimuovere il coperchio del rullo della spazzola. Quindi, premi il pulsante di rilascio del rullo della spazzola e la maniglia del rullo della spazzola uscirà. Tira la maniglia per estrarre il rullo della spazzola.

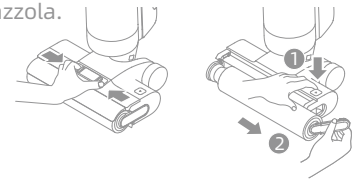

2. Elimina eventuali capelli e detriti aggrovigliati sul rullo della spazzola con la spazzola per la pulizia in dotazione. Sciacqua il rullo della spazzola con acqua pulita e asciugalo completamente.

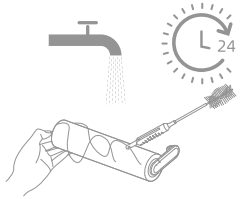

Cura & Manutenzione

3. Pulisci l'ingresso di aspirazione con un panno asciutto o un panno umido. Non risciacquare il gruppo spazzola con acqua.

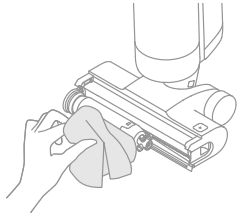

4. Dopo aver pulito il rullo della spazzola, reinstalla il rullo della spazzola e il coperchio del rullo della spazzola. Sentirai un clic per indicare che sono installati in posizione.

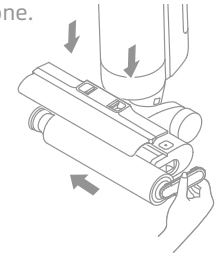

Nota:

- Pulisci secondo necessità. Si consiglia l'uso alternato dei due rulli della spazzola in dotazione.
- Si consiglia di sostituire il rullo della spazzola ogni 3 - 6 mesi.

Pulizia della Spazzola a Rullo Morbido

1. Come mostrato nell'immagine, premere il pulsante di rilascio della spazzola a rullo per rimuovere il rullo dalla fessura.

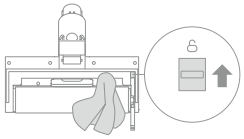

2. Si elle est sale, rincez la brosse à rouleau avec de l'eau propre. Installez la brosse à rouleau debout jusqu'à ce qu'elle soit complètement sèche.

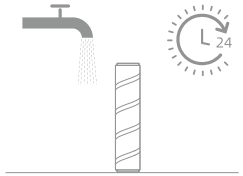

Pulizia della Mini Spazzola Motorizzata

1. Con una moneta, come illustrato, ruotare il blocco in senso antiorario e rimuovere la spazzola a rullo finché non si sente uno scatto.

2. Quando è sporco, sciacquare il rullo con acqua pulita. Tenere il rullo in posizione verticale finché non è completamente asciutto.

Suggerimento Guasto

Se si verifica un errore, l'apparecchio smetterà di funzionare. Per favore fai riferimento alla tabella seguente per la risoluzione dei problemi. Se il problema persiste, per favore contatta il servizio clienti.

Errore	Causa possibile	Soluzione
L'apparecchio non funziona.	La batteria dell'apparecchio è scarica o il livello della batteria è basso.	Ricarica completamente la batteria prima dell'uso.
	L'apparecchio è in posizione verticale.	Reclina l'apparecchio all'indietro.
	L'apparecchio si sta surriscaldando a causa di un blocco e si è attivato lo spegnimento per alta temperatura.	Elimina il blocco e attendi che la temperatura ritorni normale.
	Il serbatoio dell'acqua usata è pieno.	Svuota il serbatoio dell'acqua usata.
	La maniglia o il serbatoio dell'acqua usata non sono installati in posizione.	Assicurarsi che la maniglia e il serbatoio dell'acqua usata siano entrambi correttamente in posizione.
L'apparecchio si ricarica lentamente.	La temperatura della batteria è troppo bassa o troppo alta.	Attendi finché la temperatura della batteria non torna normale.
La potenza di aspirazione dell'apparecchio è debole.	Il filtro è ostruito.	Pulisci il Serbatoio dell'Acqua Usata e il filtro che si trova nel contenitore della polvere.
	Ci sono alcuni oggetti estranei nel tubo e nell'ingresso di aspirazione o il tubo e l'ingresso di aspirazione sono bloccati.	Pulisci il tubo e l'ingresso di aspirazione.
Il motore fa uno strano rumore.	C'è troppa acqua sporca nel Serbatoio dell'Acqua Usata.	Svuota il serbatoio dell'acqua usata.
	La bocca di aspirazione principale è ostruita.	Eliminare qualsiasi blocco nella bocca di aspirazione principale.
L'indicatore di stato della batteria non si accende durante la carica.	La spina della base di ricarica non è inserita correttamente nella presa elettrica.	Assicurati che la spina della base di ricarica sia inserita in posizione.
	L'apparecchio non è posizionato correttamente sulla base di ricarica.	Assicurati che l'apparecchio sia posizionato correttamente sulla base di ricarica.

Suggerimento Guasto

Non esce acqua dall'apparecchio.	Il serbatoio dell'acqua pulita non è stato installato o il serbatoio dell'acqua pulita è vuoto.	Reinstallare o riempire il serbatoio dell'acqua pulita.
	Ci vogliono 30 secondi per inumidire il rullo della spazzola.	Accendi l'apparecchio e ricontrolla tra 30 secondi.
Perdita d'acqua dalla parte superiore del serbatoio dell'acqua sporca.	Una collisione o una forte trazione provoca l'ingresso di acqua nel motore.	Spostare delicatamente avanti e indietro quando l'aspirapolvere è acceso.
	Il filtro non è completamente asciutto dopo essere stato pulito.	Asciugare completamente il filtro prima dell'uso.
Auto-pulizia fallita.	Il rullo della spazzola potrebbe essere inceppato da particelle grandi.	Apri il coperchio del rullo della spazzola per controllare e pulire il rullo della spazzola.
	L'apparecchio non è in ricarica.	Assicurati che l'apparecchio sia in ricarica prima di abilitare la funzione di auto-pulizia.
	L'auto-pulizia non può essere avviata se il livello della batteria è inferiore al 15%.	La funzione di autopulizia può essere abilitata solo quando l'aspirapolvere è carico e il livello della batteria è superiore al 15%.
	Il serbatoio dell'acqua usata non è installato in posizione o il serbatoio dell'acqua usata è pieno.	Reins talla o svuota il serbatoio dell'acqua usata.
	Il serbatoio dell'acqua pulita non è stato installato o il serbatoio dell'acqua pulita è vuoto.	Reinstallare o riempire il serbatoio dell'acqua pulita.
Scarse prestazioni di asciugatura.	L'uscita dell'aria e l'ingresso dell'aria della base di ricarica potrebbero essere bloccati.	Controlla e rimuovi il blocco dell'uscita dell'aria e dell'ingresso dell'aria.

Per servizi aggiuntivi, per favore contattaci via aftersales@dreame.tech
https://global.dreametech.com

Prompt di Errore e Soluzioni

In presenza di una situazione abnormale durante l'uso del dispositivo, lo schermo visualizzerà un messaggio rapido. Si devono seguire le indicazione sullo schermo per mantenere le funzionalità invariate.

Icona errore	Causa possibile	Soluzioni
	Acqua insufficiente nel serbatoio dell'acqua pulita	Riempire il serbatoio dell'acqua pulita.
	Serbatoio dell'acqua usato pieno	Svuota il serbatoio dell'acqua usata.
	Serbatoio dell'acqua usata non installato	Installare il serbatoio dell'acqua usata.
	Rullo della spazzola bloccato	Pulisci il rullo della spazzola con la spazzola per la pulizia fornita.
	Tubo Bloccato	Controlla se il filtro è intasato. Alternativamente, pulisci il tubo e il sensore di sporco.

Codice di errore	Causa possibile	Soluzioni
E1-E7	Errore	Riavvi l'apparecchio per la risoluzione dei problemi. Se il problema persiste, per favore contatta il servizio clienti.
H1-H6		
H7	Batteria guasta	Si prega di contattare il servizio clienti.

Parametri di Base

Aspirapolvere a Pavimento Umido e Asciutto			
Modello	HHV4	Potenza Nominale	300 W
Tensione Nominale	21,6 V ⎓	Tensione di Carica	27 V ⎓
Capacità del Serbatoio dell'Acqua Usata	700 mL	Capacità del Serbatoio dell'Acqua Pulita	900 mL
Tempo di Carica	Circa 4,5 ore	Tempo di asciugatura	Circa 30 min
Base di Ricarica			
Modello	HCBN	Potenza Nominale	235 W

Parametri di Base

Ingresso	220-240 V∼ 50-60 Hz	Uscita	27 V ⎓ 1,6 A
Testa di pulizia motorizzata			
Modello	HCR14B		
Tensione Nominale	21,6 V ⎓	Potenza Nominale	50 W

La potenza nominale viene misurata durante un periodo rappresentativo in cui l'apparecchio funziona a piena potenza all'inizio, con le funzioni di carica e asciugatura attivate contemporaneamente.

Smaltimento e Rimozione della Batteria

La batteria incorporata agli ioni di litio contiene sostanze pericolose per l'ambiente. Prima di smaltire la batteria, assicurati che la batteria sia rimossa da tecnici qualificati e smaltita presso un centro di riciclaggio appropriato.

- la batteria deve essere rimossa dall'apparecchio prima che sia rottamata;
- l'apparecchio deve essere scollegato dalla rete di alimentazione al momento della rimozione della batteria;
- la batteria deve essere smaltita in modo sicuro.

Guida alla Rimozione

1. Rimuovi lo schermo di visualizzazione ruotandolo con uno strumento.
2. Rimuovi le viti sul coperchio della batteria a turno e quindi fai leva per aprire il coperchio con gli strumenti appropriati.
3. Scollega i terminali tra la batteria e la scheda PCB per rimuovere la batteria.

ATTENZIONE:

- Prima di rimuovere la batteria, scollega l'alimentazione ed esaurisci la batteria il più possibile.
- Le batterie non necessarie devono essere smaltite presso un centro di riciclaggio appropriato.
- Non esporre ad ambienti ad alta temperatura per evitare rischi di esplosione.
- In condizioni abusive, il liquido potrebbe essere espulso dalla batteria. In caso di contatto, sciacqua con acqua e consulta un medico.

Instrucciones de Seguridad Importantes

Lea este manual detenidamente antes de usar el aspirador y guárdelo para su consulta en el futuro.
Al usar un aparato eléctrico, siempre se deben seguir las precauciones básicas, incluidas las siguientes:
LEA TODAS LAS INSTRUCCIONES ANTES DE USO (DE ESTE APARATO). El incumplimiento de las advertencias e instrucciones puede provocar descargas eléctricas, incendios y / o lesiones graves.

ADVERTENCIA — Para reducir el riesgo de incendio, descarga eléctrica o lesiones:

Restricciones de Uso

- Este producto no debe ser utilizado por niños menores de 8 años ni por personas con deficiencias físicas, sensoriales o intelectuales, o experiencia o conocimientos limitados, sin la supervisión de un progenitor o un tutor legal que pueda garantizar un funcionamiento seguro y evitar riesgos. La limpieza y el mantenimiento no deben ser realizados por menores sin supervisión.
- La película plástica puede causar peligro. Para evitar asfixia, manténgala alejado de los niños.
- Utilícelo únicamente en interiores y sobre pisos sin alfombras, como por ejemplo vinilo, baldosas, madera sellada, etc. Tenga cuidado de no pasar por encima de objetos sueltos o bordes de tapetes. Cepillo atrapado puede causar falla prematura de la correa.
- Utilícelo únicamente como se describe en este manual del usuario. Utilice solo los accesorios recomendados por el fabricante.
- No exponga el aparato al fuego ni a temperaturas excesivas. Exponerlo a fuego o a una temperatura excesiva puede provocar explosión.
- No lo utilice en ambientes extremadamente cálidos o fríos (por debajo de 5℃ /41°F o sobre 40℃/104°F). Cargue el aparato a una temperatura superior a 5℃ /41°F e inferior a 40℃ /104°F).
- No sumerja el aparato en líquido.
- No lo use para recoger líquidos inflamables o combustibles, como gasolina. No lo use en áreas donde pueda haber líquidos inflamables o combustibles.
- No coloque ningún objeto en las aberturas. No utilice el aparato cuando alguna abertura esté bloqueada; manténgalo libre de polvo, pelusa, cabello y cualquier cosa que pueda impedir el flujo de aire.
- No recoja material tóxico (blanqueador con cloro, amoniaco, líquido limpiador de desagües, etc.). No recoja objetos duros o afilados como vidrio, clavos, tornillos, monedas, etc.
- No utilice el aparato en un espacio cerrado lleno de vapor emitido por pintura a base de aceite, disolvente de pintura, sustancias a prueba de polillas, polvo inflamable u otros vapores explosivos o tóxicos. No recoja ningún objeto que se esté quemando o humeando, como cigarrillos, fósforos o cenizas calientes.
- No lo use sin los filtros instalados correctamente.
- Mantenga el cabello, la ropa suelta, los dedos y todas las partes de su cuerpo alejados de las aberturas y las partes móviles del aparato y sus accesorios.
- Mantenga los cables de conexión a tierra alejados del aparato durante el uso, ya que puede producirse peligro si el aparato atropella un cable de alimentación.
- Tenga especial cuidado al limpiar escaleras.

Instrucciones de Seguridad Importantes

Mantenimiento y Almacenamiento

- Para evitar arranque involuntario, asegúrese de que el interruptor esté en la posición APAGADO antes de levantar o transportar el aparato. Llevar el aparato con el dedo puesto en el interruptor o cargarlo con el interruptor en encendido puede provocar accidentes.
- Asegúrese de que el aparato esté colocado sobre una superficie horizontal. No utilice el aparato en el mismo puesto si el aparato cuenta con un cepillo de rodillo y el asa no está en posición completamente vertical. No guarde el aparato en un lugar donde pueda congelarse.
- Apague y desenchufe el aparato cuando no está funcionando, antes de limpiarlo, mantenerlo o repararlo, y antes de conectarlo o desconectarlo con un cepillo de movimiento.
- No utilice electrodomésticos que estén dañados o modificados. Baterías dañadas o modificadas pueden provocar actos impredecibles que resulten en fuego, explosión o riesgo de lesiones.
- No modifique ni intente reparar el aparato salvo que se indique en las instrucciones de uso y cuidado.
- No utilice el aparato con un accesorio dañado (p. ej., base de carga, cable de alimentación, etc.). Si el accesorio está dañado, debe ser reemplazado por el fabricante, su agente de servicio o personas cualificadas similares para evitar peligros.
- El servicio debe ser realizado por un técnico calificado que utilice únicamente piezas de repuesto idénticas. Esto asegura que se mantiene la seguridad del producto.

Batería y Carga

- A fin de recargar el aparato, utilice únicamente la base de carga provista con este aparato. Utilice únicamente con la base de carga HCBN.
- Siga todas las instrucciones de carga y no cargue el aparato fuera del rango de temperatura especificado en la batería, ya que hacerlo aumenta el riesgo de incendio.
- La base de carga cuenta con una función de secado y solo es adecuada para secar el cepillo de este aparato.
- Mantenga el cable de la base de carga alejado de superficies calientes. No toque el enchufe de la base de carga ni el aparato con manos mojadas. Para desenchufar, tire por el enchufe de la base de carga, no por el cable.
- No tire ni traslade la base de carga por cable, no utilice el cable como manija, no cierre la puerta por encima del cable ni tire el cable contra bordes o esquinas afilados.
- Este producto contiene baterías que solo pueden ser reemplazadas por técnicos calificados o servicio posventa.
- El paquete de baterías de iones de litio contiene sustancias que son peligrosas para el medio ambiente. Antes de desechar el electrodoméstico, primero retire el paquete de baterías y luego deséchelo o recíclelo de acuerdo con las leyes y regulaciones locales del país o región en el que se usa.
- El aparato debe estar desconectado de la fuente de alimentación al retirar la batería. Mantenga las baterías fuera del alcance de los niños. Nunca ponga las baterías en la boca. Si se ingiere, comuníquese con su médico o con el control local de envenenamiento.
- En condiciones abusivas, nunca toque la batería de la que puede salir líquido. Si ocurre contacto accidentalmente, enjuague con agua. Si el líquido entra en contacto con los ojos, busque ayuda médica inmediatamente. El líquido divulgado de la batería puede causar irritación o quemaduras.

Instrucciones de Seguridad Importantes

Símbolos

Class II equipment

T 3.15A

Lapso de tiempo miniatura fusible
donde 3,15 es el símbolo de la característica de tiempo/corriente

Unidad de suministro desmontable

Leer el manual del operador

Cabezal de limpieza motorizado para limpieza de succión de agua

Información sobre RAEE
Todos los productos que llevan este símbolo son residuos de aparatos eléctricos y electrónicos (RAEE según la directiva 2012/19/UE) que no deben mezclarse con residuos domésticos sin clasificar. En su lugar, debe proteger la salud humana y el medio ambiente entregando sus equipos de desecho a un punto de recogida para el reciclaje de residuos de equipos eléctricos y electrónicos, designado por el gobierno o las autoridades locales. La eliminación y el reciclado correctos ayudarán a evitar posibles consecuencias negativas para el medio ambiente y la salud humana. Póngase en contacto con el instalador o con las autoridades locales para obtener más información sobre la ubicación y las condiciones de dichos puntos de recogida.

GUARDE ESTAS INSTRUCCIONES

Uso Doméstico Sólo

Nosotros, Dreame Trading (Tianjin) Co., Ltd., por la presente, declaramos que el equipo cumple con las Directivas y Normas Europeas aplicables y las enmiendas. Encontrará el texto completo de la declaración de conformidad de la UE en esta dirección de Internet: https://global.dreametech.com

Para un manual electrónico detallado, vaya a
https://global.dreametech.com/pages/user-manuals-and-faqs

Descripción del Producto

Lista de Paquete

Conjunto de Depósito de Polvo

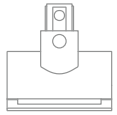

Mini-Cepillo Motorizado

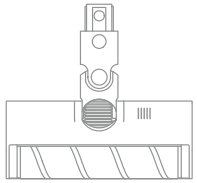

Cepillo de Rodillo Suave

Herramienta Combinada

Cepillo de Rodillo de Repuesto

Cepillo limpiadora

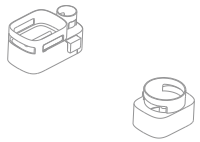

Caja de Almacenaje

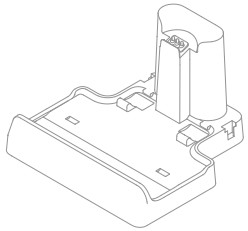

Base de Carga

Filtro de Repuesto

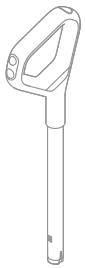

Asa

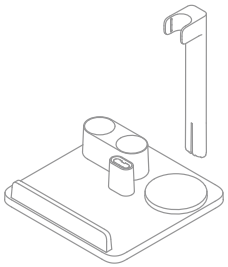

Soporte de Almacenamiento Para Accesorios

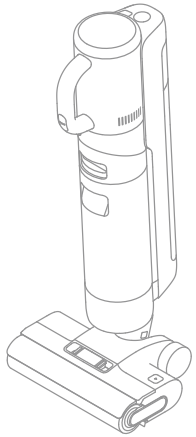

Cuerpo Principal

Barra de Extensión

Descripción del Producto

Lavadora de Piso de Vacío Seco y Húmedo

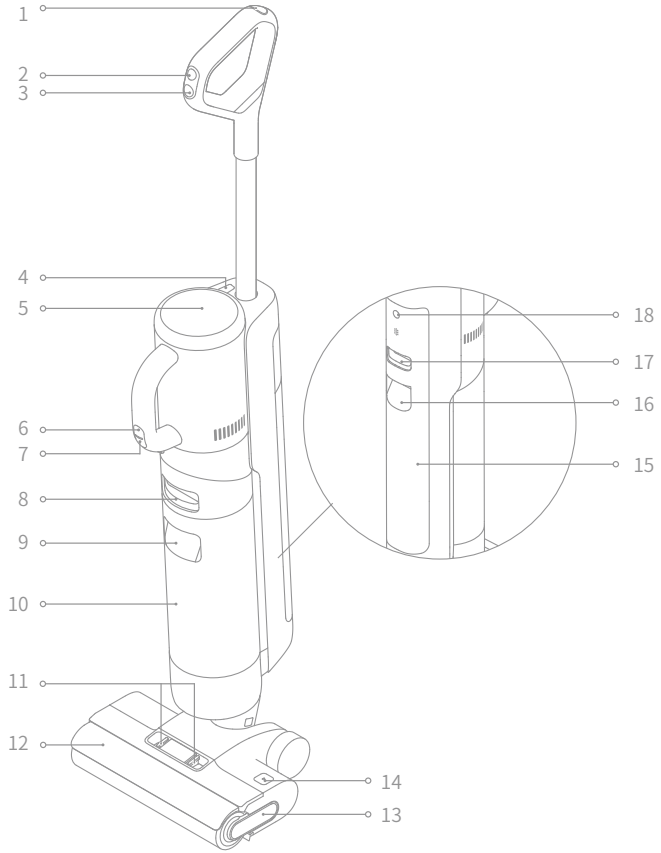

1	Botón de autolimpieza	8	Botón de Liberación del Tanque de Agua Usada	15	Tanque de agua limpia
2	Cambio de Modo	9	Mango de Tanque de Agua Usada	16	Asa del Tanque de agua Limpia
3	Interruptor de Alimentación	10	Tanque de Agua Usada	17	Botón de Liberación del Tanque de Agua Limpia
4	Botón de Liberación de Aspirador de Mano	11	Botones de Liberación de Tapa de Cepillo de Rodillo	18	Botón de Aviso de Voz • Presione brevemente para activar el mensaje de voz o ajustar el volumen • Mantenga pulsado durante 3 segundos para acceder a la configuración de idioma. Pulse para cambiar entre idiomas. Mantenga pulso para confirmar la selección
5	Pantalla de visualización	12	Tapa de Cepillo de Rodillo		
6	Interruptor de Modo Aspirador de Mano	13	Asa de Cepillo de Rodillo		
7	Interruptor de Alimentación de Aspirador de Mano	14	Botones de Liberación de Cepillo de Rodillo		

Descripción del Producto

Base de Carga

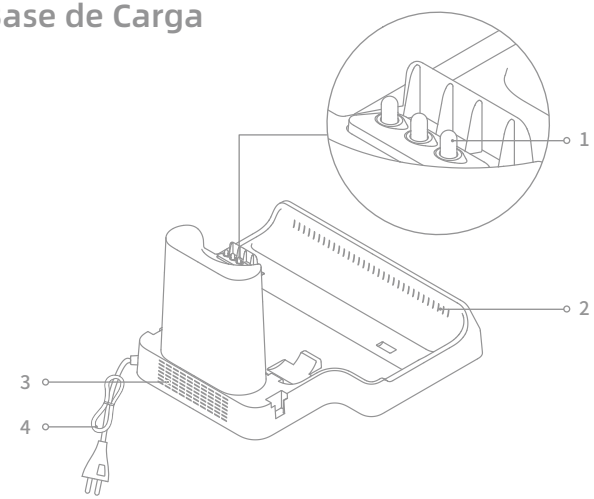

1 Contactos de Carga
2 Entrada de Aire de Secado
3 Salida de Aire de Secado
4 Cable de Alimentación

Pantalla de Visualización

Modo Automático

Modo Estandar

Modo de Succión

Modo turbo

Modo de Secado

Indicador de Carga
- Naranja (cargando): Nivel de batería <20%
- Verde (cargando): Nivel de batería ≥ 20%

Indicador de Batería Baja
- Naranja: Nivel de batería <20%
- Verde: Nivel de batería ≥ 20%

Mensajes de Error

Agua insuficiente en el tanque de agua limpia

Tubo Bloqueado

Tanque de agua usado lleno/ El depósito de agua usada no está instalado

Cepillo de rodillo bloqueado

Nota: Si el aparato no funciona correctamente, la pantalla mostrará un mensaje de error. Consulte la tabla de solución de problemas para encontrar solución.

Instalación

Instalar el Asa

Inserte el extremo del asa verticalmente en el puerto ubicado en la parte superior del aspirador como se indica, y asegure que haya encajado bien en su lugar.

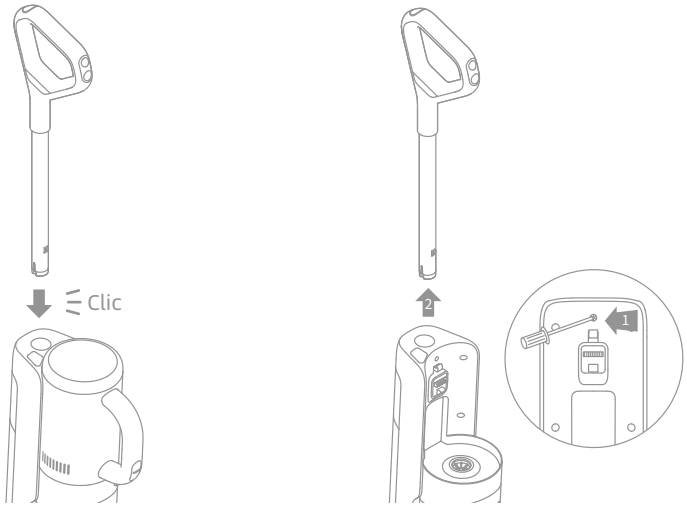

Nota: Para desmontar el asa, inserte un objecto duro al orificio en la parte posterior del aspirador para presionar el contacto y, al mismo tiempo, tire el asa hacia arriba.

Instalar la Caja de Almacenamiento

Instale la caja de almacenamiento en la base de carga.

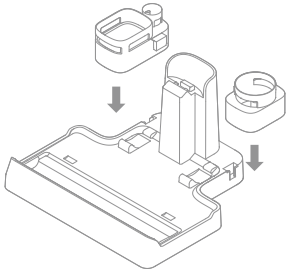

Instalación del Soporte de Almacenamiento Para Accesorios

Inserte la barra de soporte verticalmente en el soporte de almacenamiento hasta que escuche un chasquido.

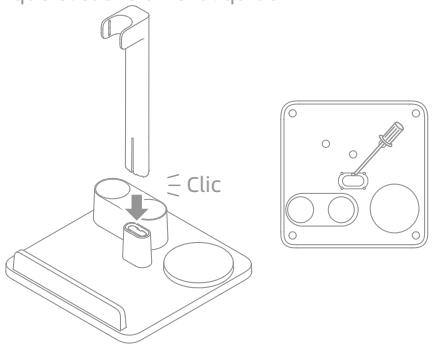

Nota: Para retirar la barra de soporte, inserte una herramienta en el orificio en la parte inferior del soporte para presionar los contactos y tire de la barra hacia arriba simultáneamente.

Cargando

1. Coloque la base de carga contra una pared a nivel del suelo y conéctela a una fuente de alimentación. Cargue completamente el aparato antes del primer uso.
2. Coloque el aparato en la base de carga, ϟ en la pantalla se iluminará para indicar el estado de carga. Durante la carga, el número que aparece en la pantalla representa el nivel actual de la batería en porcentaje. Cuando el número llega a 100, la batería estará completamente cargada y ϟ se apagará.

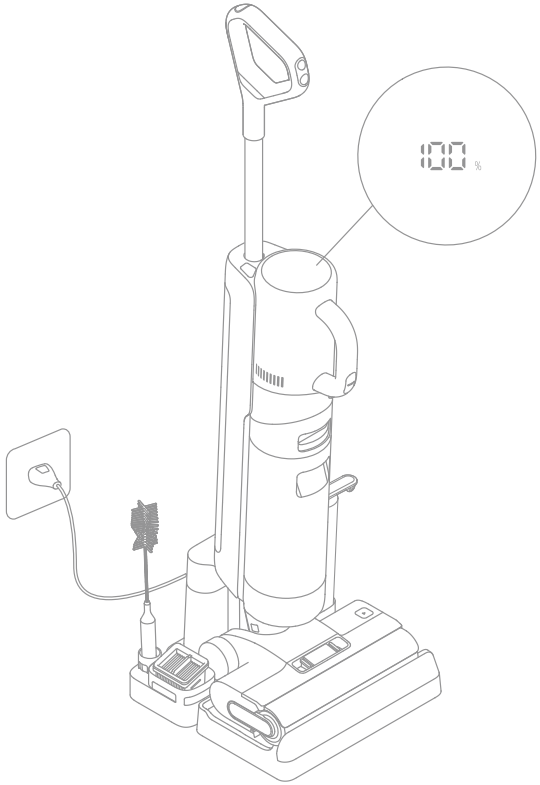

Nota:

- Si no se realiza ninguna operación en 10 minutos, el aparato entrará en el modo de suspensión.
- Para prolongar la vida útil de la batería, la batería sigue enfriándose durante aproximadamente una hora automáticamente después de uso prolongado del aparato.

Instrucción del Uso

Cambiar entre Modos

El aparato se enciende en modo automático de forma predeterminada, usted puede cambiarlo al modo Succión según sea necesario.

Modo Automático
Mientras limpia el suelo, el aparato puede ajustar su potencia de succión según las diferentes situaciones.

Modo de Succión
Si se selecciona el modo Succión, el aparato solo aspirará agua y el cepillo cilíndrico no se humedecerá. No sale agua del tanque de agua limpia.

Modo Estandar
Cuando el aparato se convierte en un aspirador de mano, se enciende de forma predeterminada en el modo Estándar.

Modo Turbo
Pulse el interruptor de modo Aspirador de Mano para elegir el modo Turbo.

Uso como Limpiador de Piso

1. **Llene el tanque de agua limpia :** pulse el botón de liberación del tanque de agua limpia para retirar el tanque. Abra la tapa del tanque y llénelo con agua limpia. Vuelva a instalar el tanque de agua limpia y asegúrese de que encaje en su lugar.

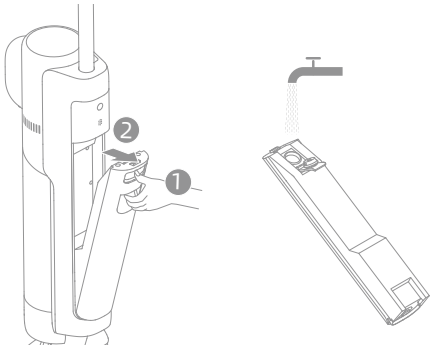

Nota:

- Para un mejor rendimiento de limpieza, se recomienda añadir 10ml de detergente con la tapa de la botella al tanque de agua limpia lleno, luego agitar el tanque suave y uniformemente para su uso.
- Para eliminar las manchas difíciles, se recomienda llenar el depósito de agua limpia con agua caliente a una temperatura inferior a 45 ℃ / 113 ℉ .
- No agregue ningún líquido que no sea el detergente aprobado oficialmente.

Instrucción del Uso

2. **Empiece a limpiar**: pise suavemente la tapa del cepillo y recline el aparato hacia atrás. Pulse el Interruptor de Alimentación ⏻ para empezar la limpieza, pulse el interruptor de modo ⟳ para cambiar entre el modo Automático y modo Succión según sus necesidades.

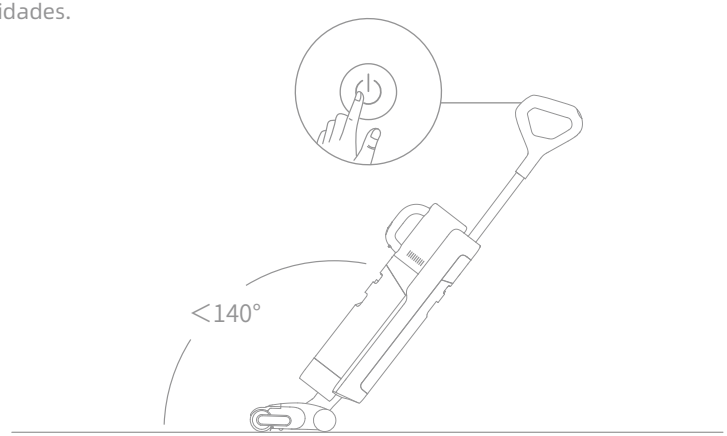

Nota :

- No lo use para aspirar líquidos espumosos.
- Si el aparato se encuentra en posición vertical mientras trabaja, la tarea actual se suspenderá.
- El aparato es adecuado para limpiar piso, mármol, baldosas y otras superficies duras.
- No recline el aparato hacia atrás a más de 140° para evitar fuga de agua.
- Cuando el aparato está funcionando, no lo levante del suelo, no lo mueva, no lo incline ni lo acueste. De hacerlo, puede que el agua usada fluya hacia el motor.

3. **Vacíe el tanque de agua usada** : pulse el botón de liberación del tanque de agua usada para retirar el tanque. Retire la tapa del tanque y vierta el agua usada. Cierre la tapa del tanque y vuelva a instalar el tanque antes de usarlo.

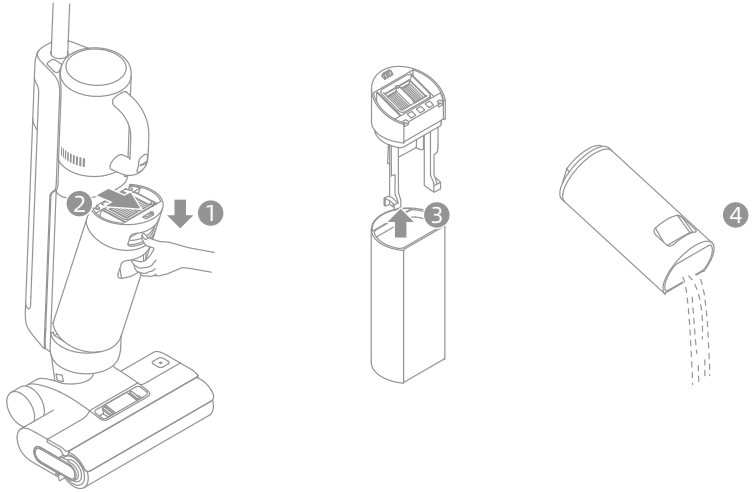

Instrucción del Uso

Modo de Autolimpieza

1. Vuelva a colocar el aparato en la base cuando termina de limpiar.
2. Apriete brevemente el botón de autolimpieza en la parte superior del asa para iniciar/detener la autolimpieza.
3. Vacíe el tanque de agua usada cuando autolimpieza se ha completado. Luego, el aparato entra en el modo de secado. Apriete el botón para salir del modo de secado.

Nota: La función de autolimpieza solo se puede habilitar cuando el aparato se está cargando y el nivel de la batería está superior al 15%.

Modo de Secado

1. Mantenga presionado el botón de autolimpieza durante 3 segundos para habilitar el modo de secado
2. El aparato se cargará una vez completado el secado.

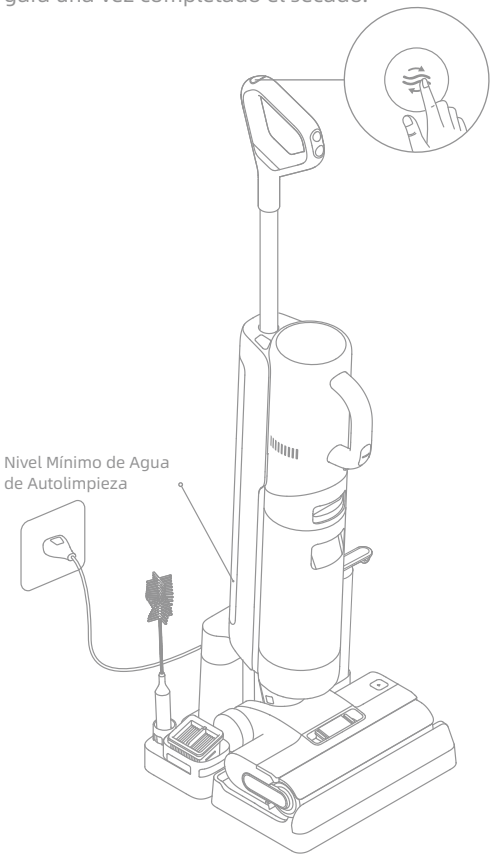

Nota:

- Limpie la base de carga si quedan manchas en la base después de completarse la autolimpieza.
- Si limpia el cepillo de rodillo manualmente, séquelo bien al aire o usando el modo de secado varias veces.

Instrucción del Uso

Usarlo como un Aspirador de Mano

1. Pulse el botón de liberación del aspirador de mano para retirarlo.
2. Instale el conjunto del depósito de polvo y otros accesorios como se muestra en el diagrama hasta que oye un clic.
3. Pulse brevemente el Interruptor de Alimentación de Aspirador de Mano para empezar a limpiar. Pulse brevemente el interruptor de modo aspirador de mano para cambiar entre el modo Estándar y el modo Turbo según sus necesidades.

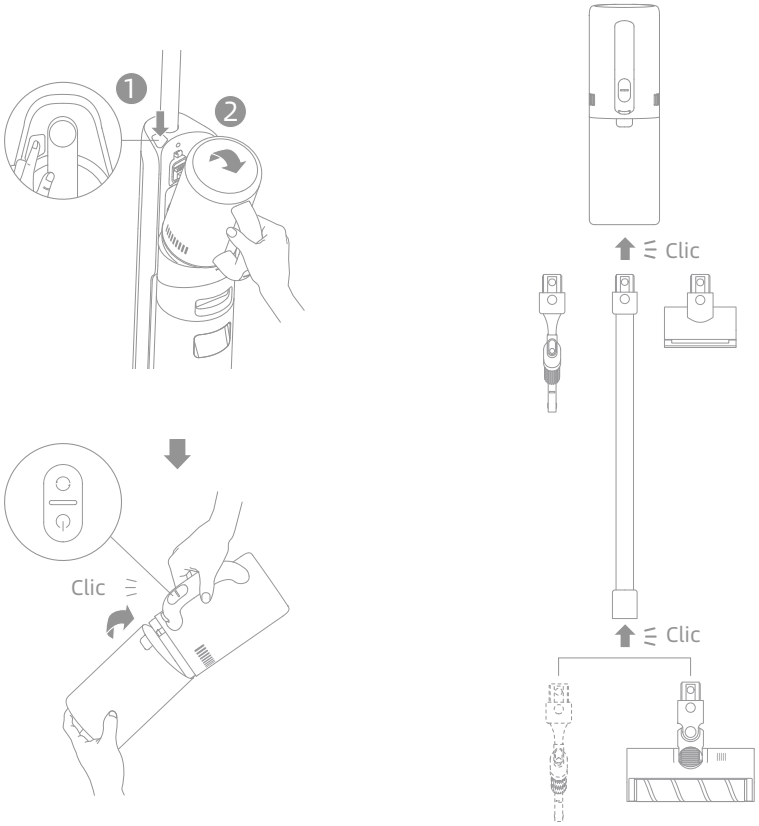

Nota: El minicepillo eléctrico debe utilizarse con la barra de extensión.

Instrucción del Uso

Usar Diferentes Asesorios

Herramienta combinada: Para limpiar esquinas, escaleras, sofás, mesas de café y otros espacios estrechos.

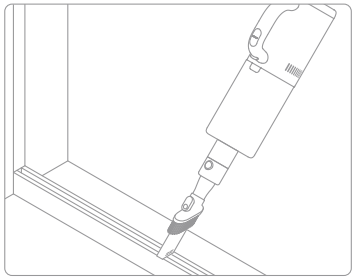

Cepillo de rodillo suave: Adecuado para suelos duros como el mármol y azulejos.

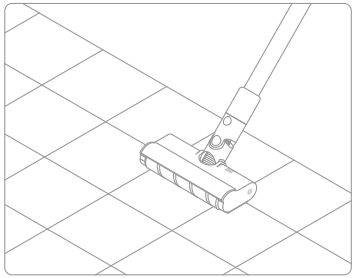

Mini-Cepillo Motorizado: Para aspirar la suciedad, los pelos de mascota y otros restos resistentes de los sofás, la ropa de cama y otras superficies de tela.

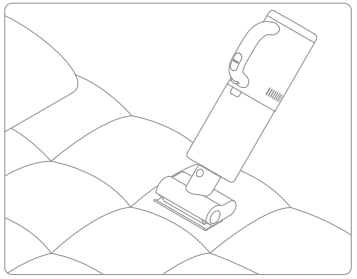

Soporte de almacenamiento para accesorios: Almacene el recipiente para polvo, el cepillo de rodillo suave, la herramienta combinada y el minicepillo eléctrico en el soporte como se muestra en el diagrama.

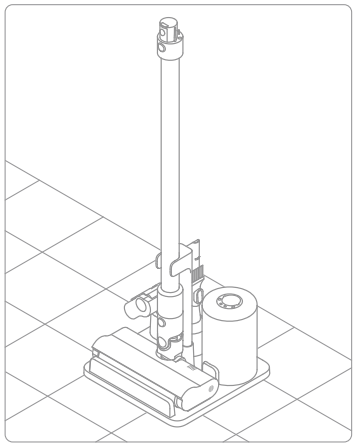

¡PRECAUCIÓN! NO almacene la aspiradora manual en el soporte de almacenamiento para accesorios para evitar daños.

Caja de Almacenaje: Guarde el cepillo de limpieza, el filtro y el rodillo del cepillo en la caja de almacenamiento como se muestra en el diagrama.

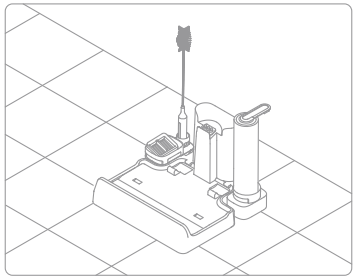

Cuidado y Mantenimiento

Consejos :

- Apague el aparato antes de realizar cuidado y/o mantenimiento. No toque el Interruptor de Alimentación.
- Las piezas deben ser reemplazadas si es necesario. Utilice solamente las piezas designadas por la fábrica original para evitar daños al producto por incompatibilidad.
- Si el aparato no se utiliza durante un período prolongado, cárguelo por completo, desenchufe el adaptador de corriente y guárdelo en un ambiente fresco y con poca humedad, lejos de la luz solar directa. Para evitar una descarga excesiva de la batería, cargue el aparato al menos una vez cada 3 meses.

Limpiar el Tanque de Agua Usada y el Filtro

1. Pulse el botón de liberación del tanque de agua usada y retire el tanque de agua usada.

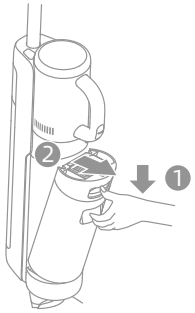

2. Retire el filtro de la tapa del tanque de agua usada. Retire la tapa del tanque y vierta el agua residual.

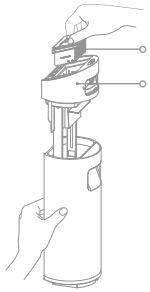

3. Enjuague el tanque de agua usada y su tapa con agua limpia. Limpie la pared interna del tanque con el cepillo provisto.

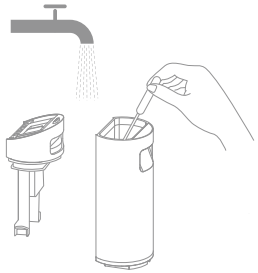

4. Cierre la tapa del tanque de agua usada, vuelva a instalar el tanque y asegúrese de que encaje en su lugar.

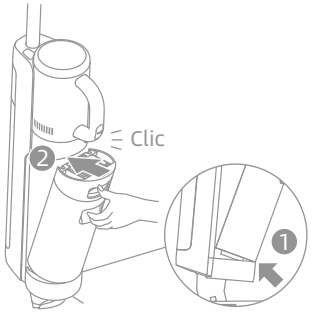

Nota:

- Se recomienda limpiar el tanque de agua usada después de cada uso.
- Se recomienda reemplazar el filtro cada 3 a 6 meses.
- Cuando el filtro esté sucio y necesite lavarse, enjuáguelo con agua. Debe estar completamente seco antes de suo.

Cuidado y Mantenimiento

Limpieza del Tubo y del Sensor de Suciedad

Retire el tanque de agua usado, limpie el tubo y el sensor de suciedad con un paño húmedo antes de uso.

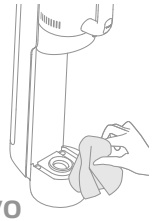

Limpieza del Conjunto del Depósito de Polvo

1. Pulse el botón de liberación del depósito de polvo y retírelo.

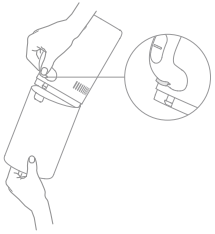

2. Retire el filtro y el conjunto de ciclón del depósito de polvo, luego vacíe el depósito.

Nota : Para reducir el riesgo de descarga eléctrica o lesiones, no enjuague el conjunto del ciclón con agua.

3. Golpee suavemente el filtro o límpielo con el cepillo de limpieza. Enjuague el filtro y el depósito de polvo con agua.

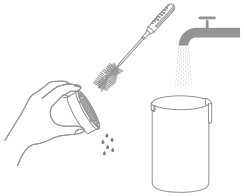

4. Seque completamente el filtro y el depósito de polvo antes de usarlos.

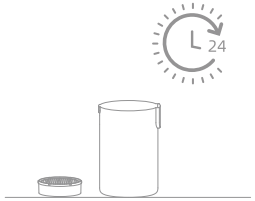

Nota:

- Se recomienda limpiar el depósito de polvo después de cada uso o después de que la cantidad de polvo en el depósito alcance la línea MAX.
- Se recomienda reemplazar el filtro cada 3 a 6 meses.

Limpieza del Conjunto del Cepillo

1. Primero, pulse los botones de liberación de la tapa del cepillo de rodillo hacia adentro en ambos lados para quitarle la tapa. A continuación, pulse el botón de liberación del cepillo de rodillo y el asa del cepillo de rodillo saldrá. Tire del asa para sacar el cepillo de rodillo.

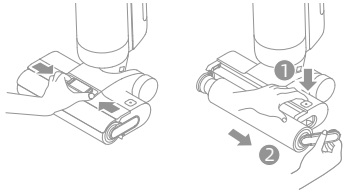

2. Limpie los pelos y los residuos enredados en el cepillo de rodillo con el cepillo de limpieza provisto. Enjuague el cepillo de rodillo con agua limpia y séquelo por completo.

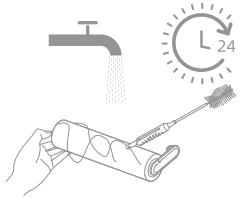

Cuidado y Mantenimiento

3. Limpie la entrada de succión con un paño seco o un pañuelo húmedo. No enjuague el conjunto del cepillo con agua.

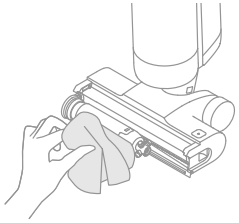

4. Después de limpiar el cepillo de rodillo, vuelva a instalarlo y su tapa. Oirá un clic que indica que están instalados bien.

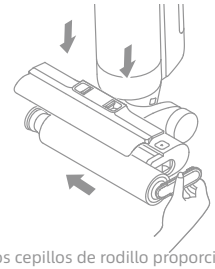

Nota:

- Limpie según sea necesario. Se recomienda alternar el uso de los dos cepillos de rodillo proporcionados.
- Se recomienda reemplazar el cepillo de rodillo cada 3 a 6 meses.

Limpiar el Cepillo de Rodillo Suave

1. Pulse el botón de liberación del rodillo del cepillo para retirar el rodillo de la ranura como se muestra en la imagen.

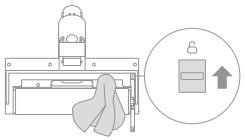

2. Cuando esté sucio, enjuague el rodillo de cepillo con agua limpia. Coloque el rodillo de cepillo en posición vertical hasta que se seque por completo.

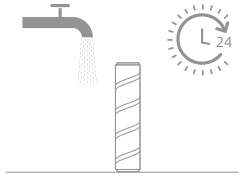

Limpieza del Mini-Cepillo Motorizado

1. Utilice una moneda como se muestra en la figura para girar el cierre en sentido antihorario y retire el rodillo de cepillo hasta que escuche un chasquido.

2. Cuando esté sucio, enjuague el rodillo de cepillo con agua limpia. Coloque el rodillo de cepillo en posición vertical hasta que se seque por completo.

Indicación de Fallo

Si se produce un error, el dispositivo dejará de funcionar. Consulte la siguiente tabla para resolver problemas. Si el problema persiste, póngase en contacto con el servicio de atención al cliente.

Error	Causa Posible	Solución
El aparato no funciona.	El aparato no tiene batería o su nivel de batería es bajo.	Cargue completamente su batería antes de usar.
	El aparato está en posición vertical.	Recline el aparato hacia atrás.
	El aparato se está sobrecalentando debido a una obstrucción y la suspensión por alta temperatura se ha habilitado.	Elimine la obstrucción y espere hasta que la temperatura vuelva a la normalidad.
	El tanque de agua usada está lleno.	Vacíe el tanque de agua usada.
	El mango o el depósito de agua usada no están instalados en su lugar.	Asegúrese de que el mango o el depósito de agua usada estén correctamente instalados.
El aparato se carga lentamente.	La temperatura de la batería está demasiado baja o demasiado alta.	Espere hasta que la temperatura de la batería vuelva a la normalidad.
La potencia de succión del aparato está débil.	El filtro está obstruido.	Limpie el tanque de agua usada y el filtro del depósito de polvo.
	Hay algunos objetos extraños en el tubo y la entrada de succión o el tubo y la entrada de succión están bloqueados.	Limpie el tubo y la entrada de succión.
El motor produce un ruido extraño.	Hay demasiada agua sucia en el tanque de agua usada.	Vacíe el tanque de agua usada.
	La boquilla de succión principal está bloqueada.	Elimine cualquier obstrucción en la boquilla de succión principal.
El indicador de estado de la batería no se ilumina durante la carga.	El enchufe de la base de carga no está insertado correctamente en el tomacorriente.	Asegúrese de que el enchufe de la base de carga esté insertado correctamente.
	El aparato no está colocado correctamente en la base de carga.	Asegúrese de que el aparato esté colocado en la base de carga correctamente.
No sale agua del aparato.	El tanque de agua limpia no se ha instalado correctamente o está vacío.	Reinstale o llene el tanque de agua limpia.
	Se tarda 30 segundos en humedecer el cepillo giratorio.	Encienda el aparato y verifique nuevamente en 30 segundos.

Indicación de Fallo

Fuga de agua por la parte superior del tanque de agua sucia.	Una colisión o un tirón brusco causa que entre agua en el motor.	Muévalo suavemente al usar el aspirador.
	El filtro no está completamente seco después de ser limpiado.	Seque completamente el filtro antes de usarlo.
Autolimpieza fracasó.	El cepillo de rodillo puede estar bloqueado por partículas grandes.	Abra la tapa del cepillo de rodillo para comprobar y limpiar el cepillo de rodillo.
	El aparato no se carga.	Asegúrese de que el aparato se esté cargando antes de activar la función de autolimpieza.
	La autolimpieza no se puede iniciar si el nivel de la batería está inferior al 15%.	La función de autolimpieza sólo se puede activar cuando el aspirador está cargado y el nivel de la batería está superior al 15%.
	El tanque de agua usada no está instalado correctamente o está lleno.	Vuelva a instalar o vacíe el tanque de agua usada.
	El tanque de agua limpia no se ha instalado correctamente o está vacío.	Reinstale o llene el tanque de agua limpia.
Bajo rendimiento de secado.	La salida de aire y la entrada de aire de la base de carga pueden estar bloqueadas.	Verifique y elimine cualquier obstrucción de la salida de aire y la entrada de aire.

Para servicios adicionales, póngase en contacto con nosotros a través de
aftersales@dreame.tech
https://global.dreametech.com

Indicaciones de Error y Soluciones

Si la aspiradora no funciona con normalidad, en la pantalla aparecerá un mensaje de error. Consulte la tabla siguiente para encontrar la solución al problema en función del mensaje de error.

Icono del Error	Causa Posible	Soluciones
	Agua insuficiente en el tanque de agua limpia	Llene el tanque de agua limpia.
	El depósito de agua usada no está instalado	Instale el depósito de agua usada.
	Tanque de agua usado lleno	Vacíe el tanque de agua usada.
	Cepillo de rodillo bloqueado	Limpie el cepillo de rodillo con el cepillo de limpieza provisto.
	Tubo Bloqueado	Compruebe si el filtro está obstruido. Como alternativa, limpie el tubo y el sensor de suciedad.

Código de Error	Causa Posible	Soluciones
E1-E7	Error	Reinicie el dispositivo para solucionar problemas. Si el problema persiste, póngase en contacto con el servicio de atención al cliente.
H1-H6		
H7	Falla de batería	Comuníquese con el servicio de atención al cliente.

Especificaciones

Lavadora de Piso de Vacío Seco y Húmedo			
Modelo	HHV4	Potencia nominal	300 W
Voltaje nominal	21,6 V ⎓	Voltaje de carga	27 V ⎓
Capacidad del Tanque de Agua Usada	700 mL	Capacidad de Tanque de Agua Limpia	900 mL
Tiempo de carga	Aprox. 4,5 horas	Tiempo de secado	Aprox. 30 min.

Especificaciones

Base de Carga			
Modelo	HCBN	Potencia nominal	235 W
Entrada	220-240 V∼ 50-60 Hz	Salida	27 V ⎓ 1,6 A
Cabezal de limpieza motorizada			
Modelo	HCR14B		
Voltaje nominal	21,6 V ⎓	Potencia nominal	50 W

* La potencia nominal se mide durante un periodo representativo con el aparato funcionando a plena potencia desde el inicio, con las funciones de carga y secado encendidas simultáneamente.

Extracción y Eliminación de Batería

La batería de iones de litio incorporada contiene sustancias que son peligrosas para el medio ambiente. Antes de desechar la batería, asegúrese de sean retiradas por técnicos calificados y que la deseche en una instalación de reciclaje adecuada.

- se debe quitar la batería del aparato antes de desecharlo;
- el aparato debe estar desconectado de la red de alimentación cuando se quita la batería;
- la batería debe desecharse de forma segura.

Guía de Extracción

1. Quite la pantalla de visualización girándola con una herramienta.
2. Quite los tornillos de la tapa de batería uno a uno y luego abra la tapa con las herramientas adecuadas.
3. Desconecte los terminales entre la batería y la placa PCB para quitar la batería.

PRECAUCIÓN:

- Antes de quitar la batería, desconecte la alimentación y agote la batería tanto como sea posible.
- Las baterías quitadas deben desecharse en una instalación de reciclaje adecuada.
- No las exponga a alta temperatura para evitar riesgos de explosión.
- En condiciones ásperas, es posible que gotee líquido de la batería. Si ocurre contacto, enjuague con agua y busque ayuda médica.