FAVORIT 65042 I

FR	LAVE-VAISSELLE	NOTICE D'UTILISATION	2
EL	ΠΛΥΝΤΗΡΙΟ ΠΙΑΤΩΝ	ΟΔΗΓΙΕΣ ΧΡΗΣΗΣ	22
PL	ZMYWARKA	INSTRUKCJA OBSŁUGI	40

Downloaded from www.vandenborre.be

Downloaded from www.vandenborre.be

SOMMAIRE

4 CONSIGNES DE SÉCURITÉ
6 DESCRIPTION DE L'APPAREIL
7 BANDEAU DE COMMANDE
8 PROGRAMMES
10 OPTIONS
11 AVANT LA PREMIÈRE UTILISATION
14 UTILISATION QUOTIDIENNE
16 CONSEILS
18 ENTRETIEN ET NETTOYAGE
19 EN CAS D'ANOMALIE DE FONCTIONNEMENT
20 CARACTERISTIQUES TECHNIQUES

EN MATIÈRE DE PROTECTION DE L'ENVIRONNEMENT

Recyclez les matériaux portant le symbole ♺ . Déposez les emballages dans les conteneurs prévus à cet effet.
Contribuez à la protection de l'environnement et à votre sécurité, recyclez vos produits électriques et électroniques. Ne jetez pas les appareils portant le symbole avec les ordures ménagères. Emmenez un tel produit dans votre centre local de recyclage ou contactez vos services municipaux.

RENDEZ-VOUS SUR NOTRE SITE POUR CONSULTER:

- Produits
- Brochures
- Notices d'utilisation
- Dépannage
- Informations sur le service après-vente

www.aeg.com

LÉGENDE

⚠ Avertissement – Informations importantes sur la sécurité.

Informations générales et conseils

Informations écologiques

Sous réserve de modifications.

Downloaded from www.vandenborre.be

POUR DES RÉSULTATS PARFAITS

Merci d'avoir choisi ce produit AEG. Nous l'avons conçu pour qu'il vous offre des performances irréprochables pour longtemps, en intégrant des technologies innovantes qui vous simplifient la vie grâce à des caractéristiques que vous ne trouverez pas forcément sur des appareils ordinaires. Veuillez prendre quelques instants pour lire cette notice afin d'utiliser au mieux votre appareil.

ACCESSOIRES ET CONSOMMABLES

Dans la boutique en ligne d'AEG, vous trouverez tout ce qu'il vous faut pour que vos appareils AEG fonctionnent parfaitement. Sans oublier une vaste gamme d'accessoires conçus et fabriqués selon les critères de qualité les plus élevés qui soient, des articles de cuisine spécialisés aux range-couverts, des porte-bouteilles aux sacs à linge délicats...

Visitez la boutique en ligne sur www.aeg.com/shop

SERVICE APRÈS-VENTE

N'utilisez que des pièces de rechange d'origine.

Lorsque vous contactez le service après-vente, assurez-vous de disposer des données suivantes. Ces informations se trouvent sur la plaque signalétique.

Modèle _____

PNC _____

Numéro de série _____

Downloaded from www.vandenborre.be

CONSIGNES DE SÉCURITÉ

Avant d'installer et d'utiliser cet appareil, lisez soigneusement les instructions fournies. Le fabricant ne peut être tenu pour responsable des dommages et blessures liés à une mauvaise installation ou utilisation. Conservez toujours cette notice avec votre appareil pour vous y référer ultérieurement.

SÉCURITÉ DES ENFANTS ET DES PERSONNES VULNÉRABLES

AVERTISSEMENT
Risque d'asphyxie, de blessure ou d'invalidité permanente.

- Cet appareil n'est pas conçu pour être utilisé par des personnes (y compris des enfants) dont les facultés physiques, sensorielles ou mentales sont réduites, ou qui manquent d'expérience et de connaissances, à moins qu'une personne responsable de leur sécurité ne les supervise ou leur donne des instructions sur la manière de l'utiliser. Ne laissez pas les enfants jouer avec l'appareil.
- Ne laissez pas les emballages à la portée des enfants.
- Ne laissez pas les détergents à la portée des enfants.
- Tenez les enfants et les animaux éloignés de la porte de l'appareil lorsque celle-ci est ouverte.

INSTALLATION

- Retirez l'intégralité de l'emballage.
- N'installez pas et ne branchez pas un appareil endommagé.
- N'installez pas l'appareil ou ne l'utilisez pas dans un endroit où la température ambiante est inférieure à 0 °C.
- Suivez scrupuleusement les instructions d'installation fournies avec l'appareil.
- Vérifiez que l'appareil est installé sous et à proximité de structures sûres.

Raccordement à l'arrivée d'eau

- Veillez à ne pas endommager les tuyaux de circulation d'eau.
- Avant de brancher l'appareil à des tuyaux neufs ou n'ayant pas servi depuis longtemps, laissez couler l'eau jusqu'à ce qu'elle soit propre.
- Avant d'utiliser l'appareil pour la première fois, assurez-vous de l'absence de fuites.
- Le tuyau d'arrivée d'eau comporte une soupape de sécurité et une gaine avec un câble d'alimentation intérieur.

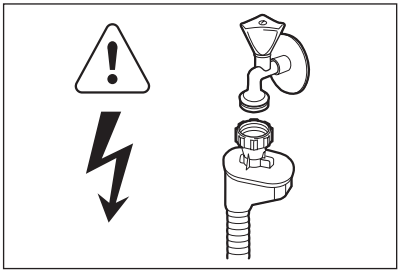

AVERTISSEMENT
Tension dangereuse.

- Si le tuyau d'arrivée d'eau est endommagé, débranchez immédiatement la fiche de la prise secteur. Contactez le service après-vente pour remplacer le tuyau d'arrivée d'eau.

Branchement électrique

AVERTISSEMENT
Risque d'incendie ou d'électrocution.

- L'appareil doit être relié à la terre.
- Vérifiez que les données électriques figurant sur la plaque signalétique correspondent à celles de votre réseau. Si ce n'est pas le cas, contactez un électricien.
- Utilisez toujours une prise de courant de sécurité correctement installée.
- N'utilisez pas d'adaptateurs multiprises ni de rallonges.
- Veillez à ne pas endommager la fiche secteur ni le câble d'alimentation. Contactez le service après-vente ou un électricien pour remplacer le câble d'alimentation s'il est endommagé.
- Ne connectez la fiche d'alimentation à la prise de courant qu'à la fin de l'instal-

Downloaded from www.vandenborre.be

lation. Assurez-vous que la prise de courant est accessible une fois l'appareil installé.

- Ne tirez pas sur le câble électrique pour débrancher l'appareil. Tirez toujours sur la prise.

UTILISATION

- Cet appareil est conçu uniquement pour un usage domestique et des situations telles que:
  - Cuisines réservées aux employés dans des magasins, bureaux et autres lieux de travail
  - Bâtiments de ferme
  - Pour une utilisation privée, par les clients, dans des hôtels et autres lieux de séjour
  - En chambre d'hôte.

AVERTISSEMENT
Risque de blessure.

- Ne modifiez pas les caractéristiques de cet appareil.
- Placez les couteaux et les couverts avec des bouts pointus dans le panier à couverts avec les pointes tournées vers le bas ou en position horizontale.
- Ne laissez pas la porte de l'appareil ouverte sans surveillance pour éviter tout risque de chute.
- Ne montez pas sur la porte ouverte de votre appareil ; ne vous asseyez pas dessus.
- Les produits de lavage pour lave-vaisselle sont dangereux. Suivez les consignes de sécurité figurant sur l'emballage du produit de lavage.
- Ne buvez pas l'eau de l'appareil ; ne jouez pas avec.
- N'enlevez pas la vaisselle de l'appareil avant la fin du programme. Il peut rester du produit de lavage sur la vaisselle.

AVERTISSEMENT
Risque d'électrocution, d'incendie ou de brûlures.

- Ne placez pas de produits inflammables ou d'éléments imbibés de produits inflammables à l'intérieur, à proximité ou sur l'appareil.
- Ne pulvérisez pas d'eau ni de vapeur pour nettoyer l'appareil.
- De la vapeur chaude peut s'échapper de l'appareil si vous ouvrez la porte pendant le déroulement d'un programme.

MISE AU REBUT

AVERTISSEMENT
Risque de blessure ou d'asphyxie.

- Débranchez l'appareil de l'alimentation électrique.
- Coupez le câble d'alimentation et mettez-le au rebut.
- Retirez le dispositif de verrouillage de la porte pour empêcher les enfants et les animaux de s'enfermer dans l'appareil.

Downloaded from www.vandenborre.be

DESCRIPTION DE L'APPAREIL

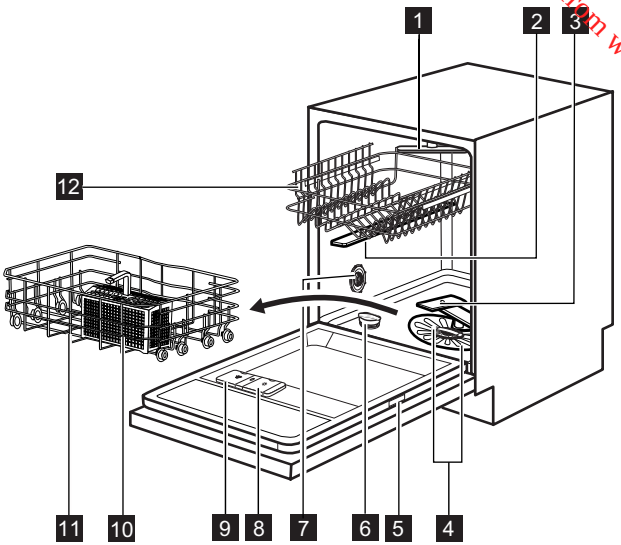

1 Bras d'aspersion supérieur
2 Bras d'aspersion intermédiaire
3 Bras d'aspersion inférieur
4 Filtres
5 Plaque signalétique
6 Réservoir de sel régénérant
7 Sélecteur de dureté de l'eau
8 Distributeur de liquide de rinçage
9 Distributeur de produit de lavage
10 Panier à couverts
11 Panier inférieur
12 Panier supérieur

Downloaded from www.vandenborre.be

BANDEAU DE COMMANDE

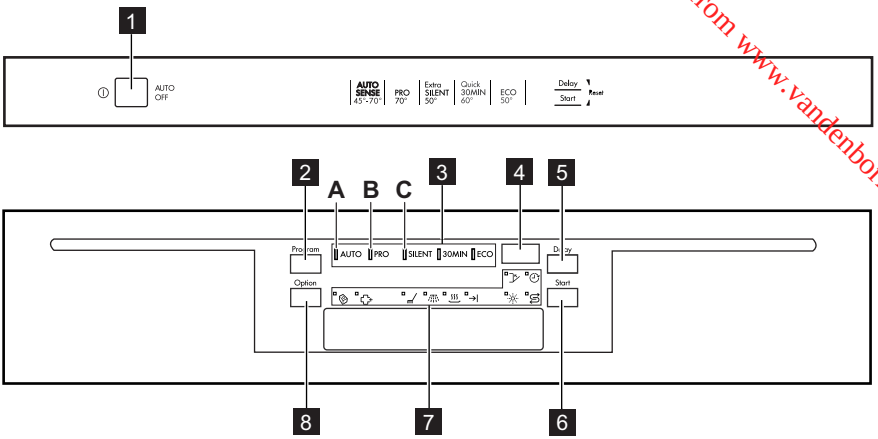

1 Touche Marche/Arrêt
2 Touche Program
3 Voyants des programmes
4 Affichage
5 Touche Delay
6 Touche Start
7 Voyants
8 Touche Option

Voyants	Description
	Voyant « Tout en 1 ».
	Voyant ExtraHygiene.
	Voyant de phase de lavage.
	Voyant de phase de rinçage.
	Voyant de phase de séchage.
	Voyant de fin.
	Voyant du réservoir de liquide de rinçage. Ce voyant est éteint pendant le déroulement du programme.
	Voyant du réservoir de sel régénérant. Ce voyant est éteint pendant le déroulement du programme.
	Voyant de départ différé.
	Voyant de porte. Il s'allume lorsque la porte n'est pas fermée.

Downloaded from www.vandenborre.be

PROGRAMMES

Programme	Degré de salissure Type de charge	Phases du programme	Options
AUTO [1]	Tous Vaisselle, couverts, plats et casseroles	Prélavage Lavage de 45 °C à 70 °C Rinçages Séchage	ExtraHygiene
PRO [2]	Très sale Vaisselle, couverts, plats et casseroles	Prélavage Lavage à 70 °C Rinçages Séchage	
SILENT [3]	Normalement sale Vaisselle et couverts	Prélavage Lavage à 50 °C Rinçages Séchage	
30MIN [4]	Vaisselle fraîchement salie Vaisselle et couverts	Lavage à 60 °C Rinçage	ExtraHygiene
ECO [5]	Normalement sale Vaisselle et couverts	Prélavage Lavage à 50 °C Rinçages Séchage	ExtraHygiene

1) L'appareil détecte le degré de salissure et la quantité de vaisselle dans les paniers. Il règle automatiquement la température ainsi que le volume d'eau, la consommation d'énergie et la durée du programme.

2) Ce programme inclut l'option ExtraHygiene.

3) C'est le programme de lavage le plus silencieux. La pompe fonctionne à une vitesse très faible pour diminuer le niveau sonore. En raison de la vitesse réduite, la durée du programme est longue.

4) Ce programme permet de laver une charge de vaisselle fraîchement salie. Il offre de bons résultats de lavage en peu de temps.

5) Il s'agit du programme standard pour les instituts de tests. Ce programme vous permet d'optimiser votre consommation d'eau et d'énergie pour la vaisselle et les couverts normalement sales.

Valeurs de consommation

Programme[1]	Durée (min)	Consommation électrique (KWh)	Eau (l)
AUTO	40 - 150	0.6 - 1.4	7 - 14
PRO	140 - 160	1.4 - 1.6	13 - 14
SILENT	200 - 220	1.1 - 1.2	9 - 11
30MIN	30	0.8	9
ECO	160 - 180	0.8 - 0.9	9 - 10

Downloaded from www.vandenborre.be

1) La durée du programme et les valeurs de consommation peuvent changer en fonction de la pression et de la température de l'eau, des variations de l'alimentation électrique, de la quantité de vaisselle chargée ainsi que des options sélectionnées.

Informations pour les instituts de test

Pour toute information relative aux performances de test, envoyez un courrier électronique à l'adresse :
info.test@dishwasher-production.com
Notez le numéro du produit (PNC) situé sur la plaque signalétique.

OPTIONS

Downloaded from www.vanbenborre.be

Activez ou désactivez les options avant de démarrer un programme. Vous ne pouvez pas activer ni désactiver les options pendant le déroulement d'un programme.

Si vous avez activé une ou plusieurs options, assurez-vous que les voyants correspondants sont allumés avant le démarrage du programme.

« TOUT EN 1 »

Activez cette option uniquement si vous utilisez des pastilles de détergent multifonctions.
Cette option désactive le débit du liquide de rinçage et du sel régénérant. Les voyants correspondants sont éteints.
La durée du programme peut augmenter.

- Appuyez sur Option à plusieurs reprises jusqu'à ce que le symbole de la fonction « Tout en 1 » s'allume.
- Cette option reste activée jusqu'à ce que vous la désactiviez. Appuyez sur Option à plusieurs reprises jusqu'à ce que le symbole de la fonction « Tout en 1 » s'éteigne.

Si vous cessez d'utiliser des pastilles de détergent multifonctions, avant de commencer à utiliser à la fois du produit de lavage, du liquide de rinçage et du sel régénérant, effectuez ces étapes :

1. Désactivez l'option « Tout en 1 ».
2. Réglez l'adoucisseur d'eau au niveau maximal.
3. Assurez-vous que le réservoir de sel régénérant et le distributeur de liquide de rinçage sont pleins.
4. Démarrez le programme le plus court par une phase de rinçage, sans produit de lavage ni vaisselle.
5. Réglez l'adoucisseur d'eau en fonction de la dureté de l'eau de votre région.
6. Ajustez la quantité de liquide de rinçage libérée.

EXTRAHYGIENE

Cette option donne de meilleurs résultats d'hygiène. Au cours de la phase de rinçage, la température reste à 70 °C pendant 10 à 14 minutes.
Appuyez sur Option à plusieurs reprises jusqu'à ce que le symbole de la fonction ExtraHygiene s'allume.
Si cette option n'est pas compatible avec le programme, le voyant correspondant reste éteint.

Downloaded from www.vanenborre.be

AVANT LA PREMIÈRE UTILISATION

1. Assurez-vous que le niveau réglé pour l'adoucisseur d'eau correspond à la dureté de l'eau de votre région. Dans le cas contraire, réglez le niveau de l'adoucisseur d'eau. Contactez votre compagnie des eaux pour connaître la dureté de l'eau de votre région.
2. Remplissez le réservoir de sel régénérant.
3. Remplissez le distributeur de liquide de rinçage.
4. Ouvrez le robinet d'eau.
5. Des résidus du processus de fabrication peuvent subsister dans l'appareil. Démarrez un programme pour les évacuer. N'utilisez pas de produit de lavage et ne chargez pas les paniers.

Si vous utilisez des pastilles de détergent multifonctions, activez l'option « Tout en 1 ».

RÉGLAGE DE L'ADOUCISSEUR D'EAU

Dureté de l'eau				Réglage de l'adoucisseur d'eau	
Degrés allemands (°dH)	**Degrés français (°tH)**	**mmol/l**	**Degrés Clarke**	**Manuel**	**Électronique**
51 - 70	91 - 125	9.1 - 12.5	64 - 88	2 **1)**	10
43 - 50	76 - 90	7.6 - 9.0	53 - 63	2 **1)**	9
37 - 42	65 - 75	6.5 - 7.5	46 - 52	2 **1)**	8
29 - 36	51 - 64	5.1 - 6.4	36 - 45	2 **1)**	7
23 - 28	40 - 50	4.0 - 5.0	28 - 35	2 **1)**	6
19 - 22	33 - 39	3.3 - 3.9	23 - 27	2 **1)**	5 **1)**
15 - 18	26 - 32	2.6 - 3.2	18 - 22	1	4
11 - 14	19 - 25	1.9 - 2.5	13 - 17	1	3
4 - 10	7 - 18	0.7 - 1.8	5 - 12	1	2
< 4	< 7	< 0.7	< 5	1 **2)**	1 **2)**

1) Réglage d'usine.

2) N'utilisez pas de sel à ce niveau.

L'adoucisseur d'eau doit être réglé manuellement et électroniquement.

Downloaded from www.vandenborre.be

Réglage manuel

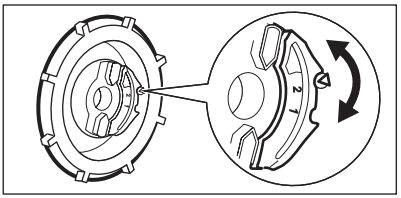

Tournez le sélecteur de dureté de l'eau sur la position 1 ou 2.

Réglage électronique

1. Appuyez sur la touche Marche/Arrêt pour mettre en fonctionnement l'appareil.
2. Assurez-vous que l'appareil est en mode Programmation. Reportez-vous au chapitre « RÉGLAGE ET DÉPART D'UN PROGRAMME ».
3. Maintenez appuyées les touches **Delay** et **Start** simultanément jusqu'à ce que les voyants (**A**), (**B**) et (**C**) clignotent.
4. Appuyez sur **Program**.
   - Les voyants (**B**) et (**C**) s'éteignent.
   - Le voyant (**A**) continue à clignoter.
   - L'écran indique le réglage de l'adoucisseur d'eau. Exemple : 5 L = niveau 5.
5. Appuyez sur **Program** à plusieurs reprises pour modifier le réglage.
6. Mettez à l'arrêt l'appareil pour confirmer.

REMPLISSAGE DU RÉSERVOIR DE SEL RÉGÉNÉRANT

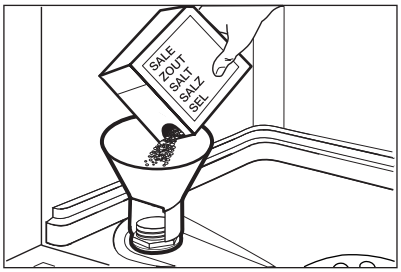

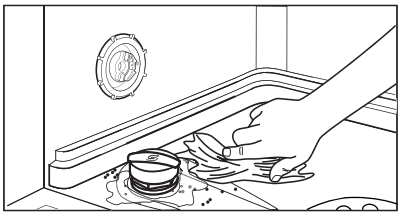

1. Tournez le couvercle vers la gauche et ouvrez le réservoir de sel régénérant.
2. Mettez 1 litre d'eau dans le réservoir de sel régénérant (uniquement la première fois).
3. Remplissez le réservoir avec du sel régénérant.
4. Enlevez le sel qui se trouve autour de l'ouverture du réservoir de sel régénérant.
5. Tournez le couvercle vers la droite pour fermer le réservoir de sel régénérant.

ATTENTION
De l'eau et du sel peuvent sortir du réservoir de sel régénérant lorsque vous le remplissez. Risque de corrosion. Afin d'éviter cela, après avoir rempli le réservoir de sel régénérant, démarrez un programme.

Downloaded from www.vanenborre.be

REMPLISSAGE DU DISTRIBUTEUR DE LIQUIDE DE RINÇAGE

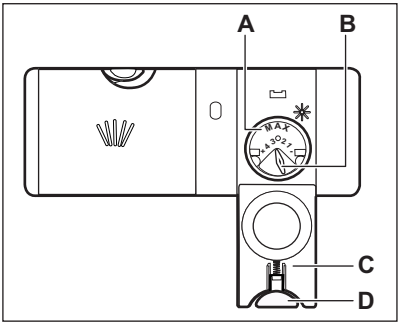

1. Appuyez sur le bouton d'ouverture (**D**) pour ouvrir le couvercle (**C**).
2. Remplissez le distributeur de liquide de rinçage (**A**), sans dépasser le repère « max ».
3. Si le liquide de rinçage déborde, épongez-le avec un chiffon absorbant pour éviter tout excès de mousse.
4. Fermez le couvercle. Assurez-vous que le bouton d'ouverture se verrouille correctement.

Vous pouvez tourner le sélecteur de quantité délivrée (**B**) entre la position 1 (quantité minimale) et la position 4 (quantité maximale).

Downloaded from www.vandenborre.be

UTILISATION QUOTIDIENNE

1. Ouvrez le robinet d'eau.
2. Appuyez sur la touche Marche/Arrêt pour allumer l'appareil. Assurez-vous que l'appareil est en mode Programmation ; reportez-vous au chapitre « RÉGLAGE ET DÉPART D'UN PROGRAMME ».
   - Si le voyant du réservoir de sel régénérant est allumé, remplissez le réservoir.
   - Si le voyant du liquide de rinçage est allumé, remplissez le distributeur de liquide de rinçage.
3. Chargez les paniers.
4. Ajoutez du produit de lavage.
5. Réglez et lancez le programme adapté au type de vaisselle et au degré de salissure.

UTILISATION DU PRODUIT DE LAVAGE

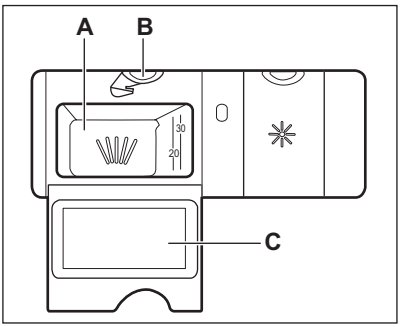

1. Appuyez sur le bouton d'ouverture (**B**) pour ouvrir le couvercle (**C**).
2. Versez le produit de lavage dans le compartiment (**A**).
3. Si le programme comporte une phase de prélavage, versez une petite quantité de produit de lavage à l'intérieur de la porte de l'appareil.
4. Si vous utilisez des pastilles de détergent, placez une pastille dans le compartiment (**A**).
5. Fermez le couvercle. Assurez-vous que le bouton d'ouverture se verrouille correctement.

RÉGLAGE ET DÉPART D'UN PROGRAMME

Mode Programmation

L'appareil doit être en mode Programmation pour effectuer certaines opérations. L'appareil se trouve en mode Programmation lorsque, après sa mise en fonctionnement :

- Tous les voyants des programmes s'allument.
- Deux lignes horizontales apparaissent sur l'écran.

Si le bandeau de commande indique d'autres conditions, maintenez appuyées simultanément les touches **Delay** et **Start** jusqu'à ce que l'appareil se mette en mode Programmation.

Lancement d'un programme sans départ différé

1. Ouvrez le robinet d'eau.
2. Appuyez sur la touche Marche/Arrêt pour mettre en fonctionnement l'appareil.
3. Fermez la porte de l'appareil.
4. Assurez-vous que l'appareil est en mode Programmation.
5. Appuyez sur **Program** à plusieurs reprises jusqu'à ce que le voyant du programme que vous souhaitez sélectionner s'allume.
   - La durée du programme clignote sur l'affichage.
   - Les voyants des phases correspondant au programme sélectionné s'allument.
6. Si vous le souhaitez, vous pouvez définir des options.
7. Appuyez sur **Start**. Le programme démarre.

Downloaded from www.vandenborre.be

- Seul le voyant correspondant à la phase en cours reste allumé.
- L'affichage indique le décompte de la durée du programme par intervalles d'une minute.

Lancement d'un programme avec départ différé

1. Sélectionnez le programme et les options.
2. Appuyez sur **Delay** à plusieurs reprises jusqu'à ce que l'affichage indique le délai choisi pour le départ différé (de 1 à 24 heures).
   - Le délai clignote sur l'affichage.
   - Le voyant correspondant au départ différé s'allume.
3. Appuyez sur **Start**. Le décompte démarre.
   - L'affichage indique le décompte du départ différé par intervalles d'une heure.
   - Les voyants des phases correspondant au programme sélectionné s'éteignent.

- Lorsque le décompte est terminé, le programme démarre.
  – Le voyant correspondant à la phase en cours s'allume.

Ouverture de la porte au cours du fonctionnement de l'appareil

Si vous ouvrez la porte, l'appareil se met à l'arrêt. Lorsque vous refermez la porte, l'appareil reprend là où il a été interrompu.

Annulation du départ différé au cours du décompte

Appuyez sur **Delay** à plusieurs reprises jusqu'à ce que :

- L'affichage indique la durée du programme.
- Les voyants de phase s'allument.
- Le programme démarre.

Annulation du programme

Appuyez simultanément sur les touches **Delay** et **Start** et maintenez-les enfoncées jusqu'à ce que :

- Tous les voyants des programmes s'allument.
- Deux lignes horizontales s'affichent.

Assurez-vous que le distributeur de produit de lavage n'est pas vide avant de démarrer un nouveau programme de lavage.

À la fin du programme

Lorsque le programme de lavage est terminé, le voyant de fin s'allume et l'affichage indique **0**.

1. Appuyez sur la touche Marche/Arrêt pour éteindre l'appareil.
2. Fermez le robinet d'eau.

Si vous n'appuyez pas sur la touche Marche/Arrêt, la fonction **AUTO OFF** éteint automatiquement l'appareil au bout de quelques minutes. Cela permet de diminuer la consommation d'énergie.

- Attendez que la vaisselle refroidisse avant de la retirer du lave-vaisselle. La vaisselle encore chaude est sensible aux chocs.
- Déchargez d'abord le panier inférieur, puis le panier supérieur.

Les côtés et la porte de l'appareil peuvent être mouillés. L'acier inoxydable refroidit plus rapidement que la vaisselle.

CONSEILS

Downloaded from www.vandenborre.be

ADOUCISSEUR D'EAU

L'eau dure contient une grande quantité de minéraux pouvant endommager l'appareil et donner de mauvais résultats de lavage. L'adoucisseur d'eau neutralise ces minéraux.
Le sel régénérant préserve la propreté et le bon état de l'adoucisseur d'eau. Il est important de régler l'adoucisseur d'eau sur un niveau adéquat. Cela garantit que l'adoucisseur d'eau utilise la quantité correcte de sel régénérant et d'eau.

CHARGEMENT DES PANIERS

Reportez-vous à la brochure fournie pour consulter des exemples de charge des paniers.

- Utilisez uniquement cet appareil pour laver des articles qui peuvent passer au lave-vaisselle.
- Ne mettez pas dans le lave-vaisselle des articles en bois, en corne, en aluminium, en étain et en cuivre.
- Ne placez pas dans l'appareil des objets pouvant absorber l'eau (éponges, chiffons de nettoyage).
- Enlevez les restes d'aliments sur les articles.
- Laissez tremper les casseroles contenant des restes d'aliments brûlés.
- Chargez les articles creux (tasses, verres et casseroles) en les retournant.
- La vaisselle et les couverts ne doivent pas être insérés les uns dans les autres ni se chevaucher. Mélangez les cuillères avec d'autres couverts.
- Vérifiez que les verres ne se touchent pas pour éviter qu'ils ne se brisent.
- Placez les petits articles dans le panier à couverts.
- Placez les objets légers dans le panier supérieur. Disposez-les de façon à ce qu'ils ne puissent pas se retourner.
- Assurez-vous que les bras d'aspersion tournent librement avant de lancer un programme.

UTILISATION DE SEL RÉGÉNÉRANT, DE LIQUIDE DE RINÇAGE ET DE PRODUIT DE LAVAGE

- Utilisez uniquement du sel régénérant, du liquide de rinçage et du produit de lavage conçus pour les lave-vaisselle. D'autres produits peuvent endommager l'appareil.
- Lors de la dernière phase de rinçage, le liquide de rinçage permet de sécher la vaisselle sans laisser de traînées ni de taches.
- Les pastilles de détergent multifonctions contiennent du produit de lavage, du liquide de rinçage et d'autres adjuvants. Assurez-vous que ces pastilles sont adaptées à la dureté de l'eau de votre région. Reportez-vous aux instructions figurant sur l'emballage de ces produits.
- Les tablettes de détergent ne se dissolvent pas complètement durant les programmes courts. Pour éviter que des résidus de produit de lavage ne se déposent sur la vaisselle, nous recommandons d'utiliser des pastilles de détergent avec des programmes longs.

N'utilisez que la quantité nécessaire de produit de lavage. Reportez-vous aux instructions figurant sur l'emballage du produit de lavage.

AVANT LE DÉMARRAGE D'UN PROGRAMME

Assurez-vous que :

- Les filtres sont propres et correctement installés.
- Les bras d'aspersion ne sont pas obstrués.
- La vaisselle est bien positionnée dans les paniers.
- Le programme est adapté au type de vaisselle et au degré de salissure.
- Vous utilisez la bonne quantité de produit de lavage.
- Vous avez utilisé du sel régénérant et du liquide de rinçage (sauf si vous utilisez des pastilles de détergent multifonctions).

- Le bouchon du réservoir de sel régénérant est vissé.

Downloaded from www.vandenborre.be

Downloaded from www.vandenborre.be

ENTRETIEN ET NETTOYAGE

AVERTISSEMENT
Avant toute opération d'entretien, éteignez l'appareil et débranchez la prise secteur.

Les filtres sales et les bras d'aspersion obstrués diminuent les résultats de lavage.
Contrôlez-les régulièrement et nettoyez-les si nécessaire.

NETTOYAGE DES FILTRES

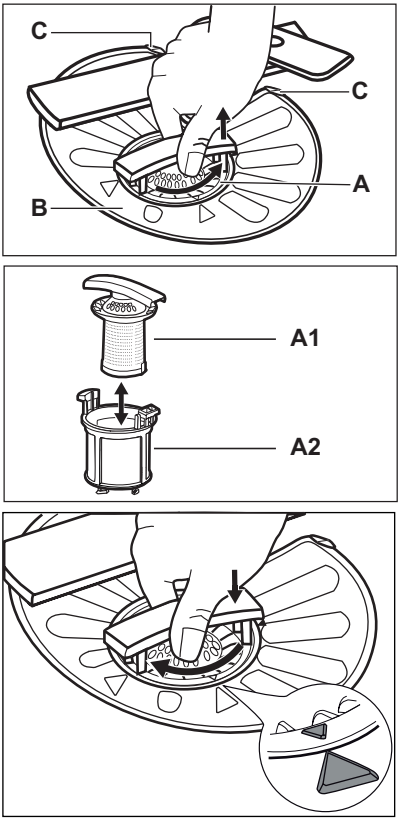

1. Tournez le filtre (**A**) vers la gauche et sortez-le.
2. Pour démonter le filtre (**A**), détachez (**A1**) et (**A2**).
3. Retirez le filtre (**B**).
4. Lavez les filtres à l'eau courante.
5. Replacez le filtre (**B**) dans sa position initiale. Vérifiez qu'il est correctement placé sous les deux guides (**C**).
6. Assemblez le filtre (**A**) et mettez-le en place dans le filtre (**B**). Tournez-le vers la droite jusqu'à la butée.

Une position incorrecte des filtres peut donner de mauvais résultats de lavage et endommager l'appareil.

NETTOYAGE DES BRAS D'ASPERSION

Ne retirez pas les bras d'aspersion.
Si des résidus ont bouché les orifices des bras d'aspersion, éliminez ceux-ci à l'aide d'un objet fin et pointu.

NETTOYAGE EXTÉRIEUR

Nettoyez l'appareil avec un chiffon doux humide.

Utilisez uniquement des produits de lavage neutres. N'utilisez pas de produits abrasifs, de tampons à récurer ni de solvants.

Downloaded from www.vandenborre.be

EN CAS D'ANOMALIE DE FONCTIONNEMENT

L'appareil ne démarre pas ou s'arrête en cours de programme.
Dans un premier temps, essayez de trouver une solution au problème (reportez-vous au tableau). Si vous n'y parvenez pas, contactez le service après-vente.
Pour certaines anomalies, l'écran affiche un code d'alarme :

- ,10 - L'appareil n'est pas approvisionné en eau.
- ,20 - L'appareil ne se vidange pas.
- ,30 - Le système de sécurité anti-débordement s'est déclenché.

AVERTISSEMENT
Éteignez l'appareil avant de procéder à la vérification.

Problème	Cause possible	Solution possible
Le programme ne démarre pas.	La fiche n'est pas branchée à la prise murale.	Branchez la prise d'alimentation.
	La porte de l'appareil est ouverte.	Fermez la porte de l'appareil.
	Vous n'avez pas appuyé sur **Start**.	Appuyez sur **Start**.
	Le fusible de la boîte à fusibles a grillé.	Remplacez le fusible.
	Le départ différé est sélectionné.	Annulez le départ différé ou attendez la fin du décompte.
L'appareil ne se remplit pas d'eau.	Le robinet d'arrivée d'eau est fermé.	Ouvrez le robinet d'eau.
	La pression de l'eau est trop faible.	Contactez votre compagnie des eaux.
	Le robinet d'eau est bouché ou entartré.	Nettoyez le robinet d'eau.
	Le filtre du tuyau d'arrivée d'eau est bouché.	Nettoyez le filtre.
	Le tuyau d'arrivée d'eau est plié ou tordu.	Vérifiez que la position du tuyau est correcte.
	Le système de sécurité anti-débordement s'est déclenché. Il y a des fuites d'eau dans l'appareil.	Fermez le robinet d'eau et contactez le service après-vente.
L'appareil ne vidange pas l'eau.	Le siphon de l'évier est bouché.	Nettoyez le siphon de l'évier.
	Le tuyau d'évacuation d'eau est plié ou tordu.	Vérifiez que la position du tuyau est correcte.

Après avoir effectué les vérifications, mettez l'appareil en fonctionnement. Le programme reprend là où il a été interrompu. Si le problème persiste, contactez le service après-vente.

Si l'écran affiche d'autres codes d'alarme, contactez le service après-vente.

Downloaded from www.vandenborre.be

SI LES RÉSULTATS DE LAVAGE ET DE SÉCHAGE NE SONT PAS SATISFAISANTS

Traînées blanchâtres ou pellicules bleuâtres sur les verres et la vaisselle

- La quantité de liquide de rinçage libérée est trop importante. Placez le sélecteur de dosage du liquide de rinçage sur le niveau le plus faible.
- La quantité de produit de lavage est excessive.

Taches et traces de gouttes d'eau séchées sur les verres et la vaisselle

- La quantité de liquide de rinçage libérée n'est pas suffisante. Placez le sélecteur de dosage du liquide de rinçage sur un niveau plus élevé.
- Il se peut que la qualité du produit de lavage soit en cause.

La vaisselle est mouillée

- Le programme ne contient pas de phase de séchage ou une phase de séchage à basse température.
- Le distributeur de liquide de rinçage est vide.
- Il se peut que la qualité du liquide de rinçage soit en cause.
- Il se peut que la qualité des pastilles de détergent multifonctions soit en cause. Essayez une marque différente ou activez le distributeur de liquide de rinçage et utilisez du liquide de rinçage avec les pastilles de détergent multifonctions.

Pour trouver d'autres causes possibles, reportez-vous au chapitre « CONSEILS ».

Activation du distributeur de liquide de rinçage lorsque la fonction « Tout en 1 » est activée

1. Appuyez sur la touche Marche/Arrêt pour mettre en fonctionnement l'appareil.
2. Assurez-vous que l'appareil est en mode Programmation. Reportez-vous au chapitre « RÉGLAGE ET DÉPART D'UN PROGRAMME ».
3. Maintenez appuyées les touches **Delay** et **Start** simultanément jusqu'à ce que les voyants (**A**), (**B**) et (**C**) clignotent.
4. Appuyez sur **Option**.
   - Les voyants (**A**) et (**C**) s'éteignent.
   - Le voyant (**B**) continue à clignoter.
   - L'affichage indique le réglage choisi pour le distributeur de liquide de rinçage.

0d	désactivé
1d	activé

5. Appuyez sur **Option** pour modifier le réglage.
6. Mettez à l'arrêt l'appareil pour confirmer.
7. Ajustez la quantité de liquide de rinçage libérée.
8. Remplissez le distributeur de liquide de rinçage.

CARACTERISTIQUES TECHNIQUES

Dimensions	Largeur / Hauteur / Profondeur (mm)	596 / 818 - 898 / 575
Branchement électrique	Reportez-vous à la plaque signalétique.	
	Tension	220-240 V
	Fréquence	50 Hz
Pression de l'arrivée d'eau	Min. / max. (bar / MPa)	(0.5 / 0.05) / (8 / 0.8)
Arrivée d'eau [1]	Eau froide ou eau chaude[2]	max. 60 °C
Capacité	Couverts	12

Downloaded from www.vandenborre.be

Consommation électrique	Mode « Veille »	0.10 W
	Mode « Arrêt »	0.10 W

1) Raccordez le tuyau d'arrivée d'eau à un robinet fileté (3/4 pouce).

2) Si l'eau chaude est produite à partir de sources d'énergie respectueuses de l'environnement (par exemple, panneaux solaires ou énergie éolienne), utilisez une arrivée d'eau chaude afin de réduire la consommation d'énergie.

Downloaded from www.vandenborre.be

ΠΕΡΙΕΧΌΜΕΝΑ

24 ΠΛΗΡΟΦΟΡΊΕΣ ΑΣΦΑΛΕΊΑΣ
26 ΠΕΡΙΓΡΑΦΉ ΠΡΟΪΌΝΤΟΣ
27 ΠΊΝΑΚΑΣ ΧΕΙΡΙΣΤΗΡΊΩΝ
28 ΠΡΟΓΡΑΜΜΑΤΑ
30 ΕΠΙΛΟΓΕΣ
31 ΠΡΙΝ ΑΠΌ ΤΗΝ ΠΡΏΤΗ ΧΡΉΣΗ
33 ΚΑΘΗΜΕΡΙΝΉ ΧΡΉΣΗ
35 ΥΠΟΔΕΙΞΕΙΣ ΚΑΙ ΣΥΜΒΟΥΛΕΣ
36 ΦΡΟΝΤΊΔΑ ΚΑΙ ΚΑΘΆΡΙΣΜΑ
37 ΑΝΤΙΜΕΤΩΠΙΣΗ ΠΡΟΒΛΗΜΑΤΩΝ
38 ΤΕΧΝΙΚΑ ΣΤΟΙΧΕΙΑ

ΠΕΡΙΒΑΛΛΟΝΤΙΚΆ ΘΈΜΑΤΑ

Ανακυκλώστε τα υλικά που φέρουν το σύμβολο ♺. Τοποθετήστε τα υλικά συσκευασίας σε κατάλληλα δοχεία για ανακύκλωση.
Συμβάλλετε στην προστασία του περιβάλλοντος και της ανθρώπινης υγείας ανακυκλώνοντας τις άχρηστες ηλεκτρικές και ηλεκτρονικές συσκευές. Μην απορρίπτετε με τα οικιακά απορρίμματα συσκευές που φέρουν το σύμβολο. Επιστρέψτε το προϊόν στην τοπική σας μονάδα ανακύκλωσης ή επικοινωνήστε με τη δημοτική αρχή.

ΕΠΙΣΚΕΦΘΕΊΤΕ ΤΗΝ ΙΣΤΟΣΕΛΊΔΑ ΜΑΣ ΓΙΑ:

- Προϊόντα
- Φυλλάδια
- Εγχειρίδια χρήσης
- Επίλυση προβλημάτων
- Πληροφορίες για σέρβις

www.aeg.com

ΥΠΟΜΝΗΜΑ

⚠ Προειδοποίηση - Σημαντικές πληροφορίες ασφαλείας.

ⓘ Γενικές πληροφορίες και συμβουλές

Περιβαλλοντικές πληροφορίες

Υπόκειται αε αλλαγές χωρίς προειδποίηση.

Downloaded from www.vandenborre.be

ΓΙΑ ΑΡΙΣΤΑ ΑΠΟΤΕΛΕΣΜΑΤΑ

Σας ευχαριστούμε που επιλέξατε αυτό το προϊόν της AEG. Το σχεδιάσαμε για να σας παρέχει άψογη απόδοση για πολλά χρόνια, με πρωτοποριακές τεχνολογίες που θα κάνουν τη ζωή σας πιο απλή και με χαρακτηριστικά που ενδεχομένως δεν θα βρείτε σε κοινές συσκευές. Σας παρακαλούμε να αφιερώσετε λίγα λεπτά και να διαβάσετε τις οδηγίες, ώστε να διασφαλίσετε την καλύτερη δυνατή χρήση της συσκευής σας.

ΕΞΑΡΤΗΜΑΤΑ ΚΑΙ ΑΝΑΛΩΣΙΜΑ

Στο ηλεκτρονικό κατάστημα της AEG, θα βρείτε όλα όσα χρειάζεστε για να διατηρείτε όλες σας τις συσκευές AEG σε άψογη εμφάνιση και άριστη λειτουργική κατάσταση. Με ένα μεγάλο εύρος εξαρτημάτων σχεδιασμένων και κατασκευασμένων με τα υψηλά πρότυπα που αναμένετε, από ειδικά μαγειρικά σκεύη μέχρι καλάθια για πιατικά, από σχάρες μπουκαλιών μέχρι καλαίσθητους σάκους για τα άπλυτα…

Επισκεφτείτε το ηλεκτρονικό κατάστημα στη διεύθυνση www.aeg.com/shop

ΥΠΟΣΤΗΡΙΞΗ ΠΕΛΑΤΩΝ ΚΑΙ ΣΕΡΒΙΣ

Συνιστάται η χρήση γνήσιων ανταλλακτικών.

Όταν επικοινωνείτε με το σέρβις, βεβαιωθείτε ότι έχετε διαθέσιμα τα ακόλουθα στοιχεία. Αυτά τα στοιχεία υπάρχουν στην πινακίδα τεχνικών χαρακτηριστικών.

Μοντέλο _____

Κωδικός προϊόντος (PNC) _____

Αριθμός σειράς (S.N.) _____

Downloaded from www.vandenborre.be

ΠΛΗΡΟΦΟΡΊΕΣ ΑΣΦΑΛΕΊΑΣ

Πριν από την εγκατάσταση και τη χρήση της συσκευής, διαβάστε προσεκτικά τις παρεχόμενες οδηγίες. Ο κατασκευαστής δεν ευθύνεται αν προκληθεί τραυματισμός ή ζημιά από λανθασμένη εγκατάσταση και χρήση. Να φυλάσσετε πάντα αυτές τις οδηγίες μαζί με τη συσκευή για μελλοντική αναφορά.

ΑΣΦΆΛΕΙΑ ΠΑΙΔΙΏΝ ΚΑΙ ΕΥΠΑΘΏΝ ΑΤΌΜΩΝ

ΠΡΟΕΙΔΟΠΟΙΗΣΗ
Κίνδυνος ασφυξίας, τραυματισμού ή μόνιμης αναπηρίας.

- Μην επιτρέπετε σε παιδιά και σε άτομα με μειωμένες σωματικές, αισθητήριες ή πνευματικές ικανότητες ή έλλειψη εμπειρίας και γνώσης να χρησιμοποιούν τη συσκευή. Η χρήση της συσκευής από τα άτομα αυτά πρέπει να γίνεται μόνο υπό την επιτήρηση ή την καθοδήγηση του ατόμου που είναι υπεύθυνο για την ασφάλειά τους. Μην αφήνετε τα παιδιά να παίζουν με τη συσκευή.
- Φυλάσσετε όλα τα υλικά συσκευασίας μακριά από τα παιδιά.
- Φυλάσσετε όλα τα απορρυπαντικά μακριά από τα παιδιά.
- Κρατάτε τα παιδιά και τα κατοικίδια ζώα μακριά από την πόρτα της συσκευής όταν είναι ανοιχτή.

ΕΓΚΑΤΆΣΤΑΣΗ

- Αφαιρέστε όλα τα υλικά της συσκευασίας.
- Μην προχωράτε σε εγκατάσταση ή χρήση της συσκευής, εάν έχει υποστεί ζημιά.
- Μην εγκαθιστάτε και μη χρησιμοποιείτε τη συσκευή σε χώρο με θερμοκρασία χαμηλότερη από 0 °C.
- Ακολουθείτε τις οδηγίες εγκατάστασης που παρέχονται με τη συσκευή.
- Βεβαιωθείτε ότι οι κατασκευές κάτω ή δίπλα από τις οποίες εγκαθίσταται η συσκευή είναι ασφαλείς.

Σύνδεση νερού

- Προσέχετε να μην προκληθεί ζημιά στους σωλήνες παροχής νερού.
- Πριν συνδέσετε τη συσκευή σε σωλήνες που είναι καινούριοι ή δεν έχουν χρησιμοποιηθεί για πολύ καιρό, αφήστε το νερό να τρέξει μέχρι να καθαρίσει.
- Κατά την πρώτη χρήση της συσκευής, βεβαιωθείτε ότι δεν υπάρχουν διαρροές.
- Ο σωλήνας παροχής νερού διαθέτει βαλβίδα ασφαλείας και μανδύα με εσωτερικό καλώδιο ρεύματος.

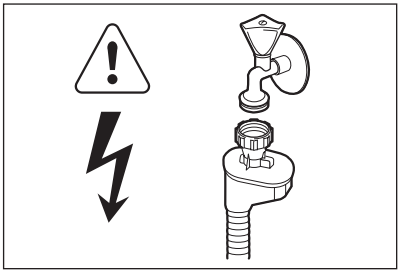

ΠΡΟΕΙΔΟΠΟΙΗΣΗ
Επικίνδυνη τάση.

- Αν ο σωλήνας παροχής νερού υποστεί ζημιά, αποσυνδέστε αμέσως το φις τροφοδοσίας από την πρίζα. Επικοινωνήστε με το Σέρβις για να αντικαταστήσετε το σωλήνα παροχής νερού.

Ηλεκτρική σύνδεση

ΠΡΟΕΙΔΟΠΟΙΗΣΗ
Κίνδυνος πυρκαγιάς και ηλεκτροπληξίας.

- Η συσκευή πρέπει να είναι γειωμένη.
- Βεβαιωθείτε ότι οι πληροφορίες σχετικά με το ηλεκτρικό ρεύμα στην πινακίδα τεχνικών χαρακτηριστικών συμφωνούν με την παροχή ρεύματος. Αν δεν συμφωνούν, επικοινωνήστε με ηλεκτρολόγο.
- Χρησιμοποιείτε πάντα μια σωστά εγκατεστημένη πρίζα με προστασία κατά της ηλεκτροπληξίας.
- Μη χρησιμοποιείτε πολύπριζα και μπαλαντέζες.
- Προσέχετε να μην προκληθεί ζημιά στο φις τροφοδοσίας και το καλώδιο ρεύματος. Επικοινωνήστε με το Σέρβις ή έναν ηλεκτρολόγο για την αλλαγή ενός κατεστραμμένου καλωδίου ρεύματος.
- Συνδέστε το φις τροφοδοσίας στην πρίζα μόνο αφού ολοκληρωθεί η εγκατάσταση. Μετά την εγκατάσταση, βεβαιωθείτε ότι είναι δυνατή η πρόσβαση στο φις τροφοδοσίας.

Downloaded from www.vandenborre.be

- Μην τραβάτε το καλώδιο τροφοδοσίας για να αποσυνδέσετε τη συσκευή. Τραβάτε πάντα το φις τροφοδοσίας.

ΧΡΉΣΗ

- Αυτή η συσκευή προορίζεται για οικιακή χρήση και παρόμοιες εφαρμογές, όπως:
  - Σε χώρους κουζίνας προσωπικού σε καταστήματα, γραφεία και άλλα εργασιακά περιβάλλοντα
  - Αγροικίες
  - Από πελάτες σε ξενοδοχεία, μοτέλ και άλλα περιβάλλοντα στέγασης
  - Πανσιόν (για ύπνο και πρωινό).

ΠΡΟΕΙΔΟΠΟΙΗΣΗ
Κίνδυνος τραυματισμού.

- Μην αλλάζετε τις προδιαγραφές αυτής της συσκευής.
- Τα μαχαίρια και τα άλλα αιχμηρά αντικείμενα πρέπει να τοποθετούνται στο καλάθι για μαχαιροπίρουνα με τη μύτη προς τα κάτω ή σε οριζόντια θέση.
- Μην αφήνετε την πόρτα της συσκευής ανοιχτή χωρίς επιτήρηση καθώς μπορεί να πέσετε επάνω της.
- Μην κάθεστε ή ακουμπάτε στην πόρτα της συσκευής όταν είναι ανοικτή.
- Τα απορρυπαντικά των πλυντηρίων πιάτων είναι επικίνδυνα. Ακολουθείτε τις οδηγίες ασφαλείας που παρέχονται στη συσκευασία του απορρυπαντικού.
- Μην πίνετε και μην παίζετε με το νερό στη συσκευή.
- Μην αφαιρείτε τα πιάτα από τη συσκευή πριν από την ολοκλήρωση του προγράμματος. Ενδέχεται να υπάρχει απορρυπαντικό στα πιάτα.

ΠΡΟΕΙΔΟΠΟΙΗΣΗ
Κίνδυνος ηλεκτροπληξίας, πυρκαγιάς ή εγκαυμάτων.

- Μην τοποθετείτε μέσα, κοντά ή επάνω στη συσκευή εύφλεκτα αντικείμενα ή αντικείμενα εμποτισμένα με εύφλεκτα υλικά.
- Μη χρησιμοποιείτε ψεκασμό με νερό ή ατμό για τον καθαρισμό της συσκευής.
- Από τη συσκευή μπορεί να διαφύγει καυτός ατμός, εάν ανοίξετε την πόρτα όταν βρίσκεται σε εξέλιξη κάποιο πρόγραμμα.

ΑΠΌΡΡΙΨΗ

ΠΡΟΕΙΔΟΠΟΙΗΣΗ
Κίνδυνος τραυματισμού ή ασφυξίας.

- Αποσυνδέστε τη συσκευή από την παροχή ρεύματος.
- Κόψτε το καλώδιο τροφοδοσίας και απορρίψτε το.
- Αφαιρέστε το μάνταλο της πόρτας για να αποτραπεί ο εγκλεισμός παιδιών ή ζώων μέσα στη συσκευή.

Downloaded from www.vandenborre.be

ΠΕΡΙΓΡΑΦΉ ΠΡΟΪΌΝΤΟΣ

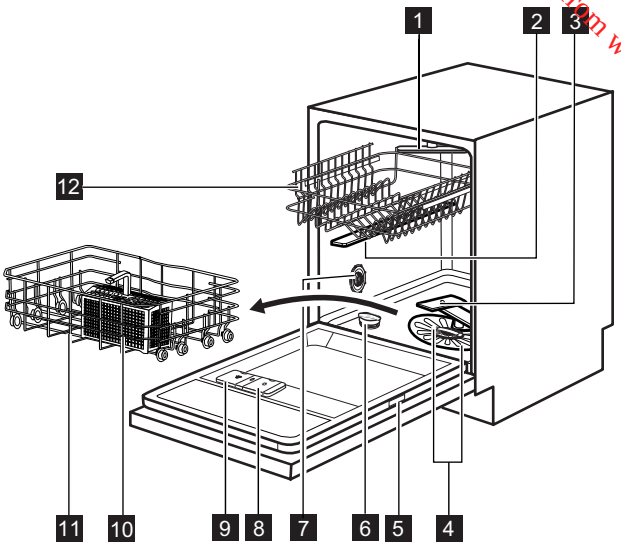

1 Εκτοξευτήρας νερού οροφής
2 Άνω εκτοξευτήρας νερού
3 Κάτω εκτοξευτήρας νερού
4 Φίλτρα
5 Πινακίδα τεχνικών χαρακτηριστικών
6 Θήκη αλατιού
7 Ρυθμιστής σκληρότητας νερού
8 Θήκη λαμπρυντικού
9 Θήκη απορρυπαντικού
10 Καλάθι για μαχαιροπίρουνα
11 Κάτω καλάθι
12 Επάνω καλάθι

Downloaded from www.vandenborre.be

ΠΊΝΑΚΑΣ ΧΕΙΡΙΣΤΗΡΊΩΝ

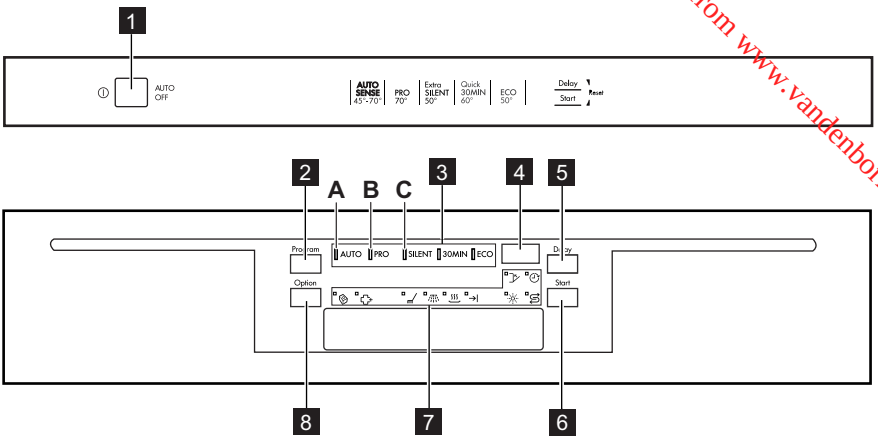

1 Κουμπί ενεργοποίησης/απενεργοποίησης
2 Κουμπί Program
3 Ενδείξεις προγραμμάτων
4 Ένδειξη
5 Κουμπί Delay
6 Κουμπί Start
7 Ενδείξεις
8 Κουμπί Option

Ενδείξεις	Περιγραφή
	Ένδειξη multitab.
	Ένδειξη ExtraHygiene.
	Ένδειξη φάσης πλύσης.
	Ένδειξη φάσης ξεπλύματος.
	Ένδειξη φάσης στεγνώματος.
	Ένδειξη τέλους.
	Ένδειξη λαμπρυντικού. Η ένδειξη αυτή είναι σβηστή κατά τη διάρκεια λειτουργίας του προγράμματος.
	Ένδειξη αλατιού. Η ένδειξη αυτή είναι σβηστή κατά τη διάρκεια λειτουργίας του προγράμματος.
	Ένδειξη καθυστέρησης.
	Ένδειξη πόρτας. Ανάβει όταν η πόρτα δεν έχει κλείσει.

Downloaded from www.vandenborre.be

ΠΡΟΓΡΑΜΜΑΤΑ

Πρόγραμμα	Βαθμός λερώματος Τύπος φορτίου	Φάσεις προγράμματος	Επιλογές
AUTO [1]	Όλα Πιάτα, μαχαιροπίρουνα, μαγειρικά σκεύη	Πρόπλυση Πλύση από 45°C έως 70°C Ξεπλύματα Στέγνωμα	ExtraHygiene
PRO [2]	Πολύ λερωμένα Πιάτα, μαχαιροπίρουνα, μαγειρικά σκεύη	Πρόπλυση Πλύση στους 70 °C Ξεπλύματα Στέγνωμα	
SILENT [3]	Κανονικά λερωμένα Πιάτα και μαχαιροπίρουνα	Πρόπλυση Πλύση στους 50 °C Ξεπλύματα Στέγνωμα	
30MIN [4]	Φρεσκολερωμένα Πιάτα και μαχαιροπίρουνα	Πλύση στους 60 °C Ξέπλυμα	ExtraHygiene
ECO [5]	Κανονικά λερωμένα Πιάτα και μαχαιροπίρουνα	Πρόπλυση Πλύση στους 50 °C Ξεπλύματα Στέγνωμα	ExtraHygiene

1) Η συσκευή ανιχνεύει το βαθμό λερώματος και την ποσότητα των αντικειμένων στα καλάθια. Ρυθμίζει αυτόματα τη θερμοκρασία και την ποσότητα του νερού, την κατανάλωση ενέργειας και τη διάρκεια του προγράμματος.

2) Αυτό το πρόγραμμα περιλαμβάνει την επιλογή ExtraHygiene.

3) Αυτό είναι το πιο αθόρυβο πρόγραμμα πλύσης. Η αντλία λειτουργεί σε πολύ χαμηλή ταχύτητα για μείωση του επιπέδου θορύβου. Λόγω της χαμηλής ταχύτητας, το πρόγραμμα έχει μεγάλη διάρκεια.

4) Με το πρόγραμμα αυτό, μπορείτε να πλύνετε ένα φρεσκολερωμένο φορτίο. Παρέχει καλά αποτελέσματα πλύσης σε σύντομο χρονικό διάστημα.

5) Αυτό είναι το κανονικό πρόγραμμα για τα ινστιτούτα δοκιμών. Με το πρόγραμμα αυτό, έχετε την πλέον αποτελεσματική χρήση νερού και κατανάλωση ενέργειας για κανονικά λερωμένα πιάτα και μαχαιροπίρουνα.

Τιμές κατανάλωσης

Πρόγραμμα [1]	Διάρκεια (λεπτά)	Κατανάλωση (kWh)	Νερό (l)
AUTO	40 - 150	0.6 - 1.4	7 - 14
PRO	140 - 160	1.4 - 1.6	13 - 14
SILENT	200 - 220	1.1 - 1.2	9 - 11
30MIN	30	0.8	9
ECO	160 - 180	0.8 - 0.9	9 - 10

1) Η διάρκεια του προγράμματος και οι τιμές κατανάλωσης μπορεί να μεταβληθούν ανάλογα με την πίεση και τη θερμοκρασία του νερού, τις διακυμάνσεις στην ηλεκτρική τροφοδοσία, τις επιλογές και την ποσότητα των πιάτων.

Downloaded from www.vandenborre.be

Πληροφορίες για ινστιτούτα δοκιμών

Για όλες τις απαραίτητες πληροφορίες σχετικά με τη δοκιμή απόδοσης, αποστείλετέ μια email στη διεύθυνση:
info.test@dishwasher-production.com
Καταγράψτε τον κωδικό προϊόντος (PNC) που βρίσκεται στην πινακίδα τεχνικών χαρακτηριστικών.

ΕΠΙΛΟΓΕΣ

Downloaded from www.vandenborre.be

Ενεργοποιήστε ή απενεργοποιήστε τις επιλογές πριν την έναρξη ενός προγράμματος πλύσης. Δεν μπορείτε να ενεργοποιήσετε ή να απενεργοποιήσετε τις επιλογές όταν το πρόγραμμα πλύσης βρίσκεται σε λειτουργία.

Αν μία ή περισσότερες επιλογές έχουν ρυθμιστεί, βεβαιωθείτε ότι έχουν ανάψει οι σχετικές ενδείξεις πριν την έναρξη του προγράμματος.

MULTITAB

Ενεργοποιήστε αυτή την επιλογή μόνο όταν χρησιμοποιείτε τις ταμπλέτες απορρυπαντικού 3 σε 1.
Η επιλογή αυτή απενεργοποιεί τη ροή του λαμπρυντικού και του αλατιού. Οι σχετικές ενδείξεις σβήνουν.
Η διάρκεια του προγράμματος μπορεί να αυξηθεί.

- Πιέστε το κουμπί Option επανειλημμένα μέχρι να ανάψει η ένδειξη multitab.
- Η επιλογή παραμένει ενεργοποιημένη μέχρι να την απενεργοποιήσετε. Πιέστε το κουμπί Option επανειλημμένα μέχρι να σβήσει η ένδειξη multitab.

Αν σταματήσετε να χρησιμοποιείτε τις ταμπλέτες απορρυπαντικού 3 σε 1, πριν αρχίσετε να χρησιμοποιείτε ξεχωριστό απορρυπαντικό, λαμπρυντικό και αλάτι πλυντηρίου πιάτων, ακολουθήστε τα παρακάτω βήματα:

1. Απενεργοποιήστε την επιλογή multitab.
2. Ρυθμίστε τον αποσκληρυντή νερού στο υψηλότερο επίπεδο.
3. Βεβαιωθείτε ότι η θήκη αλατιού και η θήκη λαμπρυντικού είναι γεμάτες.
4. Ξεκινήστε το πιο σύντομο πρόγραμμα με μια φάση ξεπλύματος, χωρίς απορρυπαντικό και χωρίς πιάτα.
5. Ρυθμίστε τον αποσκληρυντή νερού σύμφωνα με τη σκληρότητα του νερού της περιοχής σας.
6. Ρυθμίστε την ποσότητα λαμπρυντικού που αποδεσμεύεται.

EXTRAHYGIENE

Η επιλογή αυτή παρέχει καλύτερα αποτελέσματα υγιεινής. Κατά τη φάση του ξεπλύματος, η θερμοκρασία παραμένει στους 70 °C για 10 έως 14 λεπτά.

Πιέστε το κουμπί Option επανειλημμένα μέχρι να ανάψει η ένδειξη ExtraHygiene.
Εάν η επιλογή δεν είναι συμβατή με το πρόγραμμα, η ένδειξη δεν ανάβει.

Downloaded from www.vandenborre.be

ΠΡΙΝ ΑΠΌ ΤΗΝ ΠΡΏΤΗ ΧΡΉΣΗ

1. Βεβαιωθείτε ότι η ρύθμιση του επιπέδου του αποσκληρυντή νερού αντιστοιχεί στη σκληρότητα του νερού της περιοχής σας. Εάν όχι, προσαρμόστε τη ρύθμιση του αποσκληρυντή νερού. Επικοινωνήστε με την τοπική υπηρεσία ύδρευσης για να μάθετε τη σκληρότητα του νερού της περιοχής σας.
2. Γεμίστε τη θήκη αλατιού.
3. Γεμίστε τη θήκη λαμπρυντικού.
4. Ανοίξτε τη βάνα παροχής νερού.
5. Μπορεί να έχουν παραμείνει υπολείμματα από τις διαδικασίες επεξεργασίας κατά την κατασκευή. Ξεκινήστε ένα πρόγραμμα για να τα απομακρύνετε. Μη χρησιμοποιήσετε απορρυπαντικό και μη φορτώσετε τα καλάθια.

Εάν χρησιμοποιείτε ταμπλέτες απορρυπαντικού 3 σε 1, ενεργοποιήστε την επιλογή multitab.

ΡΥΘΜΙΣΗ ΤΟΥ ΑΠΟΣΚΛΗΡΥΝΤΉ ΝΕΡΟΎ

Σκληρότητα νερού				Ρύθμιση αποσκληρυντή νερού	
Γερμανικοί βαθμοί (°dH)	Γαλλικοί βαθμοί (°fH)	mmol/l	Clarke βαθμοί	Χειροκίνητα	Ηλεκτρονικά
51 - 70	91 - 125	9.1 - 12.5	64 - 88	2 1)	10
43 - 50	76 - 90	7.6 - 9.0	53 - 63	2 1)	9
37 - 42	65 - 75	6.5 - 7.5	46 - 52	2 1)	8
29 - 36	51 - 64	5.1 - 6.4	36 - 45	2 1)	7
23 - 28	40 - 50	4.0 - 5.0	28 - 35	2 1)	6
19 - 22	33 - 39	3.3 - 3.9	23 - 27	2 1)	5 1)
15 - 18	26 - 32	2.6 - 3.2	18 - 22	1	4
11 - 14	19 - 25	1.9 - 2.5	13 - 17	1	3
4 - 10	7 - 18	0.7 - 1.8	5 - 12	1	2
< 4	< 7	< 0.7	< 5	1 2)	1 2)

1) Θέση ρύθμισης από το εργοστάσιο.

2) Μη χρησιμοποιείτε αλάτι σε αυτό το επίπεδο.

Πρέπει να ρυθμίσετε τον αποσκληρυντή νερού χειροκίνητα και ηλεκτρονικά.

Χειροκίνητη ρύθμιση

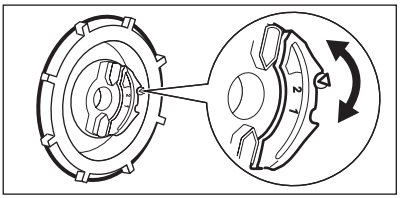

Στρέψτε το ρυθμιστή σκληρότητας νερού στη θέση 1 ή 2.

Downloaded from www.vandenborre.be

Ηλεκτρονική ρύθμιση

1. Πιέστε το κουμπί ενεργοποίησης/απενεργοποίησης για να ενεργοποιήσετε τη συσκευή.
2. Βεβαιωθείτε ότι η συσκευή βρίσκεται σε κατάσταση ρύθμισης. Ανατρέξτε στην ενότητα «ΡΥΘΜΙΣΗ ΚΑΙ ΕΝΑΡΞΗ ΕΝΟΣ ΠΡΟΓΡΑΜΜΑΤΟΣ».
3. Πιέστε παρατεταμένα τις επιφάνειες επαφής **Delay** και **Start** ταυτόχρονα μέχρι να αρχίσουν να αναβοσβήνουν οι ενδείξεις (**A**), (**B**) και (**C**).
4. Πιέστε την επιφάνεια επαφής **Program**.
   - Σβήνουν οι ενδείξεις (**B**) και (**C**).
   - Η ένδειξη (**A**) συνεχίζει να αναβοσβήνει.
   - Στην οθόνη εμφανίζεται η ρύθμιση του αποσκληρυντή νερού. Παράδειγμα: 5 L = επίπεδο 5.
5. Πιέστε την επιφάνεια επαφής **Program** επαναλαμβανόμενα για να αλλάξετε τη ρύθμιση.
6. Απενεργοποιήστε τη συσκευή για επιβεβαίωση.

ΠΛΗΡΩΣΗ ΤΗΣ ΘΗΚΗΣ ΑΛΑΤΙΟΎ

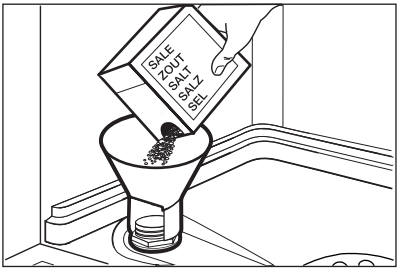

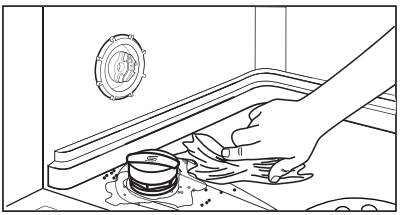

1. Στρέψτε το καπάκι προς τα αριστερά και ανοίξτε τη θήκη αλατιού.
2. Βάλτε 1 λίτρο νερό στη θήκη αλατιού (μόνο την πρώτη φορά).
3. Γεμίστε τη θήκη αλατιού με αλάτι πλυντηρίου πιάτων.
4. Απομακρύνετε το αλάτι γύρω από το άνοιγμα της θήκης αλατιού.
5. Στρέψτε το καπάκι προς τα δεξιά για να κλείσετε τη θήκη αλατιού.

ΠΡΟΣΟΧΗ
Κατά την πλήρωση της θήκης αλατιού μπορεί να παρουσιαστεί υπερχείλιση νερού και αλατιού. Κίνδυνος διάβρωσης. Για να αποτρέψετε τον κίνδυνο, αφού γεμίσετε τη θήκη αλατιού, ξεκινήστε ένα πρόγραμμα.

ΠΛΗΡΩΣΗ ΤΗΣ ΘΗΚΗΣ ΛΑΜΠΡΥΝΤΙΚΟΎ

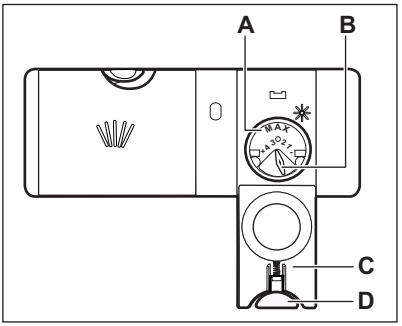

1. Πιέστε το κουμπί απασφάλισης (**D**) για να ανοίξετε το καπάκι (**C**).
2. Γεμίστε τη θήκη λαμπρυντικού (**A**), έως την ένδειξη «max».
3. Απομακρύνετε το λαμπρυντικό που έχει χυθεί με ένα απορροφητικό πανί, για να αποφύγετε το σχηματισμό υπερβολικού αφρού.
4. Κλείστε το καπάκι. Βεβαιωθείτε ότι το κουμπί απασφάλισης έχει ασφαλίσει στη θέση του.

Μπορείτε να στρέψετε τον επιλογέα της ποσότητας που αποδεσμεύεται (**B**) μεταξύ της θέσης 1 (ελάχιστη ποσότητα) και της θέσης 4 (μέγιστη ποσότητα).

Downloaded from www.vandenborre.be

ΚΑΘΗΜΕΡΙΝΉ ΧΡΉΣΗ

1. Ανοίξτε τη βρύση παροχής νερού.
2. Πιέστε το κουμπί ενεργοποίησης/απενεργοποίησης για να ενεργοποιήσετε τη συσκευή. Βεβαιωθείτε ότι η συσκευή βρίσκεται σε κατάσταση ρύθμισης. Ανατρέξτε στην ενότητα «ΡΥΘΜΙΣΗ ΚΑΙ ΕΝΑΡΞΗ ΕΝΟΣ ΠΡΟΓΡΑΜΜΑΤΟΣ».
   - Αν η ένδειξη αλατιού είναι αναμμένη, γεμίστε τη θήκη αλατιού.
   - Αν η ένδειξη λαμπρυντικού είναι αναμμένη, γεμίστε τη θήκη λαμπρυντικού.
3. Φορτώστε τα καλάθια.
4. Προσθέστε το απορρυπαντικό.
5. Επιλέξτε και ενεργοποιήστε το σωστό πρόγραμμα για τον τύπο φορτίου και το βαθμό λερώματος.

ΧΡΉΣΗ ΤΟΥ ΑΠΟΡΡΥΠΑΝΤΙΚΟΎ

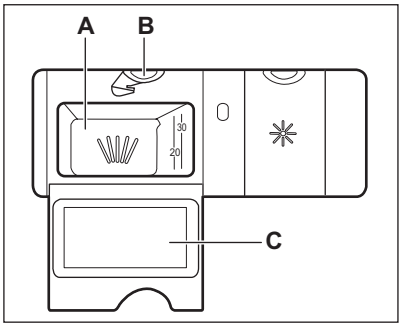

1. Πιέστε το κουμπί απασφάλισης (**B**) για να ανοίξετε το καπάκι (**C**).
2. Βάλτε το απορρυπαντικό στη θήκη (**A**).
3. Εάν το πρόγραμμα περιλαμβάνει φάση πρόπλυσης, βάλτε μια μικρή ποσότητα απορρυπαντικού στο εσωτερικό μέρος της πόρτας της συσκευής.
4. Αν χρησιμοποιείτε ταμπλέτες απορρυπαντικού, βάλτε την ταμπλέτα στη θήκη (**A**).
5. Κλείστε το καπάκι. Βεβαιωθείτε ότι το κουμπί απασφάλισης έχει ασφαλίσει στη θέση του.

ΡΥΘΜΙΣΗ ΚΑΙ ΈΝΑΡΞΗ ΕΝΌΣ ΠΡΟΓΡΆΜΜΑΤΟΣ

Κατάσταση ρύθμισης

Η συσκευή πρέπει να βρίσκεται σε κατάσταση ρύθμισης για να δεχτεί ορισμένες ενέργειες.
Η συσκευή βρίσκεται σε κατάσταση ρύθμισης όταν, μετά από την ενεργοποίηση:

- Ανάψουν όλες οι ενδείξεις προγράμματος.
- Η οθόνη εμφανίζει δύο οριζόντιες μπάρες.

Αν το χειριστήριο δείχνει άλλες καταστάσεις, πιέστε παρατεταμένα τις επιφάνειες επαφής **Delay** και **Start** ταυτόχρονα, μέχρι η συσκευή να μεταβεί σε κατάσταση ρύθμισης.

Έναρξη προγράμματος χωρίς καθυστέρηση έναρξης

1. Ανοίξτε τη βρύση παροχής νερού.
2. Πιέστε το κουμπί ενεργοποίησης/απενεργοποίησης για να ενεργοποιήσετε τη συσκευή.
3. Κλείστε την πόρτα της συσκευής.
4. Βεβαιωθείτε ότι η συσκευή βρίσκεται σε κατάσταση ρύθμισης.
5. Πιέστε το κουμπί **Program** επανειλημμένα μέχρι να ανάψει η ένδειξη του προγράμματος που θέλετε να επιλέξετε.
   - Στην οθόνη αναβοσβήνει η διάρκεια του προγράμματος.
   - Ανάβουν οι ενδείξεις φάσης για το ρυθμισμένο πρόγραμμα.
6. Αν θέλετε, μπορείτε να ρυθμίσετε τις επιλογές.
7. Πιέστε το κουμπί **Start**. Το πρόγραμμα ξεκινά.
   - Μόνο η ένδειξη της φάσης που εκτελείται παραμένει αναμμένη.
   - Στην οθόνη εμφανίζεται η διάρκεια του προγράμματος που μειώνεται σε βήματα του 1 λεπτού.

Έναρξη προγράμματος με καθυστέρηση έναρξης

1. Ορίστε το πρόγραμμα και τις επιλογές.
2. Πιέστε το κουμπί **Delay** επανειλημμένα μέχρι να εμφανιστεί στην οθόνη ο χρόνος καθυστέρησης που θέλετε να ρυθμίσετε (από 1 έως 24 ώρες).

Downloaded from www.vandenborre.be

- Στην οθόνη αναβοσβήνει ο χρόνος καθυστέρησης.
- Η ένδειξη καθυστέρησης είναι ενεργοποιημένη.

3. Πιέστε το κουμπί **Start**. Αρχίζει η αντίστροφη μέτρηση.
   - Στην οθόνη εμφανίζεται η αντίστροφη μέτρηση της καθυστέρησης έναρξης που μειώνεται σε βήματα 1 ώρας.
   - Οι ενδείξεις φάσης για το επιλεγμένο πρόγραμμα σβήνουν.

- Μόλις ολοκληρωθεί η αντίστροφη μέτρηση, το πρόγραμμα θα ξεκινήσει.
  – Η ένδειξη της φάσης που εκτελείται ανάβει.

Άνοιγμα της πόρτας ενώ λειτουργεί η συσκευή

Αν ανοίξετε την πόρτα, η συσκευή σταματά. Όταν κλείσετε την πόρτα, η συσκευή συνεχίζει από το σημείο στο οποίο διακόπηκε.

Ακύρωση της καθυστέρησης έναρξης ενώ είναι ενεργή η αντίστροφη μέτρηση

Πιέστε το κουμπί **Delay** επανειλημμένα, έως ότου:

- Στην οθόνη εμφανιστεί η διάρκεια του προγράμματος.
- Ανάψουν οι ενδείξεις φάσης.
- Το πρόγραμμα ξεκινήσει.

Ακύρωση του προγράμματος

Πιέστε παρατεταμένα τα κουμπιά **Delay** και **Start** ταυτόχρονα, έως ότου:

- Ανάψουν όλες οι ενδείξεις προγράμματος.
- Στην οθόνη εμφανιστούν 2 οριζόντιες μπάρες.

Πριν από την έναρξη ενός νέου προγράμματος, βεβαιωθείτε ότι υπάρχει απορρυπαντικό στη θήκη απορρυπαντικού.

Στο τέλος του προγράμματος

Όταν ολοκληρωθεί το πρόγραμμα, ανάβει η ένδειξη τέλους και στην οθόνη προβάλλεται το **0**.

1. Πιέστε το κουμπί ενεργοποίησης/απενεργοποίησης για να απενεργοποιήσετε τη συσκευή.
2. Κλείστε τη βρύση παροχής νερού.

Αν δεν πιέσετε το κουμπί ενεργοποίησης/απενεργοποίησης, η διάταξη **AUTO OFF** απενεργοποιεί αυτόματα τη συσκευή μετά από μερικά λεπτά. Αυτό συμβάλλει στη μείωση της κατανάλωσης ενέργειας.

- Περιμένετε μέχρι να κρυώσουν τα πιάτα πριν τα αφαιρέσετε από τη συσκευή. Τα ζεστά πιάτα μπορούν εύκολα να υποστούν ζημιά.
- Αδειάστε πρώτα τα αντικείμενα από το κάτω καλάθι και μετά από το επάνω.

Μπορεί να υπάρχει νερό στα πλαϊνά και την πόρτα της συσκευής. Το ανοξείδωτο ατσάλι ψύχεται πιο γρήγορα από τα πιάτα.

Downloaded from www.vanborre.be

ΥΠΟΔΕΙΞΕΙΣ ΚΑΙ ΣΥΜΒΟΥΛΕΣ

Ο ΑΠΟΣΚΛΗΡΥΝΤΗΣ ΝΕΡΟΎ

Το σκληρό νερό έχει υψηλή περιεκτικότητα σε μεταλλικά στοιχεία που μπορεί να προκαλέσουν ζημιά στη συσκευή και μη ικανοποιητικά αποτελέσματα πλύσης. Ο αποσκληρυντής νερού εξουδετερώνει αυτά τα μεταλλικά στοιχεία.
Το αλάτι πλυντηρίου πιάτων διατηρεί τον αποσκληρυντή νερού καθαρό και σε καλή κατάσταση. Είναι σημαντική η ρύθμιση του σωστού επιπέδου του αποσκληρυντή νερού. Αυτό εξασφαλίζει ότι ο αποσκληρυντής νερού χρησιμοποιεί τη σωστή ποσότητα αλατιού πλυντηρίου πιάτων και νερού.

ΦΌΡΤΩΜΑ ΤΩΝ ΚΑΛΑΘΙΏΝ

Ανατρέξτε στο παρεχόμενο φυλλάδιο με παραδείγματα του φορτίου των καλαθιών.

- Χρησιμοποιείτε τη συσκευή μόνο για πλύσιμο αντικειμένων που είναι κατάλληλα για πλυντήρια πιάτων.
- Μην τοποθετείτε στη συσκευή αντικείμενα από ξύλο, κόκκαλο, αλουμίνιο, κασσίτερο και χαλκό.
- Μην τοποθετείτε στη συσκευή αντικείμενα που μπορεί να απορροφήσουν νερό (σφουγγάρια, πανιά οικιακής χρήσης).
- Αφαιρείτε τα υπολείμματα τροφίμων από τα αντικείμενα.
- Μαλακώνετε τα υπολείμματα καμένων τροφών στα αντικείμενα.
- Τοποθετείτε τα κοίλα αντικείμενα (φλιτζάνια, ποτήρια, κατσαρόλες) με το άνοιγμα προς τα κάτω.
- Βεβαιωθείτε ότι τα μαχαιροπίρουνα και τα πιάτα δεν κολλάνε μεταξύ τους. Αναμείξτε τα κουτάλια μαζί με άλλα μαχαιροπίρουνα.
- Βεβαιωθείτε ότι τα ποτήρια δεν έρχονται σε επαφή με άλλα ποτήρια.
- Τοποθετείτε μικρά αντικείμενα στο καλάθι για μαχαιροπίρουνα.
- Τοποθετείτε τα ελαφριά αντικείμενα στο επάνω καλάθι. Βεβαιωθείτε ότι τα αντικείμενα δεν μετακινούνται.
- Βεβαιωθείτε ότι οι εκτοξευτήρες νερού μπορούν να κινηθούν ελεύθερα πριν προχωρήσετε στην έναρξη ενός προγράμματος.

ΧΡΉΣΗ ΑΛΑΤΙΟΎ, ΛΑΜΠΡΥΝΤΙΚΟΎ ΚΑΙ ΑΠΟΡΡΥΠΑΝΤΙΚΟΎ

- Χρησιμοποιείτε μόνο αλάτι, λαμπρυντικό και απορρυπαντικό για πλυντήρια πιάτων. Άλλα προϊόντα μπορεί να προκαλέσουν βλάβη στη συσκευή.
- Το λαμπρυντικό αποδεσμεύεται κατά την τελευταία φάση ξεπλύματος, και καθιστά δυνατό το στέγνωμα των πιάτων χωρίς στίγματα και σημάδια.
- Οι ταμπλέτες απορρυπαντικού 3 σε 1 περιέχουν απορρυπαντικό, λαμπρυντικό και άλλους πρόσθετους παράγοντες. Βεβαιωθείτε ότι αυτές οι ταμπλέτες είναι κατάλληλες για τη σκληρότητα του νερού της περιοχής σας. Ανατρέξτε στις οδηγίες στη συσκευασία των προϊόντων.
- Οι ταμπλέτες απορρυπαντικού δεν διαλύονται πλήρως με τα σύντομα προγράμματα. Για να αποτρέψετε να παραμένουν υπολείμματα στα σερβίτσια σας, συνιστάται να χρησιμοποιείτε ταμπλέτες απορρυπαντικού με τα μεγάλα προγράμματα.

Μη χρησιμοποιείτε μεγαλύτερη ποσότητα απορρυπαντικού από την απαιτούμενη. Ανατρέξτε στις οδηγίες στη συσκευασία του απορρυπαντικού.

ΠΡΙΝ ΤΗΝ ΈΝΑΡΞΗ ΕΝΌΣ ΠΡΟΓΡΆΜΜΑΤΟΣ

Βεβαιωθείτε ότι:

- Τα φίλτρα είναι καθαρά και έχουν εγκατασταθεί σωστά.
- Οι εκτοξευτήρες νερού δεν είναι φραγμένοι.
- Η τοποθέτηση των αντικειμένων στα καλάθια είναι σωστή.
- Το πρόγραμμα είναι κατάλληλο για τον τύπο φορτίου και το βαθμό λερώματος.
- Χρησιμοποιείται η σωστή ποσότητα απορρυπαντικού.
- Υπάρχει αλάτι πλυντηρίου πιάτων και λαμπρυντικό (εκτός εάν χρησιμοποιείτε ταμπλέτες απορρυπαντικού 3 σε 1).
- Το καπάκι της θήκης αλατιού είναι σφιχτό.

Downloaded from www.vandenborre.be

ΦΡΟΝΤΊΔΑ ΚΑΙ ΚΑΘΆΡΙΣΜΑ

ΠΡΟΕΙΔΟΠΟΙΗΣΗ
Πριν από την πραγματοποίηση συντήρησης, απενεργοποιήστε τη συσκευή και αποσυνδέστε το φις τροφοδοσίας από την πρίζα.

Τα βρόμικα φίλτρα και οι φραγμένοι εκτοξευτήρες νερού μειώνουν τα αποτελέσματα της πλύσης.
Ελέγχετε τα τακτικά και, αν χρειάζεται, καθαρίζετε τα.

ΚΑΘΑΡΙΣΜΌΣ ΤΩΝ ΦΊΛΤΡΩΝ

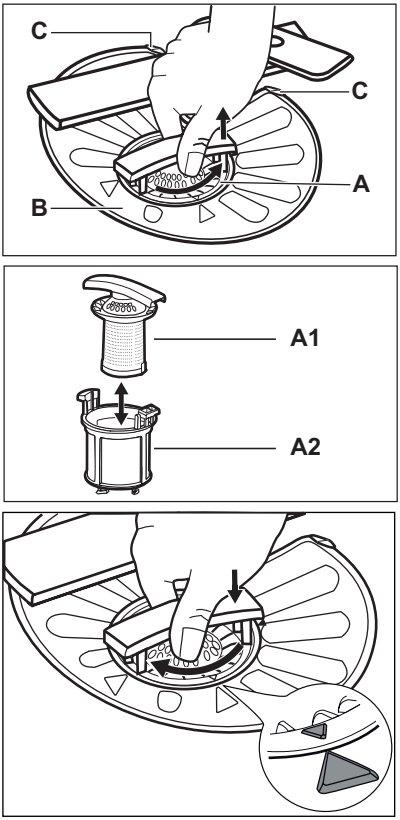

1. Στρέψτε το φίλτρο (**A**) αριστερόστροφα και αφαιρέστε το.
2. Για την αποσυναρμολόγηση του φίλτρου (**A**), τραβήξτε το (**A1**) και το (**A2**).
3. Αφαιρέστε το φίλτρο (**B**).
4. Πλύνετε το φίλτρο με νερό.
5. Τοποθετήστε το φίλτρο (**B**) στην αρχική του θέση. Βεβαιωθείτε ότι έχει τοποθετηθεί σωστά κάτω από τους δύο οδηγούς (**C**).
6. Συναρμολογήστε το φίλτρο (**A**) και τοποθετήστε το στη θέση του στο φίλτρο (**B**). Στρέψτε το δεξιόστροφα μέχρι να ασφαλίσει.

Σε περίπτωση εσφαλμένης θέσης των φίλτρων, τα αποτελέσματα της πλύσης μπορεί μην είναι ικανοποιητικά και μπορεί να προκληθεί βλάβη στη συσκευή.

ΚΑΘΆΡΙΣΜΑ ΤΩΝ ΕΚΤΟΞΕΥΤΉΡΩΝ ΝΕΡΟΎ

Μην αφαιρείτε τους εκτοξευτήρες νερού.
Αν έχουν βουλώσει οι τρύπες στους εκτοξευτήρες νερού, αφαιρέστε τα υπολείμματα της βρομιάς με ένα λεπτό αιχμηρό αντικείμενο.

ΕΞΩΤΕΡΙΚΌ ΚΑΘΆΡΙΣΜΑ

Καθαρίστε τη συσκευή με ένα υγρό μαλακό πανί.

Χρησιμοποιείτε μόνο ουδέτερα απορρυπαντικά. Μη χρησιμοποιείτε λειαντικά προϊόντα, σφουγγαράκια που χαράσσουν ή διαλύτες.

Downloaded from www.vandenborre.be

ΑΝΤΙΜΕΤΩΠΙΣΗ ΠΡΟΒΛΗΜΑΤΩΝ

Η συσκευή δεν ξεκινά ή σταματά κατά τη λειτουργία.
Αρχικά, προσπαθήστε να βρείτε τρόπο επίλυσης του προβλήματος (ανατρέξτε στον πίνακα). Αν δεν βρείτε λύση, επικοινωνήστε με το Σέρβις.
Με κάποια προβλήματα, η οθόνη προβάλει ένα κωδικό συναγερμού:

- ,10 - Η συσκευή δεν γεμίζει με νερό.
- ,20 - Η συσκευή δεν αδειάζει το νερό.
- ,30 - Έχει ενεργοποιηθεί ο μηχανισμός προστασίας από υπερχείλιση.

ΠΡΟΕΙΔΟΠΟΙΗΣΗ
Απενεργοποιήστε τη συσκευή πριν από την εκτέλεση του ελέγχου.

Πρόβλημα	Πιθανή αιτία	Πιθανή αντιμετώπιση
Το πρόγραμμα δεν ξεκινά.	Δεν έχει συνδεθεί το φις τροφοδοσίας στην πρίζα.	Συνδέστε το φις τροφοδοσίας στην πρίζα.
	Η πόρτα της συσκευής είναι ανοικτή.	Κλείστε την πόρτα της συσκευής.
	Δεν έχετε πιέσει το κουμπί **Start**.	Πιέστε **Start**.
	Έχει καεί η ασφάλεια στον πίνακα ασφαλειών.	Αντικαταστήστε την ασφάλεια.
	Έχει ρυθμιστεί η καθυστέρηση έναρξης.	Ακυρώστε την καθυστέρηση έναρξης ή περιμένετε μέχρι το τέλος της αντίστροφης μέτρησης.
Η συσκευή δεν γεμίζει με νερό.	Η βρύση παροχής νερού είναι κλειστή.	Ανοίξτε τη βρύση παροχής νερού.
	Η πίεση του νερού είναι πολύ χαμηλή.	Επικοινωνήστε με την τοπική υπηρεσία ύδρευσης.
	Η βρύση παροχής νερού είναι φραγμένη ή έχουν συσσωρευτεί άλατα.	Καθαρίστε τη βρύση παροχής νερού.
	Το φίλτρο στο σωλήνα παροχής νερού είναι φραγμένο.	Καθαρίστε το φίλτρο.
	Ο σωλήνας παροχής νερού έχει συστραφεί ή τσακίσει.	Βεβαιωθείτε ότι η θέση του σωλήνα είναι σωστή.
	Έχει ενεργοποιηθεί ο μηχανισμός προστασίας από υπερχείλιση. Υπάρχει διαρροή νερού στη συσκευή.	Κλείστε τη βρύση παροχής νερού και επικοινωνήστε με το Σέρβις.
Η συσκευή δεν αδειάζει το νερό.	Η διάταξη απορροής του νεροχύτη είναι φραγμένη.	Καθαρίστε τη διάταξη απορροής του νεροχύτη.
	Ο σωλήνας αποστράγγισης νερού έχει συστραφεί ή τσακίσει.	Βεβαιωθείτε ότι η θέση του σωλήνα είναι σωστή.

Μετά την ολοκλήρωση των ελέγχων, ενεργοποιήστε τη συσκευή. Το πρόγραμμα συνεχίζει από το σημείο στο οποίο διακόπηκε.
Αν το πρόβλημα εμφανιστεί ξανά, επικοινωνήστε με το Σέρβις.
Αν στην οθόνη εμφανίζονται άλλοι κωδικοί συναγερμού, επικοινωνήστε με το Σέρβις.

Downloaded from www.vanenborre.be

ΤΑ ΑΠΟΤΕΛΈΣΜΑΤΑ ΤΗΣ ΠΛΎΣΗΣ ΚΑΙ ΤΟΥ ΣΤΕΓΝΏΜΑΤΟΣ ΔΕΝ ΕΊΝΑΙ ΙΚΑΝΟΠΟΙΗΤΙΚΆ

Υπάρχουν υπόλευκες γραμμές ή ελαφρώς γαλάζιες επιστρώσεις στα ποτήρια και τα πιάτα.

- Αποδεσμεύεται υπερβολική ποσότητα λαμπρυντικού. Ρυθμίστε τον επιλογέα λαμπρυντικού σε χαμηλότερη θέση.
- Η ποσότητα του απορρυπαντικού είναι υπερβολική.

Λεκέδες και ίχνη σταγόνων νερού στα ποτήρια και τα πιάτα

- Η ποσότητα λαμπρυντικού που αποδεσμεύεται δεν είναι επαρκής. Ρυθμίστε τον επιλογέα λαμπρυντικού σε υψηλότερη θέση.
- Το πρόβλημα μπορεί να οφείλεται στην ποιότητα του απορρυπαντικού.

Τα πιάτα είναι βρεγμένα

- Το πρόγραμμα δεν έχει φάση στεγνώματος ή έχει φάση στεγνώματος χαμηλής θερμοκρασίας.
- Η θήκη λαμπρυντικού είναι άδεια.
- Το πρόβλημα μπορεί να οφείλεται στην ποιότητα του λαμπρυντικού.
- Το πρόβλημα μπορεί να οφείλεται στην ποιότητα των ταμπλετών απορρυπαντικού 3 σε 1. Δοκιμάστε μια διαφορετική μάρκα ή ενεργοποιήστε τη θήκη λαμπρυντικού και χρησιμοποιήστε λαμπρυντικό μαζί με τις ταμπλέτες απορρυπαντικού 3 σε 1.

Ανατρέξτε στην ενότητα «ΣΥΜΒΟΥΛΕΣ» για άλλες πιθανές αιτίες.

Ενεργοποίηση της θήκης λαμπρυντικού με ενεργοποιημένη τη λειτουργία multitab

1. Πιέστε το κουμπί ενεργοποίησης/απενεργοποίησης για να ενεργοποιήσετε τη συσκευή.
2. Βεβαιωθείτε ότι η συσκευή βρίσκεται σε κατάσταση ρύθμισης. Ανατρέξτε στην ενότητα «ΡΥΘΜΙΣΗ ΚΑΙ ΕΝΑΡΞΗ ΕΝΟΣ ΠΡΟΓΡΑΜΜΑΤΟΣ».
3. Πιέστε παρατεταμένα τις επιφάνειες επαφής **Delay** και **Start** ταυτόχρονα μέχρι να αρχίσουν να αναβοσβήνουν οι ενδείξεις (**A**), (**B**) και (**C**).
4. Πιέστε **Option**.
   - Σβήνουν οι ενδείξεις (**A**) και (**C**).
   - Η ένδειξη (**B**) συνεχίζει να αναβοσβήνει.
   - Στην οθόνη εμφανίζεται η ρύθμιση για τη θήκη λαμπρυντικού.

0d	Απενεργοποίηση
1d	Ενεργοποίηση

5. Πιέστε την επιφάνεια επαφής **Option** για να αλλάξετε τη ρύθμιση.
6. Απενεργοποιήστε τη συσκευή για επιβεβαίωση.
7. Ρυθμίστε την ποσότητα λαμπρυντικού που αποδεσμεύεται.
8. Γεμίστε τη θήκη λαμπρυντικού.

ΤΕΧΝΙΚΑ ΣΤΟΙΧΕΙΑ

Διαστάσεις	Πλάτος / Ύψος / Βάθος (mm)	596 / 818 - 898 / 575
Ηλεκτρική σύνδεση	Ανατρέξτε στην πινακίδα τεχνικών στοιχείων.	
	Τάση	220-240 V
	Συχνότητα	50 Hz
Πίεση παροχής νερού	Ελαχ. / μεγ. (bar / MPa)	(0.5 / 0.05) / (8 / 0.8)
Παροχή νερού 1)	Κρύο ή ζεστό νερό2)	60 °C κατά μέγιστο
Χωρητικότητα	Σερβίτσια	12
Κατανάλωση ενέργειας	Κατάσταση παραμονής εν ενεργεία	0.10 W
	Κατάσταση απενεργοποίησης	0.10 W

1) Συνδέστε το σωλήνα παροχής νερού σε βάνα νερού με σπείρωμα 3/4".

Downloaded from www.vandenborre.be

2) Αν το ζεστό νερό προέρχεται από εναλλακτικές πηγές ενέργειας (π.χ. ηλιακούς συλλέκτες, αιολική ενέργεια), χρησιμοποιήστε την παροχή ζεστού νερού για να μειώσετε την κατανάλωση ενέργειας.

Downloaded from www.vandenborre.be

SPIS TREŚCI

42 INFORMACJE DOTYCZĄCE BEZPIECZEŃSTWA
44 OPIS URZĄDZENIA
45 PANEL STEROWANIA
46 PROGRAMY
48 OPCJE
49 PRZED PIERWSZYM UŻYCIEM
51 CODZIENNA EKSPLOATACJA
53 WSKAZÓWKI I PORADY
54 KONSERWACJA I CZYSZCZENIE
55 ROZWIĄZYWANIE PROBLEMÓW
56 DANE TECHNICZNE

OCHRONA ŚRODOWISKA

Materiały oznaczone symbolem ♺ należy poddać utylizacji. Opakowanie urządzenia włożyć do odpowiedniego pojemnika w celu przeprowadzenia recyklingu.
Należy zadbać o ponowne przetwarzanie odpadów urządzeń elektrycznych i elektronicznych, aby chronić środowisko naturalne oraz ludzkie zdrowie. Nie wolno wyrzucać urządzeń oznaczonych symbolem razem z odpadami domowymi. Należy zwrócić produkt do miejscowego punktu ponownego przetwarzania lub skontaktować się z odpowiednimi władzami miejskimi.

ODWIEDŹ NASZĄ WITRYNĘ INTERNETOWĄ, ABY UZYSKAĆ:

- Informacje na temat produktów
- Dostęp do broszur
- Dostęp do instrukcji obsługi
- Pomoc w rozwiązywaniu problemów
- Informacje serwisowe

www.aeg.com

LEGENDA

⚠ Ostrzeżenie – Ważne informacje dotyczące bezpieczeństwa.

Informacje i wskazówki ogólne

Informacje dot. ochrony środowiska

Producent zastrzega sobie możliwość wprowadzenia zmian bez wcześniejszego powiadomienia.

Downloaded from www.vandenborre.be

Z MYŚLĄ O PERFEKCYJNYCH REZULTATACH

Dziękujemy za wybór tego produktu AEG. Zaprojektowaliśmy go z myślą o wieloletniej bezawaryjnej pracy i wyposażyliśmy w innowacyjne technologie, które ułatwiają życie — nie wszystkie te funkcje można znaleźć w zwykłych urządzeniach. Prosimy o poświęcenie kilku minut na lekturę w celu zapewnienia najlepszego wykorzystania urządzenia.

AKCESORIA I MATERIAŁY EKSPLOATACYJNE

W sklepie internetowym AEG można znaleźć wszystko co niezbędne do utrzymania urządzeń AEG w doskonałym stanie technicznym i wizualnym. Wśród szerokiej gamy akcesoriów, zaprojektowanych i wyprodukowanych zgodnie z wysokimi standardami jakości, oferujemy specjalistyczne naczynia kuchenne, kosze na sztućce, półki na butelki oraz torby do delikatnego prania...

Odwiedź sklep internetowy pod adresem www.aeg.com/shop

OBSŁUGA KLIENTA

Zalecamy stosowanie oryginalnych części zamiennych.

Kontaktując się z serwisem należy dysponować poniższymi informacjami. Informacje te można znaleźć na tabliczce znamionowej.

Model _____

Numer produktu _____

Numer seryjny _____

Downloaded from www.vandenborre.be

INFORMACJE DOTYCZĄCE BEZPIECZEŃSTWA

Przed instalacją i użyciem urządzenia należy dokładnie przeczytać dostarczone instrukcje. Producent nie odpowiada za uszkodzenia i obrażenia ciała spowodowane nieprawidłową instalacją i eksploatacją. Należy zachować instrukcję wraz z urządzeniem do wykorzystania w przyszłości.

BEZPIECZEŃSTWO DZIECI I OSÓB O OGRANICZONYCH ZDOLNOŚCIACH RUCHOWYCH, SENSORYCZNYCH LUB UMYSŁOWYCH

OSTRZEŻENIE!
Występuje zagrożenie uduszeniem lub odniesieniem obrażeń mogących skutkować trwałym kalectwem.

- Nie wolno pozwalać obsługiwać tego urządzenia osobom, w tym również dzieciom, o ograniczonych zdolnościach ruchowych, sensorycznych lub umysłowych albo osobom bez odpowiedniego doświadczenia lub wiedzy. Osoby te mogą obsługiwać urządzenie wyłącznie pod nadzorem lub po odpowiednim poinstruowaniu przez osobę odpowiedzialną za ich bezpieczeństwo. Nie pozwalać, aby dzieci bawiły się urządzeniem.
- Wszystkie opakowania należy przechowywać poza zasięgiem dzieci.
- Wszystkie detergenty należy przechowywać poza zasięgiem dzieci.
- Dzieci i zwierzęta domowe nie powinny znajdować się w pobliżu urządzenia, gdy jego drzwi są otwarte.

INSTALACJA

- Usunąć wszystkie elementy opakowania.
- Nie instalować ani nie używać uszkodzonego urządzenia.
- Nie instalować ani nie używać urządzenia w miejscach, w których temperatura jest niższa niż 0°C.
- Należy postępować zgodnie z instrukcją instalacji dostarczoną wraz z urządzeniem.
- Należy zadbać o to, by struktury znajdujące się nad urządzeniem i w jego pobliżu spełniały odpowiednie wymogi bezpieczeństwa.

Podłączenie do sieci wodociągowej

- Należy zwrócić uwagę, aby nie uszkodzić węży wodnych.
- Przed podłączeniem urządzenia do nowych rur lub do rur, które nie były używane przez dłuższy czas, należy puścić wodę i odczekać, aż pojawi się czysta woda.
- Przy pierwszym uruchomieniu urządzenia należy sprawdzić, czy nie ma wycieków.
- Wąż dopływowy wyposażono w zawór bezpieczeństwa i ścianki z wewnętrznym przewodem zasilającym.

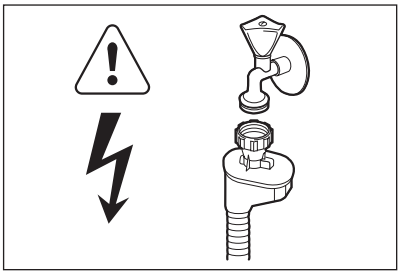

OSTRZEŻENIE!
Niebezpieczne napięcie.

- W razie uszkodzenia węża dopływowego należy natychmiast wyjąć wtyczkę z gniazda elektrycznego. Należy skontaktować się z punktem serwisowym w celu wymiany węża dopływowego.

Podłączenie do sieci elektrycznej

OSTRZEŻENIE!
Występuje zagrożenie pożarem i porażeniem prądem elektrycznym.

- Urządzenie musi być uziemione.
- Należy upewnić się, że informacje o podłączeniu elektrycznym podane na tabliczce znamionowej są zgodne z parametrami instalacji zasilającej. W przeciwnym razie należy skontaktować się z elektrykiem.
- Należy zawsze używać prawidłowo zamontowanych gniazd elektrycznych z uziemieniem.
- Nie stosować rozgałęźników ani przedłużaczy.
- Należy uważać, aby nie uszkodzić wtyczki ani przewodu zasilającego. Wymianę uszkodzonego przewodu zasilającego należy zlecić przedstawicielowi serwisu lub wykwalifikowanemu elektrykowi.

Downloaded from www.vandenborre.be

- Podłączyć wtyczkę do gniazda elektrycznego dopiero po zakończeniu instalacji. Należy zadbać o to, aby po zakończeniu instalacji urządzenia wtyczka przewodu zasilającego była łatwo dostępna.
- Przy odłączaniu urządzenia nie ciągnąć za przewód zasilający. Zawsze ciągnąć za wtyczkę.

ZASTOSOWANIE

- To urządzenie jest przeznaczone do użytku w gospodarstwie domowym oraz do podobnych zastosowań, np.:
  - Kuchnie w obiektach sklepowych, biurowych oraz innych placówkach pracowniczych
  - Gospodarstwa rolne
  - Klienci hoteli, moteli i innych obiektów mieszkalnych
  - Obiekty noclegowe.

OSTRZEŻENIE!
Zagrożenie odniesieniem obrażeń.

- Nie zmieniać parametrów technicznych urządzenia.
- Noże oraz inne ostre sztućce należy wkładać do kosza na sztućce ostrzami skierowanymi w dół lub poziomo.
- Nie pozostawiać otwartych drzwi urządzenia bez nadzoru, aby nie dopuścić do potknięcia się o drzwi.
- Nie siadać ani nie stawać na otwartych drzwiach urządzenia.
- Detergenty do zmywarki są niebezpieczne. Należy przestrzegać instrukcji bezpieczeństwa podanych na opakowaniu detergentu.
- Nie pić wody z urządzenia ani nie bawić się nią.
- Nie wyjmować naczyń z urządzenia przed zakończeniem programu. Na naczyniach może znajdować się detergent.

OSTRZEŻENIE!
Zagrożenie porażeniem prądem, wystąpieniem pożaru lub oparzeniami.

- Nie umieszczać łatwopalnych produktów lub przedmiotów nasączonych łatwopalnymi produktami w urządzeniu, na nim lub w jego pobliżu.
- Do czyszczenia urządzenia nie wolno używać wody pod ciśnieniem ani pary wodnej.
- W przypadku otwarcia drzwi podczas cyklu pracy może dojść do uwolnienia gorącej pary.

UTYLIZACJA

OSTRZEŻENIE!
Występuje zagrożenie uduszeniem lub odniesieniem obrażeń ciała.

- Odłączyć urządzenie od źródła zasilania.
- Odciąć przewód zasilający i wyrzucić.
- Wymontować zatrzask drzwi, aby uniemożliwić zamknięcie się dziecka lub zwierzęcia w urządzeniu.

OPIS URZĄDZENIA

Downloaded from www.vandenborre.be

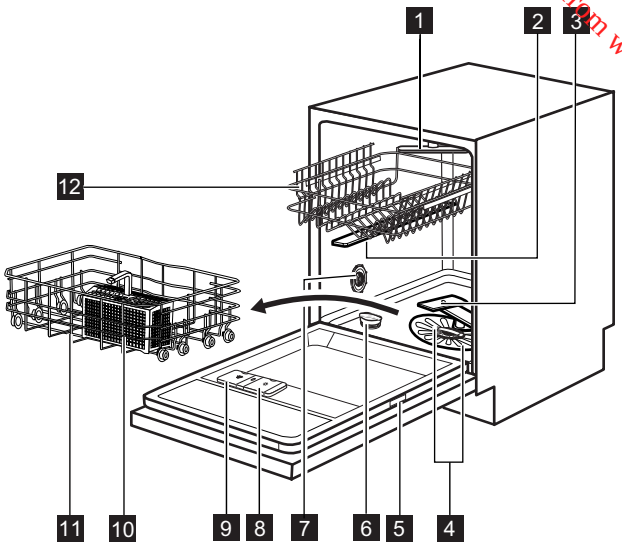

1 Najwyżej położone ramię spryskujące
2 Górne ramię spryskujące
3 Dolne ramię spryskujące
4 Filtry
5 Tabliczka znamionowa
6 Zbiornik soli
7 Pokrętło ustawienia twardości wody
8 Dozownik płynu nabłyszczającego
9 Dozownik detergentu
10 Kosz na sztućce
11 Dolny kosz
12 Górny kosz

Downloaded from www.vandenborre.be

PANEL STEROWANIA

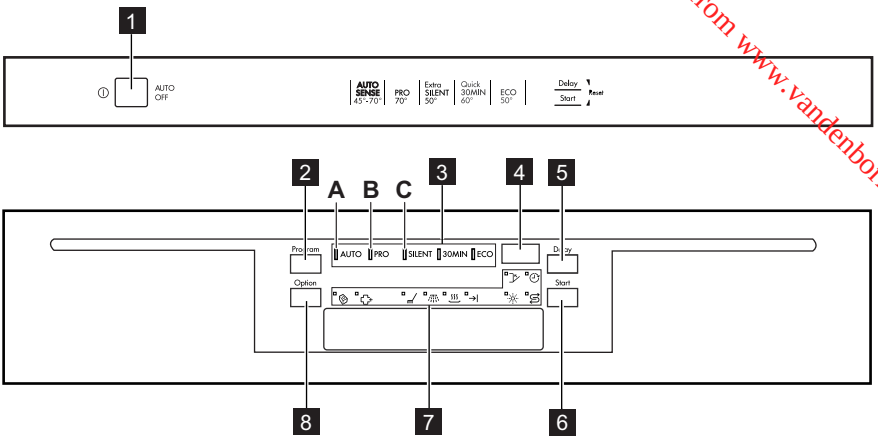

1	Przycisk wł./wył.	5	Przycisk Delay
2	Przycisk Program	6	Przycisk Start
3	Wskaźniki programów	7	Wskaźniki
4	Wyświetlacz	8	Przycisk Option

Wskaźniki	Opis
	Wskaźnik funkcji Multitab.
	Wskaźnik ExtraHygiene.
	Wskaźnik fazy zmywania.
	Wskaźnik fazy płukania.
	Wskaźnik fazy suszenia.
	Wskaźnik zakończenia programu.
	Wskaźnik płynu nabłyszczającego. W trakcie trwania programu wskaźnik jest wyłączony.
	Wskaźnik soli. W trakcie trwania programu wskaźnik jest wyłączony.
	Wskaźnik opóźnienia.
	Wskaźnik drzwi. Włącza się, gdy drzwi nie są zamknięte.

PROGRAMY

Downloaded from www.vandenborre.be

Program	Stopień zabrudzenia Rodzaj załadunku	Fazy programu	Opcje
AUTO [1]	Dowolne Naczynia stołowe, sztućce, garnki i patelnie	Zmywanie wstępne Zmywanie w temperaturze od 45°C do 70°C Płukania Suszenie	ExtraHygiene
PRO [2]	Duże Naczynia stołowe, sztućce, garnki i patelnie	Zmywanie wstępne Zmywanie w temperaturze 70°C Płukania Suszenie	
SILENT [3]	Średnie Naczynia stołowe i sztućce	Zmywanie wstępne Zmywanie w temperaturze 50°C Płukania Suszenie	
30MIN [4]	Świeże Naczynia stołowe i sztućce	Zmywanie w temperaturze 60°C Płukania	ExtraHygiene
ECO [5]	Średnie Naczynia stołowe i sztućce	Zmywanie wstępne Zmywanie w temperaturze 50°C Płukania Suszenie	ExtraHygiene

1) Urządzenie rozpoznaje stopień zabrudzenia oraz ilość naczyń znajdujących się w koszach. Automatycznie reguluje temperaturę i ilość wody, a także zużycie energii oraz czas trwania programu.

2) Ten program obejmuje opcję ExtraHygiene.

3) Jest to najcichszy program zmywania. Pompa pracuje na bardzo niskich obrotach, co pozwala obniżyć poziom hałasu. Z tego powodu program ten trwa długo.

4) Program ten umożliwia zmywanie świeżo zabrudzonych naczyń. Program pozwala w krótkim czasie uzyskać dobre efekty zmywania.

5) Jest to program standardowy dla ośrodków przeprowadzających testy. W tym programie uzyskuje się największą efektywność zużycia wody i energii elektrycznej podczas zmywania średnio zabrudzonych naczyń i sztućców.

Parametry eksploatacyjne

Program [1]	Czas trwania (min)	Zużycie energii (kWh)	Zużycie wody (l)
AUTO	40 - 150	0.6 - 1.4	7 - 14
PRO	140 - 160	1.4 - 1.6	13 - 14
SILENT	200 - 220	1.1 - 1.2	9 - 11
30MIN	30	0.8	9
ECO	160 - 180	0.8 - 0.9	9 - 10

Downloaded from www.vandenborre.be

1) Czas trwania programu i parametry eksploatacyjne mogą ulec zmianie w zależności od ciśnienia i temperatury wody, zmian w napięciu zasilania, użytych opcji oraz ilości naczyń.

Informacja dla ośrodków przeprowadzających testy

W celu uzyskania szczegółowych informacji na temat wyników testów prosimy o kontakt pod adresem e-mail:
info.test@dishwasher-production.com
Należy zapisać numer produktu (PNC) podany na tabliczce znamionowej.

OPCJE

Downloaded from www.vandenborre.be

Opcje należy włączyć lub wyłączyć przed rozpoczęciem programu. Opcji nie można włączyć ani wyłączyć w czasie trwania programu.

Wybierając jedną lub większą liczbę opcji, należy upewnić się, że przed rozpoczęciem programu włączą się odpowiednie wskaźniki.

MULTITAB

Tę opcję można włączyć jedynie korzystając z wieloskładnikowych tabletek z detergentem. Opcja ta zatrzymuje dopływ płynu nabłyszczającego i soli. Odpowiednie wskaźniki są wyłączone.
Czas trwania programu może się wydłużyć.

- Nacisnąć kilkakrotnie przycisk Option, aż zaświeci się wskaźnik opcji Multitab.
- Opcja pozostanie włączona do chwili wyłączenia jej przez użytkownika. Nacinąć kilkakrotnie przycisk Option, aż wskaźnik opcji Multitab wyłączy się.

Po zaprzestaniu korzystania z wieloskładnikowych tabletek z detergentem przed rozpoczęciem stosowania oddzielnie detergentu, płynu nabłyszczającego i soli do zmywarek należy wykonać poniższe czynności:

1. Wyłączyć opcję Multitab.
2. Ustawić najwyższy poziom zmiękczacza wody.
3. Upewnić się, że zbiornik soli oraz dozownik płynu nabłyszczającego są pełne.
4. Uruchomić najkrótszy program z fazą płukania, bez detergentu i bez naczyń.
5. Ustawić poziom zmiękczania wody odpowiednio do twardości wody doprowadzanej do urządzenia.
6. Wyregulować dozowanie płynu nabłyszczającego.

EXTRAHYGIENE

Ta opcja umożliwia zachowanie większej higieny podczas zmywania. Podczas płukania temperatura pozostaje na poziomie 70°C przez 10–14 minut.
Nacisnąć kilkakrotnie przycisk Option, aż zaświeci się wskaźnik opcji ExtraHygiene.
Jeśli opcja nie działa z danym programem, jej wskaźnik nie włączy się.

Downloaded from www.vandenborre.be

PRZED PIERWSZYM UŻYCIEM

1. Sprawdzić, czy ustawiony poziom zmiękczania wody odpowiada twardości wody doprowadzanej do urządzenia. Jeśli nie, należy ustawić poziom zmiękczania wody. Skontaktować się z miejscowym zakładem wodociągowym, aby ustalić stopień twardości wody doprowadzanej do urządzenia.
2. Napełnić zbiornik soli.
3. Napełnić dozownik płynu nabłyszczającego.
4. Otworzyć zawór wody.
5. W urządzeniu mogą znajdować się pozostałości z procesu produkcyjnego. Aby je usunąć, należy uruchomić program. Nie należy stosować detergentu ani umieszczać naczyń w koszach.

Aby zastosować wieloskładnikowe tabletki z detergentem, należy wybrać opcję Multitab.

REGULACJA ZMIĘKCZANIA WODY

Twardość wody				Regulacja zmiękczania wody	
Stopnie niemieckie (°dH)	Stopnie francuskie (°fH)	mmol/l	Stopnie Clarke'a	ręczna	elektroniczna
51 - 70	91 - 125	9.1 - 12.5	64 - 88	2 1)	10
43 - 50	76 - 90	7.6 - 9.0	53 - 63	2 1)	9
37 - 42	65 - 75	6.5 - 7.5	46 - 52	2 1)	8
29 - 36	51 - 64	5.1 - 6.4	36 - 45	2 1)	7
23 - 28	40 - 50	4.0 - 5.0	28 - 35	2 1)	6
19 - 22	33 - 39	3.3 - 3.9	23 - 27	2 1)	5 1)
15 - 18	26 - 32	2.6 - 3.2	18 - 22	1	4
11 - 14	19 - 25	1.9 - 2.5	13 - 17	1	3
4 - 10	7 - 18	0.7 - 1.8	5 - 12	1	2
< 4	< 7	< 0.7	< 5	1 2)	1 2)

1) Ustawienie fabryczne.

2) Przy tym poziomie nie stosować soli.

Poziom zmiękczania wody należy ustawić ręcznie oraz elektronicznie.

Regulacja ręczna

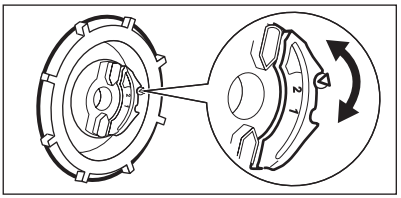

Ustawić pokrętło ustawienia twardości wody w pozycji 1 lub 2.

Downloaded from www.vandenborre.be

Regulacja elektroniczna

1. Nacisnąć przycisk wł./wył., aby włączyć urządzenie.
2. Upewnić się, że urządzenie znajduje się w trybie ustawiania. Patrz punkt „Ustawianie i uruchamianie programu”.
3. Jednocześnie nacisnąć i przytrzymać **Delay** i **Start**, aż zaczną migać wskaźniki (**A**), (**B**) i (**C**).
4. Nacisnąć **Program**:
   - Wskaźniki (**B**) i (**C**) zgasną.
   - Wskaźnik (**A**) będzie nadal migać.
   - Na wyświetlaczu będzie widoczne ustawienie stopnia zmiękczania wody. Przykład: 5 L = poziom 5.
5. Nacisnąć kilkakrotnie **Program**, aby zmienić ustawienie.
6. Wyłączyć urządzenie w celu potwierdzenia.

NAPEŁNIANIE ZBIORNIKA SOLI

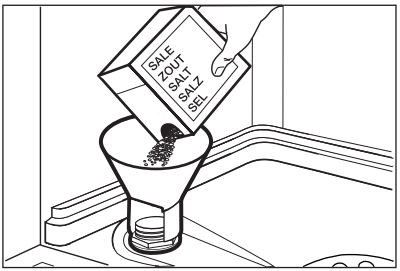

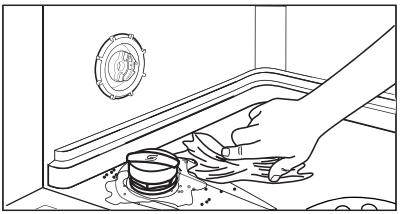

1. Obrócić pokrywkę w lewo i otworzyć zbiornik soli.
2. Wlać 1 litr wody do zbiornika soli (tylko za pierwszym razem).
3. Napełnić zbiornik soli solą do zmywarek.
4. Usunąć sól rozsypaną wokół otworu zbiornika soli.
5. Obrócić pokrywkę w prawo, aby zamknąć zbiornik soli.

UWAGA!
Podczas napełniania zbiornika soli może się z niego wydostawać woda i sól. Zagrożenie wystąpieniem korozji. Aby tego uniknąć, po napełnieniu zbiornika soli należy uruchomić program.

NAPEŁNIANIE DOZOWNIKA PŁYNU NABŁYSZCZAJĄCEGO

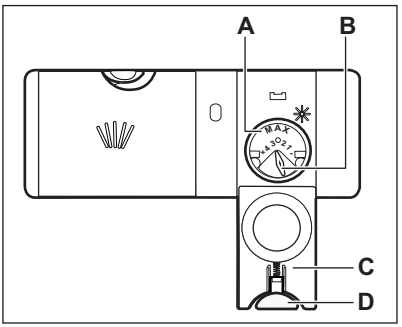

1. Nacisnąć przycisk zwalniający (**D**), aby otworzyć pokrywę (**C**).
2. Napełnić dozownik płynu nabłyszczającego (**A**) najwyżej do poziomu oznaczenia „max”.
3. Rozlany płyn nabłyszczający należy usunąć za pomocą chłonnej szmatki, aby zapobiec powstaniu zbyt dużej ilości piany.
4. Zamknąć pokrywę. Upewnić się, że przycisk zwalniający jest odpowiednio zablokowany.

Dozowanie płynu nabłyszczającego można wyregulować za pomocą pokrętła (**B**) pomiędzy pozycją 1 (najmniejsza ilość) a pozycją 4 (największa ilość).

Downloaded from www.vandenborre.be

CODZIENNA EKSPLOATACJA

1. Otworzyć zawór wody.
2. Nacisnąć przycisk wł./wył., aby włączyć urządzenie. Należy upewnić się, że urządzenie znajduje się w trybie ustawiania — patrz: „Ustawianie i uruchamianie programu”.
   - Jeśli wskaźnik soli jest włączony, należy napełnić zbiornik soli.
   - Jeśli wskaźnik płynu nabłyszczającego jest włączony, napełnić dozownik płynu nabłyszczającego.
3. Załadować kosze.
4. Dodać detergent.
5. Ustawić i uruchomić odpowiedni program dla określonego rodzaju naczyń i poziomu zabrudzenia.

STOSOWANIE DETERGENTU

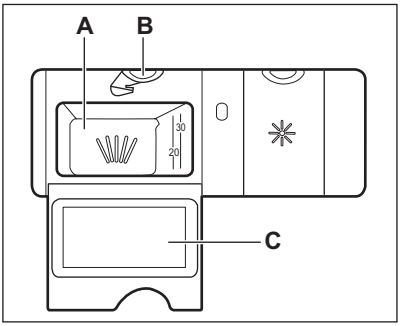

1. Nacisnąć przycisk zwalniający (**B**), aby otworzyć pokrywę (**C**).
2. Umieścić detergent w przegródce oznaczonej symbolem (**A**).
3. Jeśli program przewiduje fazę zmywania wstępnego, umieścić niewielką ilość detergentu na wewnętrznej stronie drzwi urządzenia.
4. W razie korzystania z tabletek do zmywarek, włożyć tabletkę do przegródki (**A**).
5. Zamknąć pokrywę. Upewnić się, że przycisk zwalniający jest odpowiednio zablokowany.

USTAWIANIE I URUCHAMIANIE PROGRAMU

Tryb ustawiania

Urządzenie musi znajdować się w trybie ustawiania, aby możliwe było wykonanie określonych czynności.
Urządzenie znajduje się w trybie ustawiania, jeśli po włączeniu:

- Włączą się wskaźniki wszystkich programów.
- Na wyświetlaczu widoczne są dwie poziome linie.

Jeśli na panelu sterowania pokazane są inne ustawienia, należy jednocześnie nacisnąć i przytrzymać **Delay** i **Start**, aż urządzenie przełączy się do trybu ustawiania.

Rozpoczynanie programu bez opcji opóźnienia

1. Otworzyć zawór wody.
2. Nacisnąć przycisk wł./wył., aby włączyć urządzenie.
3. Zamknąć drzwi urządzenia.
4. Upewnić się, że urządzenie znajduje się w trybie ustawiania.
5. Nacisnąć kilkakrotnie przycisk **Program**, aż zaświeci się wskaźnik wybranego programu.
   - Na wyświetlaczu zacznie migać czas trwania programu.
   - Zaświecą się wskaźniki faz ustawionego programu.
6. Można ustawić opcje.
7. Nacisnąć przycisk **Start**. Nastąpi uruchomienie programu.
   - Włączony pozostanie tylko wskaźnik aktualnie trwającej fazy programu.
   - Na wyświetlaczu pojawi się czas trwania programu, który będzie aktualizowany co 1 minutę.

Rozpoczynanie programu z opcją opóźnienia

1. Ustawić program i wymagane opcje.
2. Nacisnąć kilkakrotnie przycisk **Delay**, aż na wyświetlaczu pojawi się żądany czas opóźnienia (od 1 do 24 godzin).

Downloaded from www.vandenborre.be

- Na wyświetlaczu zacznie migać czas opóźnienia rozpoczęcia programu.
- Włączy się wskaźnik opóźnienia rozpoczęcia programu.

3. Nacisnąć przycisk **Start**. Rozpocznie się odliczanie czasu.
   - Wyświetlany czas opóźnienia rozpoczęcia programu jest odliczany co 1 godzinę.
   - Zgasną wskaźniki faz ustawionego programu.

- Po zakończeniu odliczania zostanie uruchomiony program.
  - Włączy się wskaźnik aktualnie trwającej fazy programu.

Otwieranie drzwi podczas pracy urządzenia

Otwarcie drzwi spowoduje zatrzymanie urządzenia. Po ponownym zamknięciu drzwi urządzenie wznawia pracę począwszy od momentu przerwania.

Anulowanie opcji opóźnienia rozpoczęcia programu podczas odliczania czasu

Nacisnąć kilkakrotnie przycisk **Delay**, aż:

- Na wyświetlaczu zostanie pokazany czas trwania programu.
- Zaświecą się wskaźniki faz programów.
- Nastąpi uruchomienie programu.

Anulowanie programu

Jednocześnie nacisnąć i przytrzymać przyciski **Delay** i **Start**, aż:

- Zaświecą się wszystkie wskaźniki programów.
- Na wyświetlaczu pojawią się dwie poziome linie.

Przed uruchomieniem nowego programu należy upewnić się, że w dozowniku znajduje się detergent.

Zakończenie programu

Po zakończeniu programu zaświeci się wskaźnik zakończenia programu, a na wyświetlaczu pojawi się symbol **0**.

1. Nacisnąć przycisk wł./wył., aby wyłączyć urządzenie.
2. Zakręcić zawór wody.

Jeżeli przycisk wł./wył. nie zostanie naciśnięty, funkcja **AUTO OFF** automatycznie wyłączy urządzenie po kilku minutach. Pozwala to zmniejszyć zużycie energii.

- Przed wyjęciem naczyń z urządzenia należy poczekać, aż ostygną. Gorące naczynia łatwo ulegają uszkodzeniu.
- Należy najpierw wyjmować naczynia z dolnego, a następnie z górnego kosza.

Na ścianach i na drzwiach urządzenia może występować woda. Stal nierdzewna stygnie szybciej niż naczynia.

Downloaded from www.vanheborre.be

WSKAZÓWKI I PORADY

ZMIĘKCZANIE WODY

Twarda woda zawiera dużo minerałów, które mogą uszkodzić urządzenie oraz sprawić, że efekty zmywania będą niezadowalające. Zmiękczacz wody neutralizuje te minerały.
Sól do zmywarek utrzymuje zmiękczacz wody w czystości oraz w odpowiednim stanie. Istotne jest ustawienie właściwego poziomu zmiękczania wody. Zapewnia to stosowanie odpowiedniej ilości soli do zmywarek i wody przez zmiękczacz wody.

ŁADOWANIE KOSZY

Przykłady załadunku koszy przedstawiono w dołączonej broszurze.

- W urządzeniu należy zmywać przedmioty, które są przystosowane do zmywania w zmywarkach.
- Nie wkładać do urządzenia elementów wykonanych z drewna, rogu, aluminium, cynołowiu i miedzi.
- Nie wkładać do urządzenia przedmiotów, które mogą pochłaniać wodę (gąbki, ściereczki).
- Usunąć z naczyń resztki jedzenia.
- Namoczyć przypalone resztki potraw.
- Wklęsłe elementy (kubki, szklanki i miski) układać otworami w dół.
- Upewnić się, że naczynia i sztućce nie przylegają do siebie. Wymieszać łyżki z innymi sztućcami.
- Upewnić się, że szklanki nie stykają się ze sobą
- Małe elementy umieścić w koszu na sztućce.
- Lekkie elementy umieścić w górnym koszu. Upewnić się, że naczynia się nie przemieszczają.
- Przed uruchomieniem programu upewnić się, że ramiona spryskujące mogą się swobodnie obracać.

STOSOWANIE SOLI, PŁYNU NABŁYSZCZAJĄCEGO I DETERGENTU

- Należy stosować wyłącznie sól, płyn nabłyszczający i detergent do zmywarek. Inne produkty mogą uszkodzić urządzenie.
- Płyn nabłyszczający jest dozowany podczas ostatniej fazy płukania i zapobiega powstawaniu smug i plam na naczyniach podczas ich suszenia.
- Tabletki wieloskładnikowe zawierają detergent, płyn nabłyszczający oraz inne dodatki. Należy sprawdzić, czy te tabletki można stosować przy danej twardości wody. Należy zapoznać się z instrukcją na opakowaniu produktu.
- Tabletki z detergentem nie rozpuszczają się całkowicie w trakcie krótkich programów. Zaleca się stosowanie tabletek przy długich programach, aby zapobiec osadzaniu się detergentu na naczyniach.

Nie używać większej ilości detergentu niż zalecana. Postępować zgodnie ze wskazówkami podanymi na opakowaniu detergentu.

PRZED ROZPOCZĘCIEM PROGRAMU

Upewnić się, że:

- filtry są czyste i prawidłowo założone;
- ramiona spryskujące nie są zatkane;
- ułożenie naczyń i przyborów kuchennych w koszach jest prawidłowe;
- program jest odpowiedni dla danego rodzaju załadunku i stopnia zabrudzenia;
- zastosowano prawidłową ilość detergentu;
- w zmywarce znajduje się sól do zmywarek i płyn nabłyszczający (chyba że stosowane są wieloskładnikowe tabletki z detergentem);
- pokrywka zbiornika soli nie jest poluzowana.

Downloaded from www.vandenborre.be

KONSERWACJA I CZYSZCZENIE

OSTRZEŻENIE!
Przed przeprowadzeniem konserwacji należy wyłączyć urządzenie i wyjąć wtyczkę przewodu zasilającego z gniazda elektrycznego.

Brudne filtry i zapchane ramiona spryskujące pogarszają efekt zmywania. Należy je regularnie sprawdzać i w razie potrzeby wyczyścić.

CZYSZCZENIE FILTRÓW

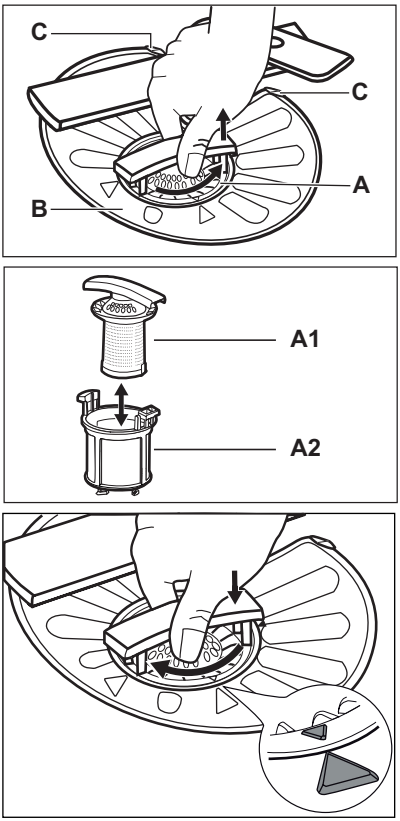

1. Obrócić filtr (**A**) w lewo i wyjąć go.
2. Aby rozebrać filtr (**A**), należy rozdzielić części (**A1**) i (**A2**).
3. Wyjąć filtr (**B**).
4. Przepłukać filtry wodą.
5. Umieścić filtr (**B**) w pierwotnym położeniu. Sprawdzić, czy jest zamontowany prawidłowo pod dwoma zaczepami (**C**).
6. Złożyć filtr (**A**) i umieścić go w pierwotnym położeniu w filtrze (**B**). Obrócić w prawo aż filtr zablokuje się.

Nieprawidłowe położenie filtrów może spowodować niezadowalające rezultaty zmywania oraz uszkodzenie urządzania.

CZYSZCZENIE RAMION SPRYSKUJĄCYCH

Nie wolno wyjmować ramion spryskujących. Jeżeli otwory w ramionach spryskujących są zatkane, zabrudzenia należy usunąć przy pomocy cienkiego i zaostrzonego przedmiotu.

CZYSZCZENIE OBUDOWY

Wyczyścić urządzenie za pomocą wilgotnej szmatki.

Stosować wyłącznie neutralne środki do czyszczenia. Nie używać produktów ściernych, myjek do szorowania ani rozpuszczalników.

Downloaded from www.vandenborre.be

ROZWIĄZYWANIE PROBLEMÓW

Urządzenie nie daje się uruchomić lub przestaje działać podczas pracy.
W pierwszej kolejności należy spróbować znaleźć rozwiązanie problemu (patrz tabela). W przeciwnym razie należy skontaktować się z serwisem.

Przy niektórych usterkach na wyświetlaczu pojawia się kod alarmowy:

- i10 - Urządzenie nie napełnia się wodą.
- i20 - Urządzenie nie odpompowuje wody.
- i30 - Włączyło się zabezpieczenie przed zalaniem.

OSTRZEŻENIE!
Przed przystąpieniem do sprawdzenia urządzenia należy je wyłączyć.

Problem	Prawdopodobna przyczyna	Możliwe rozwiązanie
Program nie uruchamia się.	Wtyczka przewodu zasilającego nie została prawidłowo włożona do gniazda elektrycznego.	Włożyć prawidłowo wtyczkę przewodu zasilającego do gniazda.
	Drzwi urządzenia są otwarte.	Zamknąć drzwi urządzenia.
	Nie naciśnięto przycisku **Start**.	Nacisnąć **Start**.
	Uszkodzony bezpiecznik w skrzynce bezpieczników.	Wymienić bezpiecznik.
	Ustawiono opóźnienie rozpoczęcia programu.	Anulować opóźnione rozpoczęcie programu lub poczekać do końca odliczania czasu.
Urządzenie nie napełnia się wodą.	Zawór wody jest zamknięty.	Otworzyć zawór wody.
	Ciśnienie wody jest zbyt niskie.	Skontaktować się z miejscowym zakładem wodociągowym.
	Zawór wody zablokował się lub pokrył osadem kamienia.	Wyczyścić zawór wody.
	Zablokowany filtr w wężu dopływowym.	Oczyścić filtr.
	Wąż dopływowy jest zagięty lub przygnieciony.	Upewnić się, że położenie węża jest prawidłowe.
	Włączyło się zabezpieczenie przed zalaniem. W urządzeniu doszło do wycieku wody.	Zamknąć zawór wody i skontaktować się z punktem serwisowym.
Urządzenie nie wypompowuje wody.	Zatkany syfon zlewozmywaka.	Oczyścić rozgałęzienie syfonu zlewozmywaka.
	Wąż spustowy jest zagięty lub przygnieciony.	Upewnić się, że położenie węża jest prawidłowe.

Po sprawdzeniu włączyć urządzenie. Program zostanie wznowiony od momentu, w którym został przerwany.
W przypadku ponownego wystąpienia problemu należy skontaktować się z punktem serwisowym.
Jeśli na wyświetlaczu pojawią się inne kody alarmowe, należy skontaktować się z punktem serwisowym.

EFEKTY ZMYWANIA I SUSZENIA SĄ NIEZADOWALAJĄCE

Białawe smugi lub niebieskawy nalot na szklankach i naczyniach

- Zbyt duża dawka płynu nabłyszczającego. Obrócić pokrętło regulacji dozowania płynu nabłyszczającego, aby zmniejszyć dozowanie.

Downloaded from www.vandenborre.be

- Użyto zbyt dużo detergentu.

Plamy i ślady po odparowanych kroplach wody na szklankach i naczyniach.

- Zbyt mała dawka płynu nabłyszczającego. Obrócić pokrętło regulacji dozowania płynu nabłyszczającego, aby zwiększyć dozowanie.
- Przyczyną może być jakość detergentu.

Naczynia są mokre

- Program nie posiada fazy suszenia lub temperatura w fazie suszenia jest zbyt niska.
- Dozownik płynu nabłyszczającego jest pusty.
- Przyczyną może być jakość płynu nabłyszczającego.
- Przyczyną może być jakość wieloskładnikowych tabletek z detergentem. Należy wypróbować inną markę lub włączyć dozownik płynu nabłyszczającego i zastosować płyn nabłyszczający wraz z wieloskładnikowymi tabletkami z detergentem.

Patrz: „Porady i wskazówki”, gdzie omówiono inne możliwe przyczyny.

Włączanie dozownika płynu nabłyszczającego z włączoną funkcją Multitab

1. Nacisnąć przycisk wł./wył., aby włączyć urządzenie.
2. Upewnić się, że urządzenie znajduje się w trybie ustawiania. Patrz punkt „Ustawianie i uruchamianie programu”.
3. Jednocześnie nacisnąć i przytrzymać **Delay** i **Start**, aż zaczną migać wskaźniki (**A**), (**B**) i (**C**).
4. Nacisnąć **Option**.
   - Wskaźniki (**A**) i (**C**) zgasną.
   - Wskaźnik (**B**) będzie nadal migać.
   - Na wyświetlaczu widoczne jest ustawienie dozownika płynu nabłyszczającego.

0 d	Wyłączony
1 d	Włączony

5. Nacisnąć **Option**, aby zmienić ustawienie.
6. Wyłączyć urządzenie w celu potwierdzenia.
7. Wyregulować dozowanie płynu nabłyszczającego.
8. Napełnić dozownik płynu nabłyszczającego.

DANE TECHNICZNE

Wymiary	Wysokość/szerokość/głębokość (mm)	596 / 818 - 898 / 575
Podłączenie do sieci elektrycznej	Patrz tabliczka znamionowa.	
	Napięcie	220-240 V
	Częstotliwość	50 Hz
Ciśnienie doprowadzanej wody	Min./maks. (bar/MPa)	(0.5 / 0.05) / (8 / 0.8)
Dopływ wody[1)]	Zimna lub ciepła woda[2)]	maks. 60°C
Pojemność	Liczba standardowych nakryć	12
Pobór mocy	Tryb włączenia	0.10 W
	Tryb wyłączenia	0.10 W

1) Podłączyć wąż dopływowy do zaworu z gwintem 3/4".

2) Jeżeli ciepła woda pochodzi z alternatywnych źródeł energii (np. z kolektorów słonecznych, elektrowni wiatrowych), można użyć jej do zasilania urządzenia, aby zmniejszyć zużycie energii.

Downloaded from www.vandenborre.be

Downloaded from www.vandenborre.be

Downloaded from www.vandenborre.be

www.aeg.com/shop

117921350-A-062012

CE

Downloaded from www.vandenborre.be